ねじ穴付ストラップクランプ

RoHS対応

TAPPED END CLAMP STRAPS　No.E-9406

材　質 S45C　熱処理 焼入HRC30±5

表面処理 黒染め

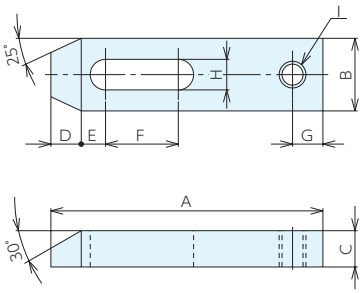

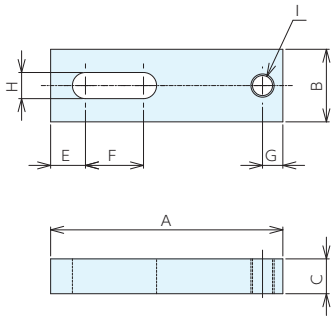

SCM0011,SCM0012

■仕様・価格表

＊ 標準在庫品　1個価格

オーダーNo.	No.	最大適合ボルト径	A	B	C	D	E	F	G	H	I(並目)	質量kg	価格
＊926819	SCM0011	M 8	40	25	12	-	12	8	7	9	M 8x1.25	0.08	2,840
＊926820	SCM0012	M 8	80	25	12	-	12	20	7	9	M 8x1.25	0.16	2,960
＊926821	SCM0031	M12	54	25	12	8	10	8	10	13	M12x1.75	0.13	3,200
＊926822	SCM0032	M12	108	32	16	8	12	25	10	13	M12x1.75	0.36	3,320
＊926823	SCM0100	M14	58	32	16	8	12	8	12	16	M14x2	0.18	3,490
＊901114	SCM0101	M14	100	38	19	16	12	23	16	16	M14x2	0.44	3,650
＊902691	SCM0102	M14	150	38	19	16	12	39	16	16	M14x2	0.7	4,390
＊926824	SCM0200	M16	65	50	25	8	14	8	14	18	M16x2	0.48	5,200
＊902692	SCM0201	M16	100	50	25	22	14	23	19	18	M16x2	0.67	5,450
＊902693	SCM0202	M16	150	50	25	22	14	32	19	18	M16x2	1.1	6,000
＊902694	SCM0203	M16	175	50	25	22	14	39	19	18	M16x2	1.3	6,550
＊902695	SCM0301	M18	150	50	30	24	15	26	22	20	M18x2.5	1.3	6,750
＊902696	SCM0302	M18	175	50	30	24	15	32	22	20	M18x2.5	1.55	7,450
＊902697	SCM0303	M18	200	50	30	24	15	39	22	20	M18x2.5	1.88	9,850

※価格にはボルトは含まれておりません。

■使用例

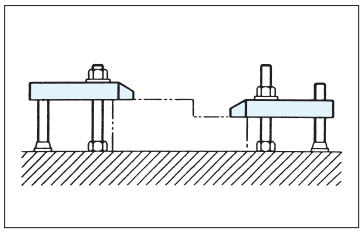

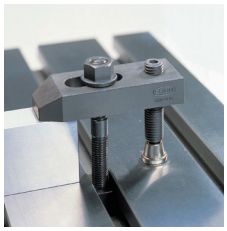

■参照ページ

スイベルパット付ボルト

P.790 ▶

グラブスクリュー

P.875 ▶