MCツーリングブロック(5軸対応タイプ) RoHS対応

MC TOOLING BLOCKS（TYPE FOR 5 AXIS M/C） No.E-1115

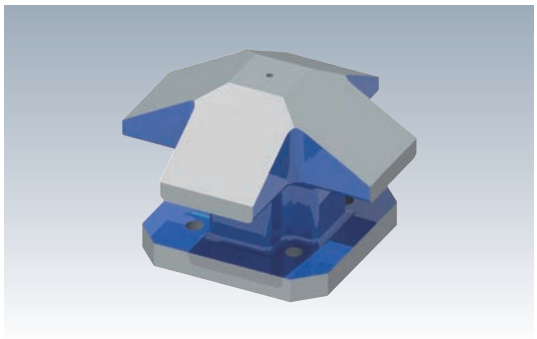

材 質 FC250　熱処理 焼鈍
表面処理 塗装(黒皮部)
付属品 アイボルト

●多数個ワークを取付けても5面加工に対応できます。

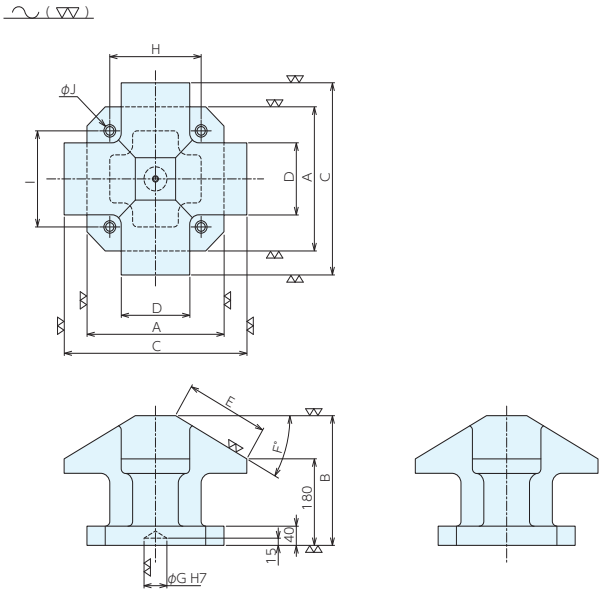

■仕様・価格表

オーダーNo.	No.	A	B	C	D	E	F	G	H	I	J	適応機械テーブルサイズ《参考》	質量kg	価格
115592	TB5X04-10027	300	270	400	100	180	30	φ50	寸法をご指定ください。			φ400～500	91	426,000
115593	TB5X04-15027	300	270	400	150	180	30	φ50				φ400～500	105	482,000
115594	TB5X06-25032	500	320	600	250	280	30	φ50				φ600～700	319	785,000

■使用例

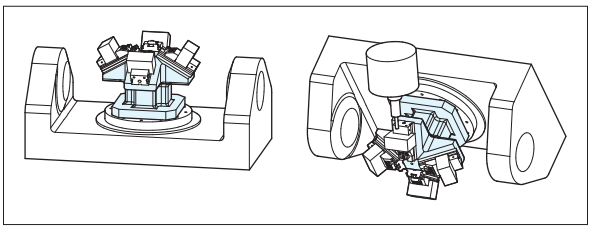

※お客様の仕様に合わせた特殊品も承ります。

ご希望の寸法及び、重量をご指定ください。

A	B	C	D	F	G	H	I	J	質量kg

■オプション
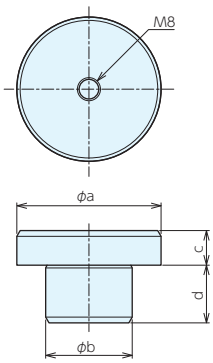
インロー
受注生産いたします。
ご希望の寸法をご指定ください。