ERON® NABEYA

CATALOGUE No.C21-118A

ロックタイトエアーマシンバイス

クランプ作業の工程集約やロボットとの組合せで搬送からクランプ工程の自動化に対応

空圧対応　ロボット対応　高精度

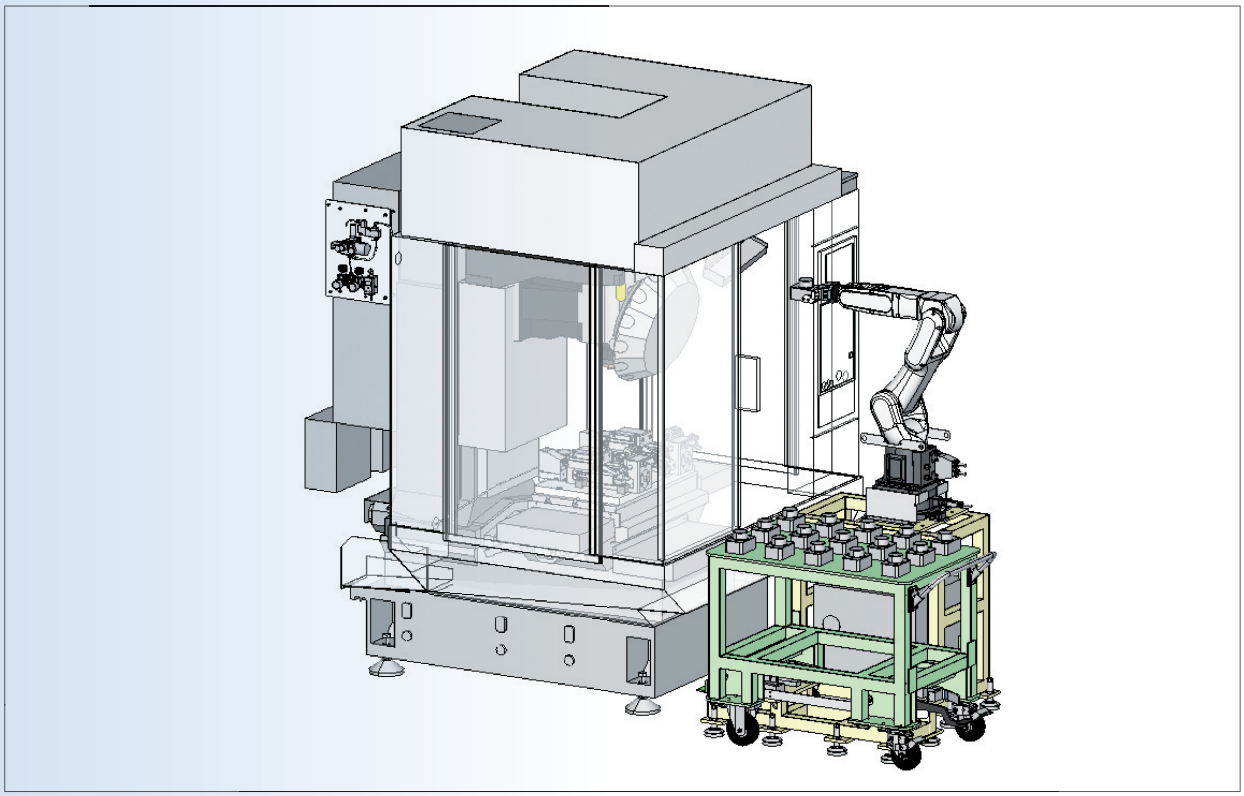

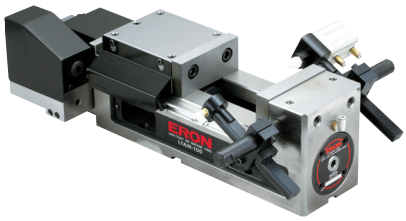

SINCE 1560
株式会社 ナベヤ

http://www.nabeya.co.jp

2021年11月21日発行 CATALOGUE No.C21-118A 株式会社ナベヤ

ロックタイトエアーマシンバイス RoHS対応 NEW

ERON

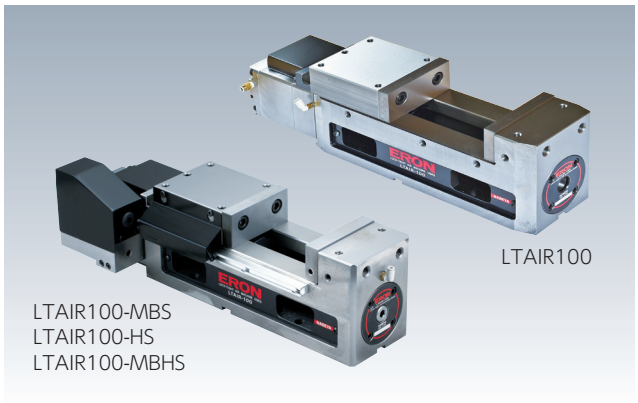

付属品

標準ガイドブロック(2個1組)適合溝幅14㎜：1組
標準取付クランプセット(2組1セット)適合溝幅14㎜：1組
ハンドル：1本
[LTAIR100-MBS] 可動体検知センサーケーブル：1m
[LTAIR100-HS] 油圧センサーケーブル：5m
[LTAIR100-MBHS] 可動体検知センサーケーブル：1m
油圧センサーケーブル：5m

- 単動エアー駆動による自動化対応マシンバイスです。
- 供給エアー圧力0.7MPaで、締付力10kNが得られます。
- 切屑カバーにより、切屑によるトラブルを回避できます。
- 固定口金側からハンドル操作する仕様です。固定口金が作業者に近いことで、ワーク着脱距離が近く、段取時間の短縮と作業者の負担が軽減できます。
- ワーク着脱に必要なクランプ工程を集約でき、ロボット搬送との組合せで搬送からクランプ工程の自動化対応ができます。

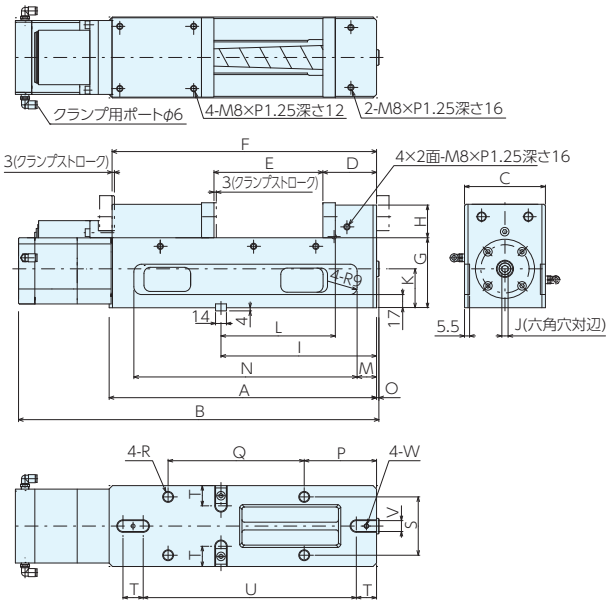

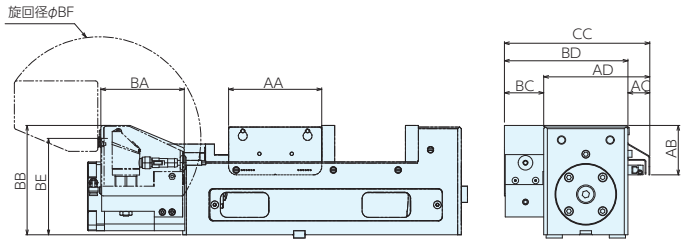

■サイズ表

No.	A	B	C	D	E	F	G	H	I	J	K
LTAIR100	344	469.2	104	69	138	200～338	90	43	200	8	50
LTAIR100-MBS	344	469.2	104	69	138	200～338	90	43	200	8	50
LTAIR100-HS	344	469.2	104	69	138	200～338	90	43	200	8	50
LTAIR100-MBHS	344	469.2	104	69	138	200～338	90	43	200	8	50

No.	L	M	N	O	P	Q	R	S	T	U	V
LTAIR100	147	23.5	287	7.6	-	-	-	-	-	-	-
LTAIR100-MBS	147	23.5	287	7.6	93	175	M14	75	26	274	14
LTAIR100-HS	147	23.5	287	7.6	93	175	M14	75	26	274	14
LTAIR100-MBHS	147	23.5	287	7.6	93	175	M14	75	26	274	14

No.	W	AA	AB	AC	AD	BA	BB	BC	BD	BE	BF	CC
LTAIR100	-	-	-	-	-	-	-	-	-	-	-	-
LTAIR100-MBS	M6	115	61	27	131	-	-	-	-	-	-	-
LTAIR100-HS	M6	-	-	-	-	103	135	48.5	152.5	119	251	-
LTAIR100-MBHS	M6	115	61	28	131	103	135	48.5	152.5	119	251	179.5

■仕様・価格表

＊ 標準在庫品

オーダーNo.	No.	口巾	口深	口開	標準ガイドブロック巾	締付力 kN (0.7MPa時)	質量kg	価格
＊131736	LTAIR100	102	45	138	14	10	26	242,000
148965	LTAIR100-MBS	102	45	138	14	10	28	348,000
148966	LTAIR100-HS	102	45	138	14	10	28	411,000
149672	LTAIR100-MBHS	102	45	138	14	10	30	540,000

■機種別対応表

	標準対応			オプション品の追加		
	可動体開閉	可動体の開閉動作検出	油圧ユニットのクランプ圧力検出	ワークプッシュ	ワークストッパー（ワーク有無検出ポート付き）	口金（ワーク有無検出ポート付き）
LTAIR100	エア供給により自動	x	x	○	○	○
LTAIR100-MBS		○	x	○	○	○
LTAIR100-HS		x	○	○	○	○
LTAIR100-MBHS		○	○	○	○	○

■LTAIR100-MBSは可動体がクランプ/アンクランプの動作が正常に行われているか検知センサー付き。これによりワークの締め忘れを防止します。（センサーは取り回しにより左右付替えができます）
■LTAIR100-HSは締付力の低下がないか確認を行うため、油圧シリンダー内に圧力センサーを搭載。他の機器を使用する締付力の日常点検がセンサーによって不要となり、常に監視状態になるので機械や刃物、ワークなどの破損を防止します。
■LTAIR100-MBHSはMBSとHSの両センサーを搭載。
■オプション品の追加により、さらに各作業工程の集約ができます。

■使用例

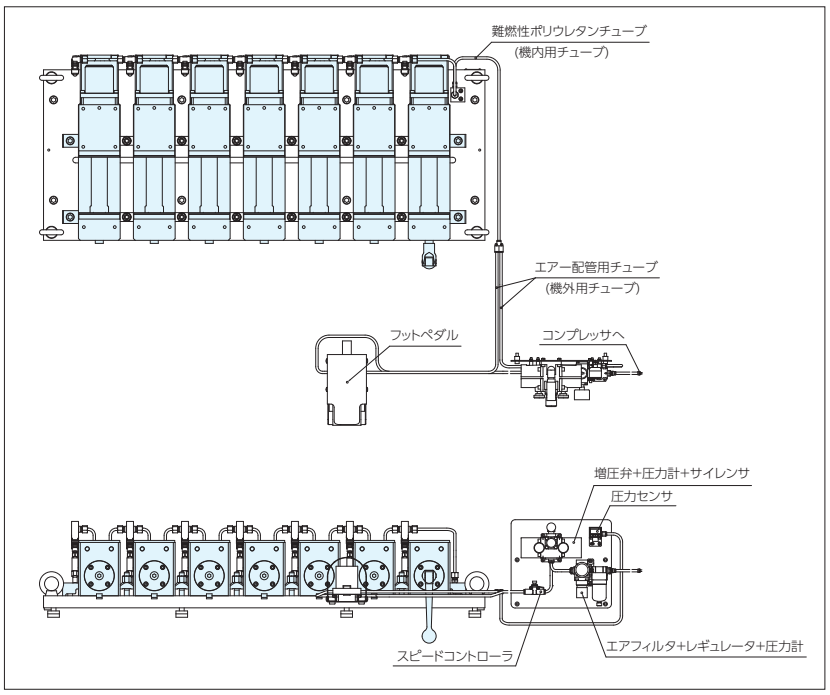

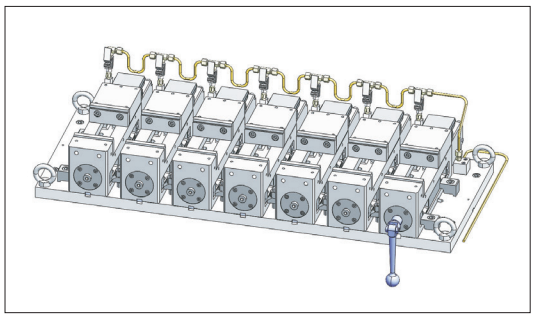

立形MCでの多連バイス例

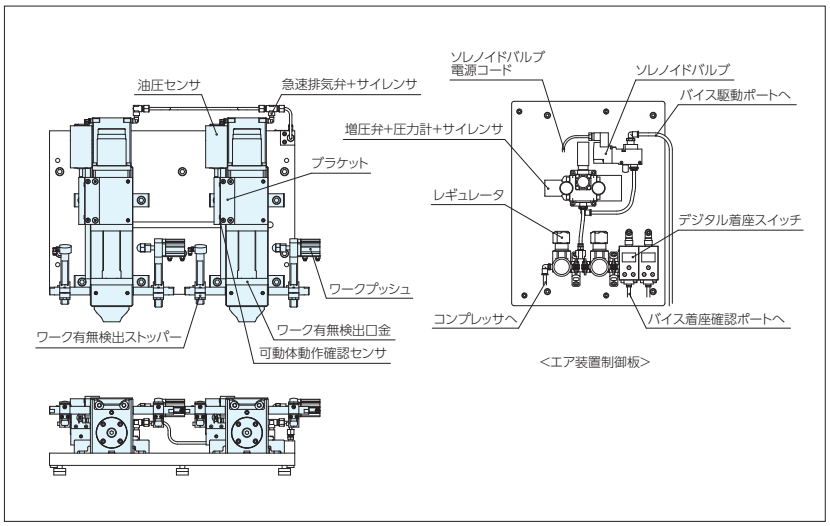

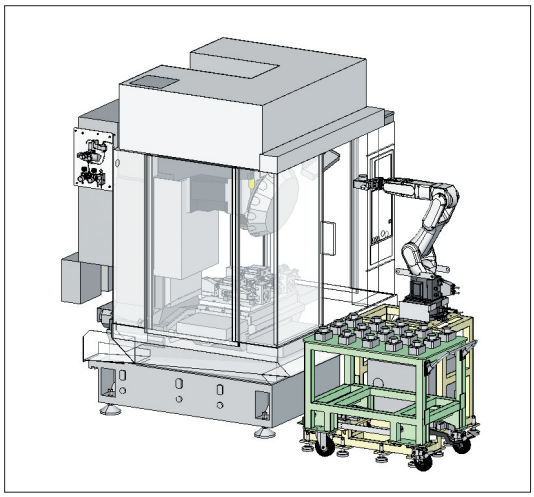

ロボット搬送との運用例

■操作手順

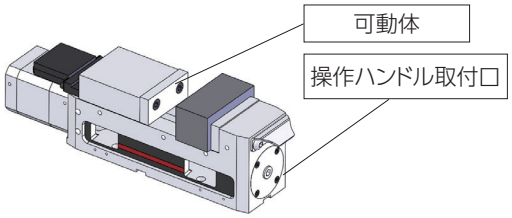

①操作ハンドルを取付口に付け回転させ、可動体をワーク位置まで移動させます。エアー供給時の可動体のストロークは3㎜の為、ワークと可動体の隙間は1～2㎜以内でご使用ください。

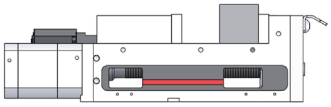

②クランプエアーを供給しワークをクランプします。

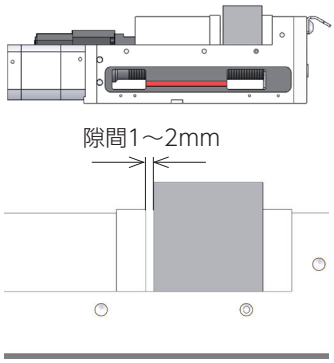

■主なオプション部品

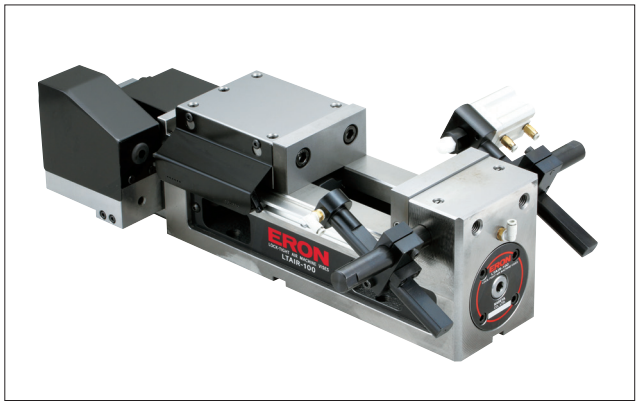

ワークプッシュ

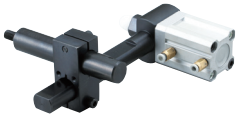

■ワークを押し当てるために複動エアシリンダーを内蔵した横押しユニットです。
■ワークストッパー（ワーク有無検出ポート付き）との併用でより確実なワーク設置ができます。

ワークストッパー（ワーク有無検出ポート付き）

■差圧センサーとの組合せでワークが口幅方向の任意の位置に設置されているか検出します。
■ワークプッシュとの併用でより確実なワーク設置ができます。

口金（ワーク有無検出ポート付き）

■ロックタイトエアーマシンバイス専用のワークの着座検出用の穴を設けた口金です。
■着座センサーとの組合せでワークの有無を検知できます。
■継手は左右どちらにも付け替えられます。

■その他オプション部品

取付クランプセット

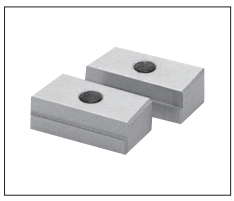
ガイドブロック

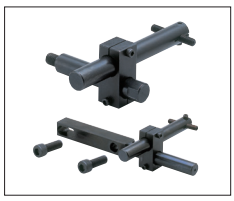
ワークストッパー

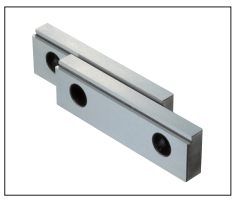
ステップ口金

動作確認はこちらから

http://www.nabeya.co.jp　E-mail : nabeya@ons.co.jp

●掲載の仕様および価格は2021年11月21日現在のものです。予告なしに変更する事がありますがご了承ください。 ●価格には消費税は含まれておりません。

SINCE 1560
株式会社 ナベヤ
JIG & MECHANICAL PARTS
ERON NBK
営業本部／〒500-8743　岐阜市若杉町 25
TEL.(058)273-6521　FAX.(058)278-0220

2021年11月21日発行 CATALOGUE No.C21-118A 株式会社ナベヤ