このデータは、総合カタログFriendsNo.219価格改定版(2021年11月)のものです。
訂正・変更がある可能性がございますので、Webサイトの正誤表をご確認の上、ご利用くださいませ。

マルチアングルクランプ

MULTIPLE ANGLE CLAMPS No.E-9109

ERON®

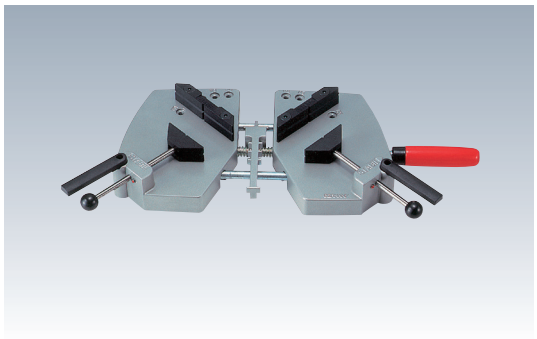

- 固定口金は0°～120°迄15°毎に調整可能です。
- 角度付フレーム・額ブチ等の接着・固定に便利です。
- クランプは、ワンタッチ式で1.5kNの締付力があります。
- 本体は、亜鉛合金ダイキャスト製でプラスチックコーティングがしてあります。

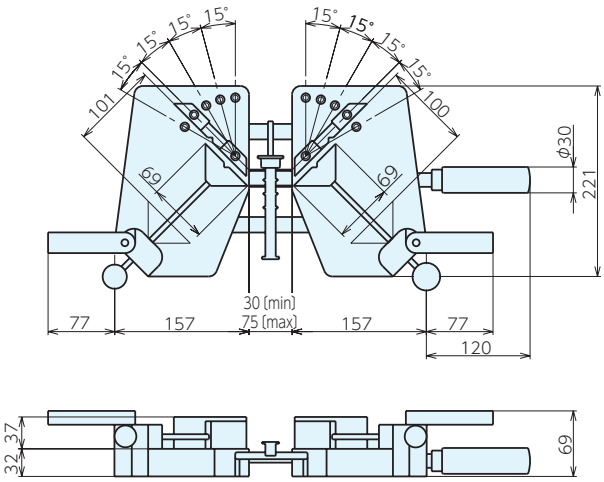

■仕様・価格表

＊在庫限りで廃番

オーダーNo.	No.	口巾	口開	口深	締付力kN	質量kg	価格
＊927149	MAC100	69	100	37	1.5	4	29,200

■固定口金部

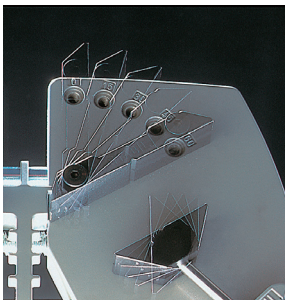

■裏面

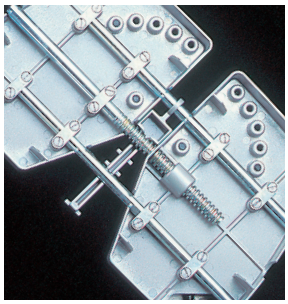
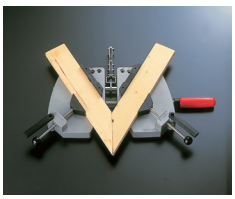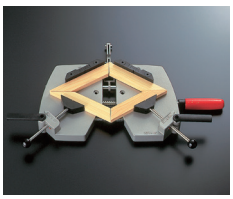
■使用例