ストッププラケット RoHS対応

STOPPER BRACKETS No.E-9618

ERON

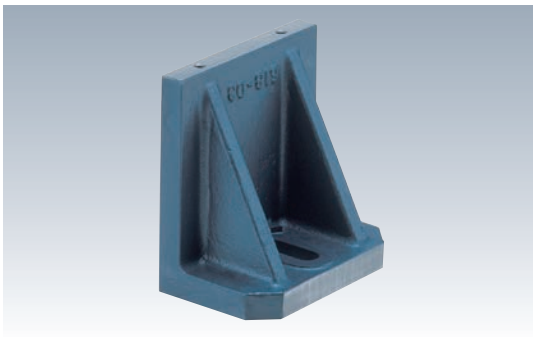

材 質 FC250　熱処理 焼鈍
表面処理 塗装(黒皮部)

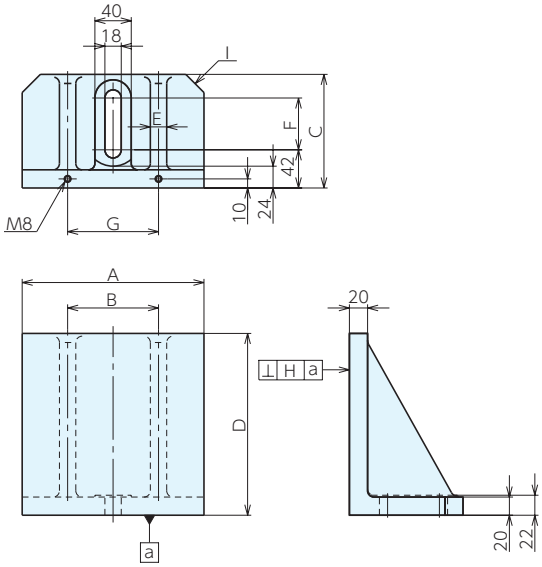

■仕様・価格表

＊ 標準在庫品

オーダーNo.	No.	A	B	C	D	E	F	G	H	I	質量kg	価格
＊937967	618-01	100	80	80	100	10	12	80	0.03	C10	2.4	17,300
＊937968	618-02	125	80	100	125	12	32	80	0.03	C15	4.2	21,700
＊937969	618-03	160	95	100	160	15	32	95	0.04	C20	6.4	28,100
＊937970	618-04	200	100	125	200	18	57	100	0.05	C20	10.6	37,800

■使用例

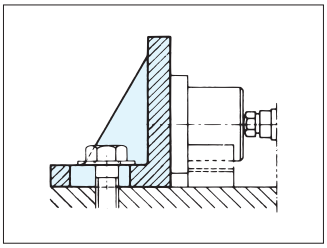

■参照ページ

CADデータダウンロード・在庫照会は Web サイトで！ ナベヤ 検索
SINCE 1560 NABEYA CO., LTD. FriendsNo.219/2021.11改正版