ERON® NABEYA

CATALOGUE No.C23-140H

クランプユニット・パーツ

CLAMP UNITS・ PARTS

全212品目の豊富な品揃えからお選び頂けます。

SINCE 1560
株式会社 ナベヤ

https://www.nabeya.co.jp

上面クランプ

自動化対応

ナットランナー クランプS型 P7

ナットランナー クランプL型 P13

油圧スイング クランプ P17

油圧リンク クランプ P23

工具レス

スイングクランプA型 シングルタイプ P31

スイングクランプA型 ダブルタイプ P32

メジャーリング クイッククランプ P35

トグルダウン クランプ6800 P36

トグルダウン クランプ211 P39

トグルダウン クランプ6802 P41

トグルダウン クランプ212 P43

トグルダウン クランプ6803 P45

トグルダウン クランプ213 P47

トグルダウン クランプ6830 P49

トグルダウン クランプ111 P52

トグルダウン クランプ251 P54

トグルダウン クランプ6832 P56

トグルダウン クランプ112 P58

トグルダウン クランプ252 P60

トグルダウン クランプ113 P62

トグルダウン クランプ6833 P64

トグルダウン クランプ133 P65

工具操作

ユニバーサル クランプ P66

スイングクランプ セットS型 P68

スイングクランプB型 P76

ヘリカルクランプ P81

7110シリーズ P83

アジャストクランプ P87

プレーンクランプ P89

クランプバー P90

クランプGストレート P92

クランプGLロング P92

クランプGDダブル P93

ダブルエンドクランプ P94

センタークランプ P94

U型クランプ P95

ピンエンドU型 クランプ P96

フォーク型クランプ P97

クランプアヒル型 P97

グーズネッククランプ P98

FG-プレーンクランプ P100

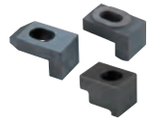
レッグクランプ P101

ねじ穴付ストラップ クランプ P102

アームクランプ P105

インジェッククランプ P105

インジェッククランプ Q型 P106

クロコダイルクランプ P107

ステップクランプ P108

側面クランプ

自動化対応

ナットランナー
クランプH型
P109

油圧単動コンパクト
シリンダ
P111

マルチオートクランプ
P113

スクリュークイック
ダウンクランプ2
P124

クイックロック
P125

クランプピン
P127

トグルサイドクランプ
6840S
P132

トグルサイドクランプ
513
P133

トグルサイドクランプ
521
P134

トグルサイドクランプ
511
P135

トグルサイドクランプ
512
P137

トグルサイドクランプ
6841
P139

トグルサイドクランプ
6842
P141

強力トグルサイド
クランプ6842PL
P142

トグルサイドクランプ
6844
P143

トグルサイドクランプ
6845
145

工具レス

クイックダウン
クランプ
P119

クイックダウンクランプ2
レバーT溝タイプ
P123

工具操作

ローウエッジ
クランプ
P146

ダブルウェッジ
クランプ
P148

サイドジャッキ
P150

サイドクランプ
ジャッキ
P152

クイックダウンクランプ
N型(小型・中型)
P153

クイックダウンクランプ2
レンチT溝タイプ
P155

ミニフラットクランプ
P156

ミニローハイト
クランプ
P157

アルミサイドクランプ
P158

クサビクランプ
ベース付
P160

クサビクランプ2
システムバイス
P162

トウアジャスト
クランプ2　ロング
P165

トウアジャスト
クランプ2　ショート
P167

トウアジャスト
クランプ
P168

クサビクランプセット
P170

ホールドクランプ
P177

マイクロダウンサイド
クランプ
P179

上面・側面クランプ

工具レス

トグルダウンサイド
クランプ6860
P188

トグルダウンサイド
クランプ711
P189

トグルダウンサイド
クランプ712
P190

内径・外形クランプ

工具操作

チェーンクランプセット
P191

ドロークランプ
P192

コレットクランプ
P195

四ツ爪
P197

引込みクランプ

工具レス

トグルフッククランプ6847
P198

トグルフッククランプ411
P200

トグルフッククランプ412
P202

トグルフッククランプ413
P203

トグルフッククランプ421
P204

トグルフッククランプ6847SU
P205

トグルフッククランプS311
P206

トグルフッククランプ311-L
P207

トグルフッククランプ312-L
P208

トグルフッククランプS321
P209

トグルフッククランプS331
P209

強力トグルフッククランプ341
P210

トグルフッククランプ6848
P212

トグルフッククランプ351
P215

トグルフッククランプ361
P219

トグルフッククランプ362
P220

トグルフッククランプ363
P220

強力トグルフッククランプ6849PH
P221

吸着クランプ

自動化対応

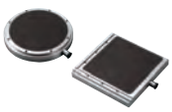

セラミック吸着テーブル
P222

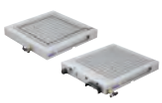

バキュームチャック
P224

マグネットチャック
P227

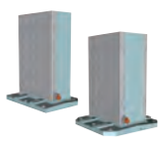

マグネットチャック
P230

クランプセット・部品

セット	クランピングセットアップキット P241	Tスロットナット及びスタッドセット P242	パンチプレスセット P243	プラクランプセット P244	測定機用シグシステムセット P247	
ボルト・ネジ	レストプレート P256	レストボルト P257	アライニングパッドA型 P257	アジャストスクリュー P258	バースクリュー P259	キーボルト P260
	トルクスクリュー P260	グラブスクリュー P261	パッド付スクリュー P264	スイベルパット付ボルト P265	ヒールボルト P265	ロケーティングスクリュー P266	ジャッキスクリュー P266
	グリップスクリュー P267	グリップボルト P268	クランプボルト P268	クランピングスクリュー P269	クランピングボルト P271	アライニンググリップスクリュー P272	アライニンググリップボルト P273
	ストッパボルト P275	ソケットスクリュー P277	スタッド P280	クランピングスタッド P280	スタッドボルト P281	Tスロットボルト P285	平行スクリュープラグ P288
	ダブルスクリュー P289	スイングボルト P290	アイボルト P291	ナット	レストナット P292	スイベルナット P294	アライニングパッドB型 P294
	フランジナット P295	Sナット P296	球面フランジナット P296	フクロナット P297	球面座付フランジナット P298	カップリングナット P299	ローレットロックナット P300
Tナット	Tスロットナット P301	Tスロットロングナット P303	スプリング付Tナット P304	Tナット材料 P304	菱形Tナット P305		

クランプセット・部品

ワッシャー

平ワッシャー
P306

平ワッシャー
(厚座金)
P307

球面座金
P308

球面座金
連結タイプ
P309

球面座金
異径タイプ
P309

ジグ用割り座金
P310

ジグ用カギ形座金
P311

ジャッキ

ステッププロック
P312

クランプサポート
スクリュージャッキ
P313

スクリュージャッキ
P314

ジグサポートジャッキ
P315

ポイントジャッキ
P316

ボールポイント
ジャッキ
P317

センタージャッキ
P317

ワークサポート
ジャッキ
P318

ハイトセッティング
ジャッキ
P318

アトラススクリュー
ジャッキ
P319

ヘビータイプ
スクリュージャッキ
P319

アルミスクリュー
ジャッキ
P320

アルミベースジャッキ
P321

マグネットジャッキ
P322

バネ受け・ワークサポート

油圧ワークサポート
P323

ピローブロック
(Eタイプ)
P327

クランプサポート
スプリング
P328

スプリング
P329

アタッチメント

サイドクランプ用クランピングスクリュー6880
P329

トグルクランプ用

クランピングアーム
エクステンション6896
P330

トグルクランプ用

クランピング
スクリュー
P331

トグルクランプ用

サポーティングアーム
6895
P333

トグルクランプ用

アライニング
スクリュー6891
P334

トグルクランプ用

スプリングスクリュー
6892
P335

トグルクランプ用

ラバーキャップ6893
P335

トグルクランプ用

クランピングボルト
911
P336

トグルクランプ用

角度調整クランピング
ボルト912
P337

トグルクランプ用

V溝アタッチメント付
ボルト913
P337

トグルクランプ用

角度調整セレーション
タイプ付ボルト914
P338

トグルクランプ用

クランピングボルト
フットスピンドルタイプ915
P338

トグルクランプ用

クランピングボルト
916
P339

トグルクランプ用

ダブルクランピング
スクリュー931
P340

クランプユニット
7110M用

アライニングボルト
P341

クランプユニット
7110M用

スラストボルト
P342

クランプユニット
7110M用

スラストボルト
エクステンション
P343

ジャッキ用

ジャッキ用
アタッチメント
P344

グリップパッド
P346

アライニンググリップ
パッド
P350

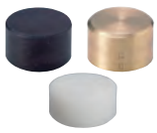
クランピングボタン
P351

クランプボタン
P351

作業サポート

アジャスタブル
引掛スパナ
P352

ジャッキ用

Tスロット
スクレーパー
P353

Tスロットカバー
P353

MEMO

ナットランナークランプS型 RoHS対応

部品名	材質	熱処理	表面処理
シリンダ	A7075	-	-
ピストン	SCM440	焼入HRC45	-
クランプボルト	SCM435	焼入HRC45	黒染め

- 旋回タイプのナットランナークランプです。
- 旋回方向と角度がご選択いただけます。
- クランプボルトの回転操作でクランプ･アンクランプを行います。
- ナットランナーを使用して､トルク管理･高速クランプ･自動化ができます。
- 油圧に近い作動性を持ち､配管などが不要で手軽に自動化と効率改善ができます。

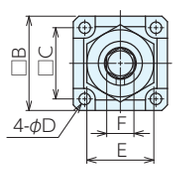

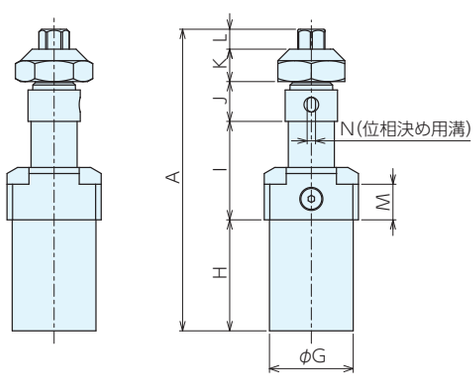

■サイズ表

No.	A	B	C	D	E	F	G	H	I	J	K	L	M	N
NRCS03(R・L)	126 -144	45	34	5.5	32	13	40	53	30-48	19	15.5	8.5	17	4
NRCS03(R・L)-80	126 -142.9								29-45.9					
NRCS03(R・L)-70	126 -141.8								29-44.8					
NRCS03(R・L)-60	126 -140.7								29-43.7					
NRCS03(R・L)-50	126 -139.6								29-42.6					
NRCS03(R・L)-40	126 -138.4								29-41.4					
NRCS03(R・L)-30	126 -137.3								29-40.3					
NRCS03(R・L)-20	126 -136.2								29-39.2					
NRCS06(R・L)	146 -166	50	40	5.5	35	13	47	61	36-56	23	15.5	10.5	20	5.5
NRCS06(R・L)-80	146 -164.7								35-53.7					
NRCS06(R・L)-70	146 -163.3								35-52.3					
NRCS06(R・L)-60	146 -162								35-51					
NRCS06(R・L)-50	146 -160.7								35-49.7					
NRCS06(R・L)-40	146 -159.3								35-48.3					
NRCS06(R・L)-30	146 -158								35-47					
NRCS06(R・L)-20	146 -156.7								35-45.7					
NRCS10(R・L)	158.5-182	57	46	6.8	38	13	53	71.5	36-59.5	25	15.5	10.5	21	5.5
NRCS10(R・L)-80	158.5-180.5								35-57					
NRCS10(R・L)-70	158.5-179								35-55.5					
NRCS10(R・L)-60	158.5-177.5								35-54					
NRCS10(R・L)-50	158.5-176								35-52.5					
NRCS10(R・L)-40	158.5-174.5								35-51					
NRCS10(R・L)-30	148.4-173								35-49.5					
NRCS10(R・L)-20	148.4-171.5								35-48					

■仕様・価格表

＊ 標準在庫品

オーダーNo.	No.	クランプ距離	スイング角度	全ストローク	スイングストローク	ロックストローク	最大操作トルクN·m	最大締付力kN	質量kg	価格
＊980872	NRCS03R	30-60	90	18	10	8	12	3	0.7	65,000
153056	NRCS03R-80	30-60	80	16.9	8.9	8	12	3	0.7	74,500
153057	NRCS03R-70	30-60	70	15.8	7.8	8	12	3	0.7	74,500
153058	NRCS03R-60	30-60	60	14.7	6.7	8	12	3	0.7	74,500
153059	NRCS03R-50	30-60	50	13.6	5.6	8	12	3	0.7	74,500
153060	NRCS03R-40	30-60	40	12.4	4.4	8	12	3	0.7	74,500
153061	NRCS03R-30	30-60	30	11.3	3.3	8	12	3	0.7	74,500
153062	NRCS03R-20	30-60	20	10.2	2.2	8	12	3	0.7	74,500
＊980873	NRCS03L	30-60	90	18	10	8	12	3	0.7	65,000
153063	NRCS03L-80	30-60	80	16.9	8.9	8	12	3	0.7	74,500
153064	NRCS03L-70	30-60	70	15.8	7.8	8	12	3	0.7	74,500
153065	NRCS03L-60	30-60	60	14.7	6.7	8	12	3	0.7	74,500
153066	NRCS03L-50	30-60	50	13.6	5.6	8	12	3	0.7	74,500
153067	NRCS03L-40	30-60	40	12.4	4.4	8	12	3	0.7	74,500
153068	NRCS03L-30	30-60	30	11.3	3.3	8	12	3	0.7	74,500
153069	NRCS03L-20	30-60	20	10.2	2.2	8	12	3	0.7	74,500
＊973814	NRCS06R	30-60	90	20	12	8	20	6	1.1	71,000
153070	NRCS06R-80	30-60	80	18.7	10.7	8	20	6	1.1	81,000
153071	NRCS06R-70	30-60	70	17.3	9.3	8	20	6	1.1	81,000
153072	NRCS06R-60	30-60	60	16	8	8	20	6	1.1	81,000
153073	NRCS06R-50	30-60	50	14.7	6.7	8	20	6	1.1	81,000
153074	NRCS06R-40	30-60	40	13.3	5.3	8	20	6	1.1	81,000
153075	NRCS06R-30	30-60	30	12	4	8	20	6	1.1	81,000
153076	NRCS06R-20	30-60	20	10.7	2.7	8	20	6	1.1	81,000
＊973815	NRCS06L	30-60	90	20	12	8	20	6	1.1	71,000
153077	NRCS06L-80	30-60	80	18.7	10.7	8	20	6	1.1	81,000
153078	NRCS06L-70	30-60	70	17.3	9.3	8	20	6	1.1	81,000
153079	NRCS06L-60	30-60	60	16	8	8	20	6	1.1	81,000
153080	NRCS06L-50	30-60	50	14.7	6.7	8	20	6	1.1	81,000
153081	NRCS06L-40	30-60	40	13.3	5.3	8	20	6	1.1	81,000
153082	NRCS06L-30	30-60	30	12	4	8	20	6	1.1	81,000
153083	NRCS06L-20	30-60	20	10.7	2.7	8	20	6	1.1	81,000
＊973816	NRCS10R	30-70	90	23.5	13.5	10	33	10	1.6	77,500
153084	NRCS10R-80	30-70	80	22	12	10	33	10	1.6	88,000
153085	NRCS10R-70	30-70	70	20.5	10.5	10	33	10	1.6	88,000
153086	NRCS10R-60	30-70	60	19	9	10	33	10	1.6	88,000
153087	NRCS10R-50	30-70	50	17.5	7.5	10	33	10	1.6	88,000
153088	NRCS10R-40	30-70	40	16	6	10	33	10	1.6	88,000
153089	NRCS10R-30	30-70	30	14.5	4.5	10	33	10	1.6	88,000
153090	NRCS10R-20	30-70	20	13	3	10	33	10	1.6	88,000
＊973817	NRCS10L	30-70	90	23.5	13.5	10	33	10	1.6	77,500
153091	NRCS10L-80	30-70	80	22	12	10	33	10	1.6	88,000
153092	NRCS10L-70	30-70	70	20.5	10.5	10	33	10	1.6	88,000
153093	NRCS10L-60	30-70	60	19	9	10	33	10	1.6	88,000
153094	NRCS10L-50	30-70	50	17.5	7.5	10	33	10	1.6	88,000
153095	NRCS10L-40	30-70	40	16	6	10	33	10	1.6	88,000
153096	NRCS10L-30	30-70	30	14.5	4.5	10	33	10	1.6	88,000
153097	NRCS10L-20	30-70	20	13	3	10	33	10	1.6	88,000

ナットランナークランプS型 RoHS対応

■使用例

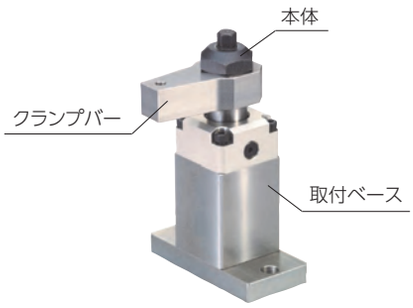

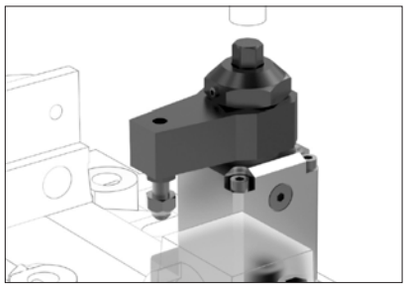

本体･クランプバー･ベースをセットでご利用ください。
クランプバーをお客坂にて製作される場合はクランプバー設計寸法を参考に製作してください。
別売の取付ベースをご使用されない場合は取付加工寸法を参考に取付加工を施してください。

■使用方法

クランプボルトを締めることにより､クランプバーが旋回しながらスイングストローク分下がり､
その後ロックストローク分垂直に下がり､クランプ状態となります。

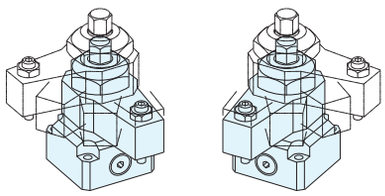

⚠ 注意事項

過大トルクを加えると製品が破損します。
本製品はナットランナーを用いることを前提としたものです。類似のインパクトレンチ､インパルスレンチを用いる場合は､設定したトルクに対して出力トルクのばらつきが大きいために過大な操作入力が入ることがあります。使用の際には過大操作入力とならないように打撃数を一定にするなどの注意をしてください。
本製品の取り付けには六角穴付きボルトを(強度区分12.9)をご使用ください。
振動により緩みが生じますので､ばね座金､ネジロック剤を使用して緩み止め対策を施してください。

■クランプ能力線図

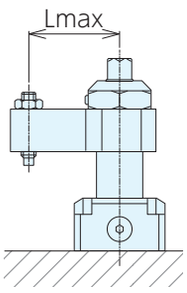

No.	Lmax
NRCS-03(R・L)	60
NRCS-06(R・L)	60
NRCS-10(R・L)	70

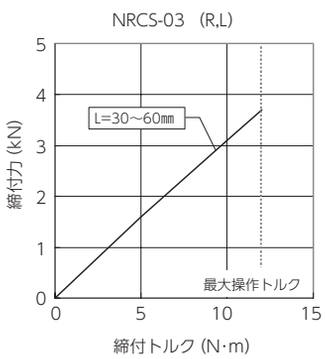

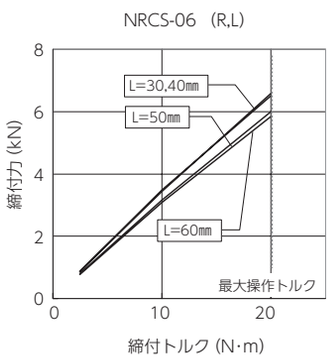

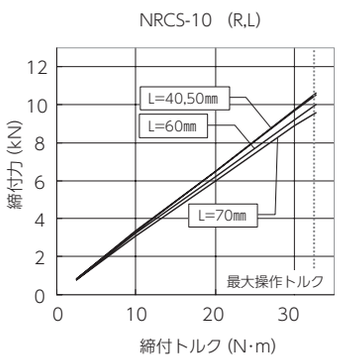

■スイング角度について

クランプ状態	アンクランプ状態	
R/Lタイプ	Rタイプ	Lタイプ

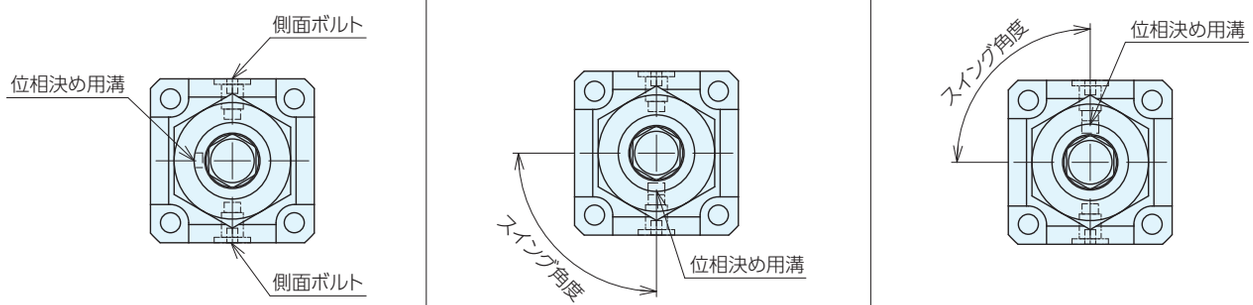

※クランプ状態での位相決め用溝の位置はRタイプとLタイプとも同じですが、アンクランプ状態では異なります。
　またスイング角度により位置が異なります。設計時のクランプバー位置の参考にしてください。

■クランプバー設計寸法

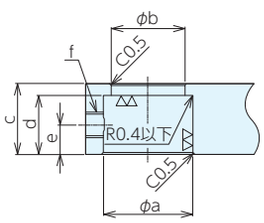

No.	a^{h8}	b	c±0.1	d±0.1	e	f
NRCS03(R・L)	25	21	19	15	8	M6
NRCS06(R・L)	29	24	23	19	9.5	M8
NRCS10(R・L)	35	29	25	21	8.5	M8

■取付加工寸法

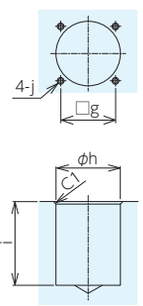

No.	g	$h^{+0.6}_{+0.1}$	i	j
NRCS03(R・L)	34	40	55	M5
NRCS06(R・L)	40	47	62	M5
NRCS10(R・L)	46	53	73	M6

■部品構成

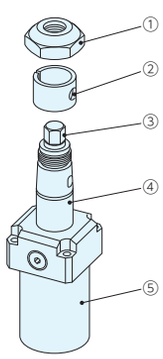

	部品構成
①	戻しナット
②	テーパーブッシュ
③	クランプボルト
④	ピストン
⑤	シリンダ

ナットランナークランプS型 RoHS対応

ERON

標準クランプバー

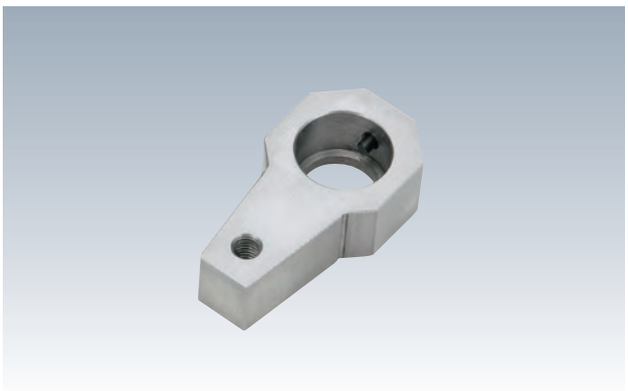

材　質 S45C　熱処理 焼入HRC26
付属品 位置決め用六角穴付止めねじ(棒先)

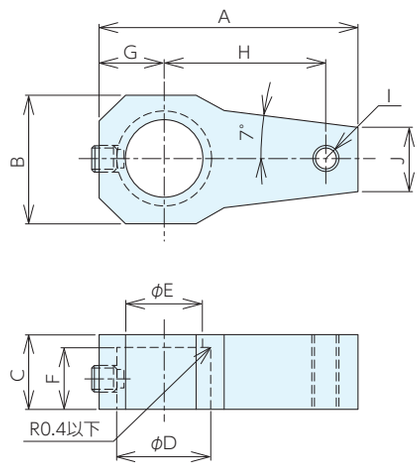

■仕様・価格表　＊標準在庫品

オーダーNo.	No.	適合機種	H クランプ距離	A	B	C±0.1	D H8	E	F±0.1	G	I (並目)	J	質量 kg	価格
＊980871	NRCS03C	NRCS-03R・L	40	70	37	19	25	21	15	20	M 8x1.25	16	0.2	11,300
＊973818	NRCS06C	NRCS-06R・L	50	80	40	23	29	24	19	20	M10x1.5	20	0.3	14,100
＊973819	NRCS10C	NRCS-10R・L	60	93	46	25	35	29	21	23	M10x1.5	25	0.4	16,900

素材クランプバー

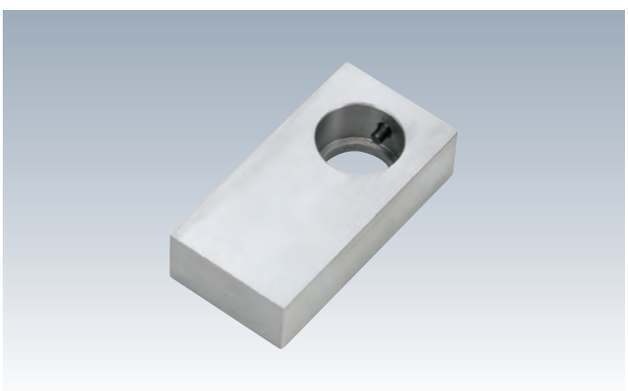

材　質 S45C
付属品 位置決め用六角穴付止めねじ(棒先)
●お客様にて追加工していただく素材タイプです。

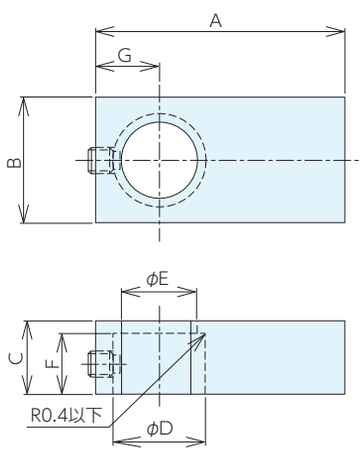

■仕様・価格表　＊標準在庫品

オーダーNo.	No.	適合機種	A	B	C±0.1	D H8	E	F±0.1	G	質量kg	価格
＊980874	NRCS03CS	NRCS-03R・L	80	40	19	25	21	15	20	0.4	8,450
＊973820	NRCS06CS	NRCS-06R・L	100	40	23	29	24	19	20	0.6	11,300
＊973821	NRCS10CS	NRCS-10R・L	115	46	25	35	29	21	23	0.9	14,100

取付ベース

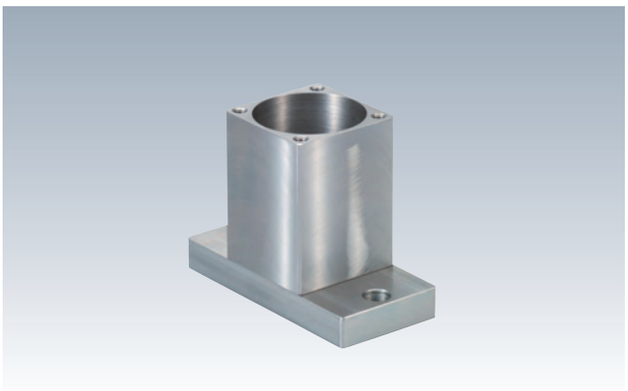

材　質 S45C　　表面処理 無電解ニッケルメッキ
付属品 取付ボルト、連結ボルト(六角穴付ボルト)
●付属するブロックの組合せで高さ調節ができます。

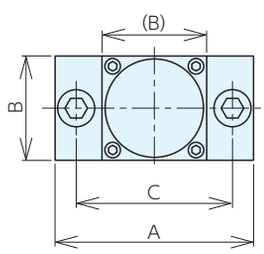

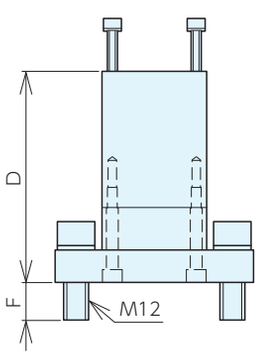

ブロック組合せ3個

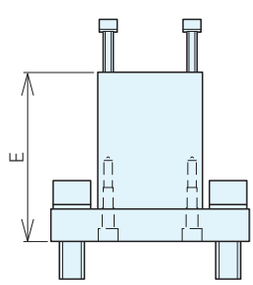

ブロック組合せ2個

■仕様・価格表

＊ 標準在庫品

オーダーNo.	No.	適合機種	A	B	C	D	E	F	質量kg	価格
＊984091	NRCS03B	NRCS-03R・L	90	45	70	91	71	17	1.5	30,400
＊984092	NRCS06B	NRCS-06R・L	95	50	75	101	81	17	1.6	32,800
＊984093	NRCS10B	NRCS-10R・L	100	60	80	111	91	17	1.9	34,000

ナットランナークランプL型 RoHS対応

ERON

本体

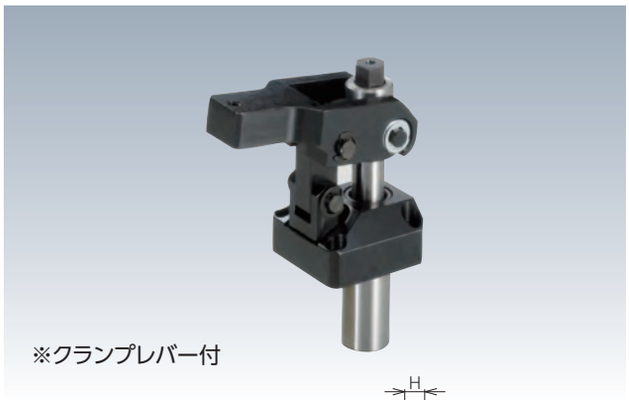

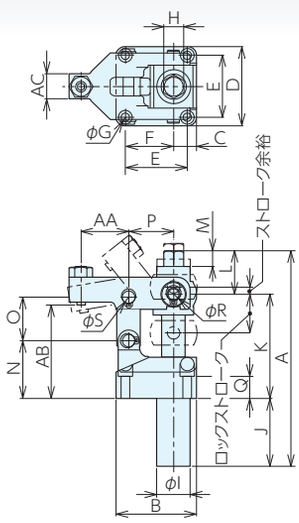

部品名	材質	熱処理	表面処理
フランジ	SCM435	焼入HRC23	黒染め
メネジ	SCM420	焼入HRC50	-
リンクプレート	S45C	焼入HRC23	黒染め
ジョイントブロック	S45C	焼入HRC42	-
クランプレバー	SCM435	焼入HRC23	黒染め

- クランプレバー跳ね上がりタイプのナットランナークランプです。
- クランプボルトの回転操作でクランプ・アンクランプを行います。
- ナットランナーを使用して、トルク管理・高速クランプ・自動化ができます。
- 油圧に近い作動性を持ち、配管などが不要で手軽に自動化と効率改善ができます。

■サイズ表

No.	A	B	C	D	E	F	G	H	I	J	K
NRCL03	114　-137	46	14	46	34	26	5.5	13	20	44	63
NRCL06	114.5-139.5	52	15	51	40	31	5.5	13	22	44	67.5
NRCL10	141.5-172	63	19	61	47	37	6.8	13	26	53	82

No.	L	M	N	O	P	Q	R	S	AA	AB	AC
NRCL03	30	12	34	26	26	11	6	6	25	59	12
NRCL06	28	10	37.5	28	29	14.5	8	8	31	62.5	16
NRCL10	37	15	45	34	35	18	10	10	40	77	19

■仕様・価格表

＊ 標準在庫品

オーダーNo.	No.	クランプ距離	クランプストローク	ストローク余裕	クランプ部止めネジ径	最大操作トルクN·m	最大締付力kN	質量kg	価格
＊980875	NRCL03	25	23	3.6	M6x1	11	3	0.8	69,500
＊973822	NRCL06	31	25	4.7	M8x1.25	38	6	1.1	77,500
＊973823	NRCL10	40	30.5	4.4	M8x1.25	48	10	1.9	80,500

クランプ距離は付属のクランプレバーの値です。

■使用例

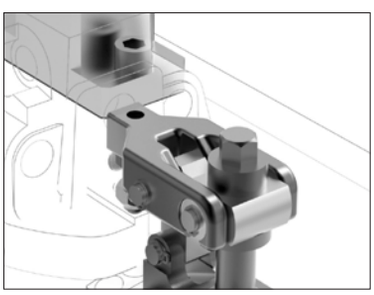

本体・クランプレバー・ベースをセットでご利用ください。
クランプバーをお客坂にて製作される場合はクランプバー設計寸法を参考に製作してください。
別売の取付ベースをご使用されない場合は取付加工寸法を参考に取付加工を施してください。

■使用方法

ナットランナーでスピンドルを締めると、跳ね上がっていたクランプレバーが下がり、クランプ状態となります。
スピンドルを緩めると、クランプレバーが跳ね上がり、アンクランプ状態となります。

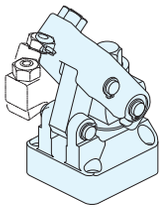

付属のクランプレバーをご使用されるか、別売りのセルフカット仕様のクランプレバーに追加工を施されてご使用されるか、またはクランプレバー設計寸法を参考にお客様にて製作してご使用ください。
お客様にてクランプレバーを製作される場合は、クランプレバーが跳ね上がったとき、ナットランナーと干渉しないようご注意ください。

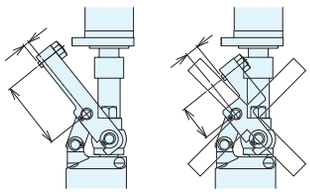

⚠ 注意事項

過大トルクを加えると製品が破損します。
本製品はナットランナーを用いることを前提としたものです。類似のインパクトレンチ、インパルスレンチを用いる場合は、設定したトルクに対して出力トルクのばらつきが大きいために過大な操作入力が入ることがあります。使用の際には過大操作入力とならないように打撃数を一定にするなどの注意をしてください。
本製品の取り付けには六角穴付ボルトを(強度区分12.9)をご使用ください。
振動により緩みが生じますので、ばね座金、ネジロック剤を使用して緩み止め対策を施してください。

■クランプ能力線図

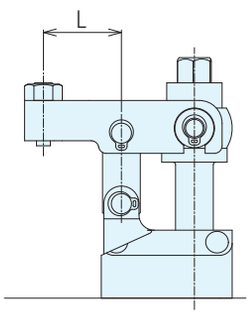

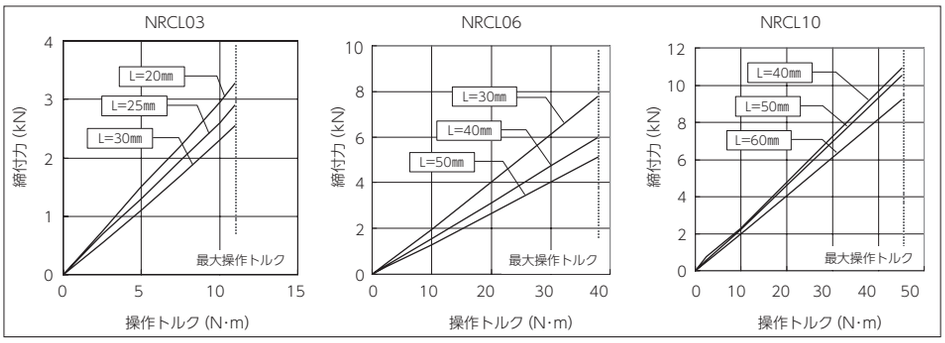

■クランプレバー設計寸法

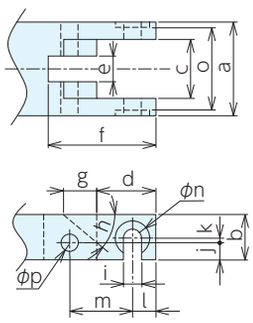

No.	a	b	$c^{+0.2}_{+0.05}$	d	$e^{+0.2}_{+0.05}$	f	g	h	i	j	k	l	$m^{\pm0.2}$	$n^{+0.3}_{+0.1}$	$o^{0}_{-0.4}$	p^{F8}
NRCL03	38	19	25	30	12	45	13.5	40	6.5	6	3	11	26	13	32.8	6
NRCL06	43	21	27	30	12	50	13	40	8.5	8	2	11	29	16	38	8
NRCL10	53	25	33	36	15	60	16.5	35	10.5	9	3	13.5	35	19	47	10

■部品構成

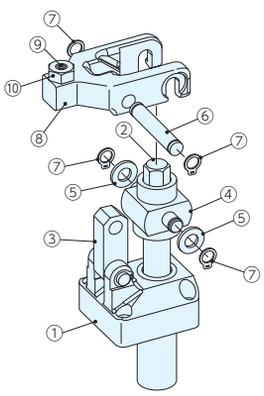

	部品構成
①	フランジ
②	メネジ
③	リンクプレート
④	ジョイントブロック
⑤	平座金
⑥	ヒンジピン
⑦	C型止め輪
⑧	クランプレバー
⑨	六角穴付止めねじ(棒先)
⑩	六角ナット(3種)

■取付加工寸法

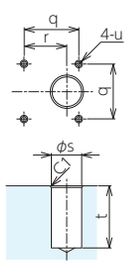

No.	q	r	$s^{+0.5}_{+0.1}$	t	u
NRCL03	34	26	20	45	M5
NRCL06	40	31	22	45	M5
NRCL10	47	37	26	54	M6

ナットランナークランプL型 RoHS対応

セルフカットクランプレバー

材　質 SCM435　熱処理 焼入　HRC23±3
表面処理 黒染め
●お客様にて追加工をしてご利用ください。

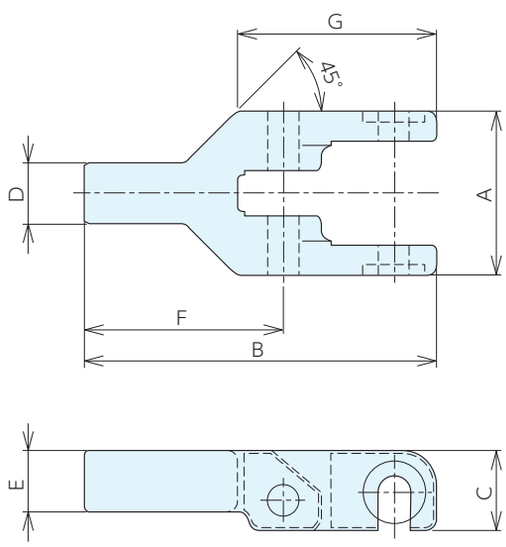

■仕様・価格表

＊ 標準在庫品

オーダーNo.	No.	適合機種	A	B	C	D	E	F	G	質量kg	価格
＊980876	NRCL03C	NRCL03	38	80	19	12	14	43	42	0.16	12,400
＊973824	NRCL06C	NRCL06	43	92	21	16	16	52	52	0.33	12,900
＊973825	NRCL10C	NRCL10	53	116	25	19	18	67.5	64.5	0.54	15,000

取付ベース

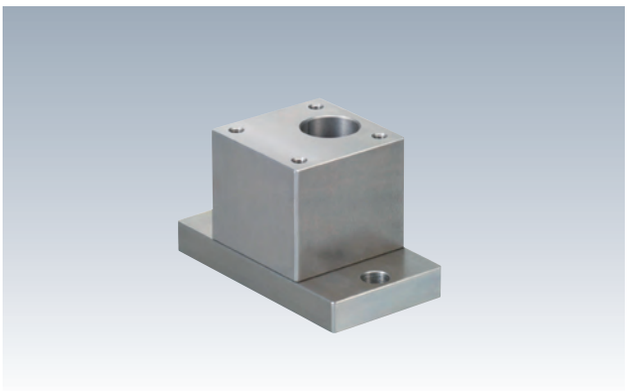

材　質 S45C　　表面処理 無電解ニッケルメッキ
付属品 取付ボルト、連結ボルト(六角穴付ボルト)
●付属するブロックの組合せで高さ調節ができます。

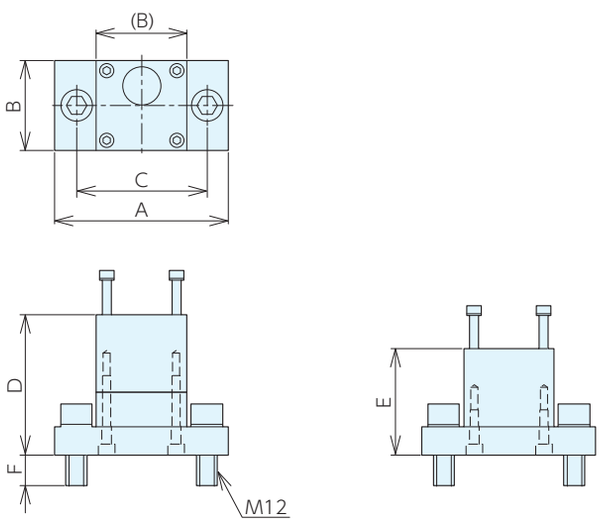

ブロック組合せ3個　　ブロック組合せ2個

■仕様・価格表

＊ 標準在庫品

オーダーNo.	No.	適合機種	A	B	C	D	E	F	質量kg	価格
＊984094	NRCL03B	NRCL03	90	46	70	81	61	17	1.5	30,400
＊984095	NRCL06B	NRCL06	100	52	75	81	61	17	2.0	32,800
＊984096	NRCL10B	NRCL10	105	65	85	91	71	17	3.2	34,000

油圧スイングクランプ

RoHS対応

HYDRAULIC SWING CLAMP　No.E-1113

油圧複動スイングクランプ(1.5～7MPa仕様)

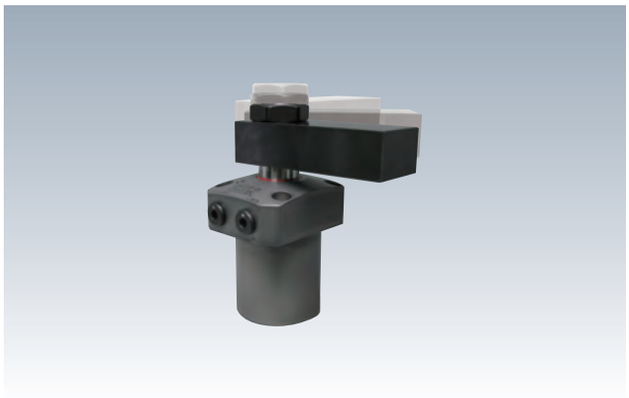

最高使用圧力　7.0MPa

最低作動圧力　1.5MPa
無負荷でクランプが動作する最低圧力を示します。

耐圧　10.5MPa　　使用温度　0～70℃

配管方式　ガスケットタイプ(Gネジプラグ付)

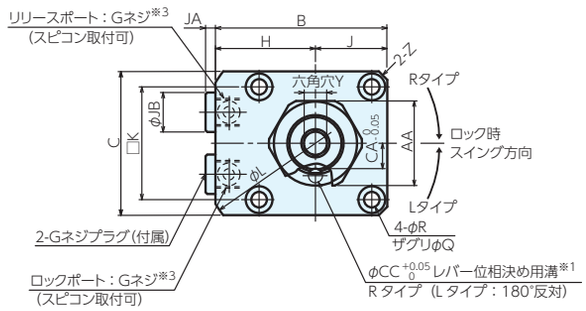

■断面構造

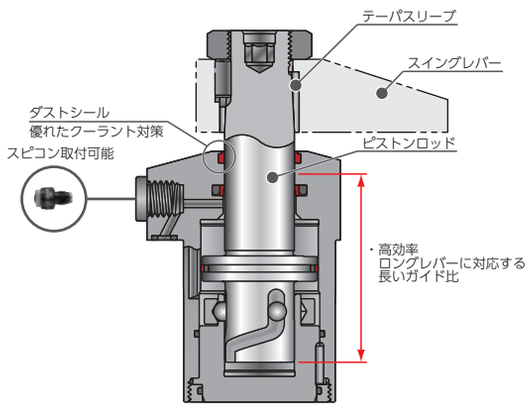

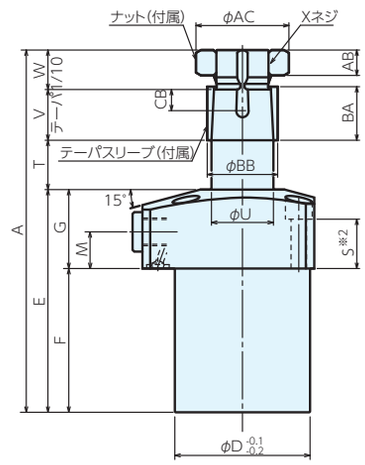

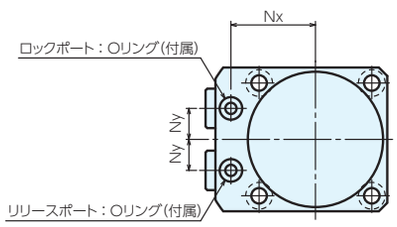

※1.　レバー位相決め用溝はロック時にポート側を向きます。
※2.　取付ボルトは付属しておりません。
　　S寸法を参考に取付高さに応じ、手配してください。
※3.　スピードコントロールバルブは付属しておりません。
※4.　ナット・テーパスリーブを含む、スイングクランプ単体の質量を示します。

■サイズ表

No.	A	B	C	D	E	F	G	H	J	K	L	M	Nx	Ny	Q	R	S	T	U
SCDA0360(L/R)	104	49	40	36	64.5	39.5	25	29	20	31.4	66	11	23.5	8	7.5	4.5	16	15.5	15
SCDA0400(L/R)	115	54	45	40	71.5	46.5	25	31.5	22.5	34	73	11	26	9	9	5.5	15	16.5	18
SCDA0480(L/R)	128.5	61	51	48	79	51	28	35.5	25.5	40	83	13	30	11	9	5.5	17.5	17.5	22
SCDA0550(L/R)	145.5	69	60	55	89	59	30	39	30	47	88	12	33.5	12	11	6.8	17	20.5	25

No.	V	W	X 呼びXピッチ	Y	Z 面取り	AA	AB	AC	BB	CA	CB	CC	JA	JB	ロックポート/リリースポート	O リング	ロック時	リリース時
SCDA0360(L/R)	13	11	M14X1.5	5	C2	22	7	24.5	17	6	6.5	4	3.5	14	G1/8	1BP5	4.8	7.2
SCDA0400(L/R)	15	12	M16X1.5	6	C3	24	8	26.5	20	7	6.5	4	3.5	14	G1/8	1BP5	7.3	10.9
SCDA0480(L/R)	18	14	M20X1.5	8	C3	30	9	33	25	9	7.5	5	3.5	14	G1/8	1BP5	10.8	16.7
SCDA0550(L/R)	21	15	M22X1.5	8	C3	32	10	35.5	28	10	9.5	6	3.5	14	G1/8	1BP5	19	28.1

■仕様・価格表

オーダーNo.	No.	ロック時スイング方向	ロックシリンダ面積 cm²	全ストローク	スイングストローク(90°)	ロックストローク	スイング角度精度	ロックスイング完了位置繰返し精度	質量kg	価格
114430	SCDA0360R	時計回り	3.54	13.5	5.5	8	90°± 3°	± 0.5	0.7	92,000
114431	SCDA0360L	反時計回り							0.7	92,000
114432	SCDA0400R	時計回り	5.0	14.5	6.5	8	90°± 3°	± 0.5	0.9	92,500
114433	SCDA0400L	反時計回り							0.9	92,500
114434	SCDA0480R	時計回り	6.95	15.5	7.5	8	90°± 3°	± 0.5	1.4	97,500
114435	SCDA0480L	反時計回り							1.4	97,500
114436	SCDA0550R	時計回り	10.3	18.5	8.5	10	90°± 3°	± 0.5	2	101,000
114437	SCDA0550L	反時計回り							2	101,000

■クランプ力計算式

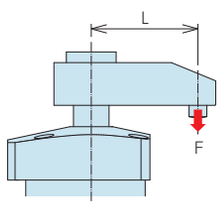

No.	計算式 KN
SCDA0360(L/R)	$F=\frac{P(1-0.0021\times L)}{2.9379+0.0052\times L}$
SCDA0400(L/R)	$F=\frac{P(1-0.0016\times L)}{2.0920+0.0040\times L}$
SCDA0480(L/R)	$F=\frac{P(1-0.0009\times L)}{1.4892+0.0018\times L}$
SCDA0550(L/R)	$F=\frac{P(1-0.0011\times L)}{1.0039+0.0011\times L}$

F: クランプ力(kN)
P：供給油圧(MPa)
L：ピストン中心からクランプポイントまでの距離(mm)。

■スイングレバー設計寸法

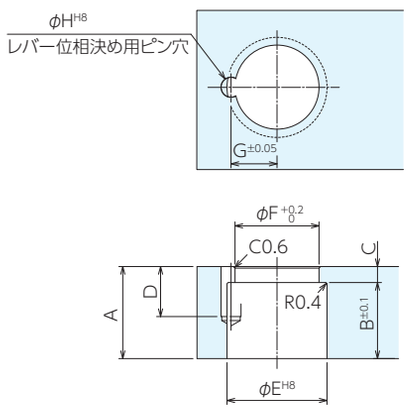

スイングレバーの設計製作時に参考としてください。

No.	A	B	C	D	E	F	G	H	位相決めピン(参考)
SCDA0360(L/R)	17	14	3	10.5	17 $^{+0.027}_{0}$	15	8	4 $^{+0.018}_{0}$	φ4(h8)x10
SCDA0400(L/R)	19	16	3	10.5	20 $^{+0.033}_{0}$	17	9	4 $^{+0.018}_{0}$	φ4(h8)x10
SCDA0480(L/R)	23	19	4	12.5	25 $^{+0.033}_{0}$	21	11.5	5 $^{+0.018}_{0}$	φ5(h8)x12
SCDA0550(L/R)	26	22	4	14.5	28 $^{+0.033}_{0}$	23.5	13	6 $^{+0.018}_{0}$	φ6(h8)x14

⚠ 注意事項

スイングレバー設計時には「クランプ力線図」(P21)を参照ください。

■取付加工寸法

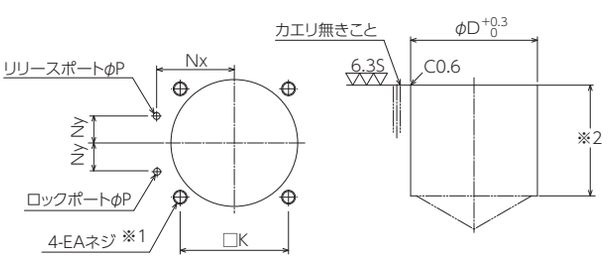

※1. 取付ボルト用のEAネジ深さはS寸法を参考に取付高さに応じ、決定願います。
※2. 本体取付穴φDの深さはF寸法を参考に取付高さに応じ、決定願います。

No.	D	F	K	Nx	Ny	P	S	EA
SCDA0360(L/R)	36	39.5	31.4	23.5	8	3	16	M4 × 0.7
SCDA0400(L/R)	40	46.5	34	26	9	3	15	M5 × 0.8
SCDA0480(L/R)	48	51	50	30	11	3	17.5	M5 × 0.8
SCDA0550(L/R)	55	59	47	33.5	12	3	17	M6

油圧スイングクランプ RoHS対応

HYDRAULIC SWING CLAMP　No.E-1112

油圧単動スイングクランプ(2.5～7MPa仕様)

最高使用圧力　7.0MPa

最低作動圧力　2.5MPa
無負荷でクランプが動作する最低圧力を示します。

耐圧　10.5MPa　使用温度　0～70℃

配管方式　ガスケットタイプ(Gネジプラグ付)

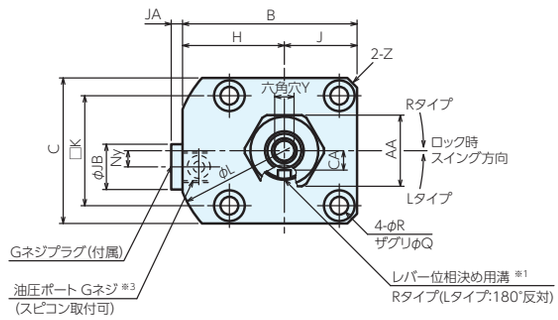

■断面構造

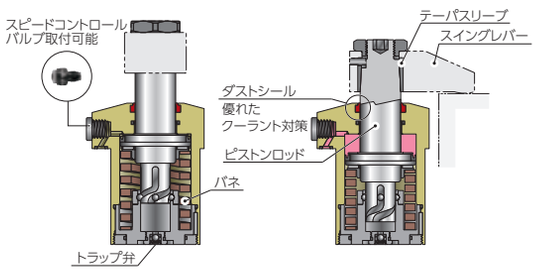

リリース時
油圧供給を断つと、バネにより
リリース動作を行います。

ロック時
油圧ポートに油圧供給すると
ロック動作を行います。

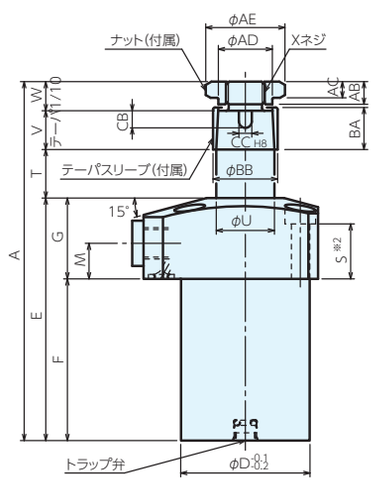

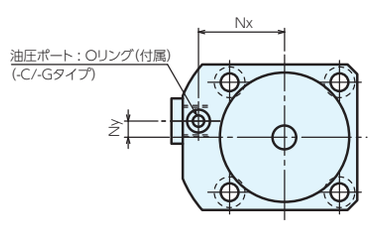

注意事項　※1.　レバー位相決め用溝は、ロック時にポート側を向きます。
※2.　取付ボルトは付属しておりません。
S寸法を参考に取付高さに応じ、手配してください。
※3.　スピードコントロールバルブは付属しておりません。
※4.　ナット・テーパスリーブを含む、スイングクランプ単体の
質量を示します。

■サイズ表

No.	A	B	C	D	E	F	G	H	J	K	L	M	Nx	Ny	Q	R	S	T	U	V
SCSA0361(L/R)	103.5	49	40	36	73	48	25	29	20	31.4	63	11	23.5	5	7.5	4.5	18	14.5	15	9
SCSA0401(L/R)	111	54	45	40	75	50	25	31.5	22.5	34	68	11	26	5	9.5	5.5	17	15	18	12
SCSA0481(L/R)	121	61	51	48	80	52	28	35.5	25.5	40	73	13	30	0	9.5	5.5	18.5	16	22	14
SCSA0551(L/R)	137.5	69	60	55	87	59	28	39	30	47	80	12	33.5	0	11	6.8	17	18.5	25	20

No.	W	X 呼びXピッチ	Y	Z 面取り	AA	AB	AC	AD	AE	BA	BB	CA	CB	CC	JA	JB	Gネジ プラグ	O リング	シリンダ 容量cm3
SCSA0361(L/R)	7	M10X1	5	C2	19	5.8	4	13.8	21.2	9.5	17	5	4	3	3.5	14	G1/8	1BP5	7.2
SCSA0401(L/R)	9	M12X1.5	6	C3	22	7	5	16.6	24.5	13	20	6	5.3	4	3.5	14	G1/8	1BP5	10.9
SCSA0481(L/R)	11	M16X1.5	8	C3	24	9	6	20.5	26.5	15	25	8	5.3	4	3.5	14	G1/8	1BP5	16.7
SCSA0551(L/R)	12	M18X1.5	8	(φ80)	30	10	7	22.9	33	21	28	9	5.3	4	3.5	14	G1/8	1BP5	28.1

■仕様・価格表

オーダーNo.	No.	レバー方向※	ロックシリンダ面積 ㎠	全ストローク	スイングストローク(90°)	ロックストローク	スイング角度精度	ロックスイング完了位置繰返し精度	戻しバネ力 kN max	戻しバネ力 kN min	質量 kg	価格
126173	SCSA0361R	右	4.0	12.5	4.5	8	90°± 3°	± 0.5°	0.58	0.33	0.5	82,500
126174	SCSA0361L	左									0.5	82,500
126175	SCSA0401R	右	5.5	13	5	8			0.76	0.45	0.6	82,500
126176	SCSA0401L	左									0.6	82,500
126177	SCSA0481R	右	7.5	14	6	8			0.89	0.59	0.8	87,000
126178	SCSA0481L	左									0.8	87,000
126179	SCSA0551R	右	10.3	16.5	6.5	10			1.41	0.83	1.2	98,500
126180	SCSA0551L	左									1.2	98,500

■クランプ力計算式

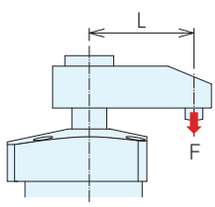

No.	計算式 KN
SCSA0361(L/R)	$F=\dfrac{P-1.29}{2.85+0.0124\times L}$
SCSA0401(L/R)	$F=\dfrac{P-1.22}{2.04+0.0084\times L}$
SCSA0481(L/R)	$F=\dfrac{P-1.09}{1.45+0.0044\times L}$
SCSA0551(L/R)	$F=\dfrac{P-1.22}{1.07+0.0033\times L}$

F: クランプ力(kN)
P：供給油圧(MPa)
L：ピストン中心からクランプポイントまでの距離(mm)。

■スイングレバー設計寸法

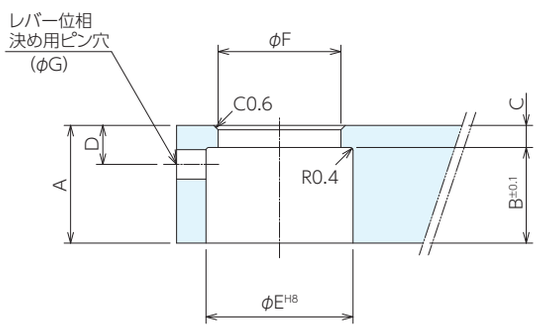

スイングレバーの設計製作時に参考としてください。

No.	A	B	C	D	E	F	G
SCSA0361(L/R)	12	9.5	2.5	4.3	17	$13.9^{+0.027}_{0}$	3
SCSA0401(L/R)	16	13	3	5.3	$20^{+0.033}_{0}$	$16.7^{+0.15}_{0}$	4
SCSA0481(L/R)	19	15	4	6.3	$25^{+0.033}_{0}$	$20.6^{+0.15}_{0}$	4
SCSA0551(L/R)	25	21	4	6.3	$28^{+0.033}_{0}$	$23.0^{+0.15}_{0}$	4

⚠ 注意事項

スイングレバー設計時には「クランプ力線図」(P21)を参照ください。

■取付加工寸法

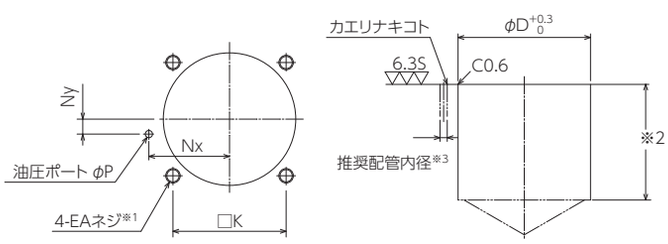

※1. 取付ボルト用のEAネジ深さはS寸法を参考に取付高さに応じ、決定願います。
※2. 本体取付穴φDの深さはF寸法を参考に取付高さに応じ、決定願います。
※3. 推奨配管内径は参考値です。クランプ使用台数や配管距離に応じて適宜変更願います。

No.	D	F	K	Nx	Ny	P	S	EA
SCSA0361(L/R)	36	48	31.4	23.5	5	3	18	M4 × 0.7
SCSA0401(L/R)	40	50	34	26	5	3	17	M5 × 0.8
SCSA0481(L/R)	48	52	40	30	0	3	18.5	M5 × 0.8
SCSA0551(L/R)	55	59	47	33.5	0	3	17	M6

油圧スイングクランプ RoHS対応

■クランプ力線図

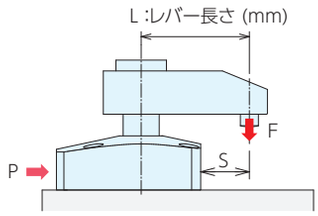

P : 供給油圧 (MPa)
F : クランプ力 (kN)

注意事項
1. 本グラフは、クランプ力(kN)と供給油圧(MPa)の関係を示しています。
2. シリンダ出力(L=0時)はクランプ力計算式では求められません。
3. 供給油圧や取付姿勢等の条件により、慣性モーメントの大きいレバーではスイング動作ができない場合があります。
4. クランプ力は、レバーが水平位置でロックした時の能力を示します。
5. クランプ力はレバー長さにより変化します。レバー長さに適した供給油圧で使用してください。
6. 使用不可範囲で使用されますと、変形・かじり・油漏れ等の原因になります。
7. 本グラフは参考値のため、詳細はクランプ力計算式から算出願います。

■油圧複動スイングクランプ

(例) SCDA0408を使用した場合
供給油圧5.0MPa 、レバー長さL=50mmの時、クランプ力は約3.1kN となります。

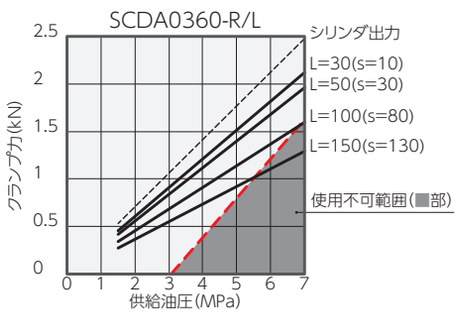

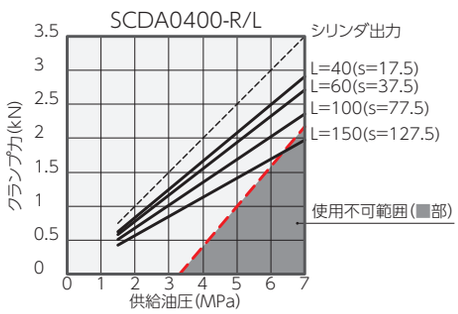

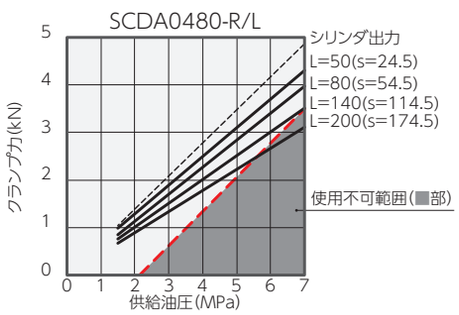

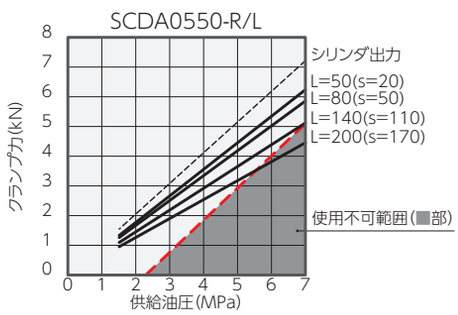

■油圧単動スイングクランプ

(例) SCSA0481を使用した場合
供給油圧5.0MPa 、レバー長さL=50mmの時、クランプ力は約2.3kN となります。

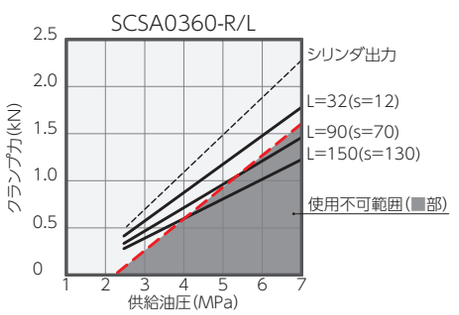

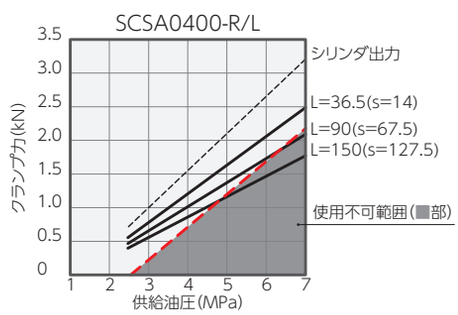

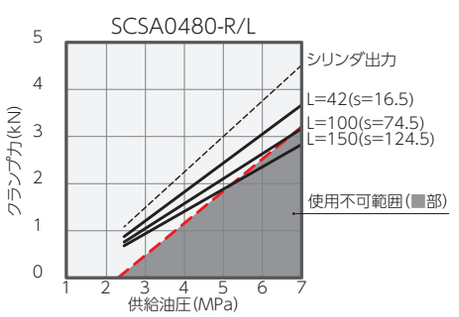

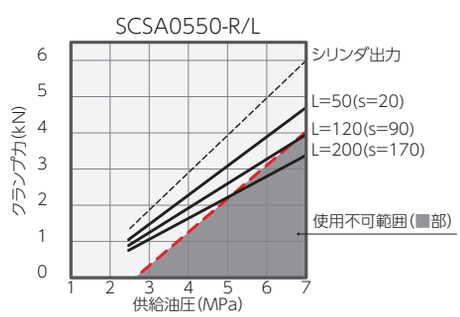

■許容動作時間グラフ

スイング動作時間の調整

本グラフは、レバー慣性モーメントに対する許容動作時間を示します。
使用するレバーの慣性モーメントにより、
動作時間がグラフに示す動作時間より遅くなるように調整してください。

動作速度が速すぎると、停止精度の悪化や内部部品の損傷を招く原因となります。

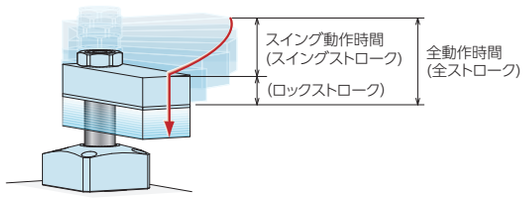

■油圧複動スイングクランプ

SCDA0360

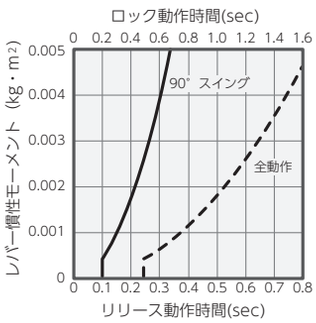

SCDA0400

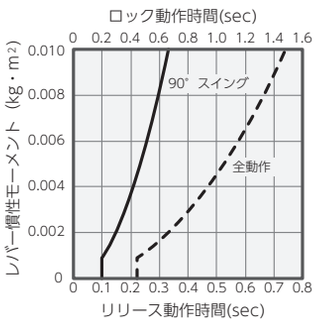

SCDA0480

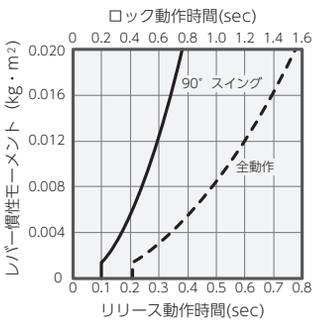

SCDA0550

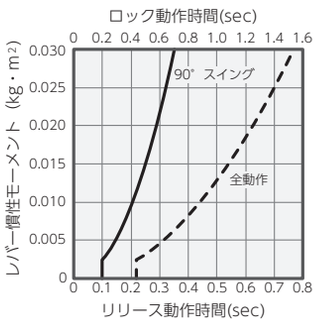

■油圧単動スイングクランプ

SCSA0361

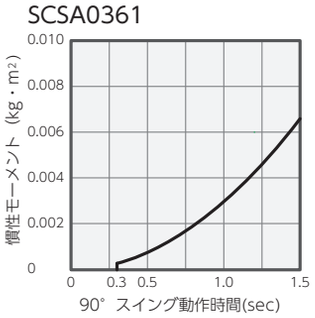

SCSA0401

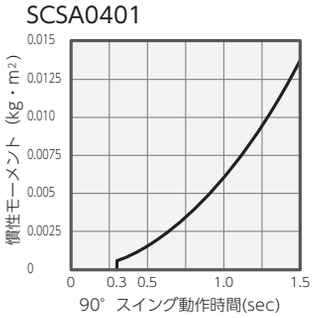

SCSA0481

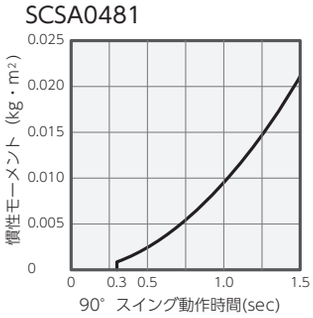

SCSA0551

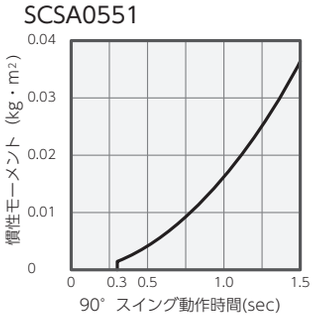

■慣性モーメントの求め方(概算式)

I :慣性モーメント(kg·m²)　　L,L₁,L₂,K,b:長さ(m)　　m,m₁,m₂,m₃:質量(kg)

① 長方形板(直方体)で、回転軸が板に垂直で一端

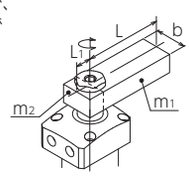

$$I = m_1 \frac{4L^2+b^2}{12} + m_2 \frac{4L_1^2+b^2}{12}$$

② 長方形板(直方体)で、回転軸が板に垂直で重心位置

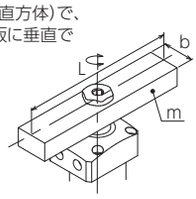

$$I = m \frac{L^2+b^2}{12}$$

③ レバー先端に負荷がある

$$I = m_1 \frac{4L^2+b^2}{12} + m_2 \frac{4L_1^2+b^2}{12} + m_3K^2 + m_3 \frac{L_2^2+b^2}{12}$$

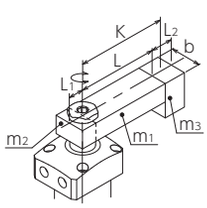

■全動作時間計算式

油圧複動スイングクランプ

ロック全動作時間（sec）=ロック時90°スイング動作時間（sec）× $\frac{\text{全ストローク（mm）}}{\text{スイングストローク（mm）}}$

リリース全動作時間（sec）=リリース時90°スイング動作時間（sec）× $\frac{\text{全ストローク（mm）}}{\text{スイングストローク（mm）}}$

全動作時間（sec）= 90°スイング動作時間（sec）× $\frac{\text{全ストローク（mm）}}{\text{スイングストローク（mm）}}$

■許容動作時間グラフの読み方

SCDA0480を使用した場合

慣性モーメント 0.0068kg·m²のレバーを使用時

①ロック時90°スイング動作時間　：約0.44秒以上
②リリース時90°スイング動作時間　：約0.22秒以上
③ロック全動作時間　：約0.9秒以上
④リリース全動作時間　：約0.45秒以上

1. 本グラフの全動作時間はフルストローク時の許容動作時間を示します。

SCDA0480

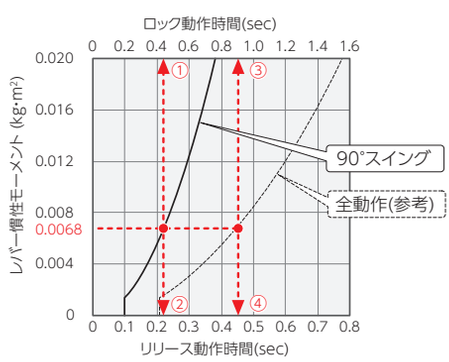

油圧リンククランプ

RoHS対応

HYDRAULIC LINK CLAMP　No.E-1111

油圧複動リンククランプ

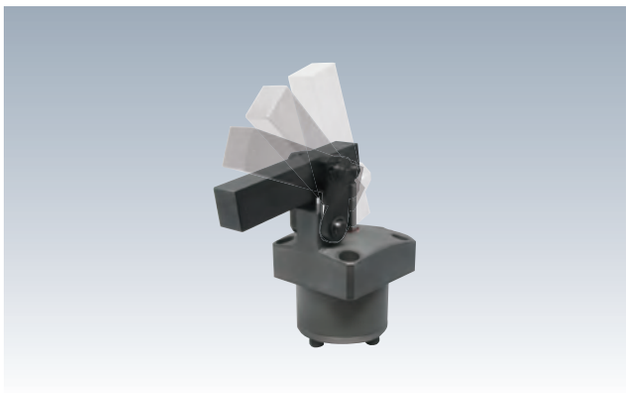

最高使用圧力　7.0MPa

最低作動圧力　0.5MPa

無負荷でクランプが動作する最低圧力を示します。

耐圧　10.5MPa　使用温度　0～70℃

配管方式　ガスケットタイプ(Gネジプラグ付)

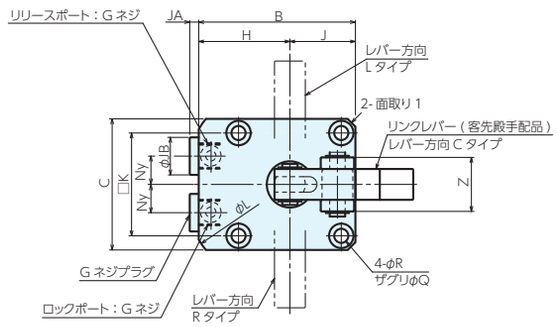

■断面構造

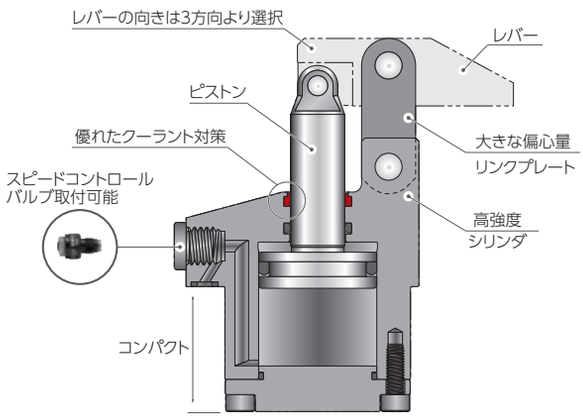

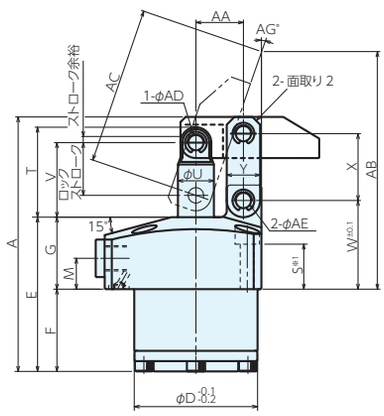

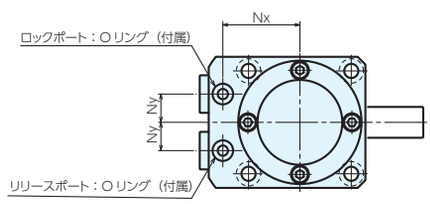

※1. 取付ボルトは付属しておりません。
S寸法を参考に取付高さに応じ、手配してください。
※レバー取付用のピンは、付属のピン(φADf6、φAEf6、HRC60相当)をご使用願います。

■サイズ表

No.	A	B	C	D	E	F	G	H	J	K	L	M	Nx	Ny	Q	R	S	T
LCDA0360(L/C/R)	78.5	49	40	36	48	23	25	29	20	31.4	66	11	23.5	8	7.5	4.5	15.5	27
LCDA0400(L/C/R)	87.5	54	45	40	54	29	25	31.5	22.5	34	72	11	26	9	9	5.5	15	30.5
LCDA0480(L/C/R)	99.0	61	51	48	60	32	28	35.5	25.5	40	81	12	30	11	9	5.5	16	35
LCDA0550(L/C/R)	110.5	69	60	55	65	37	28	39	30	47	88	12	33.5	12	11	6.8	13.5	37.5

No.	Y	Z	面取り1	面取り2	AA	AB	AC	AD	AE	AG	JA	JB	ロックポート/リリースポート	Oリング
LCDA0360(L/C/R)	11	19	C2	C2.5	14.5	74.3	47.3	5	5	19.6	3.5	14	G1/8	IBP5
LCDA0400(L/C/R)	13	21	C3	C3	16	77.7	50.2	6	6	20.2	3.5	14	G1/8	IBP5
LCDA0480(L/C/R)	13	24	C3	C3	18.5	92.4	61.2	6	6	18.9	3.5	14	G1/8	IBP5
LCDA0550(L/C/R)	16	28	C3	C3	21	101.9	71.7	6	8	19.9	3.5	14	G1/8	IBP5

■仕様・価格表

オーダーNo.	No.	レバー方向 ※1	ロック シリンダ面積 ㎠	無記号選択時シリンダ容量 ロック時	無記号選択時シリンダ容量 リリース時	全 ストローク ※2	ロック ストローク ※2	ストローク 余裕 ※2	質量kg	価格
114410	LCDA0360L	左	4.52	8.4	6.9	18.5	16	2.5	0.6	62,000
114411	LCDA0360C	中央							㎠	62,000
114412	LCDA0360R	右							0.6	62,000
114413	LCDA0400L	左	5.31	10.9	8.6	20.5	17.5	3.0	0.7	62,000
114414	LCDA0400C	中央							0.7	62,000
114415	LCDA0400R	右							0.7	62,000
114416	LCDA0480L	左	7.07	16.6	13	23.5	20.5	3.0	1.1	65,000
114417	LCDA0480C	中央							1.1	65,000
114418	LCDA0480R	右							1.1	65,000
114419	LCDA0550L	左	9.62	25	19.8	26	23	3.0	1.6	70,000
114420	LCDA0550C	中央							1.6	70,000
114421	LCDA0550R	右							1.6	70,000

※1：配管ポート位置を手前に置いたときのレバー方向を示します。
※2：ピストンロッドのストロークを示します。

■クランプ力計算式

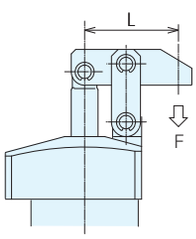

No.	計算式 KN
LCDA0360(L/C/R)	$F=\frac{5.90\times P}{L-14.5}$
LCDA0400(L/C/R)	$F=\frac{7.64\times P}{L-16}$
LCDA0480(L/C/R)	$F=\frac{11.76\times P}{L-18.5}$
LCDA0550(L/C/R)	$F=\frac{18.18\times P}{L-21}$

F: クランプ力(kN)
P：供給油圧(MPa)
L：ピストン中心からクランプポイントまでの距離(mm)。

■リンクレバー設計寸法

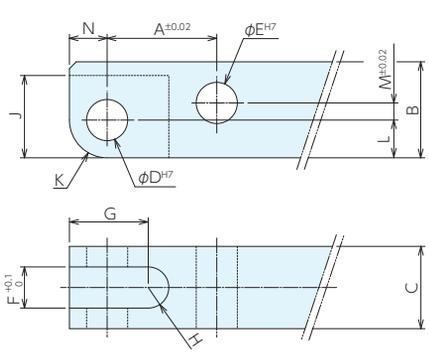

リンクレバーの設計製作時に参考としてください。

NNo.	A	B	C	D	E
LCDA0360(L/C/R)	14.5	12.5	$10^{0}_{-0.2}$	$5^{+0.012}_{0}$	$5^{+0.012}_{0}$
LCDA0400(L/C/R)	16	14	$12^{0}_{-0.3}$	$6^{+0.012}_{0}$	$6^{+0.012}_{0}$
LCDA0480(L/C/R)	18.5	16	$12^{0}_{-0.3}$	$6^{+0.012}_{0}$	$6^{+0.012}_{0}$
LCDA0550(L/C/R)	21	20	$15^{0}_{-0.3}$	$6^{+0.012}_{0}$	$8^{+0.015}_{0}$

NNo.	F	G	H	J	K	L	M	N
LCDA0360(L/C/R)	5	10	R2.5	10	R4.5	4.5	2.5	4.5
LCDA0400(L/C/R)	6	11.5	R3	12	R5.5	5.5	2.5	5.5
LCDA0480(L/C/R)	6	13	R3	13	R6	6	3.5	6
LCDA0550(L/C/R)	8	12.5	R4	13	R6	6	6	6

■取付加工寸法

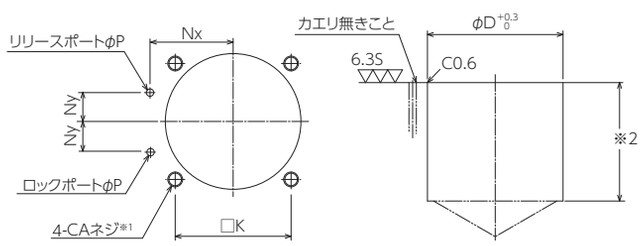

※1. 取付ボルトのCAネジ深さはS寸法を参考に取付高さに応じ、決定願います。
※2. 本体取付穴φDの深さはF寸法を参考に取付高さに応じ、決定願います。

No.	D	K	Nx	Ny	P	CA
LCDA0360(L/C/R)	36	31.4	23.5	8	3	M4
LCDA0400(L/C/R)	40	34	26	9	3	M5
LCDA0480(L/C/R)	48	40	30	11	3	M5
LCDA0550(L/C/R)	55	47	33.5	12	3	M6

⚠ 注意事項

スイングレバー設計時には「クランプ力線図」(P21)を参照ください。

油圧リンククランプ

RoHS対応

HYDRAULIC LINK CLAMP　PAT.P No.E-1110

油圧単動リンククランプ

最高使用圧力	7.0MPa	最低作動圧力	2.5MPa
耐圧	10.5MPa	使用温度	0～70℃
配管方式	ガスケットタイプ(Gネジプラグ付)		

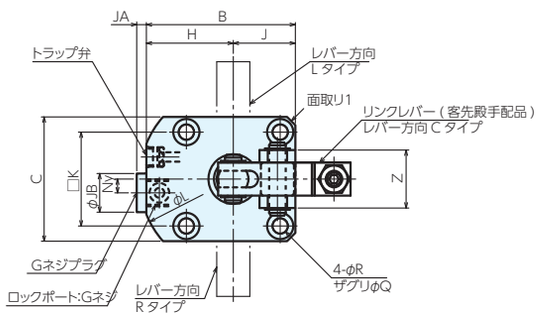

■動作説明

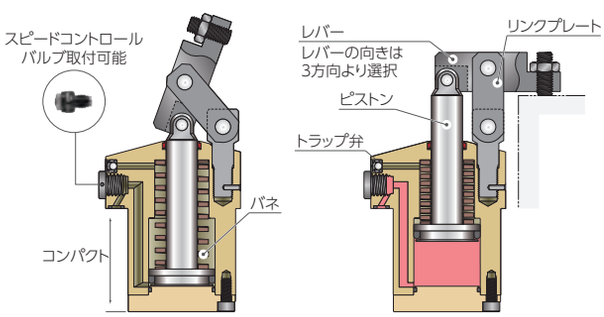

リリース時
油圧供給を断つと、バネによりリリース動作を行います。

ロック時
油圧ポートに油圧供給するとロック動作を行います。

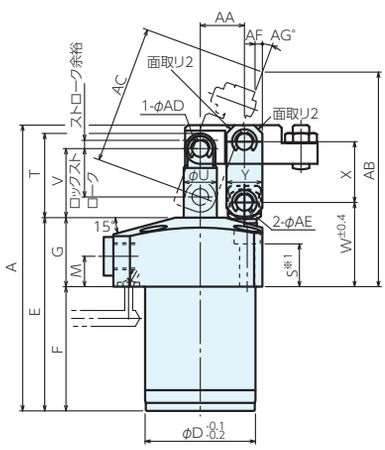

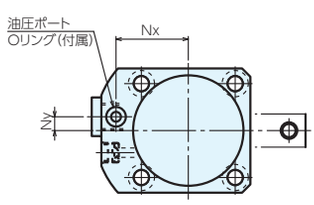

※1. 取付ボルトは付属しておりません。
S寸法を参考に取付高さに応じ、手配してください。
※レバー取付用のピンは、付属のピン(φADf6、φAEf6、HRC60相当)をご使用願います。

■サイズ表

No.	A	B	C	D	E	F	G	H	J	K	L	M	Nx	Ny	Q	R	S	T	U
LCSA0360(L/C/R)	94	49	40	36	63.5	38.5	25	29	20	31.4	63	11	23.5	5	7.5	4.5	18	27	10
LCSA0400(L/C/R)	103.5	54	45	40	70	45	25	31.5	22.5	34	68	11	26	5	9.5	5.5	15.5	30.5	12
LCSA0480(L/C/R)	114	61	51	48	75	47	28	35.5	25.5	40	73	12	30	0	9.5	5.5	17.5	35	14
LCSA0550(L/C/R)	132.5	69	60	55	87	59	28	39	30	47	80	12	33.5	0	11	6.8	15	37.5	16

No.	V	W	X	Y	Z	面取り1	面取り2	AA	AB	AC	AD	AE	AF	AG	油圧ポートGネジプラグ(推奨配管内径)	Oリング
LCSA0360(L/C/R)	22.5	30	20	11	19	C2	C2.5	14.5	74.3	47.3	5	5	2.9	19.6	G1/8(φ6)	1BP5
LCSA0400(L/C/R)	25	30.5	22	13	21	C3	C3	16	77.7	50.2	6	6	2.7	20.2	G1/8(φ6)	1BP5
LCSA0480(L/C/R)	29	34.5	26	13	21	C3	C3	18.5	92.4	61.2	6	6	4.3	18.9	G1/8(φ6)	1BP5
LCSA0550(L/C/R)	31.5	35.5	30	16	28	(φ80)	C3	21	101.9	71.7	6	8	4.7	19.9	G1/8(φ6)	1BP5

■仕様・価格表

オーダーNo.	No.	レバー方向 ※1	ロック シリンダ面積 ㎠	全 ストローク ※2	ロック ストローク ※2	ストローク 余裕 ※2	シリンダ 容量㎤	戻しバネ力kN	質量kg	価格
114398	LCSA0360L	左	3.8	18.5	16	2.5	7	0.09 ～ 0.15	0.35	59,000
114399	LCSA0360C	中央							0.35	59,000
114400	LCSA0360R	右							0.35	59,000
114401	LCSA0400L	左	4.5	20.5	17.5	3	9.3	0.10 ～ 0.21	0.4	59,000
114402	LCSA0400C	中央							0.4	59,000
114403	LCSA0400R	右							0.4	59,000
114404	LCSA0480L	左	6.2	23.5	20.5	3	14.5	0.17 ～ 0.36	0.6	62,500
114405	LCSA0480C	中央							0.6	62,500
114406	LCSA0480R	右							0.6	62,500
114407	LCSA0550L	左	9.1	26	23	3	23.6	0.24 ～ 0.44	0.9	67,000
114408	LCSA0550C	中央							0.9	67,000
114409	LCSA0550R	右							0.9	67,000

※1：配管ポート位置を手前に置いたときのレバー方向を示します。
※2：ピストンロッドのストロークを示します。

■クランプ力計算式

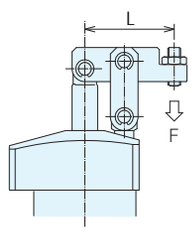

No.	計算式 KN
LCSA0360(L/C/R)	$F=\frac{4.96\times P-1.87}{L-14.5}$
LCSA0400(L/C/R)	$F=\frac{6.51\times P-2.80}{L-16}$
LCSA0480(L/C/R)	$F=\frac{10.25\times P-5.62}{L-18.5}$
LCSA0550(L/C/R)	$F=\frac{17.16\times P-7.49}{L-21}$

F: クランプ力(kN)
P：供給油圧(MPa)
L：ピストン中心からクランプポイントまでの距離(mm)。

■リンクレバー設計寸法

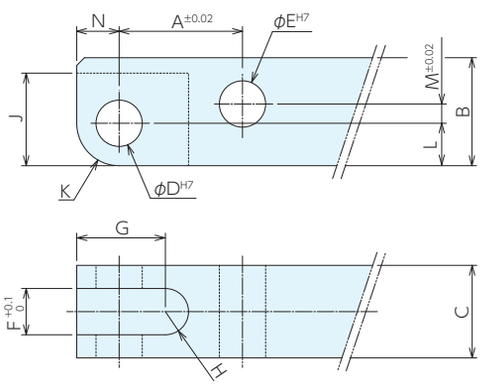

リンクレバーの設計製作時に参考としてください。

NNo.	A	B	C	D	E
LCSA0360(L/C/R)	14.5	12.5	$10^{0}_{-0.2}$	$5^{+0.012}_{0}$	$5^{+0.012}_{0}$
LCSA0400(L/C/R)	16	14	$12^{0}_{-0.3}$	$6^{+0.012}_{0}$	$6^{+0.012}_{0}$
LCSA0480(L/C/R)	18.5	16	$12^{0}_{-0.3}$	$6^{+0.012}_{0}$	$6^{+0.012}_{0}$
LCSA0550(L/C/R)	21	20	$16^{0}_{-0.3}$	$6^{+0.012}_{0}$	$8^{+0.015}_{0}$

NNo.	F	G	H	J	K	L	M	N
LCSA0360(L/C/R)	5	10	R2.5	10	R4.5	4.5	2.5	4.5
LCSA0400(L/C/R)	6	11.5	R3	12	R5.5	5.5	2.5	5.5
LCSA0480(L/C/R)	6	13	R3	13	R6	6	3.5	6
LCSA0550(L/C/R)	8	12.5	R4	13	R6	6	6	6

■取付加工寸法

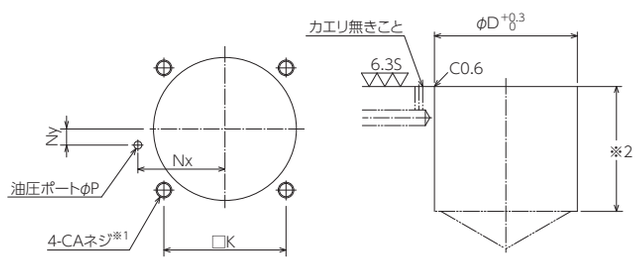

※1. 取付ボルトのCAネジ深さはS寸法を参考に取付高さに応じ、決定願います。
※2. 本体取付穴φDの深さはF寸法を参考に取付高さに応じ、決定願います。

No.	D	K	Nx	Ny	P	CA
LCSA0360(L/C/R)	36	31.4	23.5	5	3	M4
LCSA0400(L/C/R)	40	34	26	3	3	M5
LCSA0480(L/C/R)	48	40	30	0	3	M5
LCSA0550(L/C/R)	55	47	33.5	0	3	M6

油圧リンククランプ

RoHS対応

■クランプ力線図

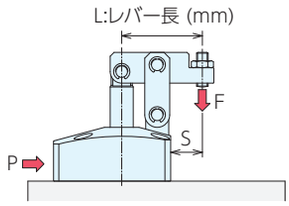

P：供給油圧 (MPa)
F：クランプ力 (kN)

注意事項
1. 本グラフは、クランプ力と供給油圧の関係を示しています。
2. シリンダ出力(L=0時)は各仕様欄の計算式では求められません。
3. 使用不可範囲で使用されますと、変形・かじり・油漏れ等の原因になります。

※1. F:クランプ力(kN)、P:供給油圧(MPa)、L:レバー長さ(mm)を示します。

■油圧複動リンククランプ

(例) LCDA0480を使用した場合

供給油圧5.0MPa 、レバー長L=42mmの時、クランプ力は約2.6kN となります。

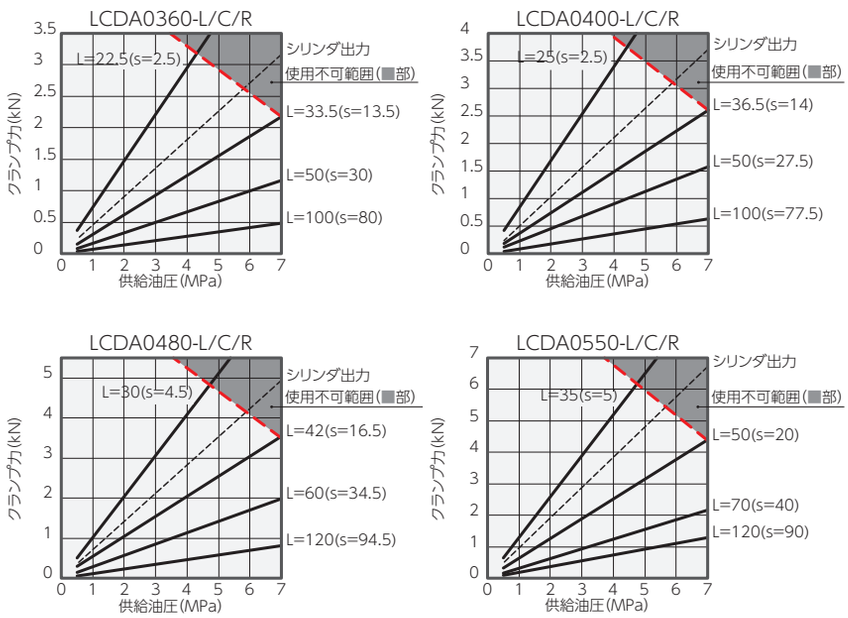

■油圧単動リンククランプ

(例) LCSA0480を使用した場合

供給油圧5.0MPa 、レバー長L=42mmの時、クランプ力は約1.9kN となります。

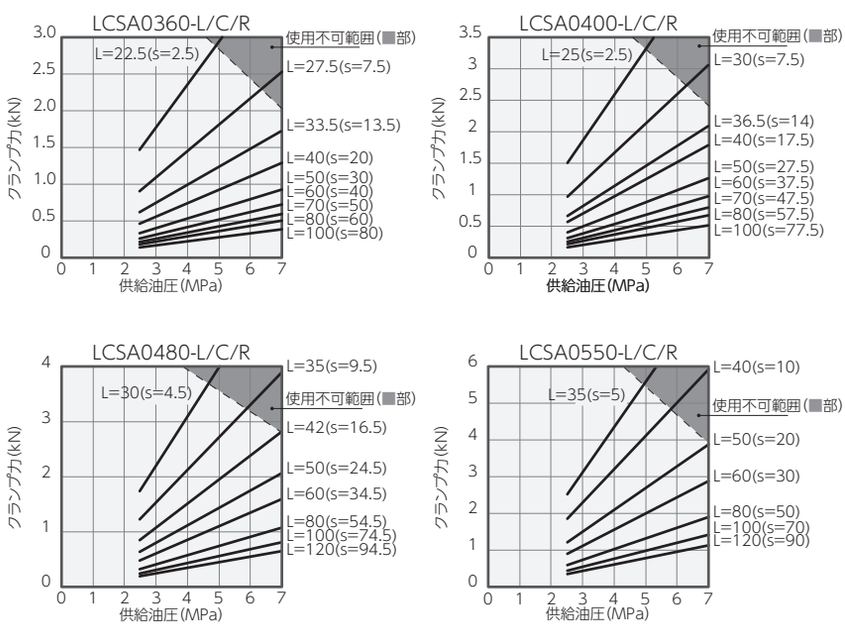

■許容偏心量グラフ

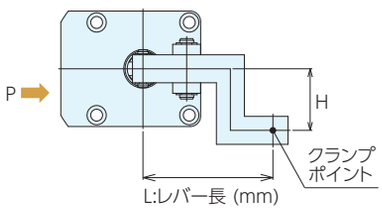

P:供給油圧 (MPa)
H:許容偏心量 (mm)

注意事項
1. 本グラフは、供給油圧に対するレバー長さと許容偏心量の関係を示しています。
2. 許容偏心量を超える偏心量での使用は、変形・かじり・油漏れ等の原因になります。
3. グラフは参考値です。極力、余裕を持った設計をしてください。

■油圧複動リンククランプ

（例）LCDA0480を使用した場合

供給油圧5.0MPa 、レバー長L=80mmの時、許容偏心量は約10mm となります。

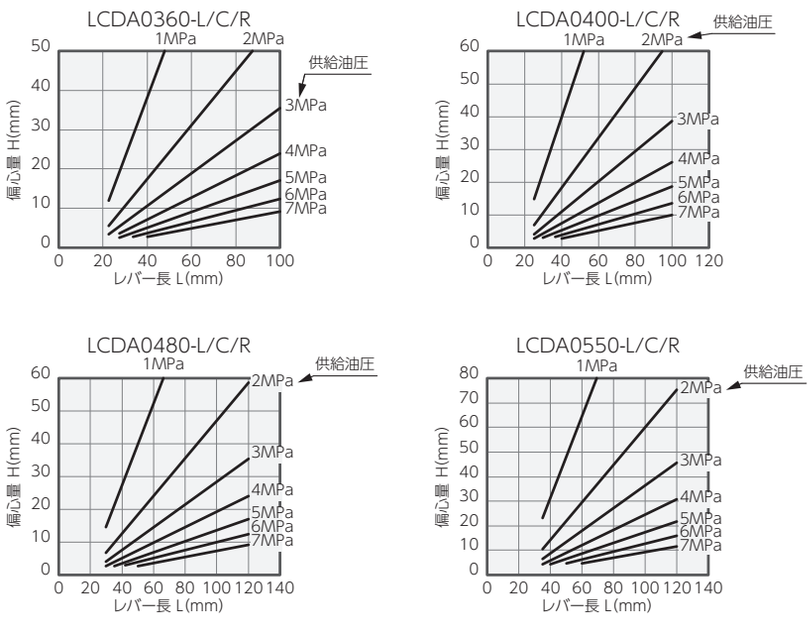

■油圧単動リンククランプ

（例）LCSA0480を使用した場合

供給油圧5.0MPa 、レバー長L=80mmの時、許容偏心量は約18mm となります。

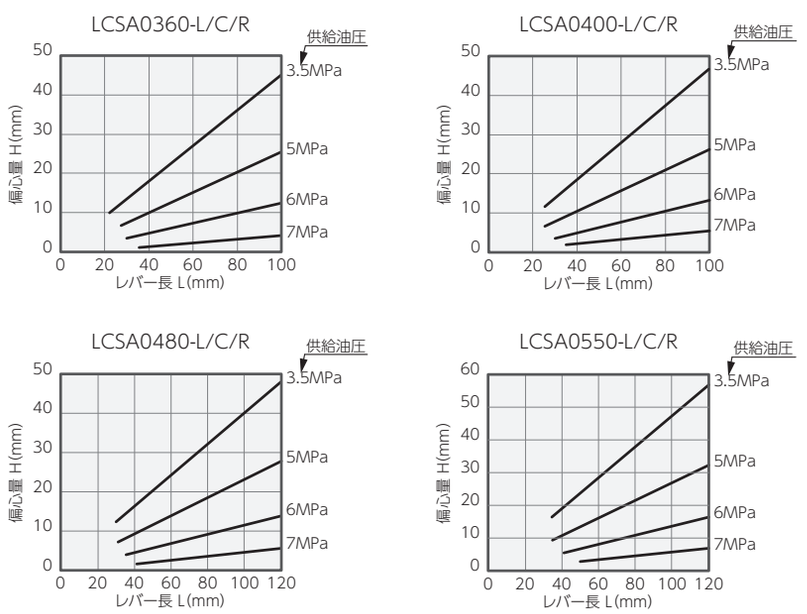

スピードコントロールバルブ

RoHS対応

最高使用圧力	7.0MPa	耐圧	10.5MPa
使用温度	0～70℃		
配管方式	ガスケットタイプ(Gネジプラグ付)		

- クランプに直接取付ができるスピードコントロールバルブです。
- 油の流量を調節することにより、動作スピードを変えることができます。

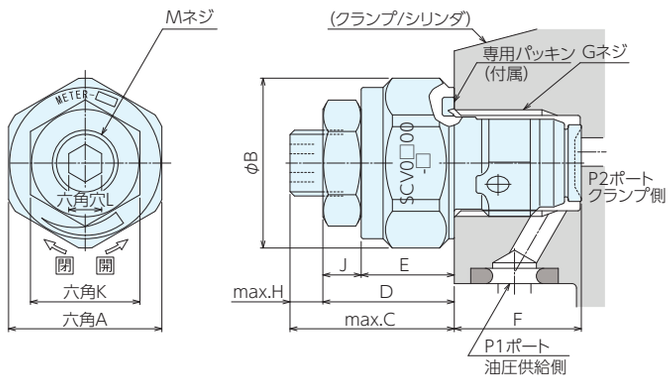

■サイズ表

No.	A	B	C	D	E	F	G	H	J	K	L	M
SCV0101-A/B	14	15.5	15	12	8.5	(11.6)	G1/8	3	3.5	10	3	M6×0.75

■価格表

オーダーNo.	No.	Gネジサイズ	クラッキング圧Mpa	最大通路面mm2	本体推奨取付トルクN·m	制御方式	質量kg	価格
150187	SCV0101-A	G1/8	0.04	2.6	10	メータイン： P1 ポート 油圧供給側 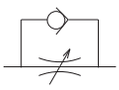 P2 ポート クランプ側	0.02	16,100
150188	SCV0101-B	G1/8	0.12	2.6	10	メータアウト： P1 ポート 油圧供給側 P2 ポート クランプ側	0.02	16,100

※制御側全開時の最小通路面積は、上表の最大通路面積と同じです。
※必ず本体推奨取付トルクで取付けてください。スピードコントロールバルブ端面はメタルシール構造のため、取付トルクが不足していると、流量調整をできない場合があります。
※1度ご使用になったSCVを他のクランプに付け換えないでください。
クランプのGネジ底面深さのバラツキにより、メタルシールが不完全となり流量調整ができない場合があります。

■使用方法

クランプに直接取付

コントロールバルブは、配管方式:Cタイプの油圧クランプ。
ワークサポートに直付けができるGネジ専用スピードコントロールバルブ・エア抜き弁・Gネジプラグです。

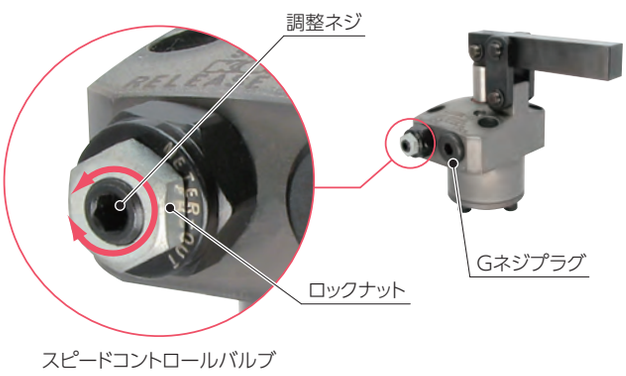

レンチ操作により、流量を調整します。

クランプの動作スピードを個別に調整できます。

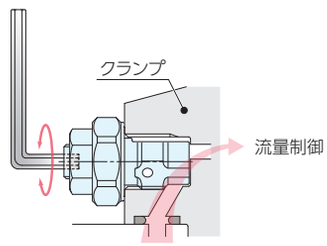

スピードコントロールバルブ本体を緩めることで、回路中のエア抜きができます。

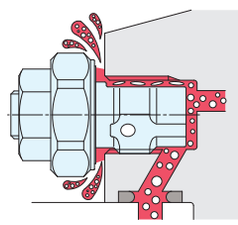

■取付対応製品

対応機器形式	SCDA□□□□-R/L 複動スイングクランプ	SCSA□□□□-R/L 単動スイングクランプ	LCDA□□□□-L/C/R 複動リンククランプ	LCSA□□□□-L/C/R 単動リンククランプ
SCV0101-A	SCDA0360-R/L SCDA0400-R/L SCDA0480-R/L SCDA0550-R/L	SCSA0360-R/L SCSA0400-R/L SCSA0480-R/L SCSA0550-R/L	LCDA0360-L/C/R LCDA0400-L/C/R LCDA0480-L/C/R LCDA0550-L/C/R	LCSA0360-L/C/R LCSA0400-L/C/R LCSA0480-L/C/R LCSA0550-L/C/R
SCV0101-B	SCDA0360-R/L SCDA0400-R/L SCDA0480-R/L SCDA0550-R/L		LCDA0360-L/C/R LCDA0400-L/C/R LCDA0480-L/C/R LCDA0550--L/C/R	

■取付加工寸法

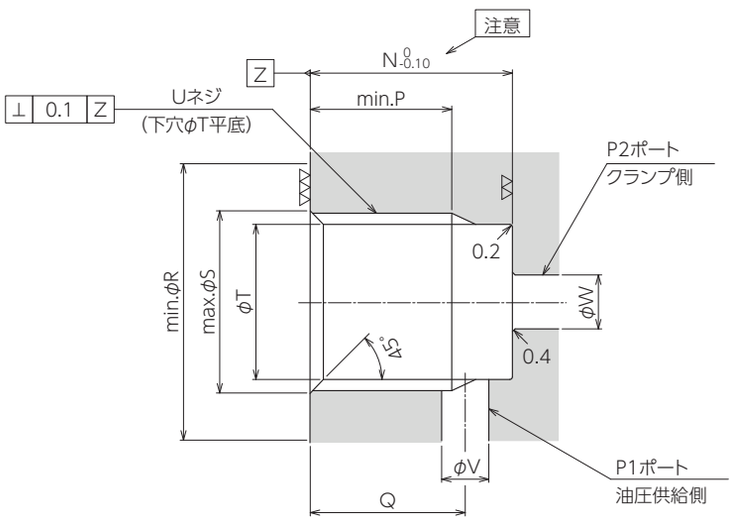

№.	N	P	Q	R(平面部)	S	T	U	V	W
SCV0100-A/B	11.5	8.5	9	16	10	8.7	G1/8	2～3	2.5～5

※▽▽▽部はシール面となるので傷等のないようにしてください。
※▽▽部はSCV端面でのメタルシール面となるので傷等のないようにしてください。(カエリトリ時に注意)
※加工穴公差部に切粉・カエリが残らないよう注意してください。
※図に示すようにP1ポートを油圧供給側、P2ポートをクランプ側として使用してください。

⚠ 注意事項

1. 油圧回路の設計に当っては、適切な回路を設計してください。
   回路設計を誤ると機器の誤動作、破損などが発生する場合があります。
2. 高圧下でのエア抜き作業は危険です。必ず低圧で実施してください。(参考:回路内機器の最低作動圧力程度)

スイングクランプA型 RoHS対応

SWING CLAMPS <TYPE A>　No.E-9317

シングルタイプ

部品名	材質	熱処理	表面処理
スイングヘッド	SCM420	焼入HRC60	黒染め
ホルダー	SCM420	焼入HRC57	-
クイックレバー	SCM420	焼入HRC58	黒染め
クイックレバー用ボルト	SCM440	焼入HRC23	黒染め

付属品 TスロットナットTNM1412K　1個

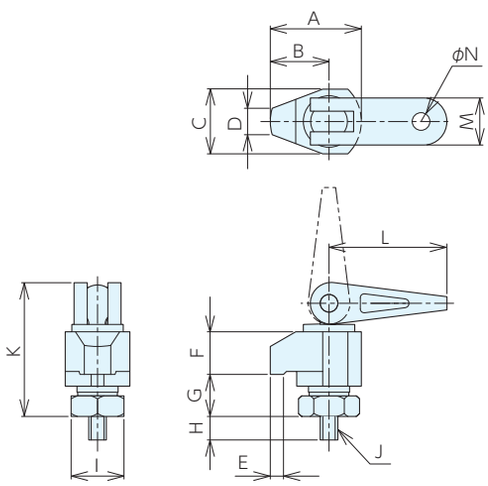

EWN44300A

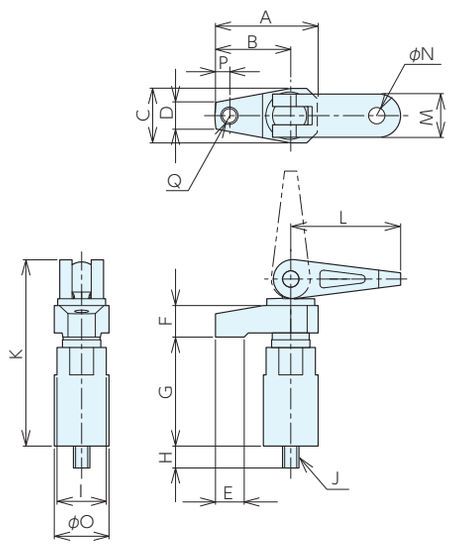

EWN40600A,40105A,40135A,60135A

■サイズ表

No.	A	B	C	D	E	F	G	H	I	J(並目)	K	L	M	N	O	P	Q(並目)
EWN44300A	62	40	44	18	9	29	25 - 30	16	36	M12x1.75	87.4- 92.4	80.3	32	12	-	-	-
EWN40600A	75	55	40	20	21	23	50 - 60	16	36	M12x1.75	106.4-116.4	80.3	32	12	40	10.5	M12x1.75
EWN40105A	75	55	40	20	21	23	70 -105	16	36	M12x1.75	126.4-161.4	80.3	32	12	40	10.5	M12x1.75
EWN40135A	75	55	40	20	21	23	100 -135	16	36	M12x1.75	156.4-191.4	80.3	32	12	40	10.5	M12x1.75
EWN60135A	89	67	50	17	22	23	101.5-136.5	16	55	M12x1.75	157.4-192.4	80.3	32	12	60	14	M12x1.75

■仕様・価格表

＊ 標準在庫品

オーダーNo.	No.	適合 T溝巾	ねじ呼び (並目)	クランプ 距離	クランプ ストローク	最大操作荷重 kN	最大締付力 kN	質量 kg	価格
＊903489	**EWN44300A**	14	M12x1.75	40	25 - 30	0.25	2	1	**39,500**
＊903490	**EWN40600A**	14	M12x1.75	55	50 - 60	0.25	2	1.2	**59,000**
＊903491	**EWN40105A**	14	M12x1.75	55	70 -105	0.25	2	1.4	**62,000**
＊903492	**EWN40135A**	14	M12x1.75	55	100 -135	0.25	2	1.7	**63,000**
＊903493	**EWN60135A**	14	M12x1.75	67	101.5-136.5	0.25	2	3	**77,000**

DOUBLE SWING CLAMPS <TYPE A>　PAT.P No.E-9337

ダブルタイプ

部品名	材質	熱処理	表面処理
スイングヘッド	SCM420	焼入HRC57	黒染め
シリンダー	S45C	焼入HRC30	-
シリンダーホルダー	SCM420	焼入HRC55	黒染め
クイックレバー	SCM420	焼入HRC58	黒染め
クイックレバー用ボルト	SCM440	焼入HRC23	黒染め

付属品　TスロットナットTNM1412K　1個

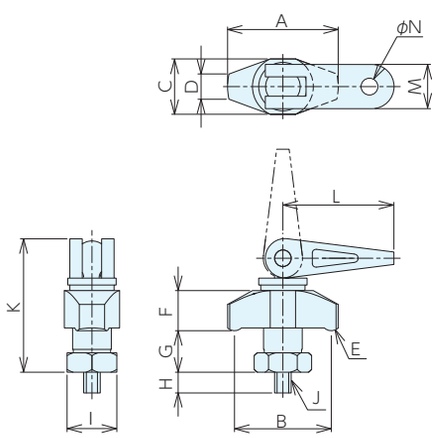

EWD44300A

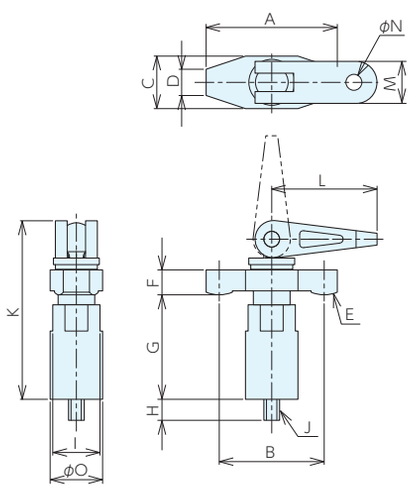

EWD40600A,40105A,40135A,60135A

■サイズ表

No.	A	B	C	D	E	F	G	H	I	J(並目)	K	L	M	N	O
EWD44300A	80	70	40	18.3	R7.25	29	27- 35	16	36	M12×1.75	93.4-101.4	80.3	32	12	-
EWD40600A	100	80	40	20	R24	19	52- 60	16	36	M12×1.75	108.4-116.4	80.3	32	12	40
EWD40105A	100	80	40	20	R24	19	75- 95	16	36	M12×1.75	131.4-151.4	80.3	32	12	40
EWD40135A	100	80	40	20	R24	19	101-120	16	36	M12×1.75	157.4-176.4	80.3	32	12	40
EWD60135A	134	114	50	20	R24	22	100-120	16	55	M12×1.75	159.4-179.4	80.3	32	12	60

■仕様・価格表

＊ 標準在庫品

オーダーNo.	No.	適合T溝巾	ねじ呼び(並目)	クランプ距離(片側)	クランプストローク	最大操作トルクN·m	最大締付力kN	質量kg	価格
＊926742	**EWD44300A**	14	M12×1.75	40	27- 35	0.25	1	1.1	**46,400**
＊926743	**EWD40600A**	14	M12×1.75	50	52- 60	0.25	1	1.6	**65,000**
＊926744	**EWD40105A**	14	M12×1.75	50	75- 95	0.25	1	1.8	**68,500**
＊926745	**EWD40135A**	14	M12×1.75	50	101-120	0.25	1	2.1	**69,000**
＊926746	**EWD60135A**	14	M12×1.75	67	100-120	0.25	1	3.5	**86,500**

※最大締付力は片側の締付力

スイングクランプA型 RoHS対応

■使用例

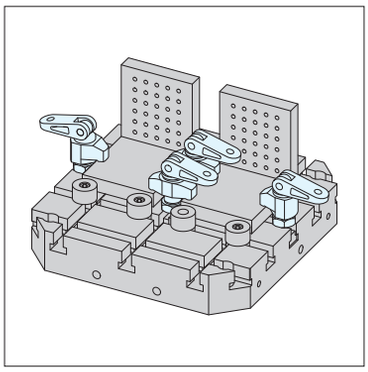

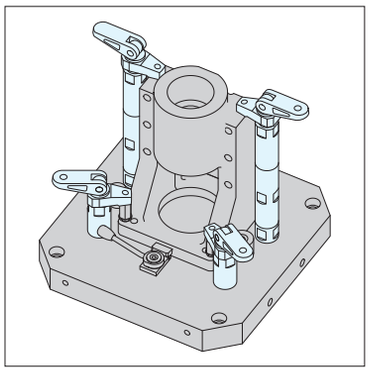

⚠ 注意事項

クイックレバーは必ず倒れた状態で使用してください。
クイックレバーの倒れが不十分だと、アンクランプ状態となり作業者が障害を負う可能性があります。
クランプ時のクイックレバーの倒れる方向は確定していません。
ハンドルの長さ、クランプ中心から180度の干渉範囲を想定してご使用ください。

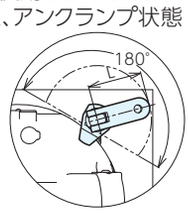

■使用方法

クイックレバーを回し、スイングヘッドがワークに当たるまで下げます。
ワークに当たったら、クイックレバーを 45 度程戻し、ハンドルを倒します。
カム機構により、スイングヘッドが下がり、クランプ状態となります。
クイックレバーを起こすと、内蔵スプリングによりクランプヘッドが上昇します。

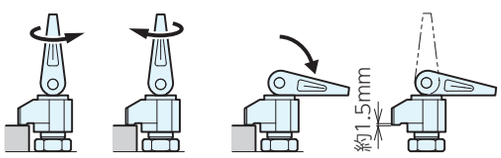

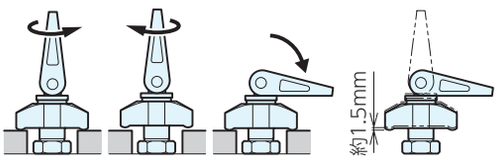

■部品構成

EWN44300A

	部品構成
①	クイックレバー
②	平行ピン
③	クイックレバー用ボルト
④	平座金
⑤	スイングヘッド
⑥	スプリング
⑦	ホルダー
⑧	六角穴付止めねじ(平先)

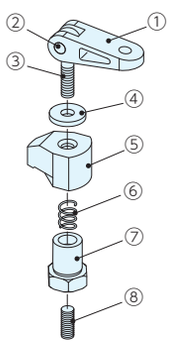

EWN40600A、40105A, 40135A,60135A

	部品構成
①	クイックレバー
②	平行ピン
③	クイックレバー用ボルト
④	平座金
⑤	スイングヘッド
⑥	スプリング
⑦	シリンダーホルダー
⑧	六角穴付止めねじ(平先)

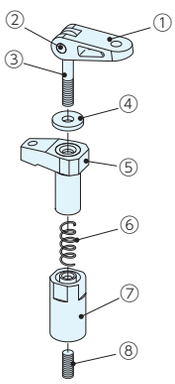

EWD44300A

	部品構成
①	クイックレバー
②	平行ピン
③	クイックレバー用ボルト
④	平座金
⑤	球面座金
⑥	スイングヘッド
⑦	スプリング
⑧	ホルダー
⑨	六角穴付止めねじ(平先)

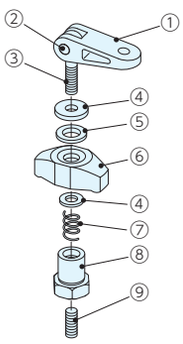

EWD40600A、40105A, 40135A,60135A

	部品構成
①	クイックレバー
②	平行ピン
③	クイックレバー用ボルト
④	平座金
⑤	球面座金
⑥	スイングヘッド
⑦	シリンダー
⑧	スプリング
⑨	シリンダーホルダー
⑩	六角穴付止めねじ(平先)

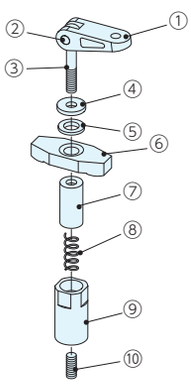

SWING CLAMPS SUPPORTING CYLINDERS　No.E-9318

ハイトアジャストサポート

材　質 SCM420　熱処理 焼入HRC60
表面処理 黒染め

●もちろんワーク固定のハイトアジャストにも使えます。
T溝にもタップ穴にも使えます。

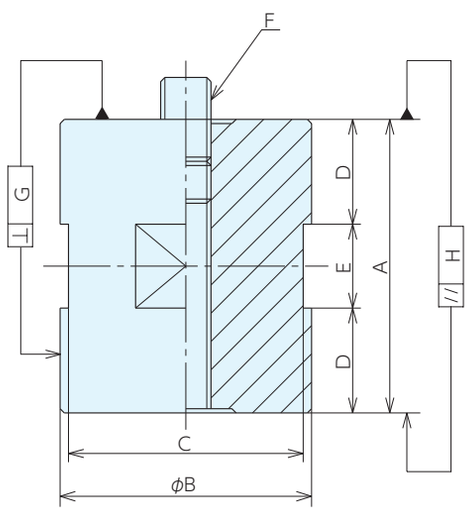

■仕様・価格表

＊ 標準在庫品

オーダーNo.	No.	$A^{-0.002}_{-0.010}$	B	C	D	E	F(並目)	G	H	質量kg	価格
＊903504	EWN331350	35	40	36	7.5	20	M12×1.75	0.02	0.005	0.33	**7,350**
＊903505	EWN331704	70	40	36	25	20	M12×1.75	0.03	0.005	0.64	**8,700**
＊903506	EWN331146	140	40	36	60	20	M12×1.75	0.07	0.005	1.34	**14,300**
＊903507	EWN331635	35	60	55	7.5	20	M12×1.75	0.02	0.005	0.70	**12,400**
＊903508	EWN331670	70	60	55	25	20	M12×1.75	0.03	0.005	1.49	**14,300**
＊903509	EWN331614	140	60	55	60	20	M12×1.75	0.07	0.005	3.05	**25,000**

■使用例

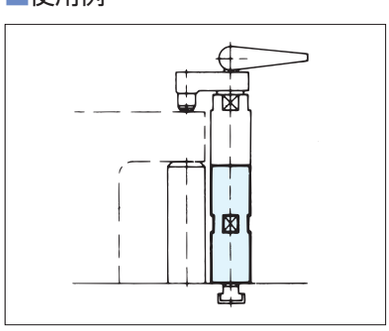

■取付方法

メネジ、又はシリンダーホルダーをスパナなどで回し、固定してください。

・T溝巾14用のTスロットナットが付属しています。
・六角穴付止めねじ(平先)は取り外しができます。

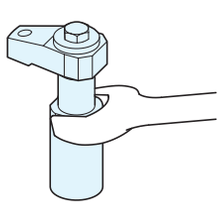

メジャーリングクイッククランプ

RoHS対応

材　質　SUS403
精　度　平行度：0.01以下　直角度：0.015以下
用　途　三次元測定機、投影機、画像測定機、顕微鏡等の測定

- 丸棒などの異形物や小さい精密製品等は口金部のV溝により、容易に保持します。
- クリップ式のレバーで簡単にクランプ。保持力の強弱はバネ部の操作にて調整可能。

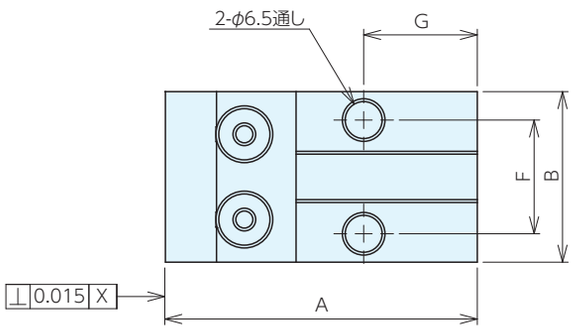

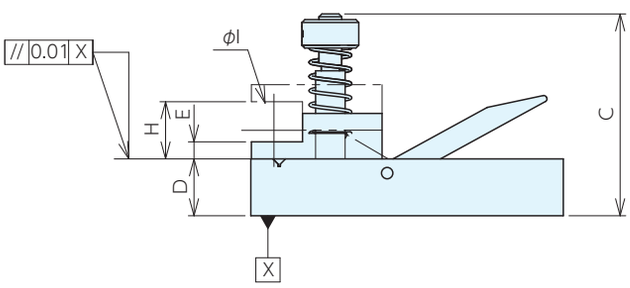

■仕様・価格表

＊ 標準在庫品

オーダーNo.	No.	A	B	C	D	E	F	G	H	I	質量g	価格
＊121329	MQC30S	55	30	35	10	3	20	20	10	10	150	53,500
＊121330	MQC45S	63	45	43	15	3	32	20	11.5	12.5	400	66,000

■使用例

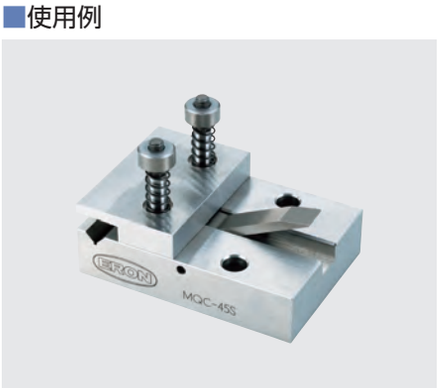

トグルダウンクランプ6800 RoHS対応

HOLD DOWN TOGGLE CLAMPS 6800　No.E-9476

安全レバー無し

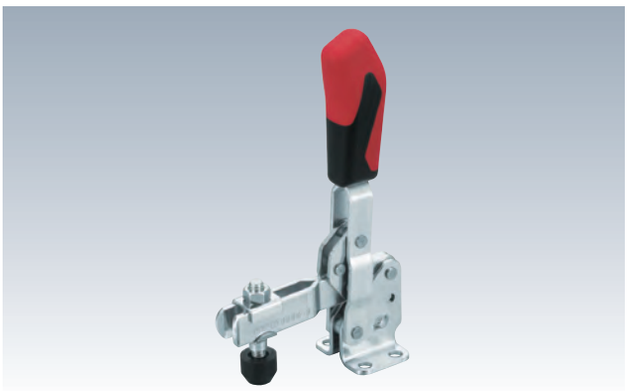

材　質 6800：SS400　6800 NI：SUS304
表面処理 6800：亜鉛メッキ　付属品 クランピングスクリュー

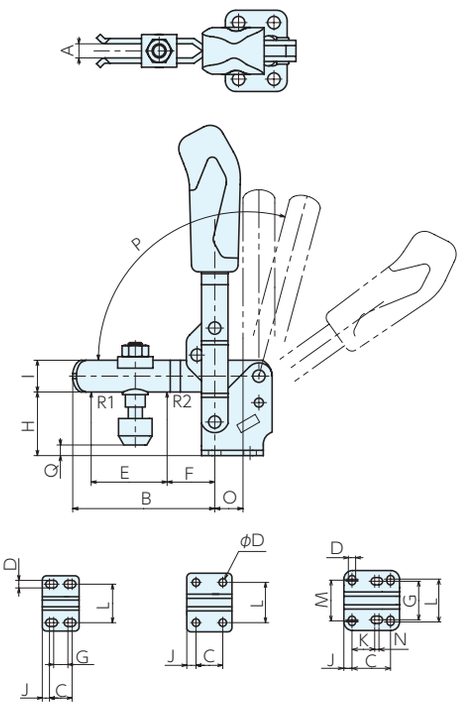

6800(NI)-0A　6800(NI)-1,3,4,6　6800(NI)-2,5

■適合アタッチメント

■サイズ表

No.	A	B	C	D	E	F	G	H	I	J	K	L	M	N	O	P	P*	Q
6800(NI)-0	4	31	13.5	4.5	16	10	8.5	17.5	8	4.3	-	23	-	-	9	95°	-	-3～ 4
6800(NI)-1	5	39	16	4.5	19	14	-	20.5	10	5.5	-	24	-	-	12	95°	-	-4～ 3
6800(NI)-2	6	54	20	5.5	25	20	24	25	12	6	12.5	30	27	-	12.5	105°	60°	-3～ 6
6800(NI)-3	8	80	20	7.1	36	26.5	-	36	18	7.5	-	32	-	-	16	105°	60°	0～12
6800-4	10	100	32	8.5	61	30	-	45	20	13	-	45	-	-	22	105°	60°	-8～21
6800-5	14	142	45	8.5	88	40	45	56	29	9.5	31.5	50	47	5	31	115°	60°	-4～34
6800-6	14	165	50	13	90	55	-	85	30	24.5	-	70	-	-	47.5	140°	60°	-7～53

※ストップピンにより、角度が変更できます。(-0、-1を除く)

■仕様・価格表

＊ 標準在庫品

オーダーNo.	No.	保持力kN		ボルト径×ピッチ×長さ(並目)	全長×全高	質量kg	価格
		R1	R2				
＊992303	6800-0	0.5	0.7	M 4×0.7 × 25	49× 81	0.06	4,750
＊992304	6800-1	0.6	1.1	M 5×0.8 × 30	60×105	0.11	5,850
＊992305	6800-2	0.8	1.2	M 6×1 × 35	78×129	0.18	7,000
＊992306	6800-3	1.2	2.5	M 8×1.25× 45	112×186	0.41	7,850
＊992307	6800-4	1.7	3	M 8×1.25× 65	140×220	0.63	10,100
＊992308	6800-5	3	5	M12×1.75× 80	195×282	1.48	16,200
＊992309	6800-6	3.4	5.5	M12×1.75×110	230×335	2.2	21,600
＊992310	6800NI-0	0.6	0.7	M 4×0.7 × 25	49× 81	0.06	8,850
＊992311	6800NI-1	0.8	1.1	M 5×0.8 × 30	60× 98	0.11	9,450
＊992312	6800NI-2	1.2	1.2	M 6×1 × 35	78×129	0.18	12,200
＊992313	6800NI-3	1.7	2.5	M 8×1.25× 45	112×186	0.34	16,000

トグルダウンクランプ6800 RoHS対応

HOLD DOWN TOGGLE CLAMPS 6800　No.E-9476

安全レバー有り

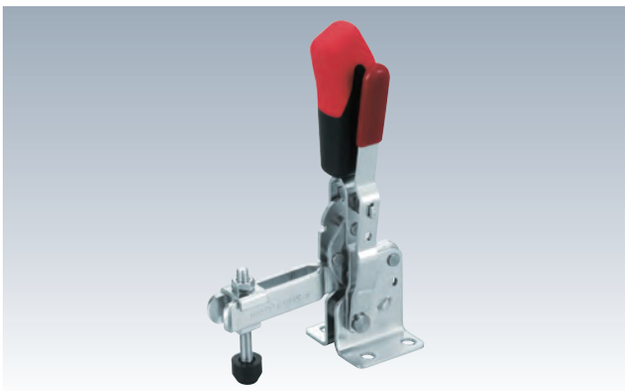

材　質　6800：SS400　6800 NI：SUS304
表面処理　6800：亜鉛メッキ
付属品　クランピングスクリュー

●安全レバーを握らないと操作ができないため、誤作動を防止します。

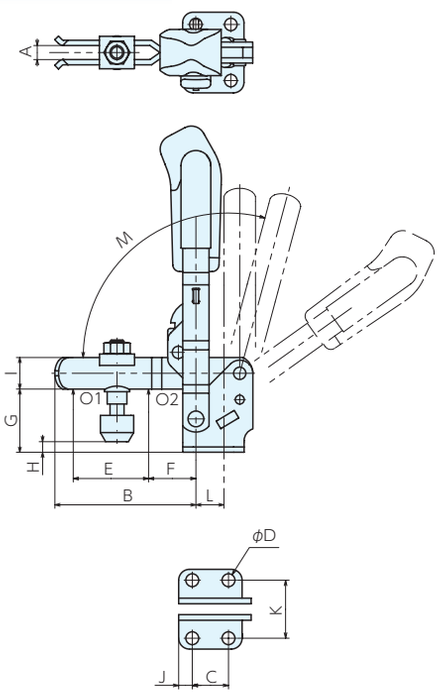

■サイズ表

No.	A	B	C	D	E	F	G	H	I	J	K	L	M	M*
6800S-2	6	54	20	5.5	25	20	25	-3～ 6	12	6	27	13	105°	60°
6800S-3	8	80	20	7.1	43	27	36	0～12	18	7.5	32	16	105°	60°
6800S-4	10	100	32	8.5	61	30	45	-8～21	20	13	45	22	105°	60°

※ストッピンにより、角度が変更できます。

■仕様・価格表

＊ 標準在庫品

オーダーNo.	No.	保持力kN		ボルト径×ピッチ×長さ(並目)	全長×全高	質量kg	価格
		O1	O2				
＊992314	6800S-2	1	1.2	M6×1　×35	78×129	0.26	13,200
＊992315	6800S-3	1.4	2.5	M8×1.25×45	112×186	0.47	14,600
＊992316	6800S-4	2	3	M8×1.25×65	140×220	0.69	17,400

■適合アタッチメント

クランピングアーム エクステンション6896
P.330 ▸

クランピングスクリュー 6890
P.331 ▸

サポーティングアーム 6895
P.333 ▸

アライニングスクリュー 6891
P.334 ▸

スプリングスクリュー 6892
P.335 ▸

ラバーキャップ6893
P.335 ▸

HOLD DOWN TOGGLE CLAMPS 6800B　No.E-9476

安全レバー無し　黒亜鉛メッキ

材　質 SS400　表面処理 黒亜鉛メッキ（つや消し）
付属品 クランピングスクリュー

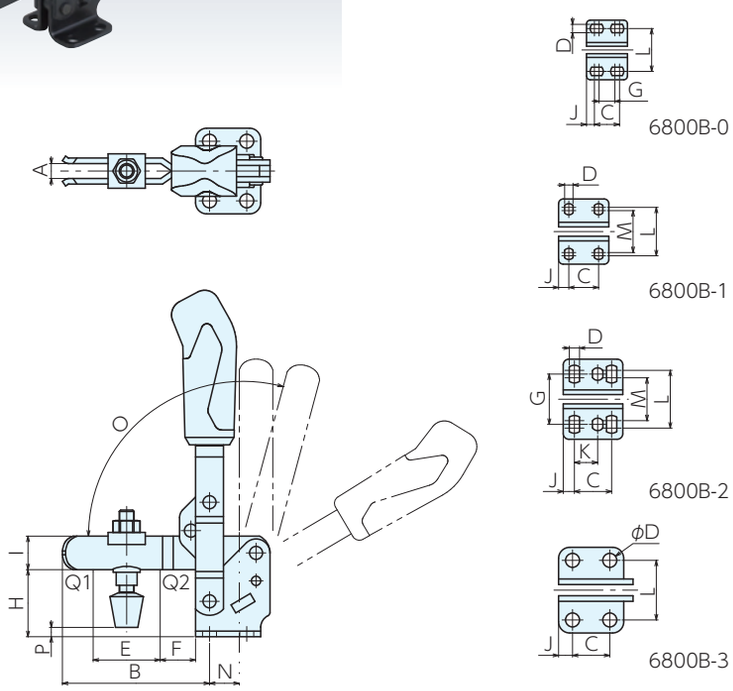

■サイズ表

No.	A	B	C	D	E	F	G	H	I	J	K	L	M	N	O	O※	P
6800B-0	4	32	13.5	4.5	14	5.5	8.5	18	8	4.3	-	23	-	9.3	95°	-	-4～6.5
6800B-1	5	39	16	4.5	18	6	-	19	10	5.5	-	26	22.5	12	95°	-	-3～2
6800B-2	6	52	20	5.5	25	11	27	23	12	6	12.5	31	23	13	105°	60°	-4～5
6800B-3	8	80	20	7.5	36	19	-	33	18	7.5	-	32	-	16	105°	60°	-3～8

※ストッププピンにより、角度が変更できます。（-0、-1 を除く）

■仕様・価格表

＊ 標準在庫品

オーダーNo.	No.	保持力kN/kgf		ボルト径×長さ	全長×全高	質量kg	価格
		Q1	Q2				
＊120614	**6800B-0**	0.5/ 51	0.7/ 71	M4×34.5	49× 81	0.06	**7,650**
＊120615	**6800B-1**	0.6/ 61	1.1/112	M5×38	60× 98	0.11	**8,150**
＊120616	**6800B-2**	0.8/ 82	1.2/122	M6×46	78×130	0.18	**10,400**
＊120617	**6800B-3**	1.2/122	2.5/255	M8×63	112×186	0.41	**12,300**

■適合アタッチメント

クランピングスクリュー 6890B

P.332 ▸

クランピングスクリュー 6880B

P.332 ▸

トグルダウンクランプ211

RoHS対応

ERON® KUKAMET

HOLD DOWN TOGGLE CLAMP 211　No.E-1146

安全レバー無し

材　質　211：SM490　S211：SUS304
表面処理　211：亜鉛メッキ
付属品　クランピングスクリュー

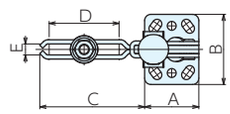

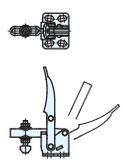

211-0 のみ

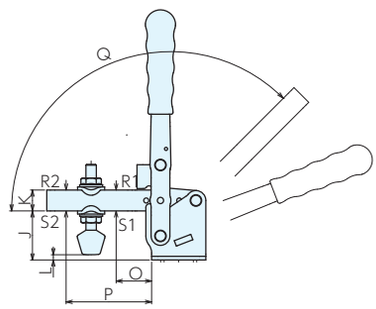

■使用例

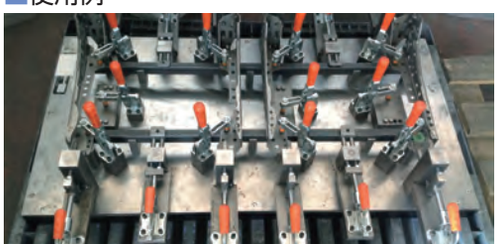

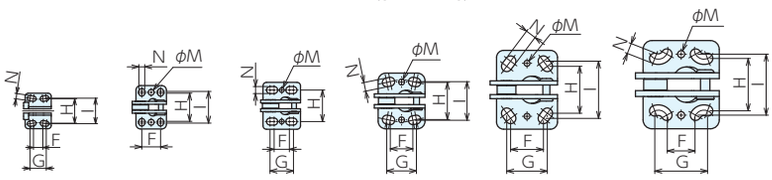

211-0　(S)211-1　(S)211-2　(S)211-3　(S)211-4　211-5

■サイズ表

No.	A	B	C	D	E	F	G	H	I	J	K	L	M	N	O	P	Q	Q※
211-0	25	34	31	20	4.25	9	15.5	23.5	24	18	8	0 ～ 6	-	5	11	22	115°	-
(S)211-1	26	37	44	26	5.25	16	-	24	27	23	10	−5 ～ 6.5	5	5	18	34	105°	-
(S)211-2	32	40	62	42	6.5	13	20	27	-	26	13	−4.5～ 4	4	6	20	50	105°	-
(S)211-3	40	47.5	67	42	8.4	19	25	31.5	32.5	37	16	−3 ～11.5	5	7.5	25	52	105°	-
211-4	52	67	100	67	10.5	28	34.5	40	48.5	47	20	−8.5～12	5	9	34	82	135°	105°
211-5	65	75	130	88	12.5	24.5	45	44.5	52	58	25	−3 ～16.5	6	9	42	107	135°	105°

※ストッププピンにより、角度が変更できます。

■仕様・価格表

＊ 標準在庫品

オーダーNo.	No.	締付力kN		保持力kN		ボルト径×ピッチ×長さ	全長×全高	質量kg	価格
		R1	R2	S1	S2				
＊130098	211-0	0.55	0.35	0.7	0.46	M 4×0.7 × 31	56× 85	0.09	2,490
＊130099	211-1	0.75	0.5	1	0.68	M 5×0.8 × 43.5	70×125	0.16	3,070
＊130100	211-2	1.2	0.7	1.4	0.93	M 6×1 × 50.5	94×141	0.24	3,220
＊130101	211-3	2	1.4	2.5	1.56	M 8×1.25× 63.5	107×187	0.41	3,590
＊130102	211-4	3	2	3.3	2.2	M10×1.5 × 87	152×240	0.89	6,150
＊130103	211-5	4.5	2.5	5	3	M12×1.75×100	195×263	1.51	8,900
＊130104	S211-1	0.75	0.5	1	0.68	M 5×0.8 × 43.5	70×125	0.16	8,600
＊130105	S211-2	1.2	0.7	1.4	0.93	M 6×1 × 50.5	94×141	0.24	9,050
＊130106	S211-3	2	1.4	2.5	1.56	M 8×1.25× 63.5	107×187	0.41	10,300

■適合アタッチメント

クランピングボルト911

P.336 ▸

クランピングボルト フットスピンドルタイプ915

P.338 ▸

クランピングボルト916

P.339 ▸

ダブルクランピングスクリュー931

P.340 ▸

角度調整クランピングボルト912

P.337 ▸

V溝アタッチメント付ボルト913

P.337 ▸

角度調整セレーションタイプ付ボルト914

P.338 ▸

HOLD DOWN TOGGLE CLAMP 211-L　No.E-1146L

安全レバー有り

材　質 SM490　表面処理 亜鉛メッキ

付属品 クランピングスクリュー

●安全レバーを握らないと操作ができないため、誤作動を防止します。

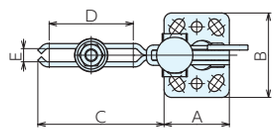

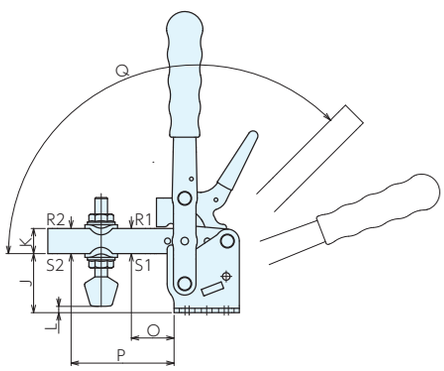

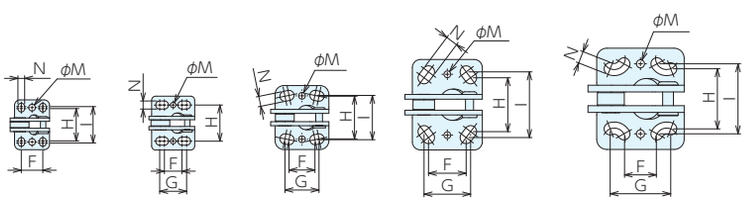

211-1-L　211-2-L　211-3-L　211-4-L　211-5-L

■サイズ表

No.	A	B	C	D	E	F	G	H	I	J	K	L	M	N	O	P	Q	Q※
211-1-L	26	37	44	26	5.25	16	-	24	27	23	10	-5 ～ 6.5	5	5	18	34	105°	-
211-2-L	32	40	62	42	6.5	13	20	27	-	26	13	-4.5～ 4	4	6	20	50	105°	-
211-3-L	40	47.5	67	42	8.4	19	25	31.5	32.5	37	16	-3 ～11.5	5	7.5	25	52	105°	-
211-4-L	52	67	100	67	10.5	28	34.5	40	48.5	47	20	-8.5～12.	5	9	34	82	135°	105°
211-5-L	65	75	130	88	12.5	24.5	45	44.5	52	58	25	-3 ～16.5	6	9	42	107	135°	105°

※ストップピンにより、角度が変更できます。

■仕様・価格表

＊ 標準在庫品

オーダーNo.	No.	締付力kN		保持力kN		ボルト径×ピッチ×長さ	全長×全高	質量kg	価格
		R1	R2	S1	S2				
＊130108	**211-1-L**	0.75	0.5	1	0.68	M 5×0.8 × 43.5	70×125	0.16	**3,650**
＊130109	**211-2-L**	1.2	0.7	1.4	0.93	M 6×1 × 50.5	94×141	0.24	**3,820**
＊130110	**211-3-L**	2	1.4	2.5	1.56	M 8×1.25× 63.5	107×187	0.41	**4,230**
＊130111	**211-4-L**	3	2	3.3	2.2	M10×1.5 × 87	152×240	0.89	**6,950**
＊130112	**211-5-L**	4.5	2.5	5	3	M12×1.75×100	195×263	1.51	**9,750**

■適合アタッチメント

クランピングボルト911

P.336 ▸

クランピングボルト フットスピンドルタイプ915

P.338 ▸

クランピングボルト916

P.339 ▸

ダブルクランピングスクリュー931

P.340 ▸

角度調整クランピングボルト912

P.337 ▸

V溝アタッチメント付ボルト913

P.337 ▸

角度調整セレーションタイプ付ボルト914

P.338 ▸

トグルダウンクランプ6802 RoHS対応

安全レバー無し

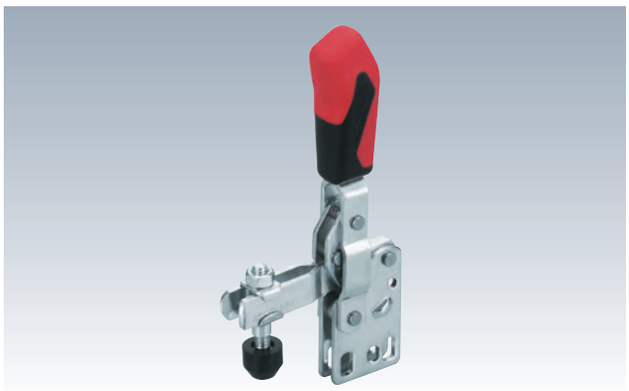

材　質 SS400　表面処理 亜鉛メッキ
付属品 クランピングスクリュー

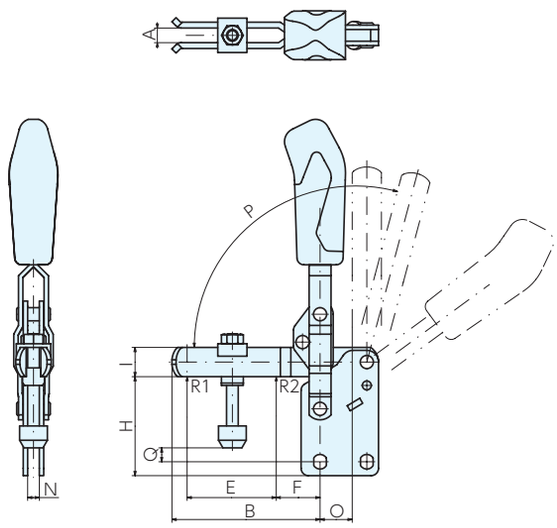

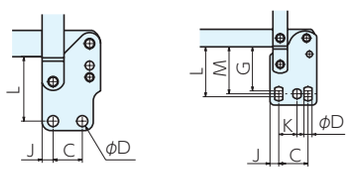

6802-13,4,6　　6802-2,5

■サイズ表

No.	A	B	C	D	E	F	G	H	I	J	K	L	M	N	O	P	P*	Q
6802-1	5	38	16	4.5	19	14	-	32	10	5.5	-	26.5	-	5	12	95°	-	2～ 9
6802-2	6	51	20	5.5	25	20	30	40	12	6	12.5	34	32	5	13	105°	60°	5～14
6802-3	8	80	20	7.5	43	27	-	50	18	7.5	-	44	-	6	16	105°	60°	8～20
6802-4	10	100	32	8.5	61	30	-	68	20	13	-	58	-	8	22	105°	60°	5～33
6802-5	14	142	45	8.5	88	40	64	76	25	9.5	31.5	66.5	65.5	10	31	115°	60°	8～45
6802-6	14	165	50.5	13	90	55	-	120	30	24.5	-	106	-	10	35.5	140°	60°	17～74

※ストッププピンにより、角度が変更できます。(6802-1を除く)

■仕様・価格表

＊ 標準在庫品

オーダーNo.	No.	保持力kN		ボルト径×ピッチ×長さ(並目)	全長×全高	質量kg	価格
		R1	R2				
＊992317	**6802-1**	0.6	1.1	M 5×0.8 × 30	60×108	0.11	**5,650**
＊992318	**6802-2**	0.8	1.2	M 6×1 × 35	78×146	0.18	**7,100**
＊992319	**6802-3**	1.2	2.5	M 8×1.25× 45	112×205	0.41	**7,850**
＊992320	**6802-4**	1.7	3	M 8×1.25× 65	140×244	0.63	**11,900**
＊992321	**6802-5**	3	5	M12×1.75× 80	195×302	1.48	**16,200**
＊992322	**6802-6**	3.4	5.5	M12×1.75×110	230×370	2.2	**21,600**

■適合アタッチメント

クランピングアーム エクステンション6896

P.330 ▸

クランピングスクリュー 6890

P.331 ▸

サポーティングアーム 6895

P.333 ▸

アライニングスクリュー 6891

P.334 ▸

スプリングスクリュー 6892

P.335 ▸

ラバーキャップ6893

P.335 ▸

安全レバー有り

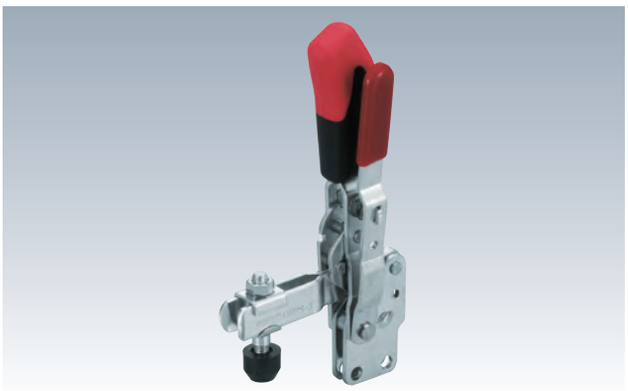

材　質 SS400　　表面処理 亜鉛メッキ
付属品 クランピングスクリュー

●安全レバーを握らないと操作ができないため、誤作動を防止します。

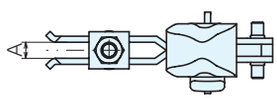

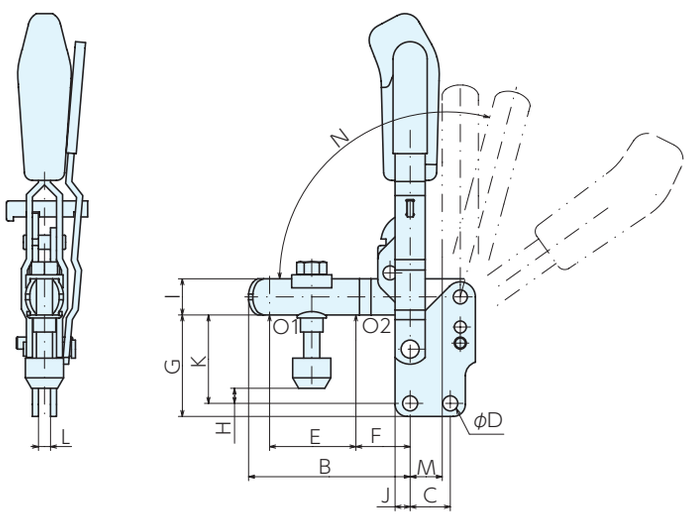

■サイズ表

No.	A	B	C	D	E	F	G	H	I	J	K	L	M	N	N*
6802S-2	6	51	20	5.5	25	20	39	5～14	12	6	32	5	13	105°	60°
6802S-3	8	80	20	7.5	43	27	50	8～20	18	7.5	44	6	16	105°	60°
6802S-4	10	100	32	8.5	61	30	67	5～33	20	13	58	8	22	105°	60°

※ストップピンにより、角度が変更できます。

■仕様・価格表

＊ 標準在庫品

オーダーNo.	No.	保持力kN		ボルト径×ピッチ×長さ(並目)	全長×全高	質量kg	価格
		O1	O2				
＊992323	**6802S-2**	1	1.2	M6×1　×35	78×146	0.18	**13,200**
＊992324	**6802S-3**	1.4	2.5	M8×1.25×45	112×205	0.47	**14,600**
＊992325	**6802S-4**	2	3	M8×1.25×65	140×244	0.69	**17,200**

■適合アタッチメント

クランピングアーム エクステンション6896

P.330 ▸

クランピングスクリュー 6890

P.331 ▸

サポーティングアーム 6895

P.333 ▸

アライニングスクリュー 6891

P.334 ▸

スプリングスクリュー 6892

P.335 ▸

ラバーキャップ6893
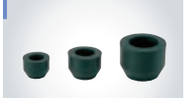
P.335 ▸

トグルダウンクランプ212 RoHS対応

HOLD DOWN TOGGLE CLAMP 212　No.E-1147

安全レバー無し

材　質 SM490　表面処理 亜鉛メッキ
付属品 クランピングスクリュー

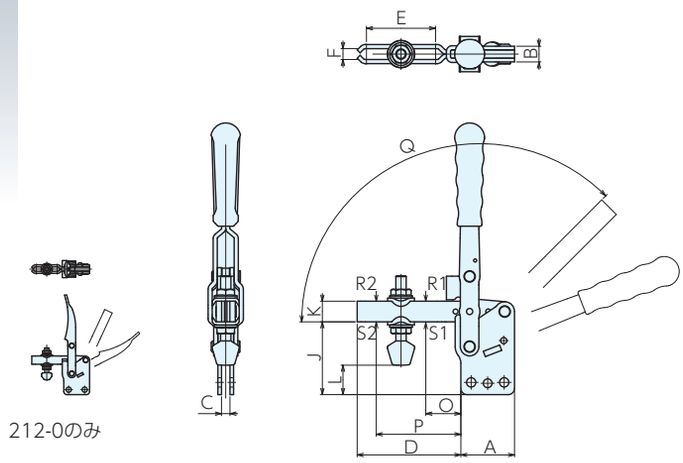

■サイズ表

No.	A	B	C	D	E	F	G	H	I	J	K	L	M	N	O	P	Q	Q※
212-0	25	8	4	31	20	4.25	15.5	-	4.8	29.5	8	11.5～17.5	-	5	11	22	115°	-
212-1	26	10	5	44	26	5.25	16	-	5	35	10	7 ～18.5	-	5	18	34	105°	-
212-2	32	10	5	62	42	6.5	13	20	6.6	39	13	8.5～17	-	6	20	50	105°	-
212-3	40	12	6	67	42	8.4	22.5	-	7.6	52	16	2 ～26.5	-	7.5	25	52	105°	-
212-4	52	16	8	100	67	10.5	32	-	12	70	20	14.5～35	8.5	9	34	82	135°	105°
212-5	65	20	10	130	88	12.5	42	-	15.7	82	25	1 ～40.5	-	9	42	107	135°	105°

※ストップピンにより、角度が変更できます。

■仕様・価格表

＊ 標準在庫品

オーダー No.	No.	締付力 kN		保持力 kN		ボルト径×ピッチ×長さ	全長×全高	質量 kg	価格
		R1	R2	S1	S2				
＊130113	**212-0**	0.55	0.35	0.7	0.46	M 4×0.7 × 31	56× 96.5	0.09	**2,490**
＊130114	**212-1**	0.75	0.5	1	0.68	M5×0.8 × 43.5	70×137	0.16	**3,070**
＊130115	**212-2**	1.2	0.7	1.4	0.93	M 6×1 × 50.5	94×154	0.24	**3,220**
＊130116	**212-3**	2	1.4	2.5	1.56	M 8×1.25× 63.5	107×202	0.41	**3,650**
＊130117	**212-4**	3	2	3.3	2.2	M10×1.5 × 87	152×262	0.89	**6,150**
＊130118	**212-5**	4.5	2.5	5	3	M12×1.75×100	195×286	1.51	**8,900**

■適合アタッチメント

クランピングボルト 911

P.336 ▸

クランピングボルト フットスピンドルタイプ915

P.338 ▸

クランピングボルト 916

P.339 ▸

ダブルクランピング スクリュー931

P.340 ▸

角度調整 クランピングボルト912

P.337 ▸

V溝アタッチメント付 ボルト913

P.337 ▸

角度調整セレーションタイプ付 ボルト914

P.338 ▸

HOLD DOWN TOGGLE CLAMP 212-L　No.E-1147L

安全レバー有り

材　質 SM490　表面処理 亜鉛メッキ

付属品 クランピングスクリュー

●安全レバーを握らないと操作ができないため、誤作動を防止します。

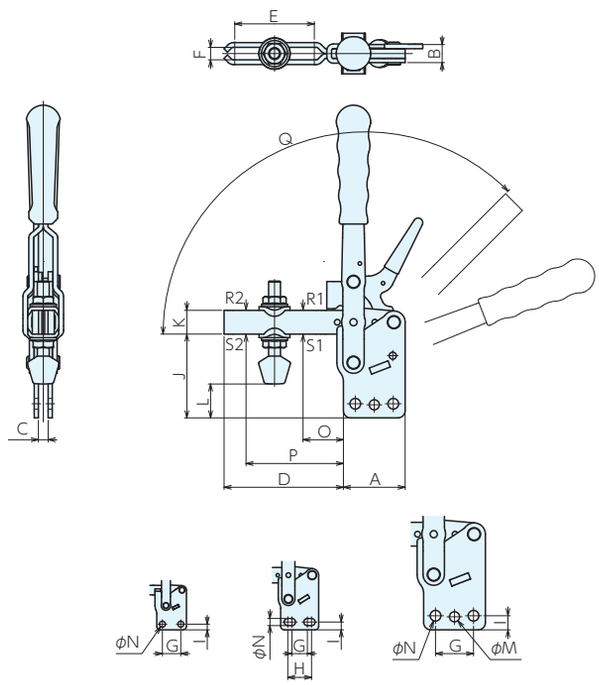

212-1,3,5-L　212-2-L　212-4-L

■サイズ表

No.	A	B	C	D	E	F	G	H	I	J	K	L	M	N	O	P	Q	Q※
212-1-L	26	10	5	44	26	5.25	16	-	5	35	10	7 ～18.5	-	5	18	34	105°	-
212-2-L	32	10	5	62	42	6.5	13	20	6.6	39	13	8.5～17	-	6	20	50	105°	-
212-3-L	40	12	6	67	42	8.4	22.5	-	7.6	52	16	2 ～26.5	-	7.5	25	52	105°	-
212-4-L	52	16	8	100	67	10.5	32	-	12	70	20	14.5～35	8.5	9	34	82	135°	105°
212-5-L	65	20	10	130	88	12.5	42	-	15.7	82	25	1 ～40.5	-	9	42	107	135°	105°

※ストッププピンにより、角度が変更できます。

■仕様・価格表

＊ 標準在庫品

オーダー No.	No.	締付力 kN		保持力 kN		ボルト径×ピッチ×長さ	全長×全高	質量 kg	価格
		R1	R2	S1	S2				
＊130119	**212-1-L**	0.75	0.5	1	0.68	M 5×0.8 × 43.5	70×137	0.16	**3,650**
＊130120	**212-2-L**	1.2	0.7	1.4	0.93	M 6×1 × 50.5	94×154	0.24	**3,820**
＊130121	**212-3-L**	2	1.4	2.5	1.56	M 8×1.25× 63.5	107×202	0.41	**4,230**
＊130122	**212-4-L**	3	2	3.3	2.2	M10×1.5 × 87	152×262	0.89	**6,950**
＊130123	**212-5-L**	4.5	2.5	5	3	M12×1.75×100	195×286	1.51	**9,750**

■適合アタッチメント

クランピングボルト 911

P.336 ▸

クランピングボルト フットスピンドルタイプ915

P.338 ▸

クランピングボルト 916

P.339 ▸

ダブルクランピング スクリュー931

P.340 ▸

角度調整 クランピングボルト912

P.337 ▸

V溝アタッチメント付 ボルト913

P.337 ▸

角度調整セレーションタイプ付 ボルト914

P.338 ▸

トグルダウンクランプ6803 RoHS対応

安全レバー無し

材　質 SS400　表面処理 亜鉛メッキ
付属品 クランピングスクリュー

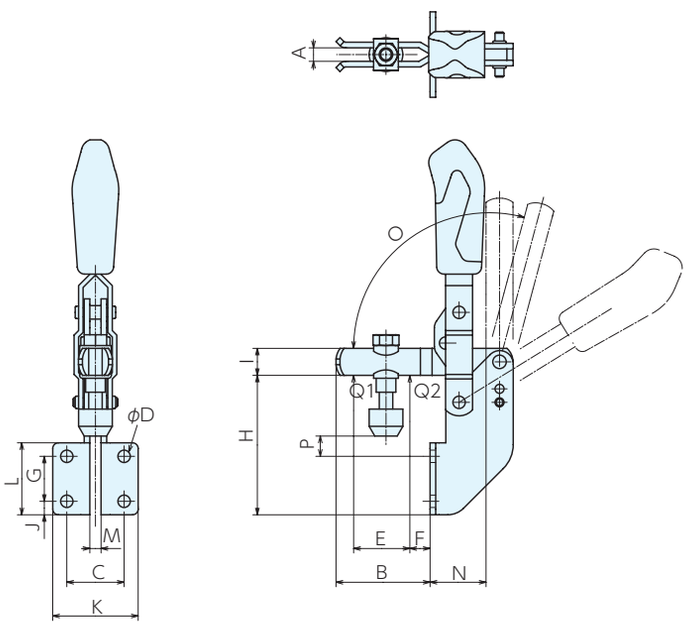

■サイズ表

No.	A	B	C	D	E	F	G	H	I	J	K	L	M	N	O	O*	P
6803-1	5	34	20	4.5	19	8	14	47	10	5.5	30	30	5	17	105°	-	5～10
6803-2	6	40	25.5	5.5	25	9	20	62	12	6	38	32	5	25	105°	60°	2～11
6803-3	8	65	28.5	6.5	43	11	24	73	18	7	43	38	6	31	105°	60°	6～18

※ストップピンにより、角度が変更できます。

■仕様・価格表

＊ 標準在庫品

オーダーNo.	No.	保持力kN		ボルト径×ピッチ×長さ(並目)	全長×全高	質量kg	価格
		Q1	Q2				
＊992326	**6803-1**	0.8	1.1	M5×0.8　×30	60×132	0.13	**7,300**
＊992327	**6803-2**	1	1.2	M6×1　×35	78×180	0.22	**9,100**
＊992328	**6803-3**	1.4	2.5	M8×1.25×40	112×243	0.4	**9,750**

■適合アタッチメント

クランピングアーム エクステンション6896

P.330 ▸

クランピングスクリュー 6890

P.331 ▸

サポーティングアーム 6895

P.333 ▸

アライニングスクリュー 6891

P.334 ▸

スプリングスクリュー 6892

P.335 ▸

ラバーキャップ6893

P.335 ▸

安全レバー有り

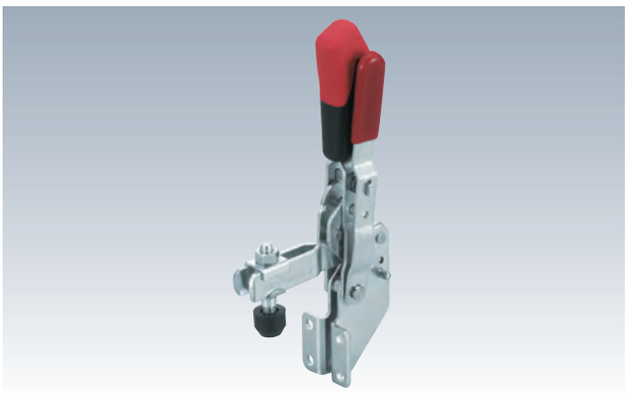

材　質 SS400　　表面処理 亜鉛メッキ
付属品 クランピングスクリュー

●安全レバーを握らないと操作ができないため、誤作動を防止します。

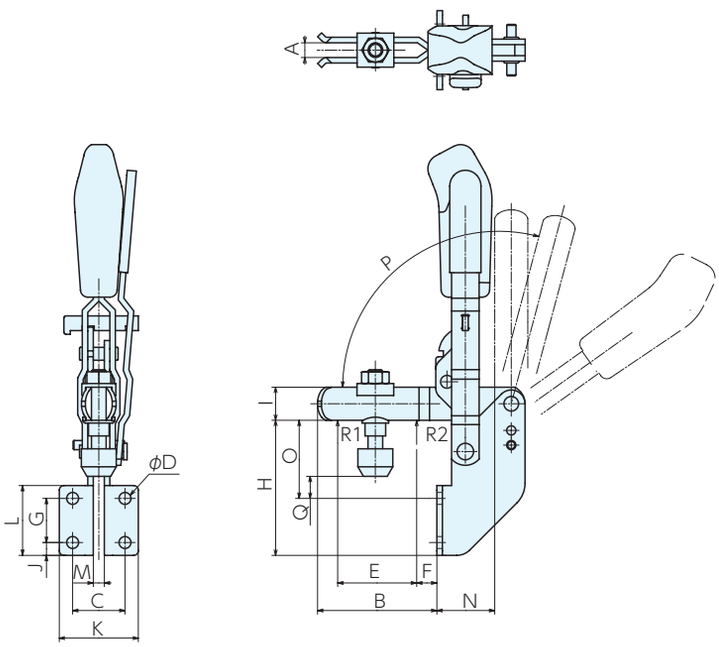

■サイズ表

No.	A	B	C	D	E	F	G	H	I	J	K	L	M	N	O	P	Q
6803S-2	6	42	26	5.5	25	9	20	62	12	6	38	32	5	25	36	105°	-3～ 6
6803S-3	8	65	29	6.5	43	11	24	73	18	7	43	38	6	31	42	105°	6～18
6803S-4	10	83	32	8.5	50	17	32	104	20	10	52	96	8	40	62	105°	11～40

■仕様・価格表

＊ 標準在庫品

オーダーNo.	No.	保持力kN		ボルト径×ピッチ×長さ(並目)	全長×全高	質量kg	価格
		R1	R2				
＊992329	**6803S-2**	1	1.2	M5×0.8 ×35	78×180	0.25	**14,700**
＊992330	**6803S-3**	1.4	2.5	M8×1.25×45	112×243	0.54	**16,400**
＊992331	**6803S-4**	2	3	M8×1.25×65	140×280	0.75	**19,400**

■適合アタッチメント

クランピングアーム エクステンション6896
P.330 ▸

クランピングスクリュー 6890
P.331 ▸

サポーティングアーム 6895
P.333 ▸

アライニングスクリュー 6891
P.334 ▸

スプリングスクリュー 6892
P.335 ▸

ラバーキャップ6893
P.335 ▸

トグルダウンクランプ213 RoHS対応

ERON® KUKAMET

HOLD DOWN TOGGLE CLAMP 213　No.E-1148

安全レバー無し

材　質 SM490　表面処理 亜鉛メッキ

付属品 クランピングスクリュー

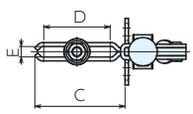

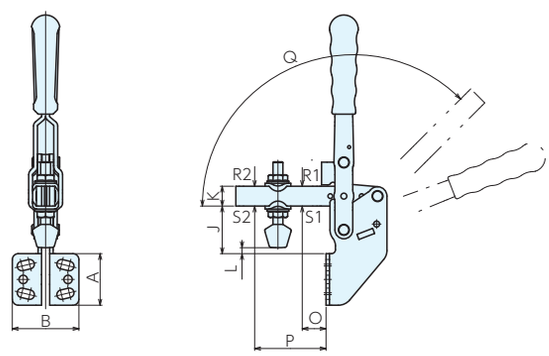

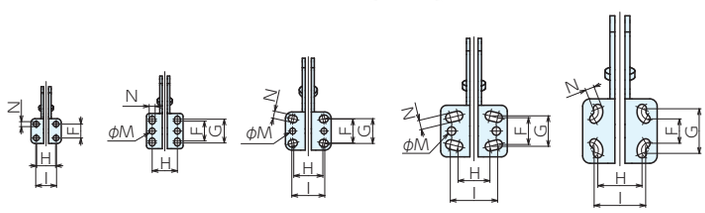

213-1　213-2　213-3　213-4　213-5

■サイズ表

No.	A	B	C	D	E	F	G	H	I	J	K	L	M	N	O	P	Q	Q※
213-1	25	30.5	38	26	5.25	14	-	19	21	22.5	10	-5.5～ 6	-	5	12	28	135°	105°
213-2	35.5	37	57.5	42	6.5	20	24	25.5	-	25.5	13	-5 ～ 3.5	6	6	15	45	135°	105°
213-3	38.5	46	60.5	42	8.4	24	25	29	33	39	16	-1 ～13.5	6	7	19	46	105°	-
213-4	52	67	91	67	10.5	27	30.5	32	47.5	48	20	-7.5～13	8.5	9.5	24	72	135°	105°
213-5	65	75	119	88	12.5	24.5	45	44.5	52	59	25	-2 ～17.5	-	9	30	95	135°	105°

※ストップピンにより、角度が変更できます。

■仕様・価格表

＊ 標準在庫品

オーダー No.	No.	締付力 kN		保持力 kN		ボルト径×ピッチ×長さ	全長×全高	質量 kg	価格
		R1	R2	S1	S2				
＊130124	**213-1**	0.75	0.5	1	0.68	M 5×0.8 × 43.5	70×149.5	0.17	**3,010**
＊130125	**213-2**	1.2	0.7	1.4	0.93	M 6×1 × 50.5	94×175	0.27	**3,470**
＊130126	**213-3**	2	1.4	2.5	1.56	M 8×1.25× 63.5	107×227.5	0.47	**3,820**
＊130127	**213-4**	3	2	3.3	2.2	M10×1.5 × 87	152×292	1.05	**7,150**
＊130128	**213-5**	4.5	2.5	5	3	M12×1.75×100	195×328.5	1.76	**9,850**

■適合アタッチメント

クランピングボルト911

P.336 ▶

クランピングボルト フットスピンドルタイプ915

P.338 ▶

クランピングボルト916

P.339 ▶

ダブルクランピングスクリュー931

P.340 ▶

角度調整クランピングボルト912

P.337 ▶

V溝アタッチメント付ボルト913

P.337 ▶

角度調整セレーションタイプ付ボルト914

P.338 ▶

HOLD DOWN TOGGLE CLAMP 213-L　No.E-1148L

安全レバー有り

材　質 SM490　表面処理 亜鉛メッキ

付属品 クランピングスクリュー

●安全レバーを握らないと操作ができないため、誤作動を防止します。

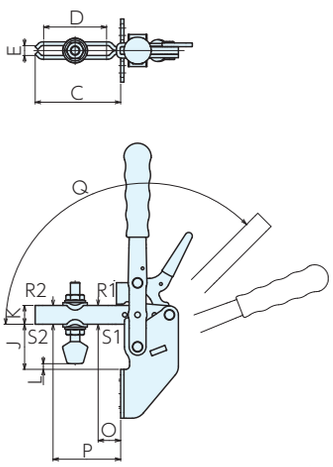

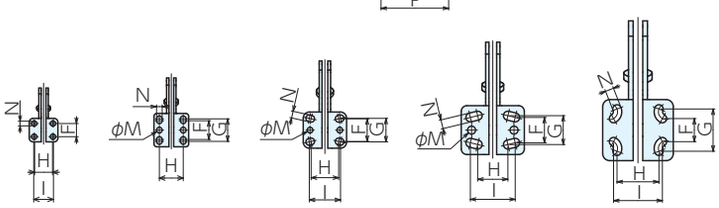

213-1-L　213-2-L　213-3-L　213-4-L　213-5-L

■サイズ表

No.	A	B	C	D	E	F	G	H	I	J	K	L	M	N	O	P	Q	Q※
213-1-L	25	30.5	38	26	5.25	14	-	19	21	22.5	10	-5.5～ 6	-	5	12	28	135°	105°
213-2-L	35.5	37	57.5	42	6.5	20	24	25.5	-	25.5	13	-5 ～ 3.5	6	6	15	45	135°	105°
213-3-L	38.5	46	60.5	42	8.4	24	25	29	33	39	16	-1 ～13.5	6	7	19	46	105°	-
213-4-L	52	67	91	67	10.5	27	30.5	32	47.5	48	20	-7.5～13	8.5	9.5	24	72	135°	105°
213-5-L	65	75	119	88	12.5	24.5	45	44.5	52	59	25	-2 ～17.5	-	9	30	95	135°	105°

※ストップピンにより、角度が変更できます。

■仕様・価格表

＊ 標準在庫品

オーダー No.	No.	締付力 kN		保持力 kN		ボルト径×ピッチ×長さ	全長×全高	質量 kg	価格
		R1	R2	S1	S2				
＊130129	**213-1-L**	0.75	0.5	1	0.68	M 5×0.8 × 43.5	70×149.5	0.17	**3,650**
＊130130	**213-2-L**	1.2	0.7	1.4	0.93	M 6×1 × 50.5	94×175	0.27	**3,990**
＊130131	**213-3-L**	2	1.4	2.5	1.56	M 8×1.25× 63.5	107×227.5	0.47	**4,620**
＊130132	**213-4-L**	3	2	3.3	2.2	M10×1.5 × 87	152×292	1.05	**7,950**
＊130133	**213-5-L**	4.5	2.5	5	3	M12×1.75×100	195×328	1.76	**10,800**

■適合アタッチメント

クランピングボルト 911

P.336 ▸

クランピングボルト フットスピンドルタイプ915

P.338 ▸

クランピングボルト 916

P.339 ▸

ダブルクランピング スクリュー931

P.340 ▸

角度調整 クランピングボルト912

P.337 ▸

V溝アタッチメント付 ボルト913

P.337 ▸

角度調整セレーションタイプ付 ボルト914

P.338 ▸

トグルダウンクランプ6830 RoHS対応

安全レバー無し

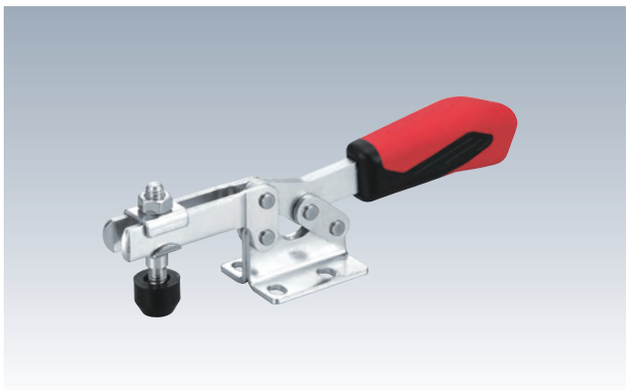

材　質　6830：SS400　6830 NI：SUS304
表面処理　6830：亜鉛メッキ
付属品　クランピングスクリュー

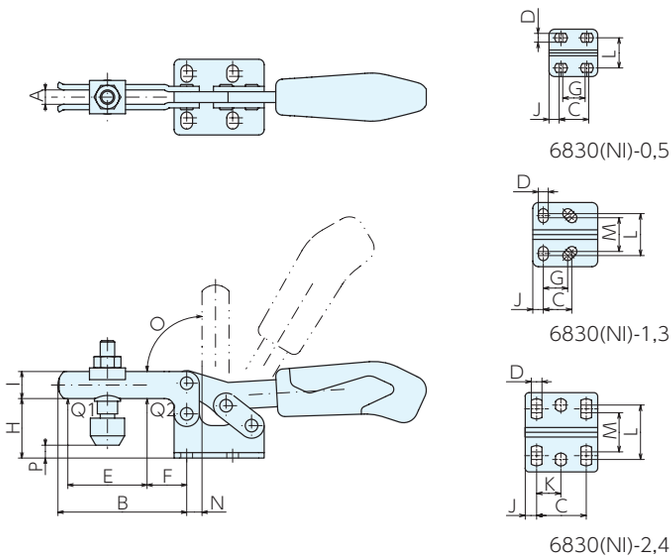

■サイズ表

No.	A	B	C	D	E	F	G	H	I	J	K	L	M	N	O	P
6830-0	4	26	15.5	4.6	9	11	11.5	15	7.5	5	-	16	-	2	90°	-5～ 2
6830-1	5	40	15	5.2	18.6	13.5	13	20	10	5.5	-	22	18	5	90°	-4～ 3
6830-2	6	64	26	5.6	35	22	-	25	13	6	12.7	29	20	0	90°	-3～ 6
6830-3	8	72	25	6.5	44	22	-	33	15	7	-	29	23	8	90°	3～25
6830-4	10	111	41	8.5	66	34	-	45	20	8	20.5	43	29	1	90°	-6～23
6830-5	10	121	41.5	8.5	78	30	-	46	25	12.5	-	41.5	-	9	90°	-1～11
6830NI-0	4	26	15.5	4.6	9	11	11.7	15	7	5.5	-	16	-	1	90°	-5～ 2
6830NI-1	5	40	15	5.2	18.6	13.5	13	20	10	5.5	-	22	18	5	90°	-4～ 3
6830NI-2	6	64	26	5.6	35	22	-	25	13	6	12.7	29	20	0	90°	-3～ 6
6830NI-3	8	72	25.5	6.5	36	22	-	33	15.0	7	-	29	23	8	90°	-1～11

■仕様・価格表

＊ 標準在庫品

オーダーNo.	No.	保持力kN		ボルト径×ピッチ×長さ(並目)	全長×全高	質量kg	価格
		Q1	Q2				
＊992332	6830-0	0.25	0.4	M4×0.7 ×25	79×23	0.04	4,230
＊992333	6830-1	0.8	1.1	M5×0.8 ×30	119×30	0.11	5,600
＊992334	6830-2	1	1.2	M6×1 ×35	162×44	0.19	6,000
＊992335	6830-3	1.8	2.5	M8×1.25×45	206×48	0.32	7,600
＊992336	6830-4	2	3	M8×1.25×65	281×74	0.7	9,250
＊992337	6830-5	3	5	M8×1.25×65	321×73	1.08	14,600
＊992338	6830NI-0	0.25	0.4	M4×0.7 ×25	79×23	0.04	8,100
＊992339	6830NI-1	0.8	1.1	M5×0.8 ×30	119×30	0.11	11,300
＊992340	6830NI-2	1	1.2	M6×1 ×35	162×44	0.19	12,200
＊992341	6830NI-3	1.8	2.5	M8×1.25×45	206×48	0.32	14,700

■適合アタッチメント

クランピングアーム エクステンション6896

P.330 ▸

クランピングスクリュー 6890

P.331 ▸

サポーティングアーム 6895

P.333 ▸

アライニングスクリュー 6891

P.334 ▸

スプリングスクリュー 6892

P.335 ▸

ラバーキャップ6893

P.335 ▸

安全レバー有り

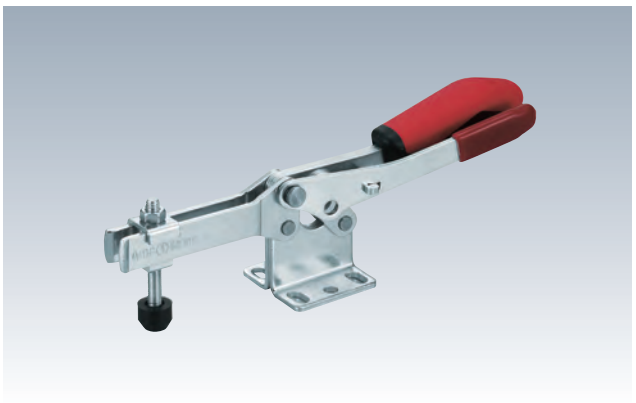

材　質 SS400　　表面処理 亜鉛メッキ
付属品 クランピングスクリュー

●安全レバーを握らないと操作ができないため、誤作動を防止します。

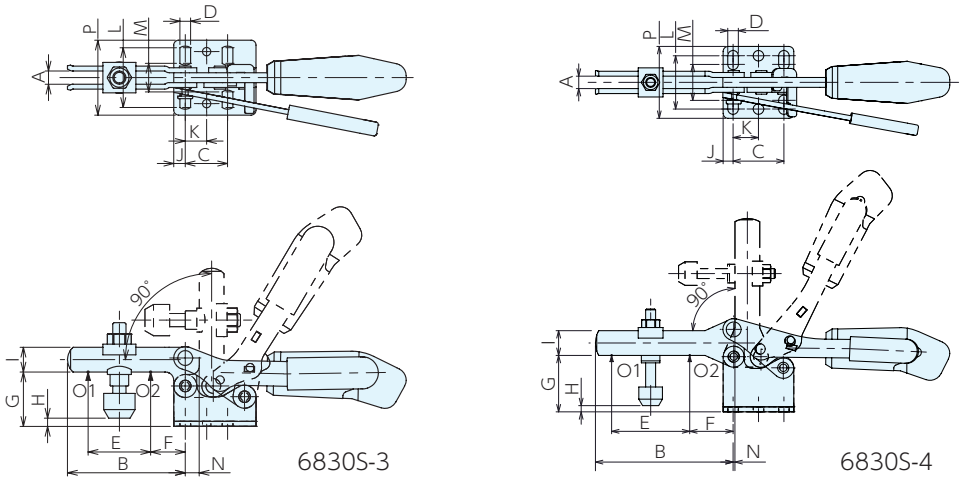

■サイズ表

No.	A	B	C	D	E	F	G	H	I	J	K	L	M	N	P
6830S-3	8	72	25.5	6.5	38	21	33	-2～9	15	7	13	32	22	8	45.5
6830S-4	10	111	41	8.5	63	35	45	-4～24	20	8	20.5	43	29	1	58

■仕様・価格表

＊ 標準在庫品

オーダーNo.	No.	保持力kN		ボルト径×ピッチ×長さ(並目)	全長×全高	質量kg	価格
		O1	O2				
＊992342	**6830S-3**	1.8	2.5	M8×1.25×45	206×48	0.39	**19,600**
＊992343	**6830S-4**	2	3	M8×1.25×65	281×74	0.8	**21,000**

■使用例

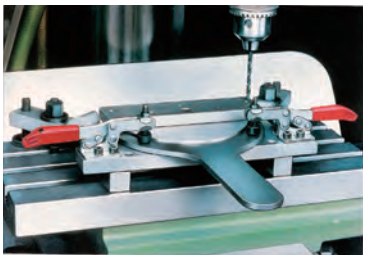

■適合アタッチメント

クランピングアーム エクステンション6896
P.330 ▸

クランピングスクリュー 6890
P.331 ▸

サポーティングアーム 6895
P.333 ▸

アライニングスクリュー 6891
P.334 ▸

スプリングスクリュー 6892
P.335 ▸

ラバーキャップ6893
P.335 ▸

トグルダウンクランプ6830 RoHS対応

HOLD DOWN TOGGLE CLAMPS 6830B　No.E-9480

安全レバー無し　黒亜鉛メッキ

材　質 SS400　表面処理 黒亜鉛メッキ(つや消し)
付属品 クランピングスクリュー

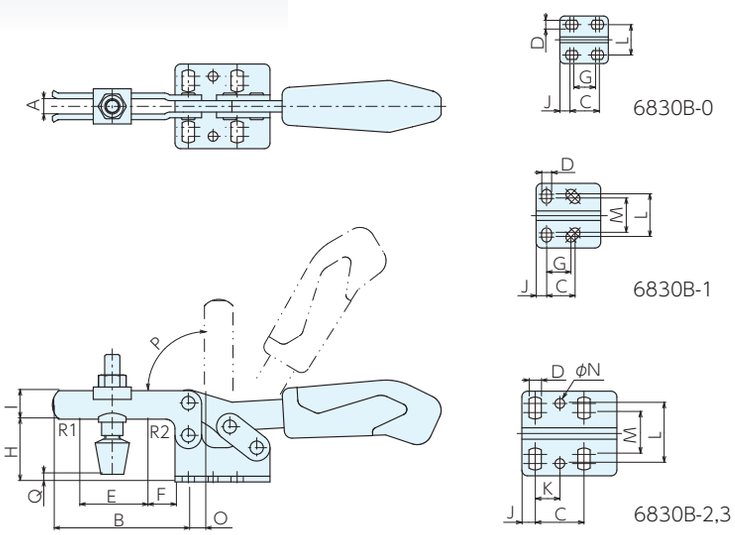

■サイズ表

No.	A	B	C	D	E	F	G	H	I	J	K	L	M	N	O	P	Q
6830B-0	4	28	15.5	4.6	9	5	11.5	15.5	7.5	5.3	-	16	-	-	1.2	90°	-7～2.5
6830B-1	5	42	15	5.2	18.6	8	13	20	10	5.5	-	22.5	18.1	-	5.5	90°	-3～2
6830B-2	6	64	26	5.6	32	16	-	25	13	6	12.7	28.5	20.5	5.6	0.3	90°	-2～5.5
6830B-3	8	72	25.7	6.5	36	15	-	33	15	7	13	31.6	22	5.1	8.5	90°	-7～5.5

■仕様・価格表

＊ 標準在庫品

オーダーNo.	No.	保持力kN/kgf		ボルト径×長さ	全長×全高	質量kg	価格
		R1	R2				
＊120610	**6830B-0**	0.3/ 31	0.4/ 41	M4×34.5	79×23	0.04	**6,750**
＊120611	**6830B-1**	0.8/ 82	1.1/112	M5×38	120×30	0.11	**9,250**
＊120612	**6830B-2**	1.0/102	1.2/122	M6×46	162×45	0.19	**10,200**
＊120613	**6830B-3**	1.8/184	2.5/255	M8×63	206×48.5	0.32	**12,500**

■使用例

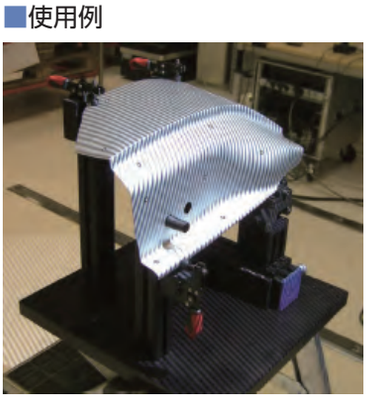

■適合アタッチメント

トグルダウンクランプ111

RoHS対応

ERON® KUKAMET

HOLD DOWN TOGGLE CLAMP 111　No.E-1142

安全レバー無し

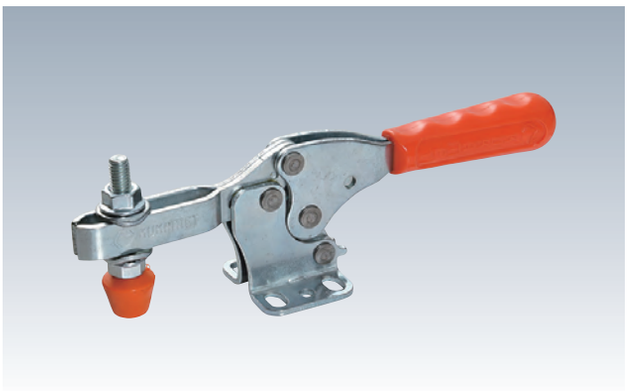

材　質　111：SM490　S111：SUS304
表面処理　111：亜鉛メッキ
付属品　クランピングスクリュー

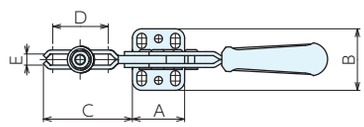

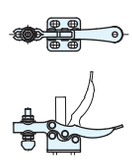

111-0 のみ

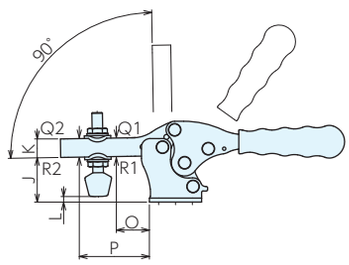

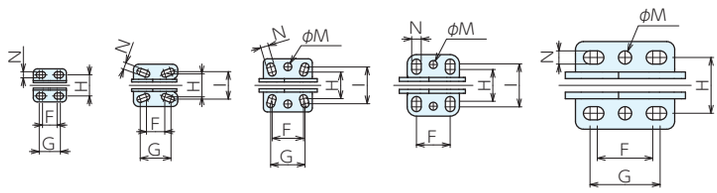

111-0　(S)111-1　(S)111-2　(S)111-3,4　111-5

■サイズ表

No.	A	B	C	D	E	F	G	H	I	J	K	L	M	N	O	P
111-0	25	25	25.5	13	4.25	11	16	16	-	15	7.5	- 3.5～ 3	-	4.5	11	18
(S)111-1	33.5	32	43	28	5.25	13.5	23	17.5	20.5	21	10	7 ～ 4.5	-	5	15	33
(S)111-2	37	40	66	47	6.5	23.5	26	20	27.5	28	14	1 ～ 5.5	6	6	19	54
(S)111-3	39.5	46.5	68	42	8.4	25.5	-	24	32.5	34	14	8 ～ 8.5	6	7	25	53
111-4	58	60	100	73	10.5	41.5	-	36	43	45	19	-11.5～10	8.5	9	27	83
111-5	75	66	129	92	12.5	42	53	42	-	55	25.5	- 5.5～13.5	10	10	37	107

■仕様・価格表

＊ 標準在庫品

オーダー No.	No.	締付力 kN		保持力 kN		ボルト径×ピッチ×長さ	全長×全高	質量 kg	価格
		Q1	Q2	R1	R2				
＊130060	**111-0**	0.45	0.3	0.52	0.35	M 4×0.7 × 31	82.5× 24	0.05	**2,050**
＊130061	**111-1**	0.85	0.65	1	0.8	M 5×0.8 × 43.5	148 × 40	0.13	**2,630**
＊130062	**111-2**	1	0.75	1.2	1	M 6×1 × 50.5	184 × 51	0.23	**2,850**
＊130063	**111-3**	2.3	1.25	2.5	1.35	M 8×1.25× 63.5	215 × 61	0.34	**3,220**
＊130064	**111-4**	3.5	1.8	3.65	2	M10×1.5 × 87	296 × 82	0.81	**3,910**
＊130065	**111-5**	4.5	2	5	2.13	M12×1.75×100	345 ×104	1.52	**8,900**
＊130066	**S111-1**	0.85	0.65	1	0.8	M 5×0.8 × 43.5	148 × 40	0.13	**7,350**
＊130067	**S111-2**	1	0.75	1.2	1	M 6×1 × 50.5	184 × 51	0.23	**7,950**
＊130068	**S111-3**	2.3	1.25	2.5	1.35	M 8×1.25× 63.5	215 × 61	0.34	**9,100**

■適合アタッチメント

クランピングボルト 911

P.336 ▸

クランピングボルト フットスピンドルタイプ915

P.338 ▸

クランピングボルト 916

P.339 ▸

ダブルクランピング スクリュー931

P.340 ▸

角度調整 クランピングボルト912

P.337 ▸

V溝アタッチメント付 ボルト913

P.337 ▸

角度調整セレーションタイプ付 ボルト914

P.338 ▸

トグルダウンクランプ111

RoHS対応

ERON® KUKAMET

HOLD DOWN TOGGLE CLAMP 111-L　No.E-1142L

安全レバー有り

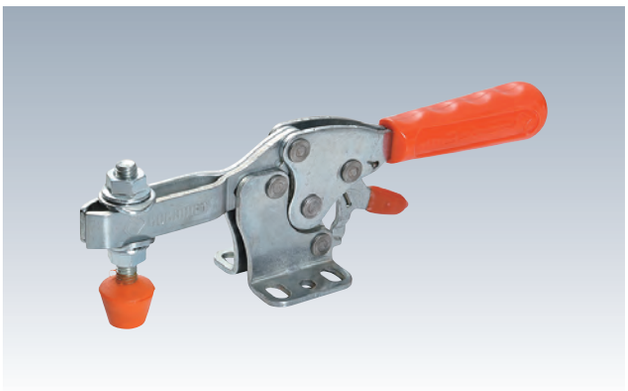

材　質 111-L：SM490　表面処理 111-L：亜鉛メッキ

付属品 クランピングスクリュー

●安全レバーを握らないと操作ができないため、誤作動を防止します。

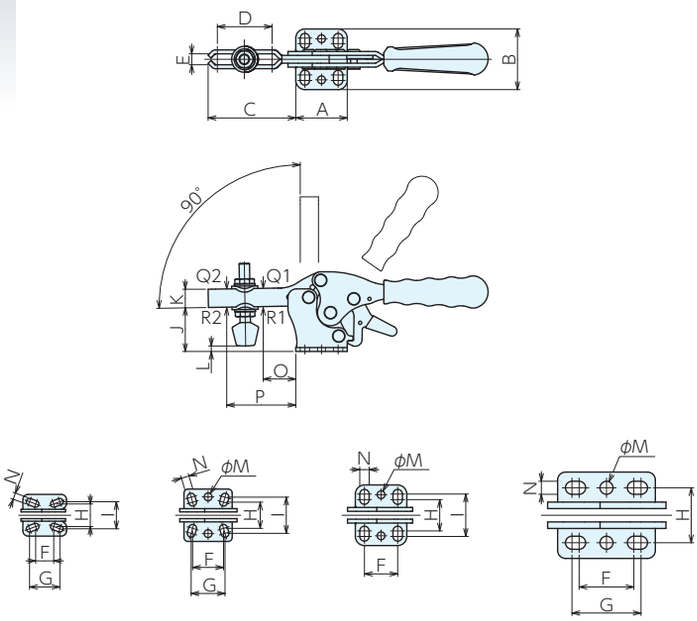

111-1-L　111-2-L　111-3,4-L　111-5-L

■サイズ表

No.	A	B	C	D	E	F	G	H	I	J	K	L	M	N	O	P
111-1-L	33.5	32	43	28	5.25	13.5	23	17.5	20.5	21	10	7 ～ 4.5	-	5	15	33
111-2-L	37	40	66	47	6.5	23.5	26	20	27.5	28	14	1 ～ 5.5	6	6	19	54
111-3-L	39.5	46.5	68	42	8.4	25.5	-	24	32.5	34	14	8 ～ 8.5	6	7	25	53
111-4-L	58	60	100	73	10.5	41.5	-	36	43	45	19	-11.5～10	8.5	9	27	83
111-5-L	75	66	129	92	12.5	42	53	42	-	55	25.5	- 5.5～13.5	10	10	37	107

■仕様・価格表

＊ 標準在庫品

オーダー No.	No.	締付力kN		保持力kN		ボルト径×ピッチ×長さ	全長×全高	質量kg	価格
		Q1	Q2	R1	R2				
＊130070	**111-1-L**	0.85	0.65	1	0.8	M 5×0.8 × 43.5	148× 40	0.13	**3,120**
＊130071	**111-2-L**	1	0.75	1.2	1	M 6×1 × 50.5	184× 51	0.23	**3,420**
＊130072	**111-3-L**	2.3	1.25	2.5	1.35	M 8×1.25× 63.5	215× 61	0.34	**3,700**
＊130073	**111-4-L**	3.5	1.8	3.65	2	M10×1.5 × 87	296× 82	0.81	**6,800**
＊130074	**111-5-L**	4.5	2	5	2.13	M12×1.75×100	345×104	1.52	**9,750**

■適合アタッチメント

クランピングボルト 911

P.336 ▶

クランピングボルト フットスピンドルタイプ915

P.338 ▶

クランピングボルト 916

P.339 ▶

ダブルクランピング スクリュー931

P.340 ▶

角度調整 クランピングボルト912

P.337 ▶

V溝アタッチメント付 ボルト913

P.337 ▶

角度調整セレーションタイプ付 ボルト914

P.338 ▶

トグルダウンクランプ251

RoHS対応

ERON® KUKAMET

HOLD DOWN TOGGLE CLAMP 251　No.E-1149

安全レバー無し

材　質 SM490　表面処理 亜鉛メッキ
付属品 クランピングスクリュー

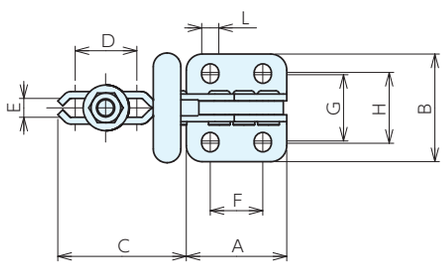

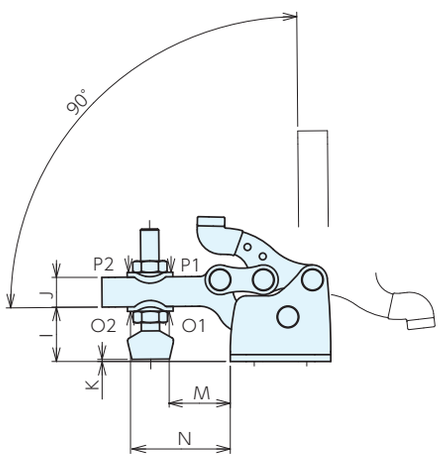

■サイズ表

No.	A	B	C	D	E	F	G	H	I	J	K	L	M	N
251-2	26	27	36	17	5.25	13.5	16	18	14	8	-14～ 2.5	4.5	19	27
251-3	44	47	56	27	8.25	23	29	31	23	13	-14～ 4	7.5	27	43
251-4	64	63	79	27	10.25	35	38	41	35	19	-16～10	9	39	63

■仕様・価格表

＊ 標準在庫品

オーダー No.	No.	締付力 kN		保持力 kN		ボルト径×ピッチ×長さ	全長×全高	質量 kg	価格
		O1	O2	P1	P2				
＊130134	**251-2**	0.47	0.38	0.7	0.56	M 5×0.8 ×40	62×38	0.07	**3,470**
＊130135	**251-3**	1.4	1.03	1.63	1.2	M 8×1.25×57	100×63	0.27	**3,820**
＊130136	**251-4**	2	1.37	3.37	2.45	M10×1.5 ×79	143×93	0.71	**8,600**

■適合アタッチメント

クランピングボルト 911

P.336 ▸

クランピングボルト フットスピンドルタイプ915

P.338 ▸

クランピングボルト 916

P.339 ▸

ダブルクランピング スクリュー931

P.340 ▸

角度調整 クランピングボルト912

P.337 ▸

V溝アタッチメント付 ボルト913

P.337 ▸

角度調整セレーションタイプ付 ボルト914

P.338 ▸

トグルダウンクランプ251

RoHS対応

ERON® KUKAMET

HOLD DOWN TOGGLE CLAMP 251-L　No.E-1149L

安全レバー有り

材　質 SM490　表面処理 亜鉛メッキ

付属品 クランピングスクリュー

●安全レバーを握らないと操作ができないため、誤作動を防止します。

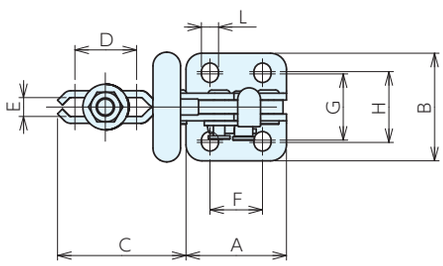

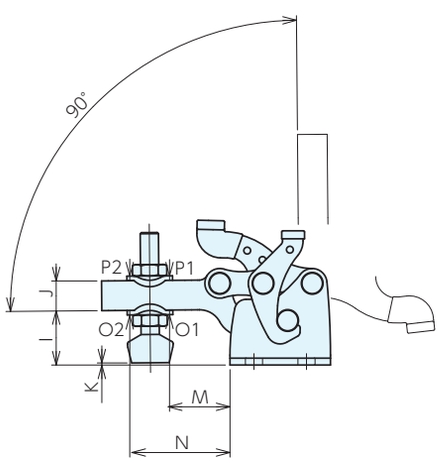

■サイズ表

No.	A	B	C	D	E	F	G	H	I	J	K	L	M	N
251-2-L	26	27	36	17	5.25	13.5	16	18	14	8	-14～ 2.5	4.5	19	27
251-3-L	44	47	56	27	8.25	23	29	31	23	13	-14～ 4	7.5	27	43
251-4-L	64	63	79	27	10.25	35	38	41	35	19	-16～10	9	39	63

■仕様・価格表

＊ 標準在庫品

オーダー No.	No.	締付力 kN		保持力 kN		ボルト径×ピッチ×長さ	全長×全高	質量 kg	価格
		O1	O2	P1	P2				
＊130140	**251-2-L**	0.47	0.38	0.7	0.56	M 5×0.8 ×40	62×38	0.07	**4,280**
＊130141	**251-3-L**	1.4	1.03	1.63	1.2	M 8×1.25×57	100×63	0.27	**4,620**
＊130142	**251-4-L**	2	1.37	3.37	2.45	M10×1.5 ×79	143×93	0.71	**9,450**

■適合アタッチメント

クランピングボルト 911

P.336 ▶

クランピングボルト フットスピンドルタイプ915

P.338 ▶

クランピングボルト 916

P.339 ▶

ダブルクランピング スクリュー931

P.340 ▶

角度調整 クランピングボルト912

P.337 ▶

V溝アタッチメント付 ボルト913

P.337 ▶

角度調整セレーションタイプ付 ボルト914

P.338 ▶

トグルダウンクランプ6832 RoHS対応

ERON AMF

安全レバー無し

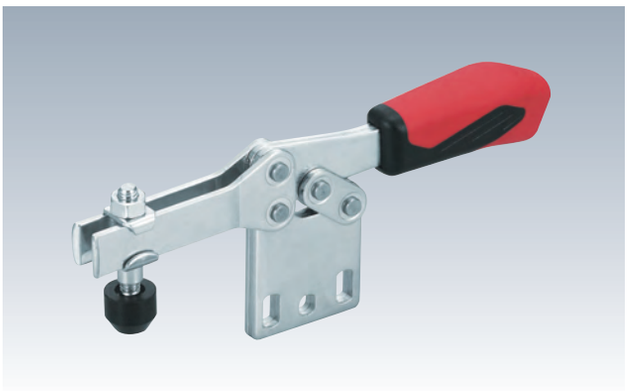

材　質 SS400　表面処理 亜鉛メッキ
付属品 クランピングスクリュー

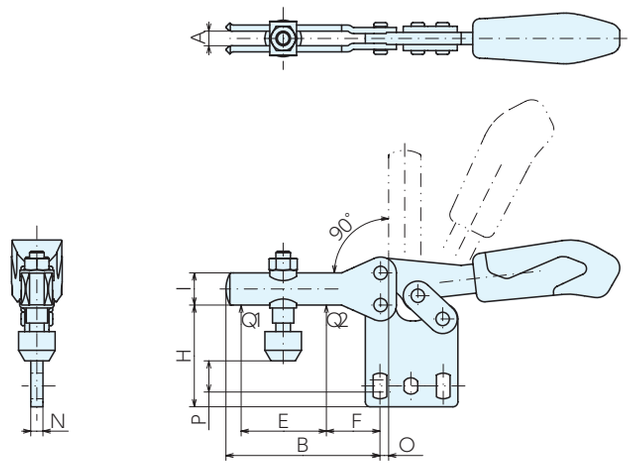

■使用例

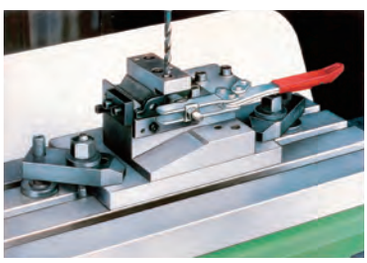

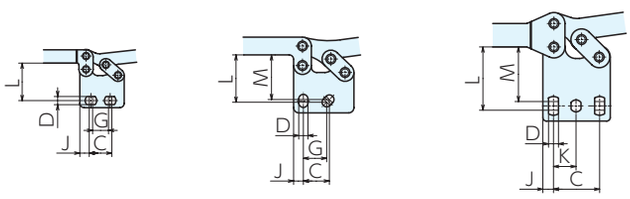

6832-0,5　6832-1,3　6832-2,4

■サイズ表

No.	A	B	C	D	E	F	G	H	I	J	K	L	M	N	O	P
6832-0	4	26	13	4.6	11	10	9	25	7	5.5	-	21	-	3	1	0～ 7
6832-1	5	40.5	15	5.2	18.5	11	13	33	10	5.5	-	27	25	5	5	3～10
6832-2	6	64	26	5.6	35	22	-	40	13	6	12.7	35.5	31	5	0	7～16
6832-3	8	72	25	6.5	35	22	-	49	15	7	-	42	39.8	6	8	8～18.5
6832-4	10	111	41	8.5	62	34	-	66	20	8	20.5	59	52	8	1	9～38
6832-5	10	121	41	8.5	78	30	-	66	25	12.5	-	58	-	10	9	15～37

■仕様・価格表

＊ 標準在庫品

オーダーNo.	No.	保持力kN		ボルト径×ピッチ(並目)×長さ	全長×全高	質量kg	価格
		Q1	Q2				
＊992344	**6832-0**	0.25	0.4	M4×0.7 ×25	79×33	0.04	**4,320**
＊992345	**6832-1**	0.8	1.1	M5×0.8 ×30	119×42	0.11	**5,600**
＊992346	**6832-2**	1	1.2	M6×1 ×35	162×59	0.19	**6,000**
＊992347	**6832-3**	1.8	2.5	M8×1.25×45	206×64	0.32	**7,650**
＊992348	**6832-4**	2	3	M8×1.25×65	281×96	0.7	**9,300**
＊992349	**6832-5**	3	5	M8×1.25×65	321×92	1.06	**14,600**

■適合アタッチメント

クランピングアーム エクステンション6896

P.330 ▸

クランピングスクリュー 6890

P.331 ▸

サポーティングアーム 6895

P.333 ▸

アライニングスクリュー 6891

P.334 ▸

スプリングスクリュー 6892

P.335 ▸

ラバーキャップ6893

P.335 ▸

トグルダウンクランプ6832 RoHS対応

安全レバー有り

材　質 SS400　表面処理 亜鉛メッキ
付属品 クランピングスクリュー

●安全レバーを握らないと操作ができないため、誤作動を防止します。

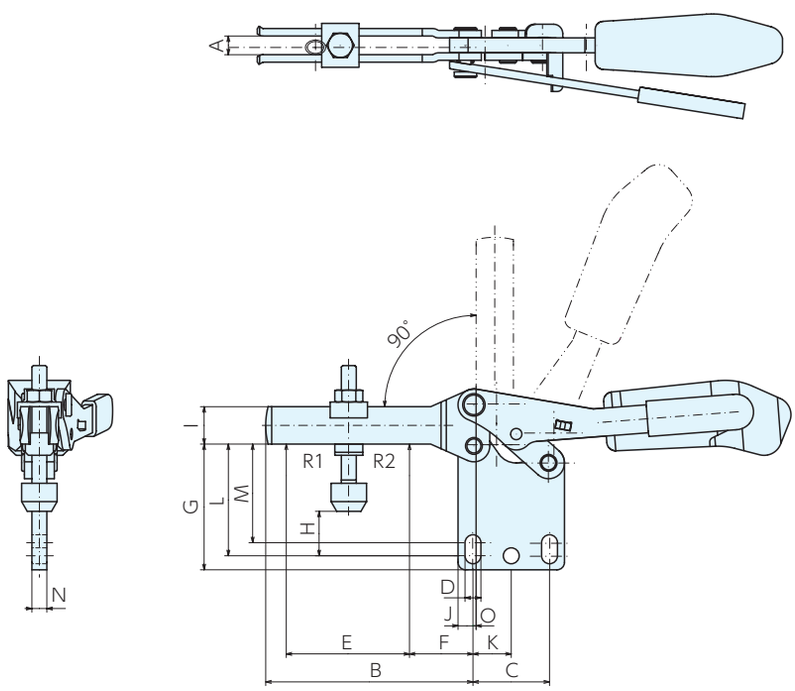

■サイズ表

No.	A	B	C	D	E	F	G	H	I	J	K	L	M	N	O
6832S-3	8	72	25.5	6.5	35	22	48	8～20	15	7	-	42	39	6	8
6832S-4	10	111	41	8.5	66	34	67	11～39	20	8	20.5	60	53	8	1

■仕様・価格表

＊ 標準在庫品

オーダーNo.	No.	保持力kN		ボルト径×ピッチ(並目)×長さ	全長×全高	質量kg	価格
		R1	R2				
＊992350	6832S-3	1.8	2.5	M8 × 1.25 × 45	206 × 64	0.39	19,600
＊992351	6832S-4	2	3	M8 × 1.25 × 65	281 × 96	0.8	21,000

■適合アタッチメント

クランピングアーム エクステンション6896

P.330 ▸

クランピングスクリュー 6890

P.331 ▸

サポーティングアーム 6895

P.333 ▸

アライニングスクリュー 6891

P.334 ▸

スプリングスクリュー 6892

P.335 ▸

ラバーキャップ6893

P.335 ▸

トグルダウンクランプ112 RoHS対応

HOLD DOWN TOGGLE CLAMP 112　No.E-1143

安全レバー無し

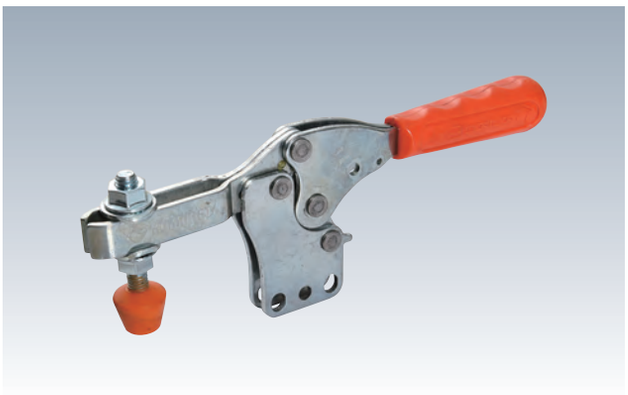

材　質 SM490　表面処理 亜鉛メッキ

付属品 クランピングスクリュー

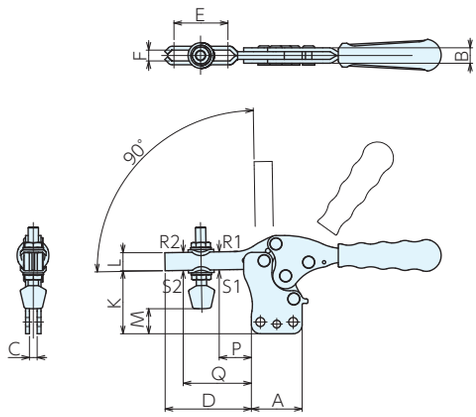

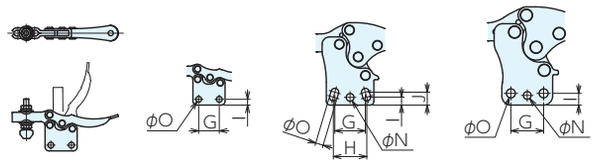

112-0 のみ　112-0,1　112-2　112-3,4,5

■使用例

■サイズ表

No.	A	B	C	D	E	F	G	H	I	J	K	L	M	N	O	P	Q
112-0	25	7	4	25.5	13	4.25	16	-	4.5	-	22.5	7.5	4 ～10.5	-	4.5	11	18
112-1	33.5	9	5	43	28	5.25	23	-	5.6	-	31	10	3 ～14.5	-	5	15	33
112-2	37	10	5	66	47	6.5	23.5	26	6.2	10	41	14	2 ～18.5	6	6	19	54
112-3	39.5	12	6	68	42	8.4	25.5	-	9.1	-	49	14	7 ～23.5	6	7	25	53
112-4	58	16	8	100	73	10.5	41.5	-	8.5	-	65	19	8.5～30	8.5	9	27	83
112-5	75	20	10	129	92	12.5	47.5	-	12	-	75	25.5	14.5～33.5	10	10	37	107

■仕様・価格表

＊ 標準在庫品

オーダー No.	No.	締付力 kN		保持力 kN		ボルト径×ピッチ×長さ	全長×全高	質量 kg	価格
		R1	R2	S1	S2				
＊130076	**112-0**	0.45	0.3	0.52	0.35	M 4×0.7 × 31	82.5× 32	0.05	**2,050**
＊130077	**112-1**	0.85	0.65	1	0.8	M 5×0.8 × 43.5	48 × 50	0.13	**2,640**
＊130078	**112-2**	1	0.75	1.2	1	M 6×1 × 50.5	84 × 64	0.23	**2,850**
＊130079	**112-3**	2.3	1.25	2.5	1.35	M 8×1.25× 63.5	15 × 76	0.34	**3,220**
＊130080	**112-4**	3.5	1.8	3.65	2	M10×1.5 × 87	296 ×102	0.81	**5,950**
＊130081	**112-5**	4.5	2	5	2.13	M12×1.75×100	345 ×124	1.52	**8,900**

■適合アタッチメント

クランピングボルト911 P.336 ▸

クランピングボルト フットスピンドルタイプ915 P.338 ▸

クランピングボルト916 P.339 ▸

ダブルクランピングスクリュー931 P.340 ▸

角度調整クランピングボルト912 P.337 ▸

V溝アタッチメント付ボルト913 P.337 ▸

角度調整セレーションタイプ付ボルト914 P.338 ▸

トグルダウンクランプ112 RoHS対応

ERON® KUKAMET

HOLD DOWN TOGGLE CLAMP 112-L　No.E-1143L

安全レバー有り

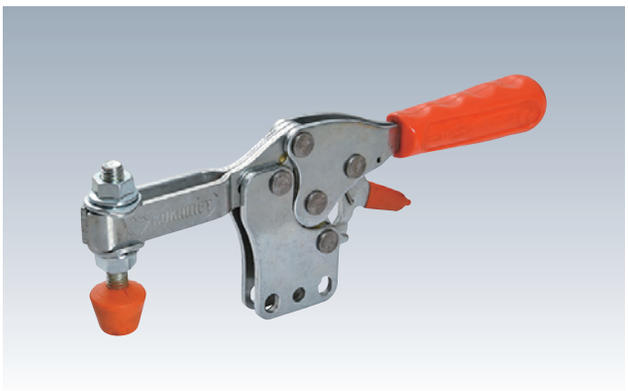

材　質 SM490　表面処理 亜鉛メッキ

付属品 クランピングスクリュー

●安全レバーを握らないと操作ができないため、誤作動を防止します。

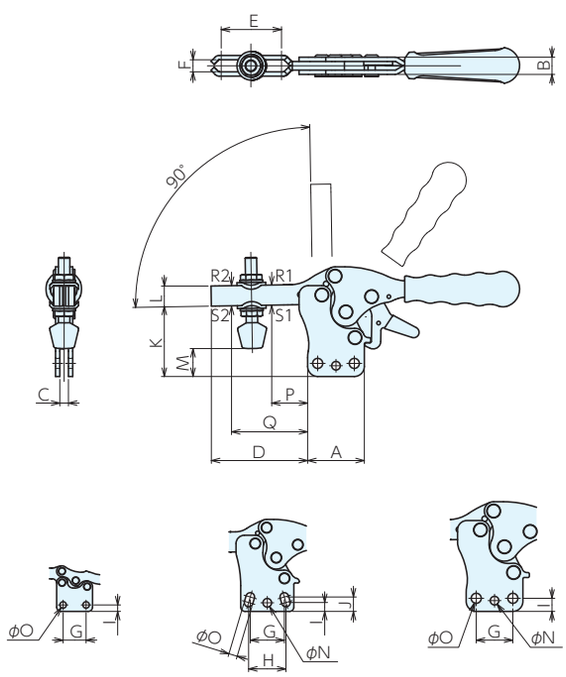

■サイズ表

No.	A	B	C	D	E	F	G	H	I	J	K	L	M	N	O	P	Q
112-1-L	33.5	9	5	43	28	5.25	23	-	5.63	-	31	10	3 ～14.5	-	5	15	33
112-2-L	37	10	5	66	47	6.5	23.5	26	6.2	10	41	14	2 ～18.5	6	6	19	54
112-3-L	39.5	12	6	68	42	8.4	25.5	-	9.13	-	49	14	7 ～23.5	6	7	25	53
112-4-L	58	16	8	100	73	10.5	41.5	-	8.5	-	65	19	8.5～30	8.5	9	27	83
112-5-L	75	20	10	129	92	12.5	47.5	-	12	-	75	25.5	14.5～33.5	10	10	37	107

■仕様・価格表

＊ 標準在庫品

オーダー No.	No.	締付力 kN		保持力 kN		ボルト径×ピッチ×長さ	全長×全高	質量 kg	価格
		Q1	Q2	R1	R2				
＊130082	**112-1-L**	0.85	0.65	1	0.8	M 5×0.8 × 43.5	148× 50	0.13	**3,300**
＊130083	**112-2-L**	1	0.75	1.2	1	M 6×1 × 50.5	184× 64	0.23	**3,440**
＊130084	**112-3-L**	2.3	1.25	2.5	1.35	M 8×1.25× 63.5	215× 76	0.34	**3,820**
＊130085	**112-4-L**	3.5	1.8	3.65	2	M10×1.5 × 87	296×102	0.81	**6,800**
＊130086	**112-5-L**	4.5	2	5	2.13	M12×1.75×100	345×124	1.52	**9,750**

■適合アタッチメント

クランピングボルト 911

P.336 ▶

クランピングボルト フットスピンドルタイプ915

P.338 ▶

クランピングボルト 916

P.339 ▶

ダブルクランピング スクリュー931

P.340 ▶

角度調整 クランピングボルト912

P.337 ▶

V溝アタッチメント付 ボルト913

P.337 ▶

角度調整セレーションタイプ付 ボルト914

P.338 ▶

トグルダウンクランプ252 RoHS対応

HOLD DOWN TOGGLE CLAMP 252　No.E-1150

安全レバー無し

材　質 SM490　表面処理 亜鉛メッキ
付属品 クランピングスクリュー

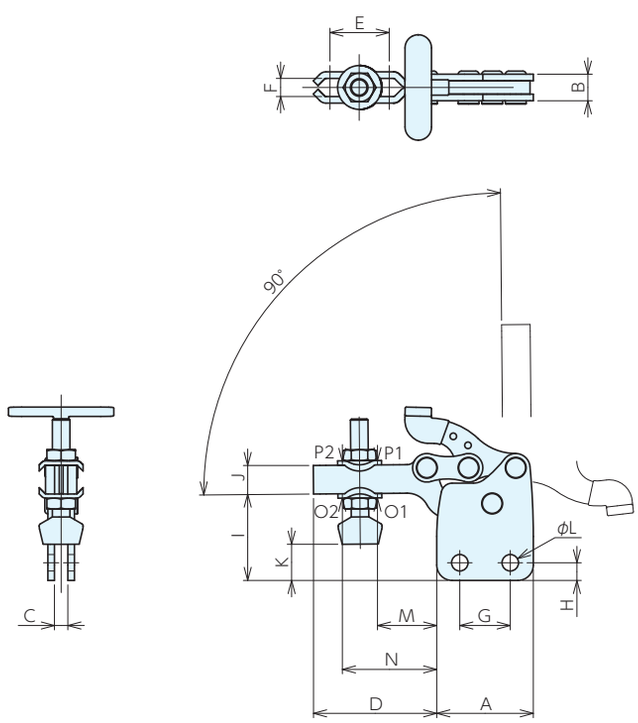

■サイズ表

No.	A	B	C	D	E	F	G	H	I	J	K	L	M	N
252-2	26	8	4	36	17	5.25	13.5	4.5	22	8	-6～10.5	4.5	19	27
252-3	44	12	6	56	27	8.25	23	8	39	13	2～20	7.5	27	43
252-4	64	16	8	79	37	10.25	35	11	56	19	5～31	9	39	63

■仕様・価格表

＊ 標準在庫品

オーダー No.	No.	締付力 kN		保持力 kN		ボルト径×ピッチ×長さ	全長×全高	質量 kg	価格
		O1	O2	P1	P2				
＊130143	**252-2**	0.47	0.38	0.7	0.56	M 5×0.8 ×40	62× 47	0.07	**3,510**
＊130144	**252-3**	1.4	1.03	1.63	1.2	M 8×1.25×57	100× 79	0.27	**3,820**
＊130145	**252-4**	2	1.37	3.37	2.45	M10×1.5 ×79	143×114.5	0.71	**8,550**

■適合アタッチメント

クランピングボルト911

P.336 ▸

クランピングボルト フットスピンドルタイプ915

P.338 ▸

クランピングボルト916

P.339 ▸

ダブルクランピングスクリュー931

P.340 ▸

角度調整クランピングボルト912

P.337 ▸

V溝アタッチメント付ボルト913

P.337 ▸

角度調整セレーションタイプ付ボルト914

P.338 ▸

トグルダウンクランプ252 RoHS対応

ERON® KUKAMET

HOLD DOWN TOGGLE CLAMP 252-L　No.E-1150L

安全レバー有り

材　質 SM490　表面処理 亜鉛メッキ

付属品 クランピングスクリュー

●安全レバーを握らないと操作ができないため、誤作動を防止します。

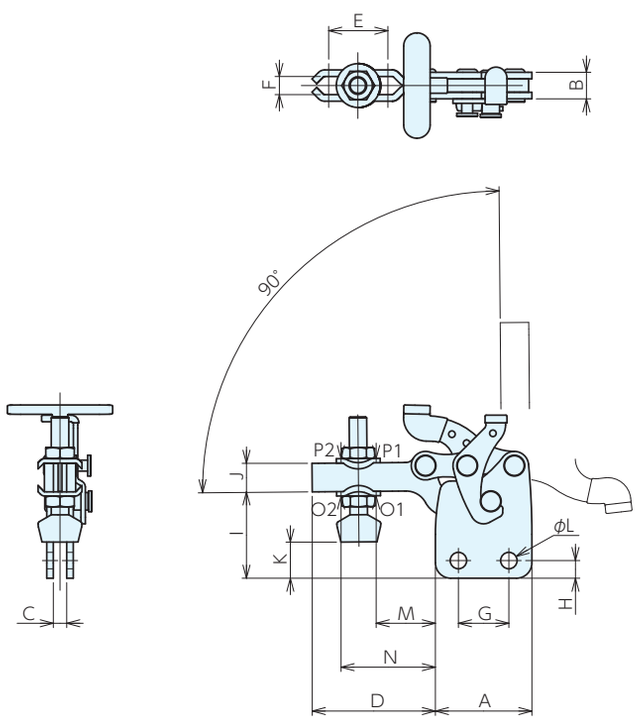

■サイズ表

No.	A	B	C	D	E	F	G	H	I	J	K	L	M	N
252-2-L	26	8	4	36	17	5.25	13.5	4.5	22	8	-6～10.5	4.5	19	27
252-3-L	44	12	6	56	27	8.25	23	8	39	13	2～20	7.5	27	43
252-4-L	64	16	8	79	37	10.25	35	11	56	19	5～31	9	39	63

■仕様・価格表

＊ 標準在庫品

オーダー No.	No.	締付力 kN		保持力 kN		ボルト径×ピッチ×長さ	全長×全高	質量 kg	価格
		O1	O2	P1	P2				
＊130146	**252-2-L**	0.47	0.38	0.7	0.56	M 5×0.8 ×40	62× 47	0.07	**4,230**
＊130147	**252-3-L**	1.4	1.03	1.63	1.2	M 8×1.25×57	100× 79	0.27	**4,620**
＊130148	**252-4-L**	2	1.37	3.37	2.45	M10×1.5 ×79	143×114.5	0.71	**9,450**

■適合アタッチメント

クランピングボルト911

P.336 ▸

クランピングボルト フットスピンドルタイプ915

P.338 ▸

クランピングボルト916

P.339 ▸

ダブルクランピングスクリュー931

P.340 ▸

角度調整クランピングボルト912

P.337 ▸

V溝アタッチメント付ボルト913

P.337 ▸

角度調整セレーションタイプ付ボルト914

P.338 ▸

トグルダウンクランプ113 RoHS対応

ERON® KUKAMET

OLD DOWN TOGGLE CLAMP 113　No.E-1144

安全レバー無し

材　質 SM490　表面処理 亜鉛メッキ
付属品 クランピングスクリュー

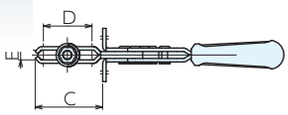

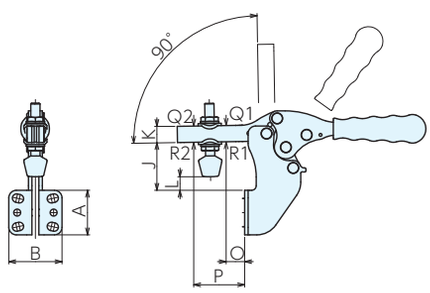

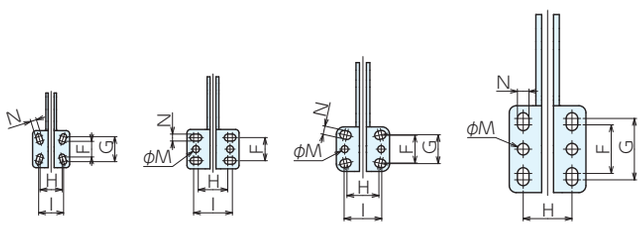

113-1　113-2,4　113-3　113-5

■サイズ表

No.	A	B	C	D	E	F	G	H	I	J	K	L	M	N	O	P
113-1	32	32	39.5	28	5.25	13.5	21.5	19	21.5	22.5	10	- 5.5～ 6	-	5	12	30
113-2	34	45	60	47	6.5	20	-	25.5	33.5	34	14	5 ～11.5	6	6	13	48
113-3	38.5	46	58	42	8.4	24	25	27.5	32.5	41	14	- 1 ～15.5	6	7	16	44
113-4	54	60	91	73	10.5	32	-	32	40	46.5	19	-10 ～11.5	8.5	9	18	74
113-5	75	66	117	92	12.5	42	53	42	-	53	25.5	- 7.5～11.5	100	10	25	95

■仕様・価格表

＊ 標準在庫品

オーダーNo.	No.	締付力kN		保持力kN		ボルト径×ピッチ×長さ	全長×全高	質量kg	価格
		Q1	Q2	R1	R2				
＊130087	**113-1**	0.85	0.65	1	0.8	M 5×0.8 × 43.5	148× 73	0.16	**2,640**
＊130088	**113-2**	1	0.75	1.2	1	M 6×1 × 50.5	184× 90	0.27	**2,850**
＊130089	**113-3**	2.3	1.25	2.5	1.35	M 8×1.25× 63.5	215×107	0.42	**3,820**
＊130090	**113-4**	3.5	1.8	3.65	2	M10×1.5 × 87	296×135	0.94	**6,950**
＊130091	**113-5**	4.5	2	5	2.13	M12×1.75×100.0	345×177	1.84	**10,300**

■適合アタッチメント

クランピングボルト911 P.336 ▸

クランピングボルト フットスピンドルタイプ915 P.338 ▸

クランピングボルト916 P.339 ▸

ダブルクランピングスクリュー931 P.340 ▸

角度調整クランピングボルト912 P.337 ▸

V溝アタッチメント付ボルト913 P.337 ▸

角度調整セレーションタイプ付ボルト914 P.338 ▸

トグルダウンクランプ113 RoHS対応

ERON® KUKAMET

HOLD DOWN TOGGLE CLAMP 113-L　No.E-1144L

安全レバー有り

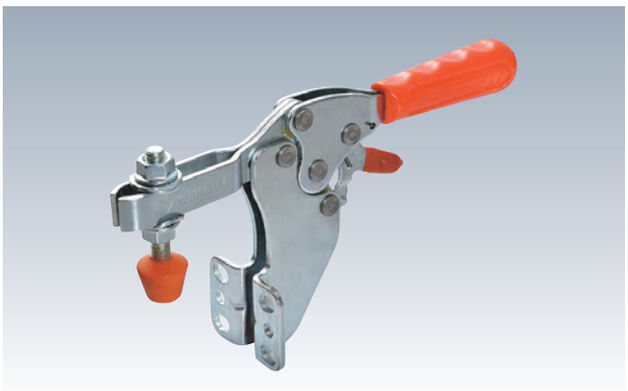

材　質 SM490　表面処理 亜鉛メッキ

付属品 クランピングスクリュー

●安全レバーを握らないと操作ができないため、誤作動を防止します。

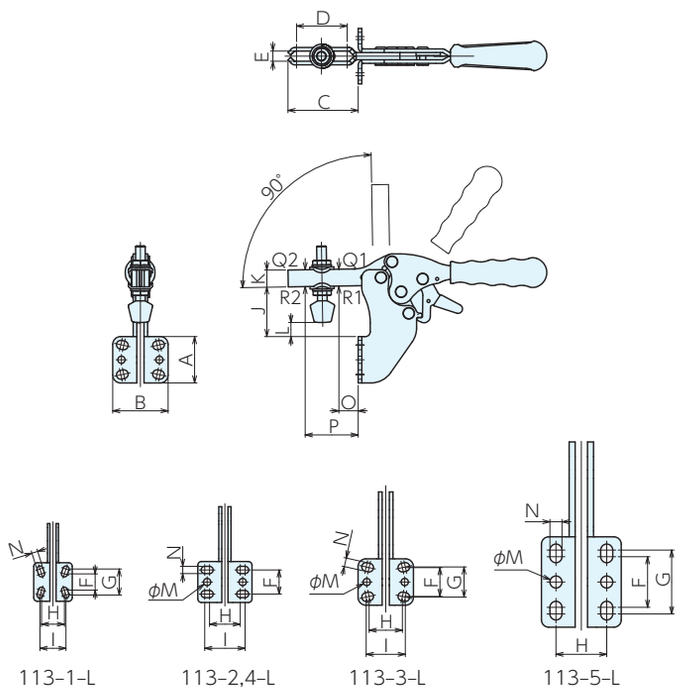

■使用例

■サイズ表

No.	A	B	C	D	E	F	G	H	I	J	K	L	M	N	O	P
113-1-L	32	32	39.5	28	5.25	13.5	21.5	19	21.5	22.5	10	– 5.5～ 6	-	5	12	30
113-2-L	34	45	60	47	6.5	20	-	25.5	33.5	34	14	5 ～11.5	6	6	13	48
113-3-L	38.5	46	58	42	8.4	24	25	27.5	32.5	41	14	1 ～15.5	6	7	16	44
113-4-L	54	60	91	73	10.5	32	-	32	40	46.5	19	–10 ～11.5	8.5	9	18	74
113-5-L	75	66	117	92	12.5	42	53	42	-	53	25.5	– 7.5～11.5	10	10	25	95

■仕様・価格表

＊ 標準在庫品

オーダー No.	No.	締付力 kN		保持力 kN		ボルト径×ピッチ×長さ	全長×全高	質量 kg	価格
		Q1	Q2	R1	R2				
＊130092	**113-1-L**	0.85	0.65	1	0.8	M 5×0.8 × 43.5	148× 73	0.16	**3,190**
＊130093	**113-2-L**	1	0.75	1.2	1	M 6×1 × 50.5	184× 90	0.27	**3,440**
＊130094	**113-3-L**	2.3	1.25	2.5	1.35	M 8×1.25× 63.5	215×107	0.42	**4,390**
＊130095	**113-4-L**	3.5	1.8	3.65	2	M10×1.5 × 87	296×135	0.94	**7,750**
＊130096	**113-5-L**	4.5	2	5	2.13	M12×1.75×100	345×177	1.84	**10,900**

■適合アタッチメント

クランピングボルト911

P.336 ▶

クランピングボルト フットスピンドルタイプ915

P.338 ▶

クランピングボルト916

P.339 ▶

ダブルクランピングスクリュー931

P.340 ▶

角度調整クランピングボルト912

P.337 ▶

V溝アタッチメント付ボルト913

P.337 ▶

角度調整セレーションタイプ付ボルト914

P.338 ▶

トグルダウンクランプ6833 RoHS対応

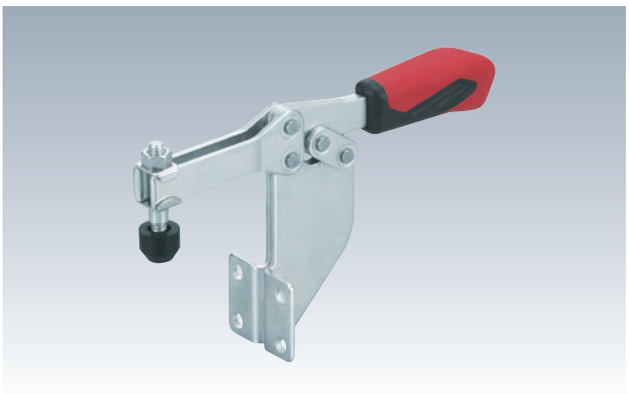

材　質 SS400　表面処理 亜鉛メッキ
付属品 クランピングスクリュー

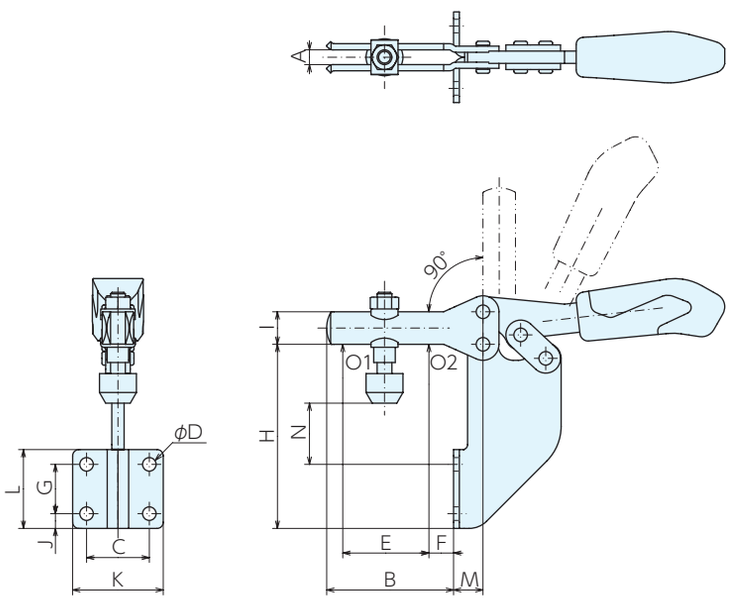

■サイズ表

No.	A	B	C	D	E	F	G	H	I	J	K	L	M	N
6833-2	6	52	25.5	5.5	35	10	20	74	13	6	37	32	12	20～29
6833-3	8	58	28.5	6.5	40	8	24	71	15	7	42.5	38	23	6～18

■仕様・価格表

＊ 標準在庫品

オーダーNo.	No.	保持力kN		ボルト径×ピッチ(並目)×長さ	全長×全高	質量kg	価格
		O1	O2				
＊992352	**6833-2**	1	1.2	M6×1　×35	162×89	0.25	**9,950**
＊992353	**6833-3**	1.8	2.5	M8×1.25×45	206×86	0.39	**11,900**

■使用例

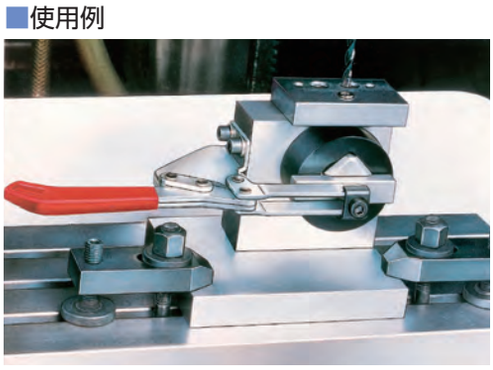

■適合アタッチメント

トグルダウンクランプ133

RoHS対応

ERON® KUKAMET

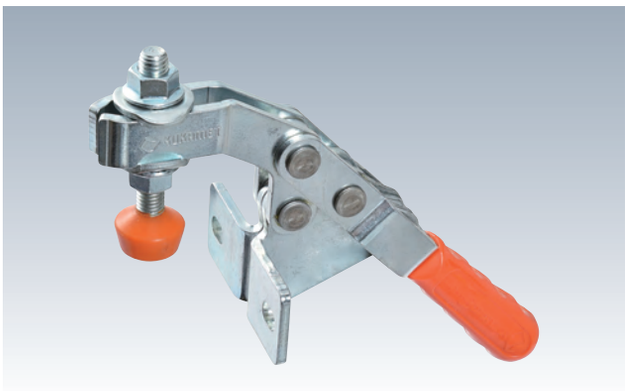

材　質 SM490　表面処理 亜鉛メッキ
付属品 クランピングスクリュー

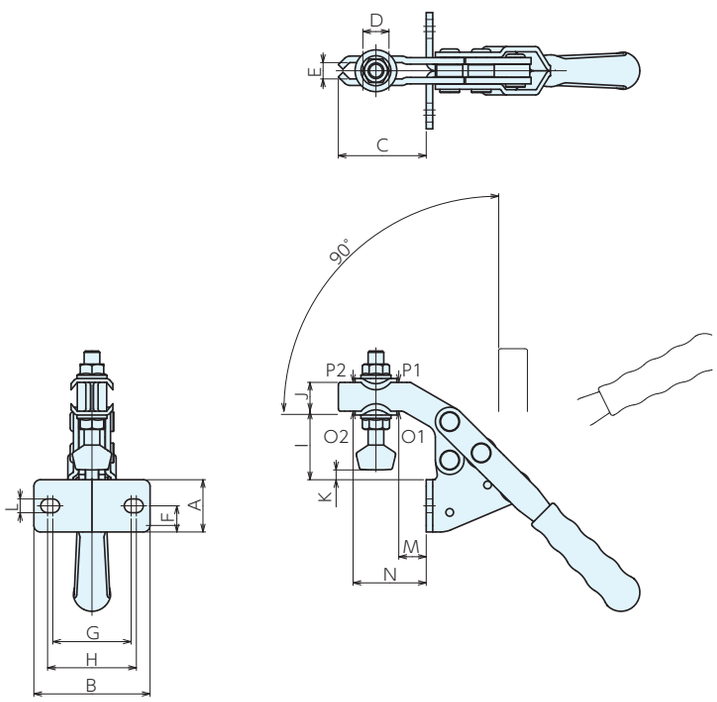

■サイズ表

No.	A	B	C	D	E	F	G	H	I	J	K	L	M	N
133-5	40	89	67.5	20	12.5	20	60	68	52.5	22	−2.5 ～ 19.5	10.5	21	56

■仕様・価格表

＊ 標準在庫品

オーダー No.	No.	締付力 kN		保持力 kN		ボルト径×ピッチ×長さ	全長×全高	質量 kg	価格
		O1	O2	P1	P2				
＊130097	**133-5**	4.5	3.25	5	3.5	M12×1.75×91	233×180	1.2	**9,150**

■使用例

■適合アタッチメント

ユニバーサルクランプ RoHS対応

部品名	材質	熱処理	表面処理
本体	鍛造S45C	-	-
半円筒座金	S45C	焼入HRC30	-

●背の高いワークから低いワークまで無段階で締付できます。

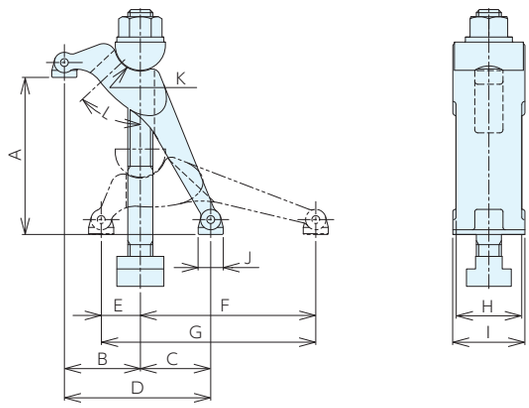

■サイズ

No.	A	B	C	D	E	F	G	H	I	J	K	L
EUC-090PN1	0- 90	39	33	72	20	95	115	38	42	15	R13	51°
EUC-090PN2	0- 90	39	33	72	20	95	115	38	42	15	R13	51°
EUC-090PN3	0- 90	39	33	72	20	95	115	38	42	15	R13	51°
EUC-090PN4	0- 90	39	33	72	20	95	115	38	42	15	R13	51°
EUC-100PN1	0-100	48.5	45	93.5	25	112	137	42	46	16	R16	47°
EUC-100PN2	0-100	48.5	45	93.5	25	112	137	42	46	16	R16	47°
EUC-100PN3	0-100	48.5	45	93.5	25	112	137	42	46	16	R16	47°
EUC-100PN4	0-100	48.5	45	93.5	25	112	137	42	46	16	R16	47°
EUC-120PN1	0-100	56	99	155	34	151	185	50	55	20	R20	33°
EUC-120PN2	0-100	56	99	155	34	151	185	50	55	20	R20	33°
EUC-120PN3	0-100	56	99	155	34	151	185	50	55	20	R20	33°
EUC-120PN4	0-105	57	94.5	151.5	34	151	185	50	55	20	R20	35°
EUC-120PN5	0-105	57	94.5	151.5	34	151	185	50	55	20	R20	35°
EUC-120PN6	0-105	57	94.5	151.5	34	151	185	50	55	20	R20	35°
EUC-120PN7	0-115	58.5	85	143.5	34	151	185	50	55	20	R20	39°
EUC-120PN8	0-125	59.5	75.5	135	34	151	185	50	55	20	R20	43°
EUC-150PN1	0-125	71.5	123	194.5	42	190	232	65	71	23	R25	33°
EUC-150PN2	0-125	71.5	123	194.5	42	190	232	65	71	23	R25	33°
EUC-150PN3	0-130	72	120	192	42	190	232	65	71	23	R25	34°
EUC-150PN4	0-140	74	111.5	185.5	42	190	232	65	71	23	R25	37°
EUC-150PN5	0-140	74	111.5	185.5	42	190	232	65	71	23	R25	37°
EUC-150PN6	0-145	75	105.5	180.5	42	190	232	65	71	23	R25	39°
EUC-150PN7	0-150	75.5	99.5	175	42	190	232	65	71	23	R25	41°
EUC-150PN8	0-155	76	96.5	172.5	42	190	232	65	71	23	R25	42°

■使用方法

スイベルパットがワーク、クランプ取付面にフィットし、垂直に締め付けられます。
本製品はTナット付ですが、取外して使用することもできます。

⚠ 注意事項

本製品はワークの高さ(a)により、クランプポイント(x)が変化します。
締付力、ワーク、刃具干渉にご注意ください。

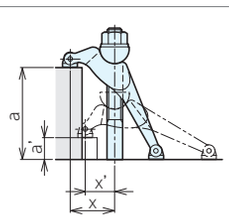

■使用例

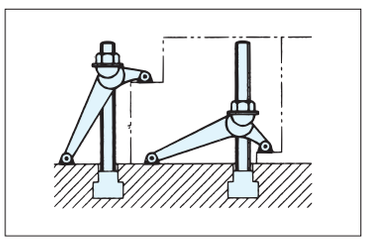

ユニバーサルクランプ RoHS対応

ERON

■仕様・価格表

＊ 標準在庫品

オーダーNo.	No.	適合T溝巾	クランピングスタッド	フランジナット	Tスロットナット	クランプ距離	クランプストローク	最大操作トルク	最大締付力 kN	質量kg	価格
＊903296	EUC090PN1	14	BC12145	FNM0012	TNM1412	20-39	0- 90	55.8	8.9	0.83	7,650
＊903314	EUC090PN2	16	BC12145	FNM0012	TNM1612	20-39	0- 90	55.8	8.9	0.84	7,750
＊903315	EUC090PN3	12	BC10145	FNM0010	TNM1210	20-39	0- 90	32.4	6.1	0.77	7,750
＊903316	EUC090PN4	14	BC10145	FNM0010	TNM1410	20-39	0- 90	32.4	6.1	0.80	7,750
＊903297	EUC100PN1	18	BC16175	FNM0016	TNM1816	25-48.5	0-100	136	17.4	1.44	12,800
＊903317	EUC100PN2	20	BC16175	FNM0016	TNM2016	25-48.5	0-100	136	17.4	1.46	12,900
＊903318	EUC100PN3	18	BC14175	FNM0014	TNM1814	25-48.5	0-100	85.8	12.5	1.37	12,900
＊903319	EUC100PN4	16	BC14175	FNM0014	TNM1614	25-48.5	0-100	85.8	12.5	1.34	12,900
＊903298	EUC120PN1	22	BC20200	FNM0020	TNM2220	34-56	0-100	265	25.3	2.59	19,900
＊903320	EUC120PN2	24	BC20200	FNM0020	TNM2420	34-56	0-100	265	25.3	2.62	20,400
＊903321	EUC120PN3	26	BC20200	FNM0020	TNM2620	34-56	0-100	265	25.3	2.69	20,400
＊903322	EUC120PN4	20	BC18200	FNM0018	TNM2018	34-57	0-105	145	19.3	2.41	20,400
＊903328	EUC120PN5	22	BC18200	FNM0018	TNM2218	34-57	0-105	145	19.3	2.49	20,400
＊903329	EUC120PN6	24	BC18200	FNM0018	TNM2418	34-57	0-105	145	19.3	2.52	20,400
＊904864	EUC120PN7	18	BC16200	FNM0016	TNM1816	34-58.5	0-115	136	18.1	2.33	20,400
＊904865	EUC120PN8	16	BC14200	FNM0014	TNM1614	34-59.5	0-125	85.8	11.3	2.22	20,400
＊903299	EUC150PN1	28	BC24250	FNM0024	TNM2824	42-71.5	0-125	458	26.4	4.83	26,700
＊903323	EUC150PN2	32	BC24250	FNM0024	TNM3224	42-71.5	0-125	458	26.4	4.96	30,200
＊903324	EUC150PN3	28	BC22250	FNM0022	TNM2822	42-72	0-130	280	24.5	4.68	27,300
＊903325	EUC150PN4	26	BC22250	FNM0022	TNM2622	42-74	0-140	280	24.5	4.59	27,300
＊904868	EUC150PN5	24	BC20250	FNM0020	TNM2420	42-74	0-140	265	30.6	4.42	27,300
＊904869	EUC150PN6	22	BC20250	FNM0020	TNM2220	42-75	0-145	265	30.6	4.39	27,300
＊904866	EUC150PN7	20	BC18250	FNM0018	TNM2018	72-75.5	0-150	145	15.6	4.18	27,300
＊904867	EUC150PN8	18	BC16250	FNM0016	TNM1816	72-76	0-155	136	18.2	4.09	27,300

※最大締付力はクランプストローク(A寸法)の最大のとき

■部品構成

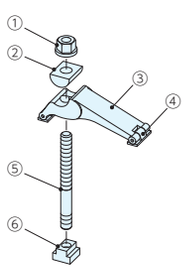

	部品構成
①	フランジナット
②	半円筒座金
③	本体
④	スイベルパッド
⑤	クランピングスタッド
⑥	Tスロットナット

■部品価格

本体

＊ 標準在庫品

適合機種	オーダーNo.	No.	クランプストローク	価格
EUC090PN(1 - 4)	＊910008	EUC090-BD	90	5,250
EUC100PN(1 - 4)	＊910009	EUC100-BD	100	9,450
EUC120PN(1 - 8)	＊910010	EUC120-BD	120	16,200
EUC150PN(1 - 8)	＊910011	EUC150-BD	150	21,700

半円筒座金

＊ 標準在庫品

適合機種	オーダーNo.	No.	価格
EUC090PN1,2	＊910012	EUC090-WH12	950
EUC090PN3,4	＊910013	EUC090-WH10	950
EUC100PN1,2	＊910014	EUC100-WH16	1,310
EUC100PN3,4	＊910015	EUC100-WH14	1,310
EUC120PN1,2,3	＊910018	EUC120-WH20	1,890
EUC120PN4,5,6	＊910019	EUC120-WH18	1,890
EUC120PN7	＊910020	EUC120-WH16	1,890
EUC120PN8	＊910021	EUC120-WH14	1,890
EUC150PN1,2	＊910022	EUC150-WH24	2,890
EUC150PN3,4	＊910023	EUC150-WH22	2,890
EUC150PN5,6	＊910024	EUC150-WH20	2,890
EUC150PN7	＊910025	EUC150-WH18	2,890
EUC150PN8	＊910026	EUC150-WH16	2,890

スイングクランプセットS型 RoHS対応

SWING CLAMPS <TYPE S>　No.E-9317SS

シングルタイプ

スイングクランプS型

部品名	材質	熱処理	表面処理
スイングヘッド	S45C	焼入 HRC30	黒染め

スイングクランプホルダーS型

部品名	材質	熱処理	表面処理
ホルダー S 型	S45C	焼入 HRC30	黒染め

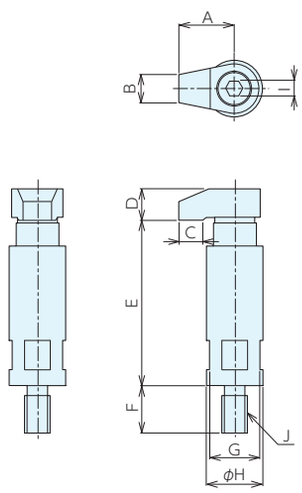

SS04035A、SS06XXXA、SS08XXXA

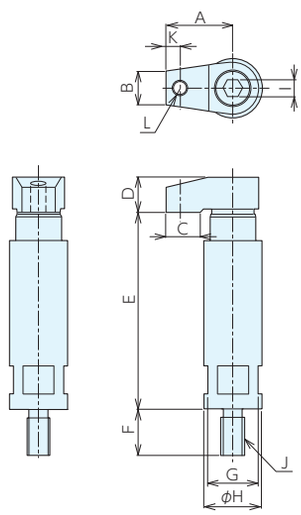

SS12XXXA、SS12XXXB、SS16XXXB

■サイズ表

No.	A	B	C	D	E	F	G	H	I	J(並目)	K	L(並目)
SS04035A	16	7	7	7	35- 42	13	13	15	3	M 6×1	-	-
SS06045A	18	9	8	10	45- 53	15	16	18	5	M 8×1.25	-	-
SS06050A	18	9	8	10	53- 61	15	16	18	5	M 8×1.25	-	-
SS08050A	20	12	7	12	50- 60	15	17	21	6	M 8×1.25	-	-
SS08060A	20	12	7	12	60- 70	15	17	21	6	M 8×1.25	-	-
SS08070A	20	12	7	12	70- 80	15	17	21	6	M 8×1.25	-	-
SS12090A	36	18	15	19	93-105	25	27	32	10	M12×1.75	7.5	M8×1.25
SS12105A	36	18	15	19	108-120	25	27	32	10	M12×1.75	7.5	M8×1.25
SS12120A	36	18	15	19	123-135	25	27	32	10	M12×1.75	7.5	M8×1.25
SS12135A	36	18	15	19	138-150	25	27	32	10	M12×1.75	7.5	M8×1.25
SS12150A	36	18	15	19	153-165	25	27	32	10	M12×1.75	7.5	M8×1.25
SS12090B	36	18	15	19	93-105	25	27	32	10	M16×2	7.5	M8×1.25
SS12105B	36	18	15	19	108-120	25	27	32	10	M16×2	7.5	M8×1.25
SS12120B	36	18	15	19	123-135	25	27	32	10	M16×2	7.5	M8×1.25
SS12135B	36	18	15	19	138-150	25	27	32	10	M16×2	7.5	M8×1.25
SS12150B	36	18	15	19	153-165	25	27	32	10	M16×2	7.5	M8×1.25
SS16090B	50	20	15	27	93-105	25	36	40	14	M16×2	7.5	M8×1.25
SS16105B	50	20	15	27	108-120	25	36	40	14	M16×2	7.5	M8×1.25
SS16120B	50	20	15	27	123-135	25	36	40	14	M16×2	7.5	M8×1.25
SS16135B	50	20	15	27	138-150	25	36	40	14	M16×2	7.5	M8×1.25
SS16150B	50	20	15	27	153-165	25	36	40	14	M16×2	7.5	M8×1.25

スイングクランプセットS型 RoHS対応

ERON

■仕様･価格表

＊ 標準在庫品

オーダーNo.	No.	ねじ呼び（並目）	スイングクランプS型	スイングクランプホルダーS型	クランプ距離	クランプストローク	最大操作トルクN･m	最大締付力kN	質量kg	価格
＊950192	SS04035A	M 6×1	SS-16	SH-04035B	16	35- 42	2	2	0.04	7,350
＊950193	SS06045A	M 8×1.25	SS-18	SH-06045B	18	45- 53	3.5	5.5	0.11	8,300
＊950194	SS06050A	M 8×1.25	SS-18	SH-06053B	18	53- 61	3.5	5.5	0.12	8,650
＊930149	SS08050A	M 8×1.25	SS-20	SH-08050A	20	50- 60	11	6	0.16	6,100
＊930150	SS08060A	M 8×1.25	SS-20	SH-08060A	20	60- 70	11	6	0.19	6,250
＊930151	SS08070A	M 8×1.25	SS-20	SH-08070A	20	70- 80	11	6	0.22	6,400
＊914824	SS12090A	M12×1.75	SS-35	SH-12090A	36	93-105	53	15	0.63	8,850
＊914825	SS12105A	M12×1.75	SS-35	SH-12105A	36	108-120	53	15	0.73	9,250
＊914826	SS12120A	M12×1.75	SS-35	SH-12120A	36	123-135	53	15	0.83	11,000
＊914827	SS12135A	M12×1.75	SS-35	SH-12135A	36	138-150	53	15	0.92	11,400
＊914828	SS12150A	M12×1.75	SS-35	SH-12150A	36	153-165	53	15	1.01	12,300
＊914829	SS12090B	M16×2	SS-35	SH-12090B	36	93-105	53	15	0.63	8,850
＊914830	SS12105B	M16×2	SS-35	SH-12105B	36	108-120	53	15	0.73	9,250
＊914831	SS12120B	M16×2	SS-35	SH-12120B	36	123-135	53	15	0.82	11,000
＊914832	SS12135B	M16×2	SS-35	SH-12135B	36	138-150	53	15	0.92	11,400
＊914833	SS12150B	M16×2	SS-35	SH-12150B	36	153-165	53	15	1.01	12,300
＊914834	SS16090B	M16×2	SS-50	SH-16090B	50	93-105	59	15	1.08	12,000
＊914835	SS16105B	M16×2	SS-50	SH-16105B	50	108-120	59	15	1.23	12,500
＊914836	SS16120B	M16×2	SS-50	SH-16120B	50	123-135	59	15	1.38	13,900
＊914837	SS16135B	M16×2	SS-50	SH-16135B	50	138-150	59	15	1.53	14,700
＊914838	SS16150B	M16×2	SS-50	SH-16150B	50	153-165	59	15	1.68	15,200

■部品構成

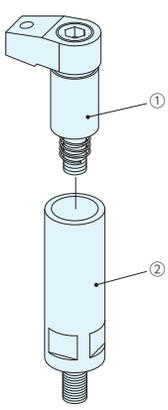

	部品構成
①	スイングクランプS型
②	スイングクランプホルダーS型

SWING CLAMPS <TYPE S>　No.E-9317S

スイングクランプS型

部品名	材質	熱処理	表面処理
スイングヘッド	S45C	焼入 HRC30	黒染め

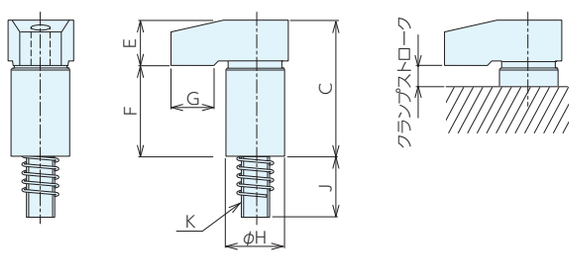

■サイズ表

No.	A	B	C	D	E	F	G	H	I	J	K(並目)	L	M(並目)
SS16	16	7	23	R 6	7	16	7	$10^{-0.025}_{-0.061}$	3	11	M 4×0.7	-	-
SS18	18	9	28	R 8	10	18	8	$14^{-0.032}_{-0.075}$	5	18	M 6×1	-	-
SS20	20	12	35	R10	12	23	7	$16^{0}_{-0.03}$	6	18	M 8×1.25	-	-
SS35	36	18	57	R14	19	38	15	$25^{-0.025}_{-0.061}$	10	25	M12×1.75	7.5	M8×1.25
SS50A	50	18	57	R14	19	38	15	$25^{0}_{-0.03}$	10	27	M12×1.75	7.5	M8×1.25
SS50	50	20	70	R18	27	43	15	$30^{0}_{-0.03}$	14	31	M16×2	7.5	M8×1.25
SS60	60	20	70	R18	27	43	15	$30^{0}_{-0.03}$	14	31	M16×2	7.5	M8×1.25

■仕様・価格表

＊ 標準在庫品

オーダーNo.	No.	ねじ呼び(並目)	クランプ距離	クランプストローク	単体使用時		ホルダー使用時		質量 kg	価格
					最大操作トルク N·m	最大締付力 kN	最大操作トルク N·m	最大締付力 kN		
＊950195	**SS16**	M 4×0.7	16	0 - 4	2.5	2	2	2	0.03	**5,450**
＊950196	**SS18**	M 6×1	18	0 - 5	3.5	6	3.5	5.5	0.05	**6,100**
＊930152	**SS20**	M 8×1.25	20	0 - 7	26	11	11	6	0.07	**4,470**
＊914823	**SS35**	M12×1.75	36	3.5-12.5	54	18	51	15	0.2	**6,400**
＊946614	**SS50A**	M12×1.75	50	4 -13	40	15	54	15	0.24	**7,650**
＊914822	**SS50**	M16×2	50	4 -13	96	31	59	15	0.38	**8,650**
＊946615	**SS60**	M16×2	60	3.5-12.5	117	26	78	15	0.43	**8,650**

■部品構成

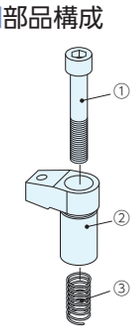

	部品構成
①	ソケットスクリュー
②	スイングヘッド
③	スプリング

■取付加工寸法

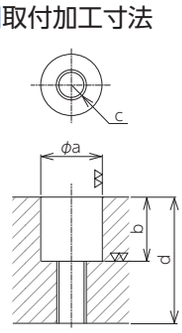

No.	$a^{+0.07}_{0}$	$b^{+0.6}_{0}$	c(並目)	d(min)
SS16	10	16.5	M 4×0.7	24
SS18	14	19.5	M 6×1	32
SS20	16	23.5	M 8×1.25	42
SS35	25	34.5	M12×1.75	63
SS50A	25	34.5	M12×1.75	63
SS50	30	40.5	M16×2	78
SS60	30	40.5	M16×2	78

スイングクランプセットS型 RoHS対応

DOUBLE SWING CLAMPS <TYPE S>　No.E-9337

ダブルタイプ

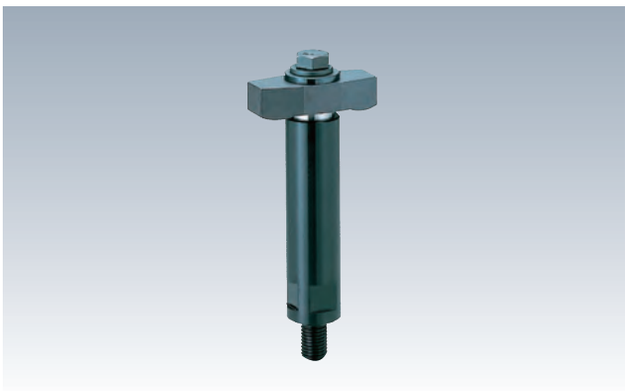

ダブルスイングクランプS型

部品名	材質	熱処理	表面処理
スイングヘッド	S45C	焼入 HRC30	黒染め
シリンダー	S45C	焼入 HRC30	黒染め

ダブルスイングクランプホルダーS型

部品名	材質	熱処理	表面処理
ホルダー S 型	S45C	焼入 HRC30	黒染め

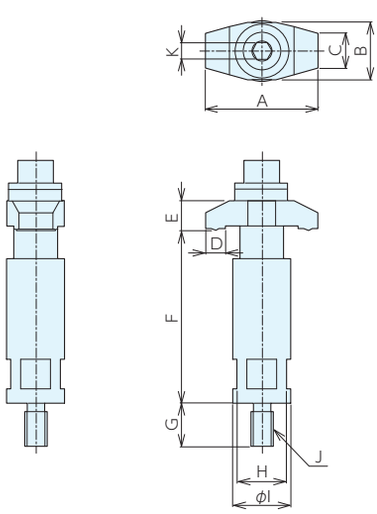

SD04035A、SD06XXXA、SD08XXXA

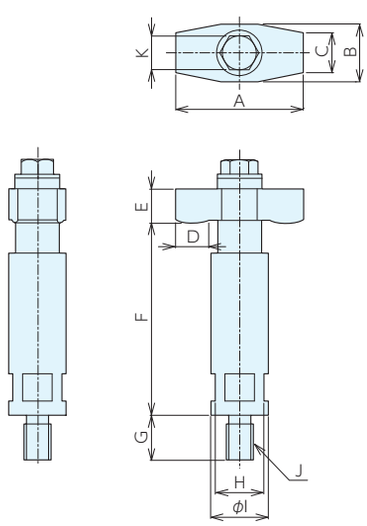

SD12XXXA、SD12XXXB、SD16XXXB

■サイズ表

No.	A	B	C	D	E	F	G	H	I	J(並目)	K
SD04035A	32	12	7	7	7	35 - 42	13	13	15	M 6×1	3
SD06045A	36	16	9	8	9	44 - 53	15	16	18	M 8×1.25	5
SD06050A	36	16	9	8	9	52 - 61	15	16	18	M 8×1.25	5
SD08050A	40	20	12	7	10	50 - 60	15	18	21	M 8×1.25	6
SD08060A	40	20	12	7	10	60 - 70	15	18	21	M 8×1.25	6
SD08070A	40	20	12	7	10	70 - 80	15	18	21	M 8×1.25	6
SD12090A	72	32	22	19	19	92.5-106.5	25	27	32	M12×1.75	19
SD12105A	72	32	22	19	19	107.5-121.5	25	27	32	M12×1.75	19
SD12120A	72	32	22	19	19	122.5-136.5	25	27	32	M12×1.75	19
SD12135A	72	32	22	19	19	137.5-151.5	25	27	32	M12×1.75	19
SD12150A	72	32	22	19	19	152.5-166.5	25	27	32	M12×1.75	19
SD12090B	72	32	22	19	19	92.5-106.5	25	27	32	M16×2	19
SD12105B	72	32	22	19	19	107.5-121.5	25	27	32	M16×2	19
SD12120B	72	32	22	19	19	122.5-136.5	25	27	32	M16×2	19
SD12135B	72	32	22	19	19	137.5-151.5	25	27	32	M16×2	19
SD12150B	72	32	22	19	19	152.5-166.5	25	27	32	M16×2	19
SD16090B	100	38	22	19	22	92.5-106.5	25	36	40	M16×2	24
SD16105B	100	38	22	19	22	107.5-121.5	25	36	40	M16×2	24
SD16120B	100	38	22	19	22	122.5-136.5	25	36	40	M16×2	24
SD16135B	100	38	22	19	22	137.5-151.5	25	36	40	M16×2	24
SD16150B	100	38	22	19	22	152.5-166.5	25	36	40	M16×2	24

■仕様・価格表

＊ 標準在庫品

オーダーNo.	No.	ねじ呼び（並目）	ダブルスイングクランプS型	スイングクランプホルダーS型	クランプ距離（片側）	クランプストローク	最大操作トルクN・m	最大締付力kN	質量kg	価格
＊950197	SD04035A	M 6×1	SD-16	SH-04035B	16	35 - 42	3	1.6	0.2	9,700
＊950198	SD06045A	M 8×1.25	SD-18	SH-06045B	18	44 - 53	8	2.2	0.2	10,000
＊950199	SD06050A	M 8×1.25	SD-18	SH-06053B	18	52 - 61	8	2.2	0.2	10,200
＊950200	SD08050A	M 8×1.25	SD-23	SH-08050A	20	50 - 60	15	3.6	0.3	11,000
＊950201	SD08060A	M 8×1.25	SD-23	SH-08060A	20	60 - 70	15	3.6	0.3	11,200
＊950202	SD08070A	M 8×1.25	SD-23	SH-08070A	20	70 - 80	15	3.6	0.3	11,300
＊926782	SD12090A	M12×1.75	SD-35	SH-12090A	36	92.5-106.5	40	6	0.7	15,300
＊926783	SD12105A	M12×1.75	SD-35	SH-12105A	36	107.5-121.5	40	6	0.8	15,500
＊926784	SD12120A	M12×1.75	SD-35	SH-12120A	36	122.5-136.5	40	6	0.9	17,300
＊926785	SD12135A	M12×1.75	SD-35	SH-12135A	36	137.5-151.5	40	6	1	17,700
＊926786	SD12150A	M12×1.75	SD-35	SH-12150A	36	152.5-166.5	40	6	1.1	18,600
＊926787	SD12090B	M16×2	SD-35	SH-12090B	36	92.5-106.5	40	6	0.7	15,300
＊926788	SD12105B	M16×2	SD-35	SH-12105B	36	107.5-121.5	40	6	0.8	15,500
＊926789	SD12120B	M16×2	SD-35	SH-12120B	36	122.5-136.5	40	6	0.9	17,300
＊926790	SD12135B	M16×2	SD-35	SH-12135B	36	137.5-151.5	40	6	1	17,700
＊926791	SD12150B	M16×2	SD-35	SH-12150B	36	152.5-166.5	40	6	1.1	18,600
＊926792	SD16090B	M16×2	SD-50	SH-16090B	50	92.5-106.5	60	6.5	1.3	19,700
＊926793	SD16105B	M16×2	SD-50	SH-16105B	50	107.5-121.5	60	6.5	1.4	20,300
＊926794	SD16120B	M16×2	SD-50	SH-16120B	50	122.5-136.5	60	6.5	1.6	21,600
＊926795	SD16135B	M16×2	SD-50	SH-16135B	50	137.5-151.5	60	6.5	1.7	22,100
＊926796	SD16150B	M16×2	SD-50	SH-16150B	50	152.5-166.5	60	6.5	1.9	22,800

■注意事項

両締めクランプですので、片側だけでクランプしないでください。
左右の差は表の通りです。
ワークのバラツキにご注意ください。

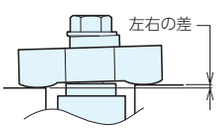

No.	左右の差
SD-04035A	2
SD-06XXXA	1
SD-08XXXA	1.5
SD-12XXXA	1.5
SD-12XXXB	1.5
SD-16XXXB	2.5

■部品構成

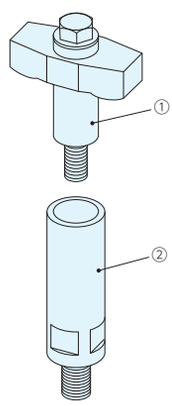

	部品構成
①	ダブルスイングクランプS型
②	スイングクランプホルダーS型

スイングクランプセットS型 RoHS対応

DOUBLE SWING CLAMPS <TYPE S>　No.E-9337S

ダブルスイングクランプS型

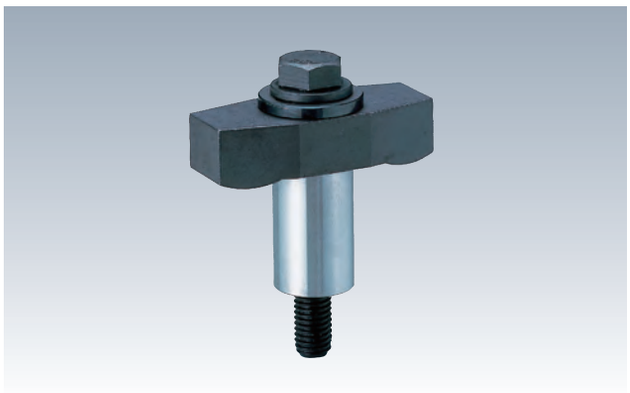

部品名	材質	熱処理	表面処理
スイングヘッド	S45C	焼入 HRC30	黒染め
シリンダー	S45C	焼入 HRC30	黒染め

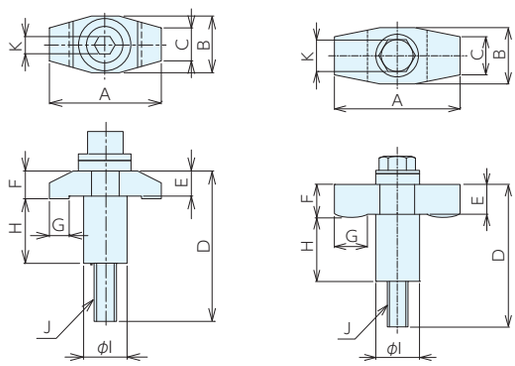

SD16, SD18, SD23　　SD35, SD50

■サイズ表

No.	A	B	C	D	E	F	G	H	I	J(並目)	K
SD16	32	12	7	38	6	7	7	16	$10^{-0.025}_{-0.061}$	M 4×0.7 × 30	3
SD18	36	16	9	46.7	8	9	8	18	$14^{-0.032}_{-0.075}$	M 6×1.0 × 50	5
SD23	40	20	12	53.8	9	10	7	23	$16^{0}_{-0.05}$	M 8×1.25× 60	6
SD35	72	32	22	82	17	19	19	37.5	$25^{-0.005}_{-0.030}$	M12×1.75× 90	19
SD50	100	38	22	100	20	22	19	40.5	$30^{-0.005}_{-0.030}$	M16×2 ×110	24

■仕様・価格表

＊ 標準在庫品

オーダーNo.	No.	ねじ呼び(並目)	クランプ距離(片側)	クランプストローク	最大操作トルクN·m	最大締付力kN	質量kg	価格
＊950203	SD16	M 4×0.7	16	0 - 7	3	1.6	0.11	6,200
＊950204	SD18	M 6×1	18	0 - 9	8	2.2	0.14	6,550
＊950205	SD23	M 8×1.25	20	0 -10	15	3.6	0.18	6,900
＊926799	SD35	M12×1.75	36	2.5-14	40	6	0.27	12,200
＊926800	SD50	M16×2	50	2.5-14	60	6.5	0.55	15,700

※最大締付力は片側の締付力

■注意事項

両締めクランプですので、片側だけでクランプしないでください。
左右の差は表の通りです。
ワークのバラツキにご注意ください。

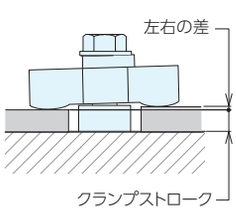

No.	左右の差
SD16	2
SD18	1
SD23	1.5
SD35	1.5
SD50	2.5

■取付加工寸法

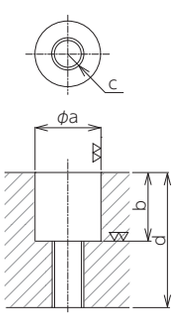

No.	$a^{+0.07}_{0}$	$b^{+0.6}_{0}$	c(並目)	d(min)
SD16	10	16.5	M 4×0.7	22
SD18	14	18.5	M 6×1	39
SD23	16	23.5	M 8×1.25	44
SD35	25	34.5	M12×1.75	61
SD50	30	40.5	M16×2	76

■部品構成

SD16,SD18,SD23　　SD35,SD50

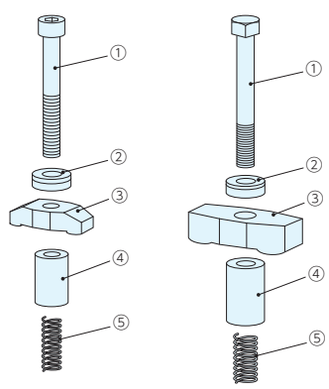

SD16, SD18, SD23

	部品構成
①	ソケットスクリュー
②	球面座金
③	スイングヘッド
④	シリンダー
⑤	スプリング

SD35, SD50

	部品構成
①	六角ボルト
②	球面座金
③	スイングヘッド
④	シリンダー
⑤	スプリング

HOLDERS FOR SWING CLAMPS <TYPE S>　No.E-9317SH

スイングクランプホルダーS型

材　質 S45C　熱処理 焼入　表面処理 黒染め

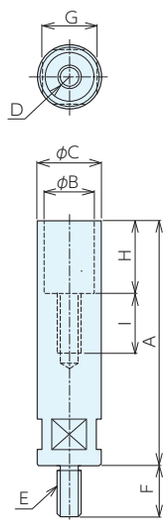

■仕様・価格表　＊標準在庫品

オーダーNo.	No.	A	$B^{+0.07}_{0}$	C	D(並目)	E(並目)	F	G	H	I	質量kg	価格
＊950503	SH04035B	35	10	15	M 4×0.7	M 6×1	13	13	16.5	15	0.04	2,100
＊950504	SH06045B	45	14	18	M 6×1	M 8×1.25	15	16	19.5	20	0.06	2,330
＊950505	SH06053B	53	14	18	M 6×1	M 8×1.25	15	16	19.5	20	0.07	2,490
＊930153	SH08050A	50	16	21	M 8×1.25	M 8×1.25	15	18	23.5	21	0.09	1,930
＊930154	SH08060A	60	16	21	M 8×1.25	M 8×1.25	15	18	23.5	21	0.12	2,090
＊930155	SH08070A	70	16	21	M 8×1.25	M 8×1.25	15	18	23.5	21	0.15	2,240
＊914839	SH12090A	90	25	32	M12×1.75	M12×1.75	25	27	35.5	29	0.44	3,140
＊914840	SH12105A	105	25	32	M12×1.75	M12×1.75	25	27	35.5	29	0.53	3,470
＊914841	SH12120A	120	25	32	M12×1.75	M12×1.75	25	27	35.5	29	0.63	5,150
＊914842	SH12135A	135	25	32	M12×1.75	M12×1.75	25	27	35.5	29	0.72	5,700
＊914843	SH12150A	150	25	32	M12×1.75	M12×1.75	25	27	35.5	29	0.82	6,500
＊914844	SH12090B	90	25	32	M12×1.75	M16×2	25	27	35.5	29	0.44	3,140
＊914845	SH12105B	105	25	32	M12×1.75	M16×2	25	27	35.5	29	0.53	3,470
＊914846	SH12120B	120	25	32	M12×1.75	M16×2	25	27	35.5	29	0.63	5,150
＊914847	SH12135B	135	25	32	M12×1.75	M16×2	25	27	35.5	29	0.72	5,700
＊914848	SH12150B	150	25	32	M12×1.75	M16×2	25	27	35.5	29	0.82	6,500
＊914849	SH16090B	90	30	40	M16×2	M16×2	25	36	40.5	35.5	0.7	4,120
＊914850	SH16105B	105	30	40	M16×2	M16×2	25	36	40.5	35.5	0.85	4,550
＊914851	SH16120B	120	30	40	M16×2	M16×2	25	36	40.5	35.5	1	5,900
＊914852	SH16135B	135	30	40	M16×2	M16×2	25	36	40.5	35.5	1.15	6,500
＊914853	SH16150B	150	30	40	M16×2	M16×2	25	36	40.5	35.5	1.3	7,150

■使用例

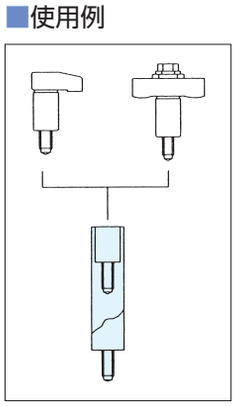

スイングクランプセットS型 RoHS対応

JOINTS FOR SWING CLAMPS <TYPE S>　No.E-9317SJ

スイングクランプジョイントS型

材　質 S45C　熱処理 焼入　表面処理 黒染め

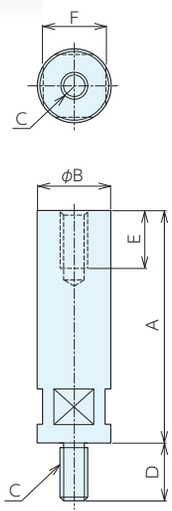

■仕様・価格表

＊ 標準在庫品

オーダーNo.	No.	A	B	C(並目)	D	E	F	質量kg	価格
＊930156	SJ08025A	25	21	M 8×1.25	15	18	17	0.06	1,590
＊930157	SJ08035A	35	21	M 8×1.25	15	18	17	0.09	1,700
＊930158	SJ08045A	45	21	M 8×1.25	15	18	17	0.11	1,890
＊930159	SJ08055A	55	21	M 8×1.25	15	18	17	0.14	2,010
＊914854	SJ12060A	60	32	M12×1.75	25	25	27	0.39	2,380
＊914855	SJ12100A	100	32	M12×1.75	25	25	27	0.61	2,750
＊914856	SJ12150A	150	32	M12×1.75	25	25	27	0.95	3,280
＊914857	SJ12200A	200	32	M12×1.75	25	25	27	1.26	3,650
＊914858	SJ12060B	60	32	M16×2	25	30	27	0.39	2,380
＊914859	SJ12100B	100	32	M16×2	25	30	27	0.61	2,750
＊914860	SJ12150B	150	32	M16×2	25	30	27	0.95	3,320
＊914861	SJ12200B	200	32	M16×2	25	30	27	1.26	3,780
＊914862	SJ16060B	60	40	M16×2	25	30	36	0.6	2,920
＊914863	SJ16100B	100	40	M16×2	25	30	36	1	3,470
＊914864	SJ16150B	150	40	M16×2	25	30	36	1.5	4,920
＊914865	SJ16200B	200	40	M16×2	25	30	36	2	6,000

■使用例

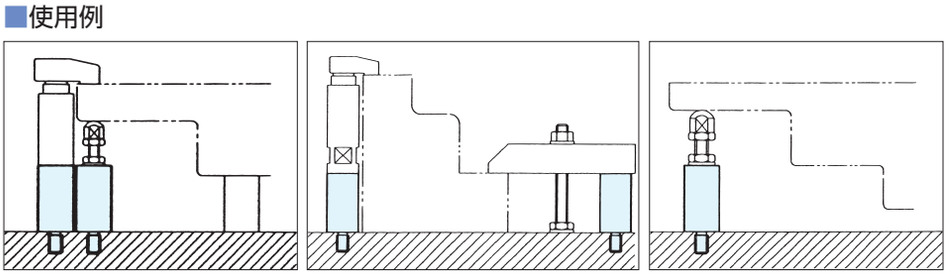

スイングクランプB型 RoHS対応

SWING CLAMPS <TYPE B>　No.E-9317

シングルタイプ

部品名	材質	熱処理	表面処理
スイングヘッド	SCM420	焼入HRC60	黒染め
ホルダー	SCM420	焼入HRC57	-

付属品　TスロットナットTNM1412K　1個

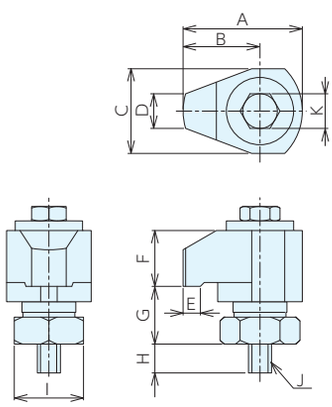

EWN44300B

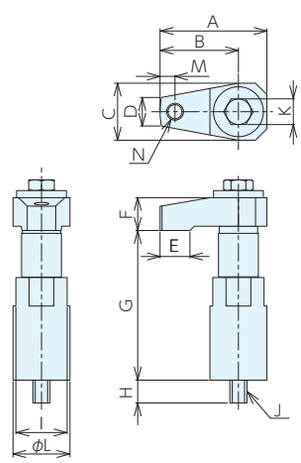

EWN40600B,40105B,40135B,60135B

■サイズ表

No.	A	B	C	D	E	F	G	H	I	J(並目)	K	L	M	N(並目)
EWN44300B	62	40	44	18	9	29	25 - 30	16	36	M12×1.75	19	-	-	-
EWN40600B	75	55	40	20	21	23	50 - 60	16	36	M12×1.75	19	40	10.5	M12×1.75
EWN40105B	75	55	40	20	21	23	70 -105	16	36	M12×1.75	19	40	10.5	M12×1.75
EWN40135B	75	55	40	20	21	23	100 -135	16	36	M12×1.75	19	40	10.5	M12×1.75
EWN60135B	89	67	50	17	22	23	101.5-136.5	16	55	M12×1.75	19	60	14	M12×1.75

■仕様・価格表

＊ 標準在庫品

オーダーNo.	No.	適合T溝巾	ねじ呼び(並目)	クランプ距離	クランプストローク	最大操作トルクN·m	最大締付力kN	質量kg	価格
＊903494	EWN44300B	14	M12×1.75	40	25 - 30	40	10	0.66	37,300
＊903495	EWN40600B	14	M12×1.75	55	50 - 60	40	10	0.89	56,500
＊903496	EWN40105B	14	M12×1.75	55	70 -105	40	10	1.1	59,500
＊903497	EWN40135B	14	M12×1.75	55	100 -135	40	10	1.35	61,000
＊903498	EWN60135B	14	M12×1.75	67	101.5-136.5	40	10	2.7	74,500

■使用方法

六角ボルトを締めるとクランプヘッドが下降し、クランプします。
六角ボルトを緩めると、内蔵スプリングによりクランプヘッドが上昇します。

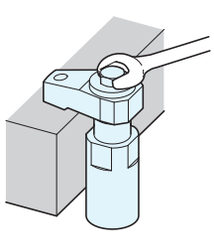

スイングクランプB型 RoHS対応

ERON

⚠ 注意事項

最大操作トルクを超える操作は、クランプの耐久性に影響を及ぼします。規定のトルク内でご使用ください。
クランプストロークの範囲内でご使用ください。
それ以上で使用されるとクランプの損傷の原因になります。
T溝巾14以外でご使用される場合は、ねじ穴貫通タイプのTスロットナットをお使いください。

■部品構成

EWN44300B

	部品構成
①	六角ボルト
②	平座金
③	スイングヘッド
④	スプリング
⑤	ホルダー
⑥	六角穴付止めねじ(平先)

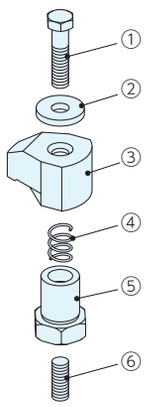

EWN40600B、40105B,
40135B,60135B

	部品構成
①	六角ボルト
②	平座金
③	スイングヘッド
④	スプリング
⑤	シリンダーホルダー
⑥	六角穴付止めねじ(平先)

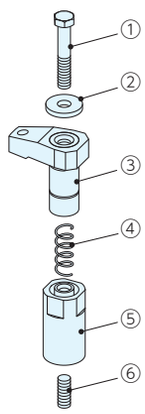

DOUBLE SWING CLAMPS <TYPE B>　No.E-9337

ダブルタイプ

部品名	材質	熱処理	表面処理
スイングヘッド	SCM420	焼入HRC57	黒染め
シリンダー	S45C	焼入HRC30	-
シリンダーホルダー	SCM420	焼入HRC55	黒染め

付属品　TスロットナットTNM1412K　1個

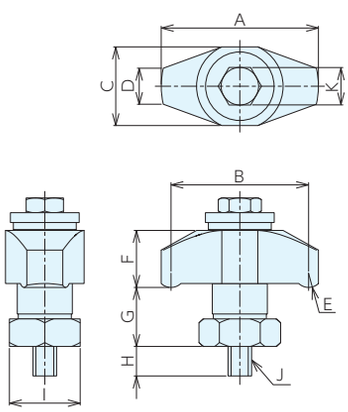

EWD44300B

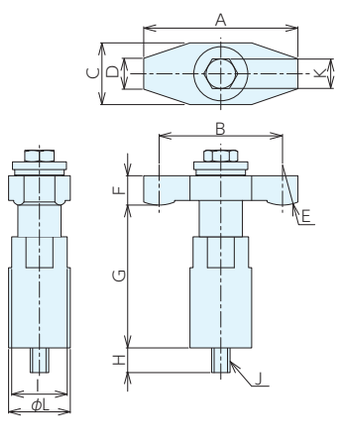

EWD40600B,40105B,40135B,60135B

■サイズ表

No.	A	B	C	D	E	F	G	H	I	J(並目)	K	L
EWD44300B	80	70	40	18.3	R 7.25	29	27- 35	16	36	M12×1.75	19	-
EWD40600B	100	80	40	20	R24	19	52- 60	16	36	M12×1.75	19	40
EWD40105B	100	80	40	20	R24	19	75- 95	16	36	M12×1.75	19	40
EWD40135B	100	80	40	20	R24	19	101-120	16	36	M12×1.75	19	40
EWD60135B	134	114	50	20	R24	22	100-120	16	55	M12×1.75	19	60

■仕様・価格表

＊ 標準在庫品

オーダーNo.	No.	適合T溝巾	ねじ呼び(並目)	クランプ距離(片側)	クランプストローク	最大操作トルクN·m	最大締付力kN	質量kg	価格
＊926762	**EWD44300B**	14	M12×1.75	40	27- 35	40	5	0.8	**44,300**
＊926763	**EWD40600B**	14	M12×1.75	50	52- 60	40	5	1.3	**62,500**
＊926764	**EWD40105B**	14	M12×1.75	50	75- 95	40	5	1.5	**65,500**
＊926765	**EWD40135B**	14	M12×1.75	50	101-120	40	5	1.8	**67,500**
＊926766	**EWD60135B**	14	M12×1.75	67	100-120	40	5	3.3	**84,000**

※最大締付力は片側の締付力

■使用方法

六角ボルトを締めるとクランプヘッドが下降し、クランプします。
六角ボルトを緩めると、内蔵スプリングによりクランプヘッドが上昇します。

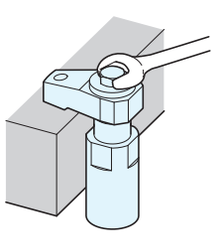

スイングクランプB型 RoHS対応

ERON

⚠ 注意事項

最大操作トルクを超える操作は、クランプの耐久性に影響を及ぼします。規定のトルク内でご使用ください。
クランプストロークの範囲内でご使用ください。
それ以上で使用されるとクランプの損傷の原因になります。
T溝巾14以外でご使用される場合は、ねじ穴貫通タイプのTスロットナットをお使いください。

⚠ 注意事項

両締めクランプですので、片側だけでクランプしないでください。
球面座金の性能上、使用できる左右の高さの差は表の通りです。
ワークのバラツキにご注意ください。

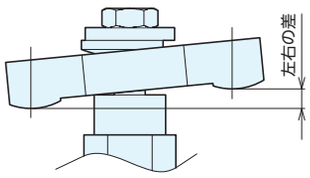

No.	左右の差
EWD-44300B	4.5
EWD-40600B	7.5
EWD-40105B	7.5
EWD-40135B	7.5
EWD-60135B	10

■部品構成

EWD44300B

	部品構成
①	六角ボルト
②	平座金
③	球面座金
④	スイングヘッド
⑤	平座金
⑥	スプリング
⑦	ホルダー
⑧	六角穴付止めねじ(平先)

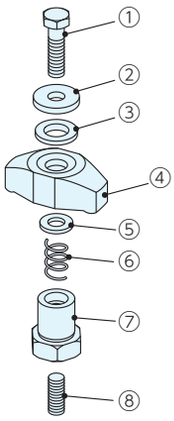

EWD40600B、40105B,
40135B,60135B

	部品構成
①	六角ボルト
②	平座金
③	球面座金
④	スイングヘッド
⑤	シリンダー
⑥	スプリング
⑦	シリンダーホルダー
⑧	六角穴付止めねじ(平先)

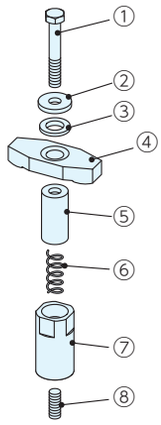

SWING CLAMPS SUPPORTING CYLINDERS　No.E-9318

ハイトアジャストサポート

材　質 SCM420　熱処理 焼入HRC60
表面処理 黒染め

●もちろんワーク固定のハイトアジャストにも使えます。
T溝にもタップ穴にも使えます。

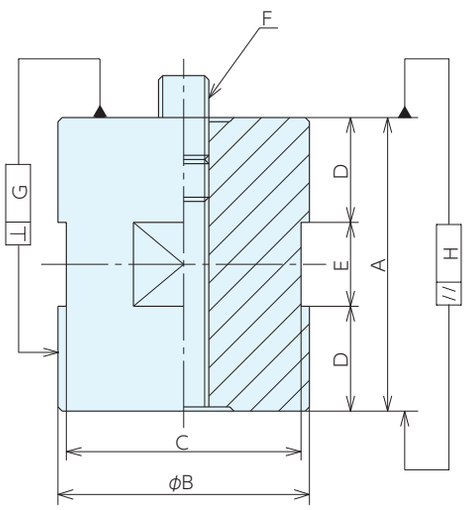

■仕様・価格表

＊ 標準在庫品

オーダーNo.	No.	$A^{-0.002}_{-0.010}$	B	C	D	E	F(並目)	G	H	質量kg	価格
＊903504	EWN331350	35	40	36	7.5	20	M12×1.75	0.02	0.005	0.33	7,350
＊903505	EWN331704	70	40	36	25	20	M12×1.75	0.03	0.005	0.64	8,700
＊903506	EWN331146	140	40	36	60	20	M12×1.75	0.07	0.005	1.34	14,300
＊903507	EWN331635	35	60	55	7.5	20	M12×1.75	0.02	0.005	0.70	12,400
＊903508	EWN331670	70	60	55	25	20	M12×1.75	0.03	0.005	1.49	14,300
＊903509	EWN331614	140	60	55	60	20	M12×1.75	0.07	0.005	3.05	25,000

■使用例

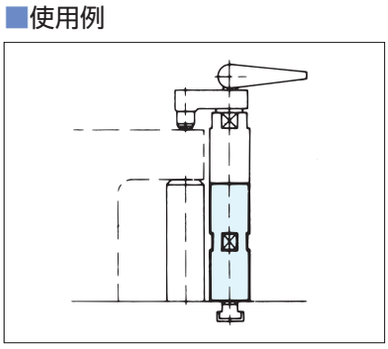

■取付方法

メネジ、又はシリンダーホルダーをスパナなどで回し、固定してください。
・T溝巾14用のTスロットナットが付属しています。
・六角穴付止めねじ(平先)は取り外しができます。

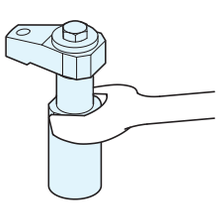

ヘリカルクランプ

RoHS対応

部品名	材質	熱処理	表面処理
ベース	FCAD900-8（オーステンパ球状黒鉛鋳鉄）	-	化成処理
受台	FCAD900-8（オーステンパ球状黒鉛鋳鉄）	-	化成処理
Zクランプ	S45C	焼入 HRC30	化成処理

●クランプバーは両端どちらともクランプができます。

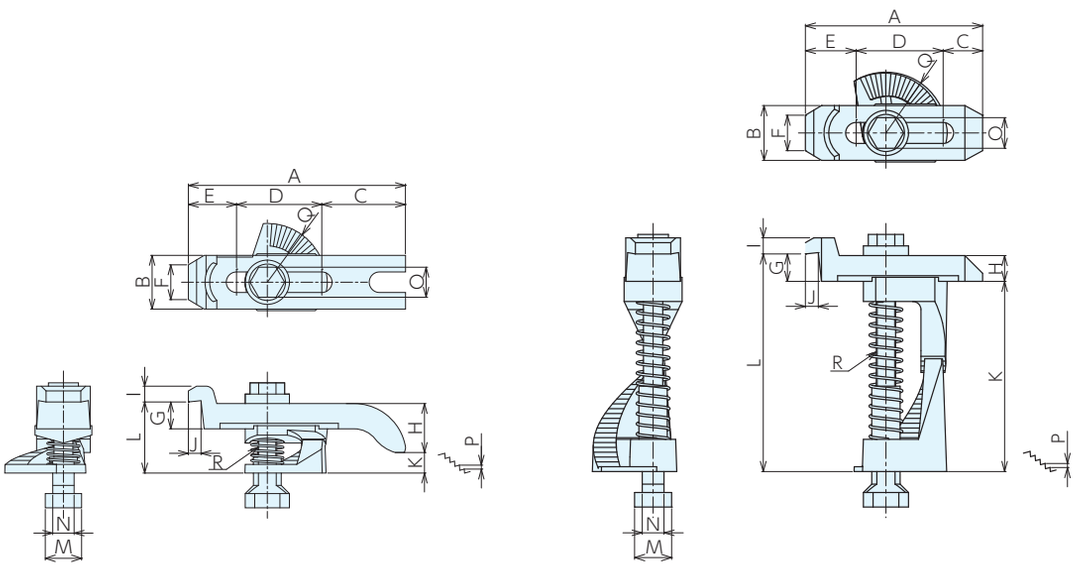

HEC1200,1400,1600,1800

■サイズ表

No.	A	B	C	D	E	F	G	H	I	J	K	L	M	N	O	P	Q	R(並目)
HEC1200	140	34	55.5	54	30.5	22	17	31	10	8	0- 13	32 - 45	19	11.5	19	0.75	R37.5	M10×1.5
HEC1201	110	34	24.5	54	31.5	22	17	16	10	8	15- 28	32 - 45	19	11.5	19	0.75	R37.5	M10×1.5
HEC1202	110	34	24.5	54	31.5	22	17	16	10	8	30- 58	47 - 75	19	11.5	19	1.25	R37.5	M10×1.5
HEC1203	110	34	24.5	54	31.5	22	17	16	10	8	60-118	77 -135	19	11.5	19	2.5	R38	M10×1.5
HEC1204	110	34	24.5	54	31.5	22	17	16	10	8	120-178	137 -195	19	11.5	19	2.5	R40	M10×1.5
HEC1205	110	34	24.5	54	31.5	22	17	16	10	8	180-238	197 -255	19	11.5	19	2.5	R42	M10×1.5
HEC1400	140	34	55.5	54	30.5	22	17	31	10	8	0- 13	32 - 45	23	13.5	19	0.75	R37.5	M12×1.75
HEC1401	110	34	24.5	54	31.5	22	17	16	10	8	15- 28	32 - 45	23	13.5	19	0.75	R37.5	M12×1.75
HEC1402	110	34	24.5	54	31.5	22	17	16	10	8	30- 58	47 - 75	23	13.5	19	1.25	R37.5	M12×1.75
HEC1403	110	34	24.5	54	31.5	22	17	16	10	8	60-118	77 -135	23	13.5	19	2.5	R38	M12×1.75
HEC1404	110	34	24.5	54	31.5	22	17	16	10	8	120-178	137 -195	23	13.5	19	2.5	R40	M12×1.75
HEC1405	110	34	24.5	54	31.5	22	17	16	10	8	180-238	197 -255	23	13.5	19	2.5	R42	M12×1.75
HEC1600	160	50	76	38	46	30	22.5	50	23.6	15	0- 22.5	47.5- 70	26	15.7	24	1.25	R49	M14×2
HEC1601	122	50	40	36	46	30	22.5	25	23.6	15	25- 47.5	47.5- 70	26	15.7	24	1.25	R49	M14×2
HEC1602	122	50	40	36	46	30	22.5	25	23.6	15	50- 97.5	72.5-120	26	15.7	24	2.5	R50	M14×2
HEC1603	122	50	40	36	46	30	22.5	25	23.6	15	100-197.5	122.5-220	26	15.7	24	3.75	R50	M14×2
HEC1604	122	50	40	36	46	30	22.5	25	23.6	15	200-297.5	222.5-320	26	15.7	24	3.75	R54	M14×2
HEC1800	160	50	76	38	46	30	22.5	50	23.6	15	0- 22.5	47.5- 70	29	17.4	24	1.25	R49	M16×2
HEC1801	122	50	40	36	46	30	22.5	25	23.6	15	25- 47.5	47.5- 70	29	17.4	24	1.25	R49	M16×2
HEC1802	122	50	40	36	46	30	22.5	25	23.6	15	50- 97.5	72.5-120	29	17.4	24	2.5	R50	M16×2
HEC1803	122	50	40	36	46	30	22.5	25	23.6	15	100-197.5	122.5-220	29	17.4	24	3.75	R50	M16×2
HEC1804	122	50	40	36	46	30	22.5	25	23.6	15	200-297.5	222.5-320	29	17.4	24	3.75	R54	M16×2

■仕様・価格表

＊ 標準在庫品

オーダーNo.	No.	適合T溝巾	クランプ距離 (グーズネック側)	クランプ距離 (ストレート側)	クランプ ストローク	最大操作 トルク N·m	最大締付力 kN	質量 kg	価格
＊903744	HEC1200	12	30.5-62	55.5-84	0- 45	50	11.5	0.7	10,200
＊903745	HEC1201	12	31.5-62	24.5-57.5	15- 45	50	11.4	0.6	11,900
＊903746	HEC1202	12	31.5-62	24.5-57.5	30- 75	50	11.4	0.8	11,300
＊903747	HEC1203	12	31.5-62	24.5-57.5	60-135	50	11.4	1.2	14,100
＊903748	HEC1204	12	31.5-62	24.5-57.5	120-195	50	11.4	1.7	18,100
＊903749	HEC1205	12	31.5-62	24.5-57.5	180-255	50	11.4	2.2	20,900
＊903750	HEC1400	14	30.5-62	55.5-84	0- 45	80	15.5	0.7	10,500
＊903751	HEC1401	14	31.5-62	24.5-57.5	15- 45	80	15.3	0.6	9,900
＊903752	HEC1402	14	31.5-62	24.5-57.5	30- 75	80	15.3	0.8	11,300
＊903753	HEC1403	14	31.5-62	24.5-57.5	60-135	80	15.3	1.2	14,500
＊903754	HEC1404	14	31.5-62	24.5-57.5	120-195	80	15.3	1.7	18,800
＊903755	HEC1405	14	31.5-62	24.5-57.5	180-255	80	15.3	2.2	21,600
＊903756	HEC1600	16	46 -69	76 -93	0- 70	100	15.3	1.9	16,000
＊903757	HEC1601	16	46 -69	40 -59	25- 70	100	16.3	1.7	15,100
＊903758	HEC1602	16	46 -69	40 -59	50-120	100	16.3	2.2	18,400
＊903759	HEC1603	16	46 -69	40 -59	100-220	100	16.3	3.3	23,900
＊903760	HEC1604	16	46 -69	40 -59	200-320	100	16.3	4.9	30,800
＊903761	HEC1800	18	46 -69	76 -93	0- 70	130	17.8	1.9	16,400
＊903762	HEC1801	18	46 -69	40 -59	25- 70	130	19	1.7	15,300
＊903763	HEC1802	18	46 -69	40 -59	50-120	130	19	2.2	19,400
＊903764	HEC1803	18	46 -69	40 -59	100-220	130	19	3.4	24,600
＊903765	HEC1804	18	46 -69	40 -59	200-320	130	19	4.8	32,400

■使用方法

⚠ 注意事項

本製品はT溝専用です。
Tスロットスピンドルを取り外して使用することはできません。

T溝にTスロットスピンドルを挿入し、本製品を配置してください。
ワークをクランプすると、本製品は固定されます。
Zクランプはグーズネック側、ストレート側どちらでもクランプできます。
同時にクランプ(ダブルクランプ)はできません。
受台とベースにはステップがついています。ステップがかみ合うことで安定してZクランプを受けることができます。

クランプ力の計算式は以下の通りです。
設定時の参考にしてください。

No.	計算式
HEC12**	1/(1+(クランプ距離 /38)) × 0.41572 ×操作トルク (N・m)
HEC14**	1/(1+(クランプ距離 /38)) × 0.34937 ×操作トルク (N・m)
HEC16**	1/(1+(クランプ距離 /49)) × 0.29592 ×操作トルク (N・m)
HEC18**	1/(1+(クランプ距離 /49)) × 0.26474 ×操作トルク (N・m)

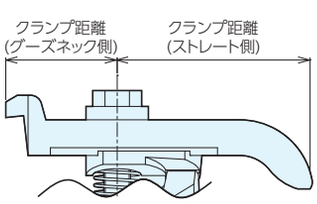

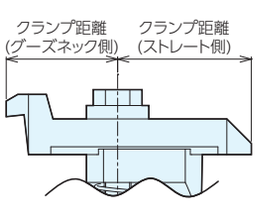

■部品構成

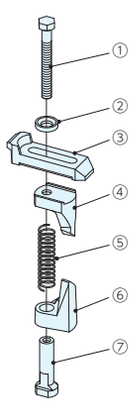

	部品構成
①	六角ボルト
②	球面座金
③	Z クランプ
④	受台
⑤	スプリング
⑥	ベース
⑦	T スロットスピンドル

7110シリーズ RoHS対応

BLOCK CLAMPING UNITS 7110M　PAT.P No.E-9700M

クランプユニット7110M

材　質 S45C　熱処理 焼入　表面処理 黒染め

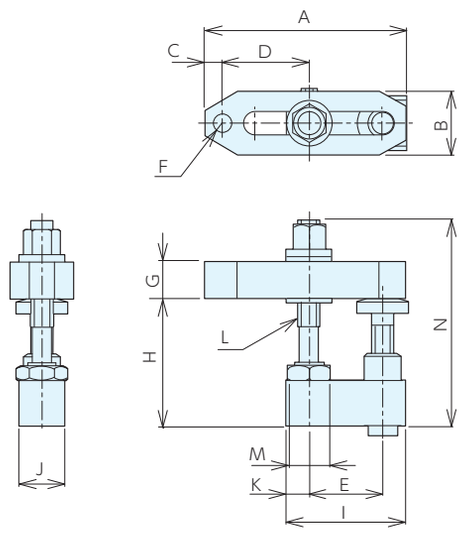

■サイズ表

No.	A	B	C	D	E	F(並目)	G	H	I	J	K	L(並目)	M	N
7110M-12	110	30	10	18-48	40	M12×1.75	20	48-78	65	25	12.5	M12×1.75	24	112
7110M-16	142	40	13	28-69	50	M16×2	30	57-97	78	30	14	M16×2	27	145

■仕様・価格表

＊ 標準在庫品

オーダーNo.	No.	ねじ呼び	クランプ距離	クランプストローク	最大操作トルク N·m	最大締付力 kN	質量 kg	価格
＊ 904431	**7110M-12**	M12	13-43	48-78	50	15	0.8	**48,200**
＊ 904432	**7110M-16**	M16	15-56	57-97	140	30	1.7	**61,000**

■使用方法

ベースユニットを治具ベースに固定してください。
固定方法はTスロット、ベース裏面からねじ固定、ソケットスクリューでタップ穴に固定、スタッドボルトで固定と、ご使用になる治具ベースに合わせて選べます。

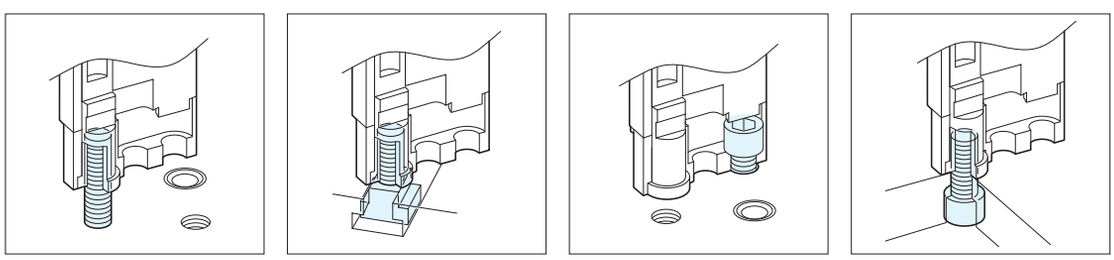

スタッドボルトで固定する場合、ベースエレメントにスタッドボルトをねじ込みます。
連結部を回転させ、治具ベースのタップ穴にねじ込みます。
手でいっぱいに締めたら連結部がベースエレメントの側面と平行になるように1/2回転以内で戻します。
この時点ではベースエレメントと治具ベースの間にスキマが生じますが、エレメントを連結させ、固定することによりスキマはなくなります。

ベースエレメントの裏に
スタッドボルトを取り付けます。

連結部を回して
治具プレートに取り付けます。

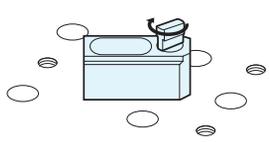

手でいっぱいに締め付けたら、
1/2回転以内で戻してベースエレメントと平行にします。

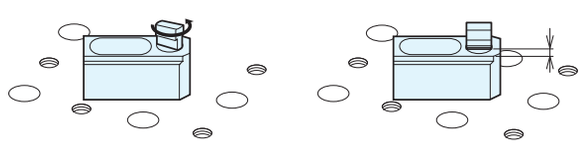

クランプ高さに応じてスペーサエレメントを選定し、ベースユニットの上に載せてご使用ください。
スペーサーエレメントなしで、ベースエレメントにクランプユニットを載せることもできます。
スペーサーエレメントは最大4つまで載せることができます。
各エレメントの連結は、下になるエレメントの連結部を、上に載せるエレメントの溝に挿入にしてスライドさせます。
クランプユニットの固定用六角ナットを締めることで、クランプが固定されます。

下側のエレメントの連結部を上側のエレメントの溝（逃し部）に差込ます。

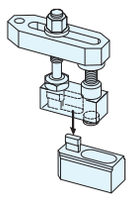

上側のエレメントをスライドさせ、下側の連結溝に差し込みます。

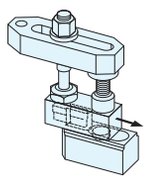

クランプユニットの固定用ナットを締め付けてエレメントを固定します。

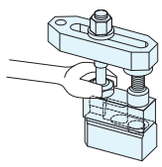

サポートスクリューでクランプバーの高さを調節してください。
最上部の六角ナットによって、ワークをクランプすることができます。

サポートスクリューでクランプバーの高さを調整します。

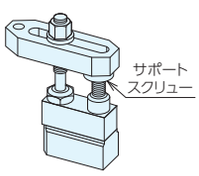

最上部の六角ナットを締め付けてクランプします。

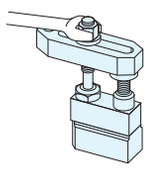

■注意事項

クランプバーは交換できます。
お客様にて製作される場合は以下の寸法を参考にしてください。

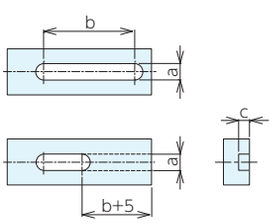

No.	a	b以上	c以上
7110M-12	12.5	40	8
7110M-16	17	50	10.0

■部品構成

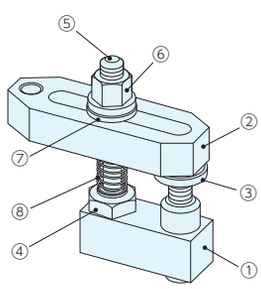

	部品構成
①	クランプベース
②	クランプバー
③	サポートスクリュー
④	固定用六角ナット
⑤	クランプボルト
⑥	フランジナット
⑦	平座金
⑧	スプリング

⚠ 注意事項

治具ベースへの取り付けにはベースユニットが必要です。
クランプユニット単体、クランプユニット+スペーサーエレメントだけでは治具ベースへ取付けできません。

7110シリーズ RoHS対応

SPACER ELEMENTS 7110Z／7110ZA　PAT.P No.E-9700Z

スペーサーエレメント7110Z／7110ZA

材　質 S45C　熱処理 焼入　表面処理 黒染め

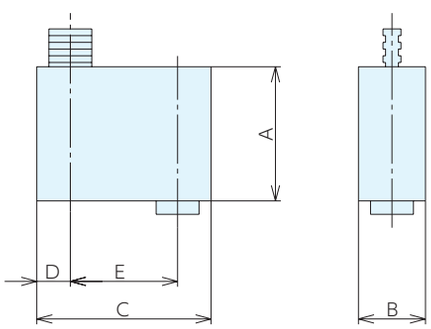

スタンダードタイプ

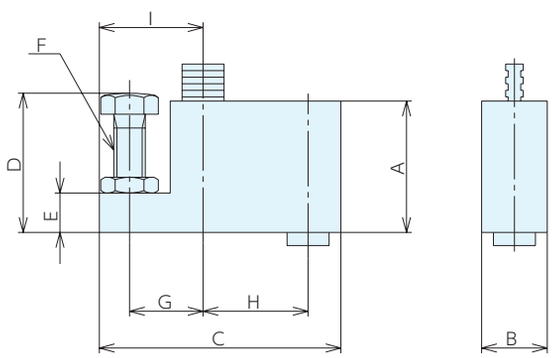

サポートタイプ

■スタンダードタイプ 仕様・価格表

＊ 標準在庫品

オーダーNo.	No.	ねじ呼び	A	B	C	D	E	質量kg	価格
＊904447	7110Z-12-1	M12	25	25	65	12.5	40	0.24	21,500
＊904448	7110Z-12-2	M12	50	25	65	12.5	40	0.55	25,100
＊904449	7110Z-12-3	M12	100	25	65	12.5	40	1.18	32,000
＊904450	7110Z-16-1	M16	30	30	80	14	50	0.46	28,800
＊904451	7110Z-16-2	M16	60	30	80	14	50	1.02	33,600
＊904452	7110Z-16-3	M16	120	30	80	14	50	2.08	44,400
＊925428	7110Z-16-4	M16	240	30	80	14	50	4.1	70,000

■サポートタイプ 仕様・価格表

＊ 標準在庫品

オーダーNo.	No.	ねじ呼び	A	B	C	D	E	F(並目)	G	H	I	質量kg	価格
＊925426	7110ZA-12-2	M12	50	25	92	35-53	15	M12×1.75	28	40	39.5	0.55	31,200
＊925427	7110ZA-16-2	M16	60	30	112	42-68	20	M16×2	34	50	48	1.14	40,600

BASE ELEMENTS 7110F／7110FA／7110FB／7110FT　PAT.P No.E-9700F

ベースユニット7110F／7110FA／7110FB／7110FT

材　質 S45C　熱処理 焼入　表面処理 黒染め

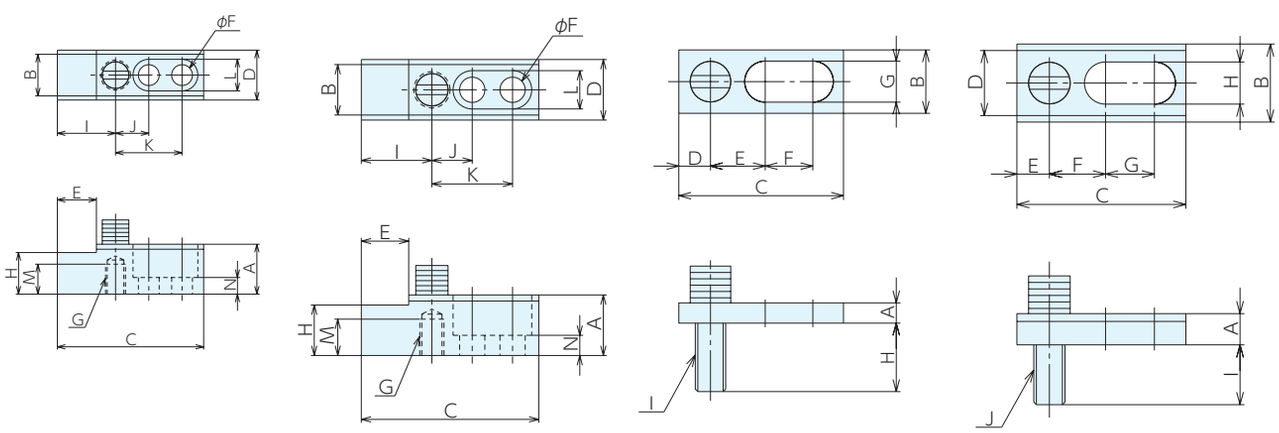

スタンダードタイプ　ワーク受けタイプ　ロータイプ(ボルト穴用)　ロータイプ(Tスロット用)

■スタンダードタイプ　仕様・価格表

＊ 標準在庫品

オーダーNo.	No.	A	B	C	D	E	F	G(並目)	H	I	J	K	L	ねじ呼び	質量kg	価格
＊904455	7110F-12-3	30	25	65	30	19	12.5	M12×1.75	18	10	12.5	20	40	M12	0.32	23,800
＊904456	7110F-16-3	40	30	80	40	25	17	M16×2	25	15	16	25	50	M16	0.65	36,000

■ワーク受けタイプ　仕様・価格表

＊ 標準在庫品

オーダーNo.	No.	A	B	C	D	E	F	G(並目)	$H^{\pm0.01}$	I	J	K	L	M	N	ねじ呼び	質量kg	価格
＊904459	7110FA-12-3	30	25	88	30	23.5	12.5	M12×1.75	25	35	20	40	19	18	10	M12	0.45	45,800
＊904460	7110FA-16-3	40	30	110	40	28	17	M16×2	30	41	25	50	25	25	15	M16	0.95	67,500

■ロータイプ(ボルト穴用)　仕様・価格表

＊ 標準在庫品

オーダーNo.	No.	A	B	C	D	E	F	G	H	I(並目)	ねじ呼び(並目)	質量kg	価格
＊910986	7110FB-12-1	8	25	65	12.5	21.6	18.8	16	27	M12×1.75	M12×1.75	0.09	25,200
＊910987	7110FB-16-1	12	30	78	14	25.6	24.8	22	33	M16×2	M16×2	0.19	28,900

■ロータイプ(Tスロット用)　仕様・価格表

＊ 標準在庫品

オーダーNo.	No.	A	B	C	D	E	F	G	H	I	J(並目)	ねじ呼び(並目)	質量kg	価格
＊910988	7110FT-12-1	12	30	65	25	12.5	18.8	21.6	16	23	M12×1.75	M12×1.75	0.14	33,600
＊910989	7110FT-16-1	15	40	80	30	16	24.8	25.6	22	30	M16×2	M16×2	0.26	36,200

アジャストクランプ

RoHS対応

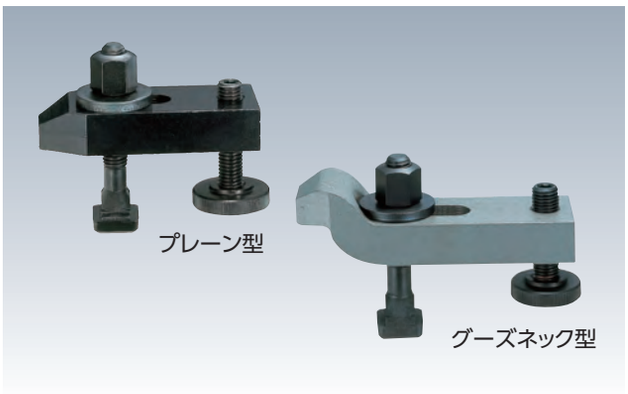

材　質 S45C　熱処理 焼入　表面処理 黒染め

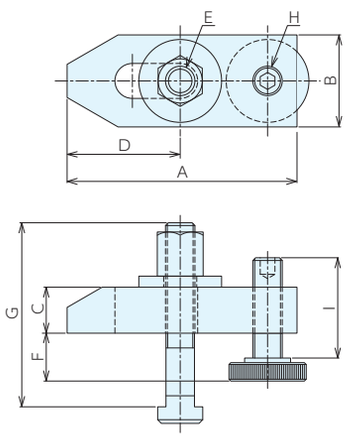

プレーン型

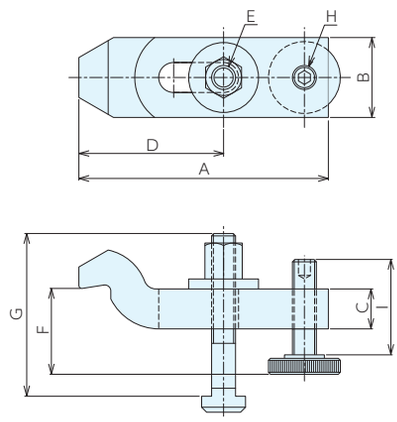

グーズネック型

■プレーン型　仕様・価格表

No.	A	B	C	D	E(並目)	F	G	H(並目)	I
APC10080	80	30	15	20.5-39.5	M10×1.5	8-32	80	M10×1.5	39
APC12100	100	40	20	28 -54	M12×1.75	10-40	100	M12×1.75	49
APC14100	100	40	20	28 -54	M12×1.75	10-38	100	M12×1.75	49
APC16125	125	50	25	35 -62	M16×2	13-48	125	M16×2	55
APC18125	125	50	25	35 -62	M16×2	13-46	125	M16×2	55
APC20160	160	60	30	41 -79	M20×2.5	16-65	160	M20×2.5	69
APC22160	160	60	30	41 -79	M20×2.5	16-65	160	M20×2.5	69

■グーズネック型　仕様・価格表

No.	A	B	C	D	E(並目)	F	G	H(並目)	I
GPC10100	100	30	15	41.5- 62.5	M10×1.5	22-46	80	M10×1.5	39
GPC12125	125	40	20	51 - 77	M12×1.75	28-58	80	M12×1.75	49
GPC14125	125	40	20	51 - 77	M12×1.75	28-56	100	M12×1.75	49
GPC16160	160	50	25	60.5- 92.5	M16×2	36-71	100	M16×2	55
GPC18160	160	50	25	60.5- 92.5	M16×2	36-69	125	M16×2	55
GPC20200	200	60	30	70 -118	M20×2.5	43-92	125	M20×2.5	69
GPC22200	200	60	30	70 -118	M20×2.5	43-92	125	M20×2.5	69

■プレーン型　仕様・価格表

＊ 標準在庫品

オーダーNo.	No.	適合T溝巾	クランプ距離	クランプストローク	質量kg	価格
＊915965	APC10080	10	20.5-39.5	8-32	0.34	7,150
＊915966	APC12100	12	28 -54	10-40	0.7	8,850
＊915967	APC14100	14	28 -54	10-38	0.72	8,850
＊915968	APC16125	16	35 -62	13-48	1.4	12,600
＊915969	APC18125	18	35 -62	13-46	1.4	12,600
＊915970	APC20160	20	41 -79	16-65	2.6	20,800
＊915971	APC22160	22	41 -79	16-65	2.77	20,800

■グーズネック型　仕様・価格表

＊ 標準在庫品

オーダーNo.	No.	適合T溝巾	クランプ距離	クランプストローク	質量kg	価格
＊915972	GPC10100	10	41.5- 62.5	22-46	0.44	8,850
＊915973	GPC12125	12	51 - 77	28-58	0.91	10,900
＊915974	GPC14125	14	51 - 77	28-56	0.93	10,900
＊915975	GPC16160	16	60.5- 92.5	36-71	1.86	14,700
＊915976	GPC18160	18	60.5- 92.5	36-69	1.88	14,700
＊915977	GPC20200	20	70 -118	43-92	3.32	23,600
＊915978	GPC22200	22	70 -118	43-92	3.35	23,600

■部品構成

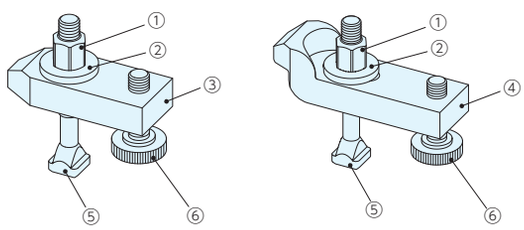

	部品構成
①	クランプナット
②	平座金
③	クランプバー(プレーン型)
④	クランプバー(グーズネック型)
⑤	Tスロットボルト
⑥	サポートスクリュー

ADJUST CLAMPS　No.E-9446B

サポートスクリュー

■部品価格表

材　質 S45C　熱処理 焼入　表面処理 黒染め

＊ 標準在庫品

オーダーNo.	No.	ねじ呼び(並目)	質量g	価格
＊941017	APC10S	M10×.5	52	2,800
＊941018	APC12S	M12×1.75	96	2,890
＊941019	APC16S	M16×2	180	3,570
＊941020	APC20S	M20×2.5	320	5,450

プレーンクランプ

RoHS対応

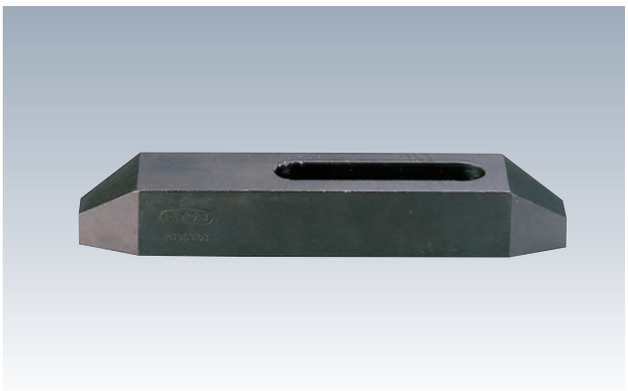

材 質 S45C　熱処理 焼入HRC30±5
表面処理 黒染め

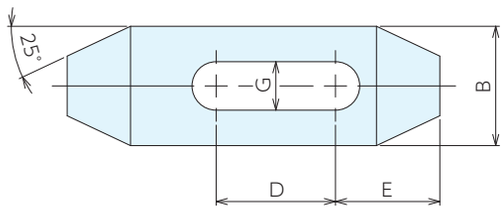

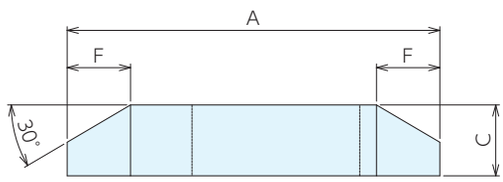

■仕様・価格表

＊ 標準在庫品　1個価格

オーダーNo.	No.	最大適合ボルト径	A	B	C	D	E	F	G	質量kg	価格
＊901107	PC00101	M 8	60	25	12	21	20	11	9	0.06	2,180
＊902032	PC00102	M 8	100	25	16	38	23	14	9	0.12	2,750
＊902033	PC00103	M 8	150	25	19	56	27	17	9	0.25	3,770
＊902034	PC00201	M10	60	25	12	19	22	11	11	0.06	2,180
＊902037	PC00202	M10	100	25	16	38	25	14	11	0.12	2,750
＊902040	PC00203	M10	150	25	19	56	28	17	11	0.25	3,770
＊902041	PC00301	M12	60	25	12	18	23	11	13	0.08	2,470
＊902048	PC00302	M12	100	32	19	32	28	17	13	0.16	3,130
＊902060	PC00303	M12	150	32	22	51	33	19	13	0.29	3,700
＊902392	PC00401	M16	60	32	16	10	25	14	18	0.08	2,630
＊902393	PC00402	M16	100	38	19	31	31	17	18	0.19	3,350
＊902394	PC00403	M16	150	38	22	48	33	19	18	0.36	3,770
＊902395	PC00501	M20	100	38	19	27	31	17	22	0.18	3,890
＊902396	PC00502	M20	150	38	25	48	38	22	22	0.37	4,270
＊902397	PC00503	M20	200	50	30	56	41	25	22	0.73	6,100
＊902398	PC00601	M22	150	50	32	42	44	27	24	0.63	6,750
＊902462	PC00602	M22	200	50	32	48	47	30	24	1	9,800
＊902475	PC00603	M22	250	50	38	77	52	33	24	1.34	11,300
＊902523	PC00701	M24	150	50	32	42	46	27	26	0.58	6,750
＊902540	PC00702	M24	200	50	32	48	49	30	26	0.95	9,800
＊902541	PC00703	M24	250	50	38	77	52	33	26	1.28	11,300

■使用例

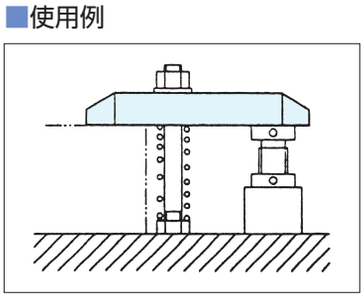

クランプバー RoHS対応

ERON

丸穴タイプ

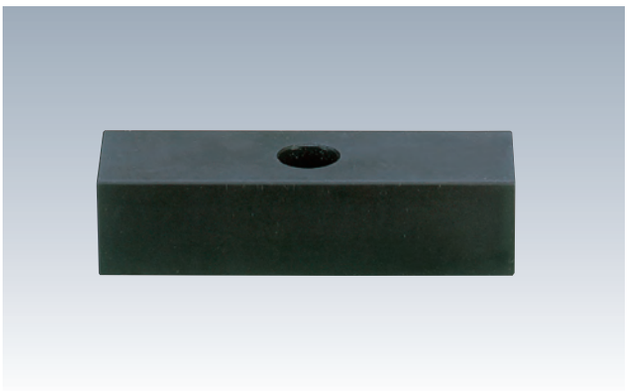

材 質 S45C-D　熱処理 焼入HRC30±5
表面処理 黒染め

〔∩ . ▽〕

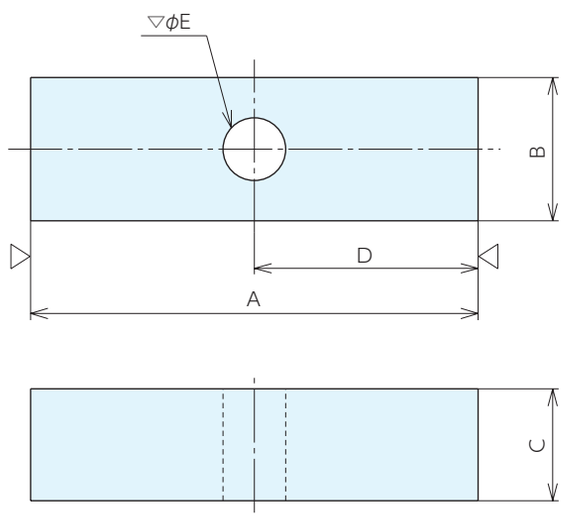

■仕様・価格表

＊ 標準在庫品　1個価格

オーダーNo.	No.	最大適合ボルト径	A	B	C	D	E	質量kg	価格
＊938773	CB05050A	M 5	50	16	12	25	6	0.06	950
＊938774	CB06050A	M 6	50	16	12	25	7	0.06	950
＊938775	CB06060A	M 6	60	16	12	30	7	0.07	1,070
＊938776	CB08050A	M 8	50	22	12	25	9	0.09	990
＊938777	CB08060A	M 8	60	22	12	30	9	0.11	1,070
＊938778	CB08080A	M 8	80	22	12	40	9	0.14	1,160
＊938779	CB10060A	M10	60	25	16	30	11	0.18	1,070
＊938780	CB10080A	M10	80	25	16	40	11	0.24	1,240
＊938781	CB10100A	M10	100	25	16	50	11	0.3	1,400
＊938782	CB12080A	M12	80	32	25	40	13	0.47	1,830
＊938783	CB12100A	M12	100	32	25	50	13	0.6	2,220
＊938784	CB12125A	M12	125	32	25	62.5	13	0.75	2,720
＊938785	CB16100A	M16	100	50	25	50	18	0.93	2,570
＊938786	CB16125A	M16	125	50	25	62.5	18	1.17	2,870
＊938787	CB16160A	M16	160	50	30	80	18	1.82	3,830
＊938788	CB20100A	M20	100	50	30	50	22	1.08	2,760
＊938789	CB20125A	M20	125	50	30	62.5	22	1.37	3,080
＊938790	CB20160A	M20	160	65	38	80	22	2.97	5,350
＊938791	CB24125A	M24	125	65	38	62.5	26	2.55	4,270
＊938792	CB24160A	M24	160	65	38	80	26	2.93	4,850

クランプバー RoHS対応

ERON

長穴タイプ

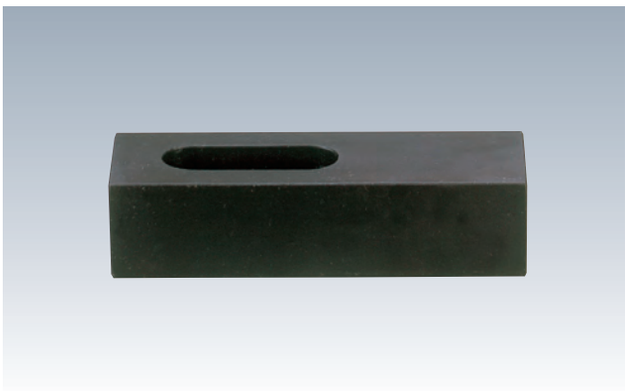

材 質 S45C-D　熱処理 焼入HRC30±5
表面処理 黒染め

〔/⌒/ . ▽〕

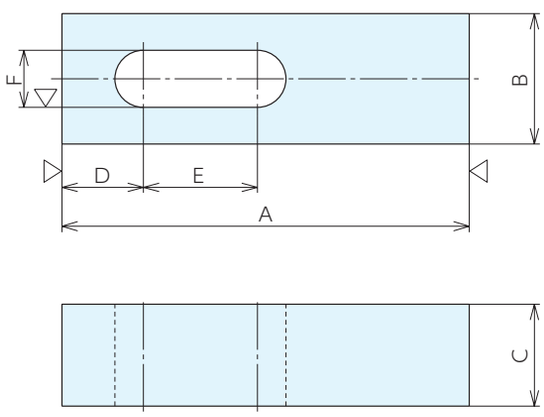

■仕様・価格表

＊ 標準在庫品　1個価格

オーダーNo.	No.	最大適合ボルト径	A	B	C	D	E	F	質量kg	価格
＊938793	CB05050B	M 5	50	16	12	10	13	6	0.05	1,360
＊938794	CB06050B	M 6	50	16	12	10	13	7	0.07	1,360
＊938795	CB06060B	M 6	60	16	12	12	17	7	0.07	1,610
＊938796	CB08050B	M 8	50	22	12	12	12	9	0.09	1,400
＊938797	CB08060B	M 8	60	22	12	12	18	9	0.1	1,550
＊938798	CB08080B	M 8	80	22	12	15	22	9	0.14	1,810
＊938799	CB10060B	M10	60	25	16	14	16	11	0.15	1,550
＊938800	CB10080B	M10	80	25	16	14	22	11	0.21	1,810
＊938801	CB10100B	M10	100	25	16	20	28	11	0.26	2,160
＊938802	CB12080B	M12	80	32	25	16	20	13	0.42	2,460
＊938803	CB12100B	M12	100	32	25	20	28	13	0.53	2,900
＊938804	CB12125B	M12	125	32	25	25	32	13	0.67	3,420
＊938805	CB16100B	M16	100	50	25	24	24	18	0.85	3,170
＊938806	CB16125B	M16	125	50	25	26	32	18	1	3,500
＊938807	CB16160B	M16	160	50	30	34	42	18	1.64	4,480
＊938808	CB20100B	M20	100	50	30	22	24	22	0.96	3,300
＊938809	CB20125B	M20	125	50	30	28	30	22	1.22	3,720
＊938810	CB20160B	M20	160	65	38	34	44	22	2.68	5,900
＊938811	CB24125B	M24	125	65	38	28	30	26	2.32	4,780
＊938812	CB24160B	M24	160	65	38	36	38	26	2.63	5,450

CLAMPS 7110G　No.E-9700G

クランプGストレート RoHS対応

材　質 S45C　熱処理 焼入HRC30±5
表面処理 黒染め

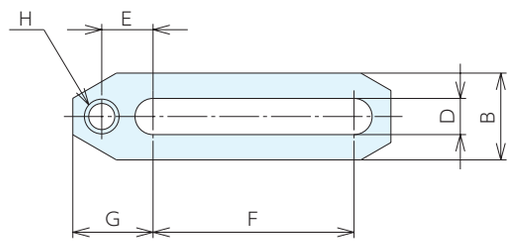

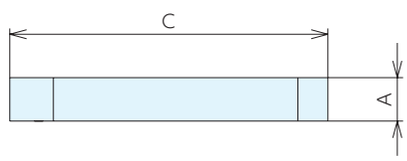

■使用例

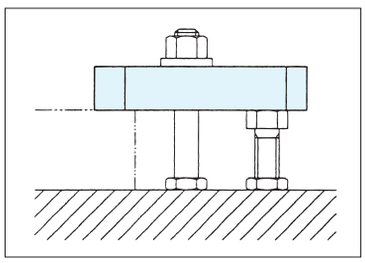

■仕様・価格表

＊標準在庫品　1個価格

オーダーNo.	No.	最大適合ボルト径	A	B	C	D	E	F	G	H(並目)	質量kg	価格
＊904470	7110G-12	M12	16	32	110	13	17.5	69.5	27.5	M12x1.75	0.26	7,000
＊904471	7110G-16	M16	30	40	142	18	23.5	90	36.5	M16x2	0.75	10,200

CLAMPS GL LONG 7110GL　No.E-9700G

クランプGLロング RoHS対応

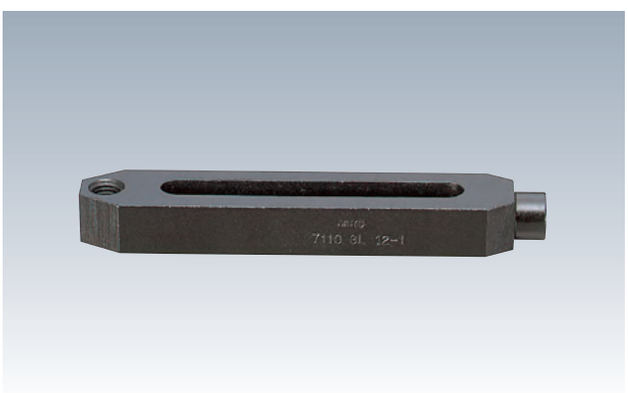

材　質 S45C　熱処理 焼入HRC30±5
表面処理 黒染め　付属品 六角穴付ボルト(I寸)…1個

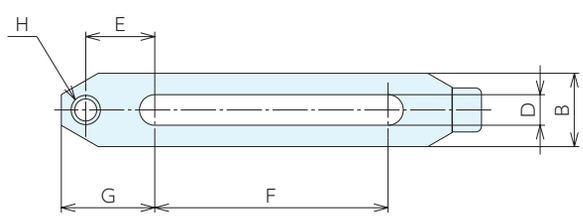

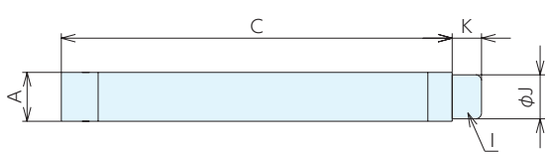

■仕様・価格表

＊標準在庫品　1個価格

オーダーNo.	No.	最大適合ボルト径	A	B	C	D	E	F	G	H(並目)	I(並目)	J	K	質量kg	価格
＊904473	7110GL-12	M12	22	32	160	13	28.5	95.5	38.5	M12x1.75	M12x1.75	18	12	0.5	10,200
＊904472	7110GL-16	M16	30	40	200	18	33.5	120	46.5	M16x2	M16x2	24	16	1.26	16,600

クランプGDダブル RoHS対応

SHORT CLAMPS 7110GD-1　　PAT.P No.E-9700GD-1

ショート

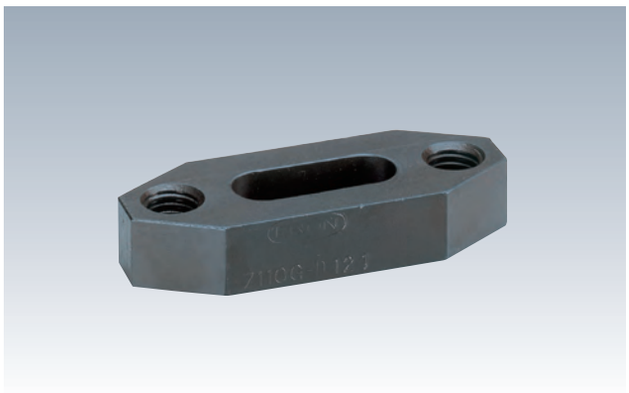

材　質 S45C　　熱処理 焼入HRC30±5
表面処理 黒染め

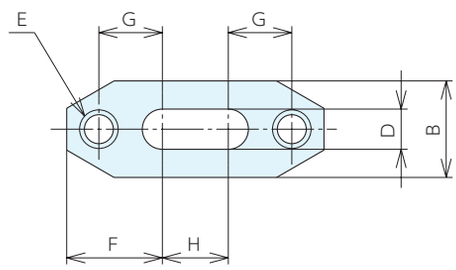

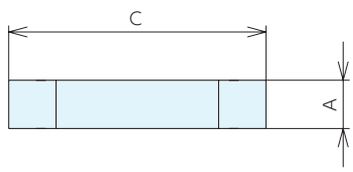

■仕様・価格表

＊ 標準在庫品　1個価格

オーダーNo.	No.	最大適合ボルト径	A	B	C	D	E(並目)	F	G	H	質量kg	価格
＊910980	7110GD-12-1	M12	16	32	80	13	M12x1.75	30	20	20	0.21	12,600
＊910981	7110GD-16-1	M16	25	38	100	18	M16x2	37.5	24.5	25	0.45	15,300

LONG CLAMPS 7110GD-2　　PAT.P No.E-9700GD-2

ロング

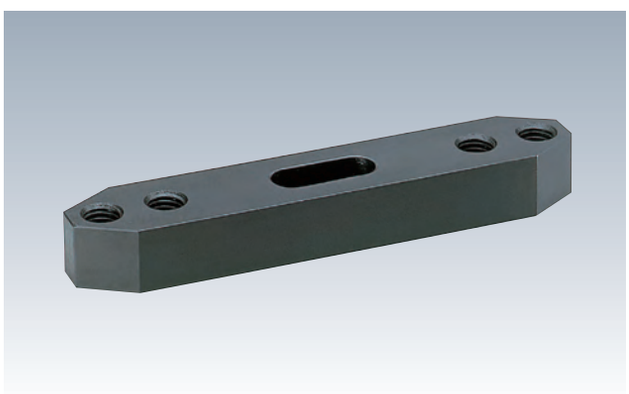

材　質 S45C　　熱処理 焼入HRC30±5
表面処理 黒染め

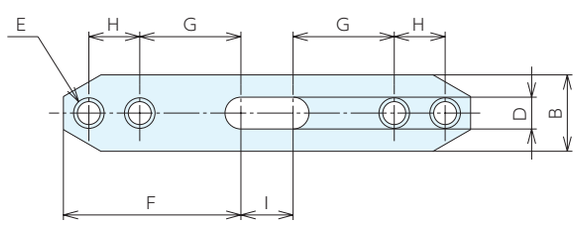

■仕様・価格表

＊ 標準在庫品　1個価格

オーダーNo.	No.	最大適合ボルト径	A	B	C	D	E(並目)	F	G	H	I	質量kg	価格
＊910982	7110GD-12-2	M12	22	32	160	13	M12x1.75	70	40	20	20	0.61	19,400
＊910983	7110GD-16-2	M16	30	40	200	18	M16x2	87.5	49.5	25	25	1.48	23,300

DOUBLE END CLAMPS　No.E-9312

ダブルエンドクランプ RoHS対応

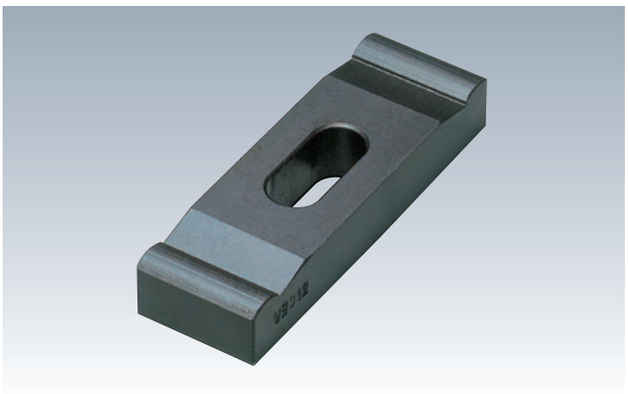

材　質 S45C　熱処理 焼入HRC30±5
表面処理 黒染め

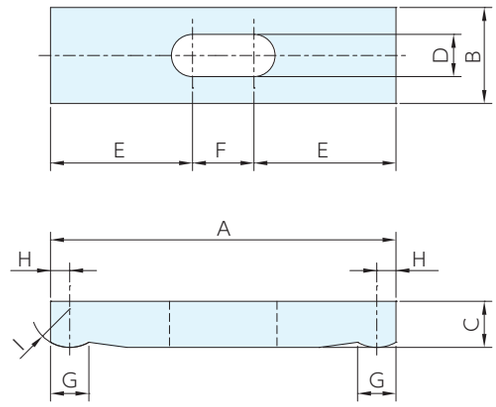

■仕様・価格表　＊標準在庫品　1個価格

オーダーNo.	No.	最大適合ボルト径	A	B	C	D	E	F	G	H	I	質量kg	価格
＊905163	WEC 8	M 8	60	19	12	9	23	14	10	5	R10	0.09	1,880
＊905164	WEC10	M10	90	25	12	11	37	16	10	5	R10	0.18	2,620
＊905165	WEC12	M12	100	32	16	13	41	18	10	5	R10	0.35	3,140
＊905166	WEC16	M16	115	38	19	18	47	21	10	5	R10	0.55	4,280

CENTER CLAMPS　No.E-9311

センタークランプ RoHS対応

材　質 S45C　熱処理 焼入HRC30±5
表面処理 黒染め

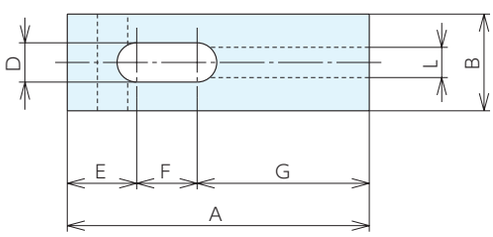

■使用例

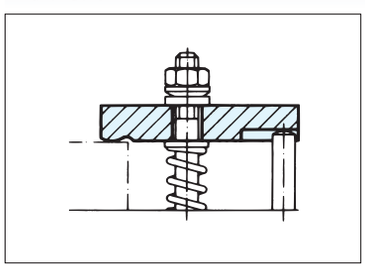

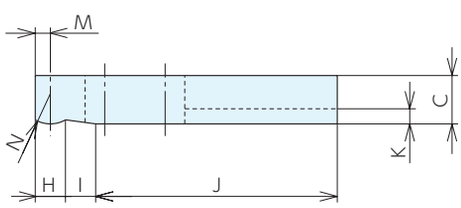

■仕様・価格表　＊標準在庫品　1個価格

オーダーNo.	No.	最大適合ボルト径	A	B	C	D	E	F	G	H	I	J	K	L	M	N	質量kg	価格
＊905159	CTC 8	M 8	60	19	12	9	14	14	32	10	10	40	3	5	5	R10	0.09	2,150
＊905160	CTC10	M10	90	25	12	11	20	14	56	10	10	70	3	9	5	R10	0.18	3,080
＊905161	CTC12	M12	100	32	16	13	23	20	57	10	10	80	5	10	5	R10	0.33	3,500
＊905162	CTC16	M16	115	38	19	18	29	22	64	10	10	95	6	12	5	R10	0.53	4,820

U型クランプ

RoHS対応

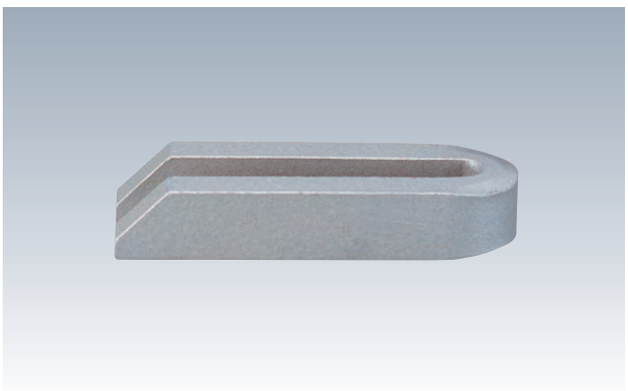

材　質 S45C　　表面処理 焼付塗装

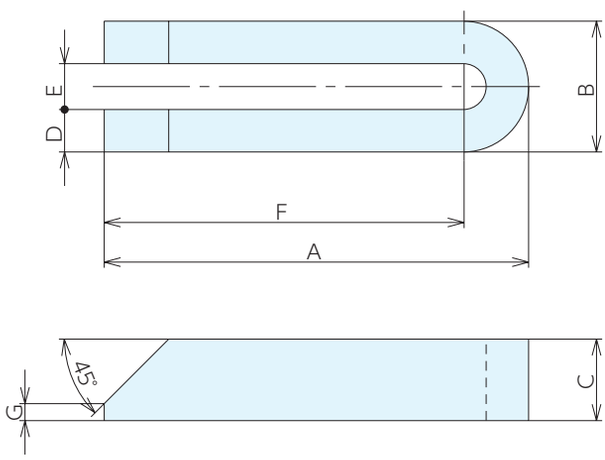

■仕様・価格表

＊ 標準在庫品　1個価格

オーダーNo.	No.	最大適合ボルト径	A	B	C	D	E	F	G	質量kg	価格
＊915979	US06M060	M6	60	19	12	6	7	50.5	3	0.06	1,840
＊915980	US08M080	M8	80	25	15	8	9	67.5	4	0.14	1,950
＊915981	US10M100	M10	100	31	20	10	11	84.5	5	0.3	2,230
＊138283	US14M125	M14	125	38	25	12	14	106	6	0.57	2,890
＊138284	US14M160	M14	160	38	25	12	14	141	6	0.73	3,240
＊138285	US18M160	M18	160	48	30	15	18	136	8	1.08	4,050
＊138286	US18M200	M18	200	48	30	15	18	176	8	1.36	4,620
＊138287	US18M250	M18	250	48	40	15	18	226	10	2.25	6,750
＊138288	US20M200	M22	200	52	40	15	22	174	10	1.8	6,000
＊138289	US20M250	M22	250	62	40	20	22	219	10	3	8,100
＊929530	US20M315	M20	315	62	40	20	22	284	10	3.9	18,900
＊929531	US20M500	M20	500	62	50	20	22	468	12.5	7.5	38,100
＊951942	US24M315	M24	315	66	40	20	26	282	10	3.9	21,000
＊951943	US24M500	M24	500	66	50	20	26	467	12.5	7.6	41,600
＊995985	US30M250	M30	250	74	50	20	33	213.5	12	3.7	14,900
＊995986	US30M315	M30	315	74	50	20	33	278.5	12	4.75	17,100
＊995987	US30M400	M30	400	74	50	20	33	363.5	12	6.1	22,600
＊995988	US30M600	M30	600	74	50	20	33	563.5	12	9.2	32,800
＊995989	US30M1000	M30	1000	94	60	30	33	953.5	12	28	92,500

ピンエンドU型クランプ

RoHS対応

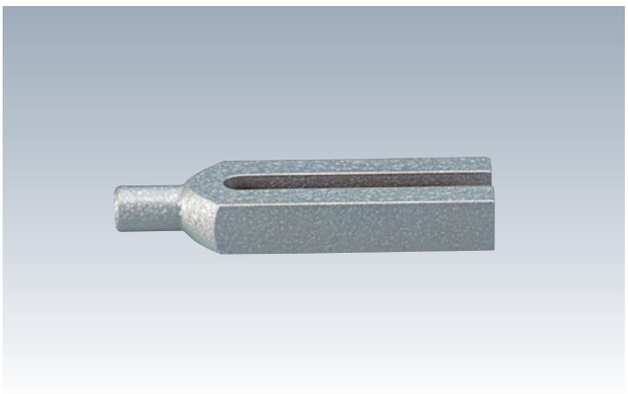

材 質 S45C　　熱処理 焼付塗装

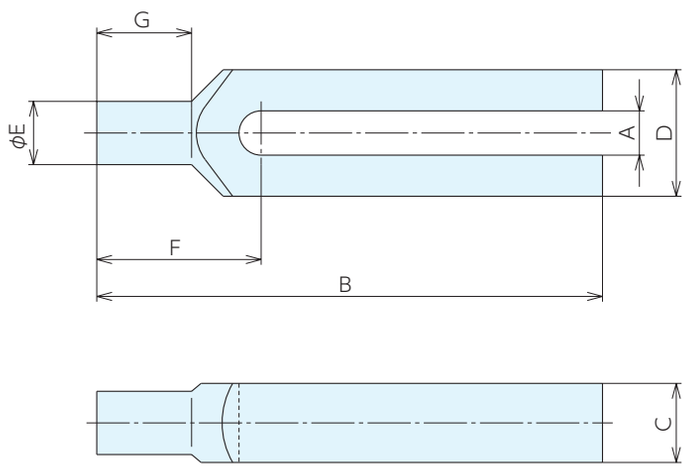

■仕様・価格表

＊ 標準在庫品　1個価格

オーダーNo.	No.	最大適合ボルト径	A	B	C	D	E	F	G	質量kg	価格
＊915982	UE08M100	M8	9	100	15	30	12	34.5	18	0.22	5,150
＊915983	UE10M125	M10	11	125	20	30	16	41.5	24	0.35	5,500
＊915984	UE14M160	M14	14	160	25	40	20	52	30	0.75	7,150
＊915985	UE14M200	M14	14	200	25	40	20	52	30	0.95	7,500
＊915986	UE18M200	M18	18	200	30	50	24	64	36	1.4	10,300
＊915987	UE18M250	M18	18	250	30	50	24	64	36	1.75	12,300
＊915988	UE22M250	M22	22	250	40	60	30	76	45	2.7	17,400
＊915989	UE22M315	M22	22	315	40	60	30	76	45	3.4	20,800
＊995983	UE30M315	M30	33	315	50	80	45	101.5	56	5.7	36,500
＊995984	UE30M400	M30	33	400	50	80	45	101.5	56	7	47,400

■使用例

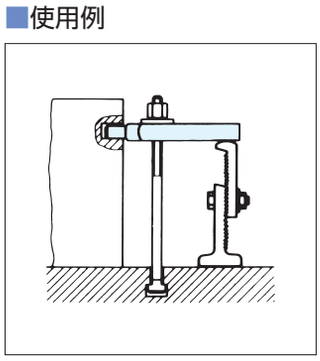

FORKED CLAMPS　No.E-9450

フォーク型クランプ RoHS対応

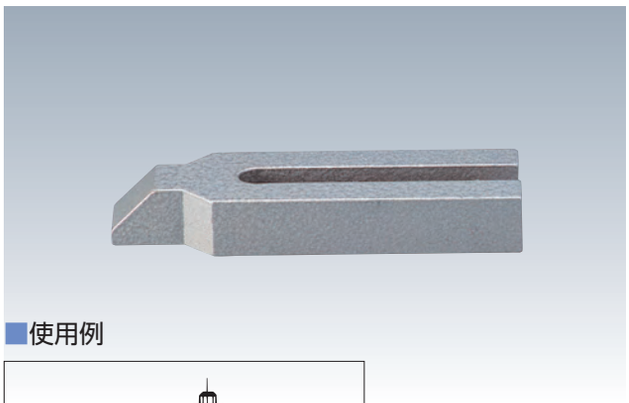

材　質 S45C　熱処理 焼付塗装

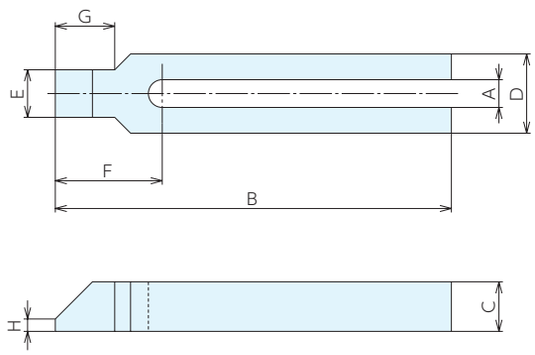

■使用例

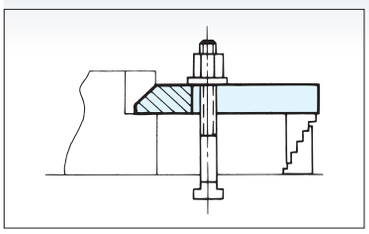

■仕様・価格表

＊標準在庫品　1個価格

オーダーNo.	No.	最大適合ボルト径	A	B	C	D	E	F	G	H	質量kg	価格
＊915990	UH08M100	M 8	9	100	15	30	16	36.5	18	3.7	0.24	4,080
＊915991	UH10M125	M10	11	125	20	30	20	43.5	24	5	0.38	4,890
＊915992	UH14M160	M14	14	160	25	40	24	54	30	6.2	0.8	5,700
＊915993	UH14M200	M14	14	200	25	40	24	54	30	6.2	1	6,600
＊915994	UH18M200	M18	18	200	30	50	28	66	36	7.5	1.5	8,500
＊915995	UH18M250	M18	18	250	30	50	28	66	36	7.5	1.85	9,750
＊915996	UH22M250	M22	22	250	40	60	35	79	45	10	2.9	13,900
＊915997	UH22M315	M22	22	315	40	60	35	79	45	10	3.6	17,200
＊995981	UH30M315	M30	33	315	50	80	50	104.5	56	12.5	6	35,500
＊995982	UH30M400	M30	33	400	50	80	50	104.5	56	12.5	7.3	40,200

CLAMPS 7110K　No.E-9700K

クランプアヒル型 RoHS対応

材　質 S45C　熱処理 焼入HRC30±5
表面処理 黒染め

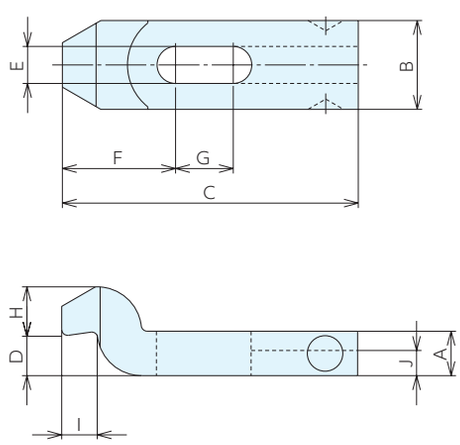

■使用例

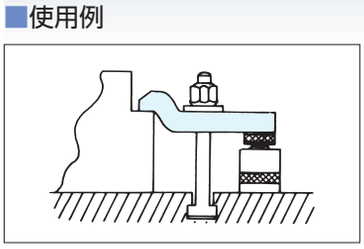

■仕様・価格表

＊標準在庫品　1個価格

オーダーNo.	No.	A	B	C	D	E	F	G	H	I	J	質量kg	価格
＊904474	7110K-12	20	35	120	20	12.5	41	24	17	15	5	0.5	7,000
＊904475	7110K-16	26	40	150	25	17	52	32	21	19	7.5	1	10,200

GOOSE NECK CLAMPS　No.E-9421

グーズネッククランプ

RoHS対応

材　質 S45C　熱処理 焼入HRC30±5
表面処理 化成処理

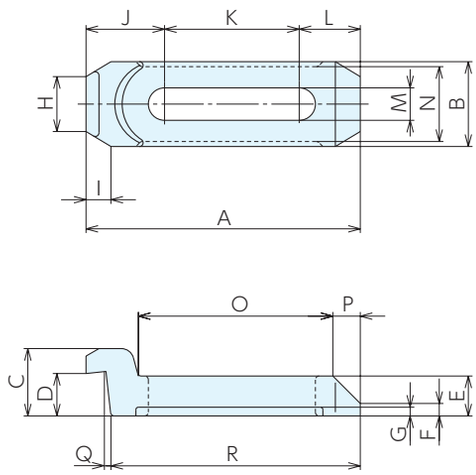

■仕様・価格表

＊ 標準在庫品　1個価格

オーダーNo.	No.	最大適合ボルト径	A	B	C	D	E	F	G	H	I
＊903453	GCM12	M12	110	34	27	17	16	5	3.5	22	10
＊903457	GCM16	M16	122	50	47.5	22.5	25	15	3	30	15

No.	J	K	L	M	N	O	P	Q	R	質量kg	価格
GCM12	31.5	54	24.5	13	30.4	78	11	2	100	0.35	2,580
GCM16	46	36	40	18	45.4	71	15	7	100	0.95	3,340

DOUBLE GOOSE NECK CLAMPS　No.E-9755

ダブルグーズネッククランプ

材　質 S45C　表面処理 焼付塗装

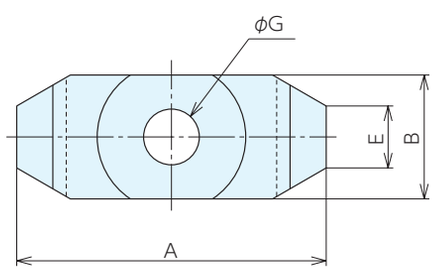

■使用例

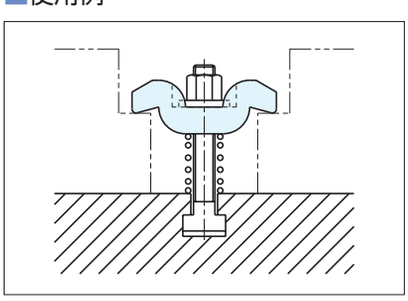

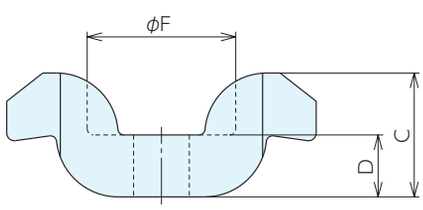

■仕様・価格表

＊ 標準在庫品　1個価格

オーダーNo.	No.	最大適合ボルト径	A	B	C	D	E	F	G	質量kg	価格
＊951157	DGC18100	M18	100	40	40	20	20	48	18	0.62	8,750
＊951158	DGC25140	M24	140	60	60	30	30	64	25	2.04	14,100

グーズネッククランプ RoHS対応

GOOSE NECK CLAMPS　No.E-9424

H型

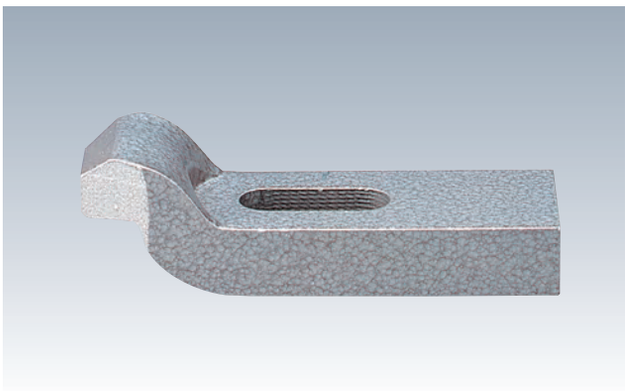

材　質 S45C　表面処理 焼付塗装

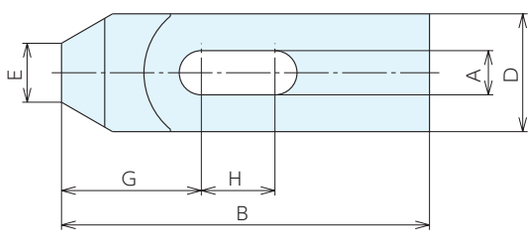

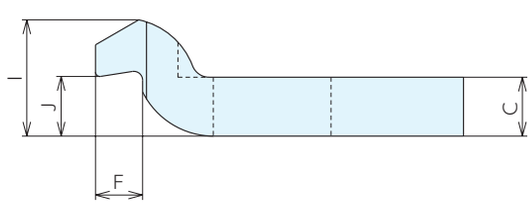

■仕様・価格表

＊ 標準在庫品　1個価格

オーダーNo.	No.	最大適合ボルト径	A	B	C	D	E	F	G	H	I	J	質量kg	価格
＊915998	HCC06	M 6	6.5	60	10	20	10	8	25	12.5	20	8	0.08	2,580
＊915999	HCC08	M 8	9	80	12	25	12	9	32	16	24	11	0.16	3,300
＊916000	HCC10	M10	11	100	15	30	15	12	41.5	21	30	14	0.3	3,450
＊916001	HCC14	M14	14	125	20	40	20	16	51	26	40	18	0.68	3,840
＊916002	HCC16	M18	18	125	25	50	25	20	60.5	22	50	23	1.05	5,150
＊916003	HCC18	M18	18	160	25	50	25	20	60.5	32	50	23	1.4	6,150
＊916004	HCC20	M22	22	160	30	60	30	24	70	33	60	27	2	9,150
＊916005	HCC22	M22	22	200	30	60	30	24	70	48	60	27	2.41	10,700
＊995979	HCC30M250	M30	33	250	40	80	40	40	112.5	47	80	45	5.4	36,500
＊995980	HCC30M315	M30	33	315	50	80	40	40	112.5	67	100	45	9	48,600

■使用例

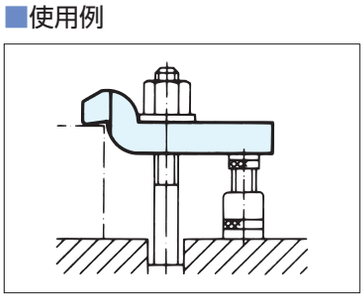

FG-プレーンクランプ

RoHS対応

材 質 鍛造S45C　表面処理 りん酸塩処理

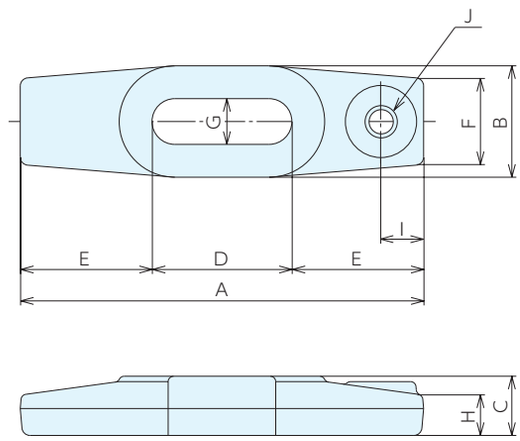

■仕様・価格表

＊ 標準在庫品　1個価格

オーダーNo.	No.	最大適合ボルト径	A	B	C	D	E	F	G	H	I	J(並目)	質量kg	価格
＊930740	FGPC12	M16	100	41	19	36	32	28	17	13	11	M12x1.75	0.4	2,280
＊930741	FGPC16	M16	150	44	22	52	49	32	17	15	15.2	M16x2	0.75	3,380

※価格にはボルト（FGCB）は含まれておりません。

SUPPORT SCREWS No.E-9376

専用受けネジ

材 質 S45C　表面処理 黒染め

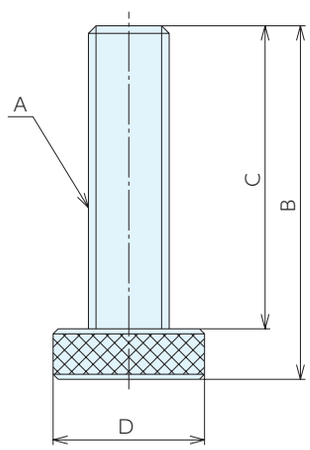

■仕様・価格表

＊ 標準在庫品　1本価格

オーダーNo.	No.	適合クランプ	A(並目)	B	C	D	質量kg	価格
＊928564	FGCB12	FGPC・FGZC12	M12x1.75	60	52	28	0.09	1,070
＊928565	FGCB16	FGPC16	M16x2	70	60	30	0.15	1,260
＊928566	FGCB20	-	M20x2.5	80	68	36	0.23	1,570

レッグクランプ

RoHS対応

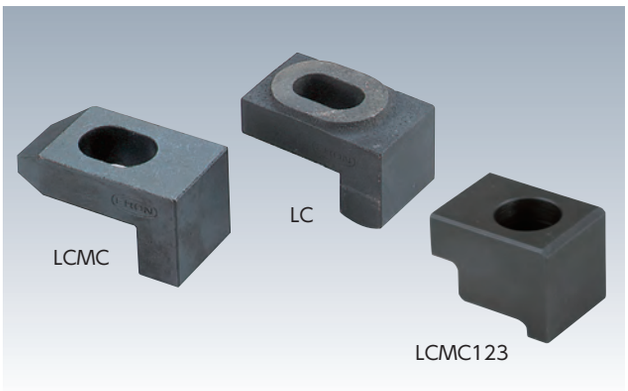

タイプ	材質	熱処理	表面処理
LC12･14･16･20	FCD450	―	りん酸塩処理
LC14A	S45C	焼入HRC30±5	黒染め
LCMC	S45C	焼入HRC30±5	黒染め

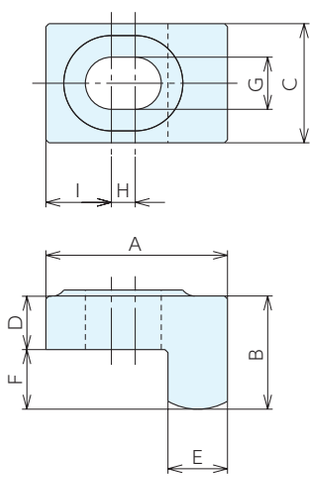

LC

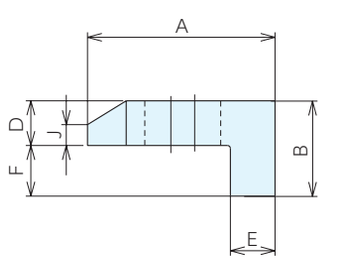

LCMC

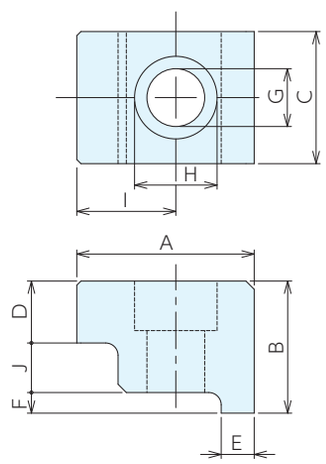

LCMC123

■仕様･価格表

＊ 標準在庫品　1個価格

オーダーNo.	No.	最大適合ボルト径	A	B	C	D	E	F	G	H	I	J	K	質量kg	価格
＊903447	LC12	M12	42	24	24	12	12	12	13	8.5	14	-	-	0.08	1,760
＊903448	LC14	M14	54	32	32	16	16	16	14.3	10	18	-	-	0.20	1,830
＊925352	LC14A	M14	54	26	32	12	16	14	14.3	10	18	-	-	0.19	1,830
＊903449	LC16	M16	61	40	40	20	20	20	17.5	8	22	-	-	0.39	2,410
＊903450	LC20	M20	75	50	50	25	25	25	20.6	9.5	27	-	-	0.73	3,040
＊927034	LCMC121	M14	63	32	32	15	15	17	14.3	10	27	7	19	0.24	5,200
＊943964	LCMC122	M12	55	27	32	15	15	12	13	5	26	7	19	0.22	6,900
＊142753	LCMC123	M12	43	32	32	15	8	5	14	20	24	12	-	0.23	6,000
＊903451	LCMC161	M16	63	32	32	15	15	17	17.5	8	28	7	19	0.24	6,400
＊903452	LCMC162	M16	98	38	38	21	15	17	17.5	30	41	7	20	0.49	6,900
＊931476	LCMC163	M16	63	27	32	15	15	12	17.5	8	28	7	19	0.22	6,900
＊943966	LCMC164	M16	80	45	45	25	25	20	17.5	11	32	17	32	0.75	8,050

■使用例

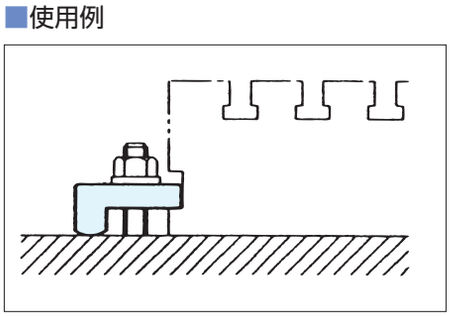

ねじ穴付クランプ RoHS対応

TAPPED END CLAMP STRAPS No.E-9406

ねじ穴付ストラップクランプ

材 質 S45C 熱処理 焼入HRC30±5
表面処理 黒染め
※スイベルパット付ボルト(SDM)は別途ご購入ください。

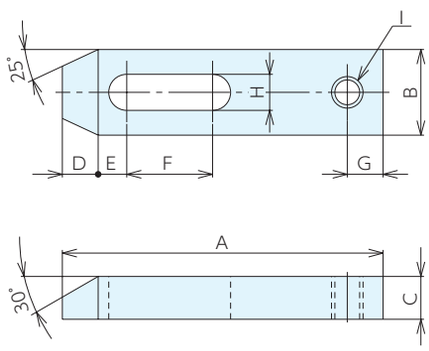

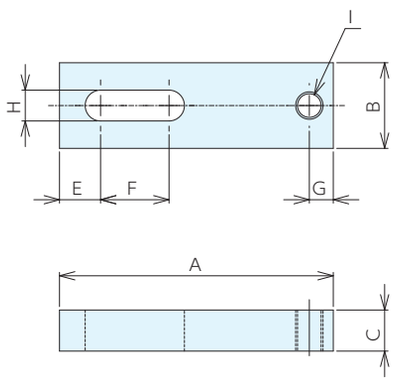

SCM0011,SCM0012

■仕様・価格表

＊ 標準在庫品 1個価格

オーダーNo.	No.	最大適合ボルト径	A	B	C	D	E	F	G	H	I(並目)	質量kg	価格
＊926819	SCM0011	M 8	40	25	12	-	12	8	7	9	M 8x1.25	0.08	2,840
＊926820	SCM0012	M 8	80	25	12	-	12	20	7	9	M 8x1.25	0.16	2,960
＊926821	SCM0031	M12	54	25	12	8	10	8	10	13	M12x1.75	0.13	3,200
＊926822	SCM0032	M12	108	32	16	8	12	25	10	13	M12x1.75	0.36	3,320
＊926823	SCM0100	M14	58	32	16	8	12	8	12	16	M14x2	0.18	3,490
＊901114	SCM0101	M14	100	38	19	16	12	23	16	16	M14x2	0.44	3,650
＊902691	SCM0102	M14	150	38	19	16	12	39	16	16	M14x2	0.7	4,390
＊926824	SCM0200	M16	65	50	25	8	14	8	14	18	M16x2	0.48	5,200
＊902692	SCM0201	M16	100	50	25	22	14	23	19	18	M16x2	0.67	5,450
＊902693	SCM0202	M16	150	50	25	22	14	32	19	18	M16x2	1.1	6,000
＊902694	SCM0203	M16	175	50	25	22	14	39	19	18	M16x2	1.3	6,550
＊902695	SCM0301	M18	150	50	30	24	15	26	22	20	M18x2.5	1.3	6,750
＊902696	SCM0302	M18	175	50	30	24	15	32	22	20	M18x2.5	1.55	7,450
＊902697	SCM0303	M18	200	50	30	24	15	39	22	20	M18x2.5	1.88	9,850

■使用例

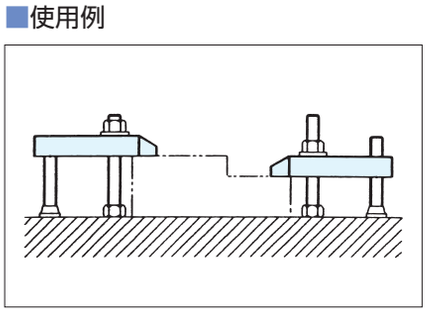

■適合アタッチメント

ねじ穴付クランプ

RoHS対応

TAPPED END U-CLAMPS No.E-9407

ねじ穴付Uクランプ

材 質 S45C　熱処理 焼入HRC30±5

表面処理 黒染め

※スイベルパット付ボルト(SDM)は別途ご購入ください。

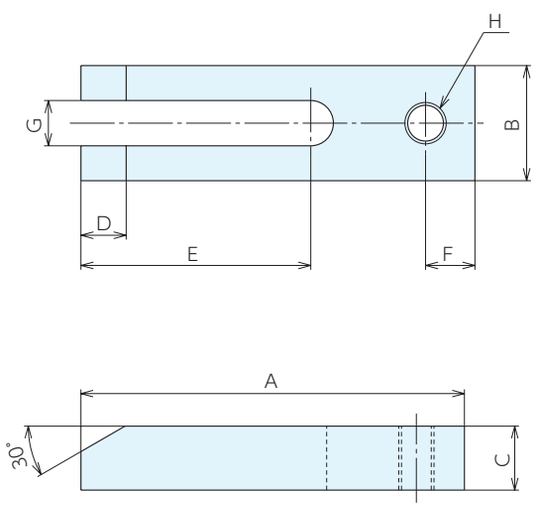

■仕様・価格表

＊ 標準在庫品　1個価格

オーダーNo.	No.	最大適合ボルト径	A	B	C	D	E	F	G	H(並目)	質量kg	価格
＊901115	UCM0101	M14	100	38	19	13	64	16	16	M14×2	0.39	3,650
＊902698	UCM0102	M14	150	38	19	13	89	16	16	M14×2	0.62	4,390
＊902699	UCM0201	M16	100	50	25	18	58	19	18	M16×2	0.64	5,450
＊902700	UCM0202	M16	150	50	25	18	89	19	18	M16×2	0.98	6,000
＊902701	UCM0301	M18	150	50	30	20	89	20	20	M18×2.5	1.05	7,450
＊902702	UCM0302	M18	200	50	30	20	127	20	20	M18×2.5	1.45	9,850

■使用例

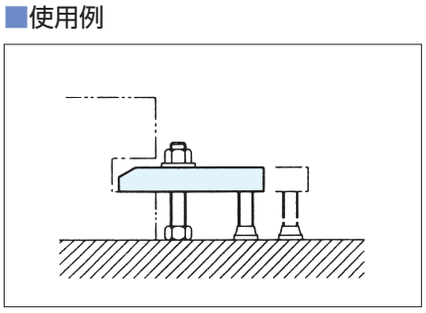

■適合アタッチメント

TAPPED-END GOOSE NECK CLAMPS　No.E-9429

ねじ穴付ゼットクランプ

材　質 S45C　熱処理 焼入HRC30±5
表面処理 黒染め

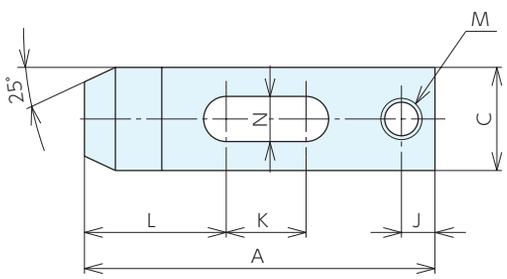

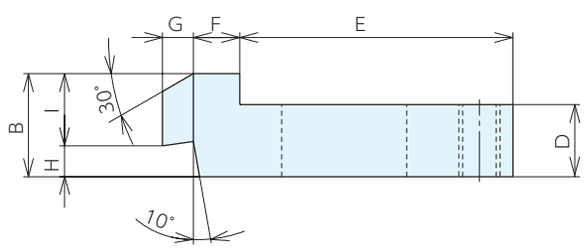

■仕様・価格表

＊ 標準在庫品　1個価格

オーダーNo.	No.	最大適合ボルト径	A	B	C	D	E	F	G	H	I	J	K	L	M(並目)	N	質量kg	価格
＊915113	SCGM141	M14	90	30	30	20	67	13	10	10	20	12	14	40	M14x2	16	0.35	3,500
＊915114	SCGM142	M14	110	32	32	22	84	16	10	10	22	12	25	45	M14x2	16	0.5	4,300
＊915115	SCGM143	M14	140	35	35	25	112	18	10	10	25	12	40	55	M14x2	16	0.78	5,550
＊915116	SCGM161	M16	95	35	35	23	70	13	12	12	23	13	11	44	M16x2	18	0.5	4,020
＊915117	SCGM162	M16	115	38	38	26	87	16	12	12	26	13	25	48	M16x2	18	0.7	5,200
＊915118	SCGM163	M16	150	40	40	28	120	18	12	12	28	13	45	55	M16x2	18	1.05	6,750
＊915119	SCGM181	M18	105	38	38	25	78	15	12	12	26	14	12	48	M18x2.5	20	0.65	5,500
＊915120	SCGM182	M18	130	40	40	27	100	18	12	12	28	14	25	55	M18x2.5	20	0.9	7,350
＊915121	SCGM183	M18	180	45	45	32	148	20	12	12	33	14	60	65	M18x2.5	20	1.6	10,500

■使用例

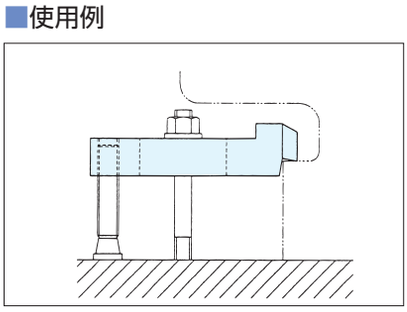

■適合アタッチメント

スイベルパット付ボルト

P.265 ▸

ARM CLAMPS　PAT.P No.E-9306

アームクランプ RoHS対応

材　質 鍛造S45C　熱処理 焼入HRC45
表面処理 黒染め

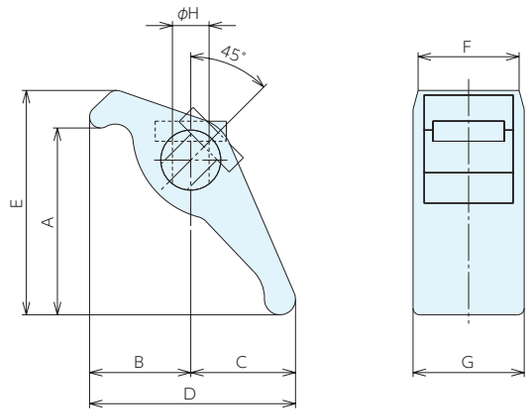

■仕様・価格表

＊ 標準在庫品　1個価格

オーダーNo.	No.	最大適合ボルト径	クランプ範囲A	B	C	D	E	F	G	H	質量kg	価格
＊925276	AMC3	M12	0～ 57	33	32	65	72	30	38	12.4	0.29	5,250
＊925277	AMC4	M14	0～ 67	41	42	83	85	34	47	14.4	0.51	6,100
＊925278	AMC5	M16	0～ 82	46	49	95	100	36	50	16.3	0.81	8,650
＊925279	AMC6	M20	0～ 95	56	61	117	122	43	60	21.2	1.32	12,600
＊930941	AMC7	M22	0～134	72	83	155	170	56	76	25	3	27,300

INJECTION CLAMPS　No.E-9428

インジェッククランプ RoHS対応

材　質 ベイナイト鋳鉄
付属品 調整サポートネジ 1 本、ボルト 1 本、座金 2 枚

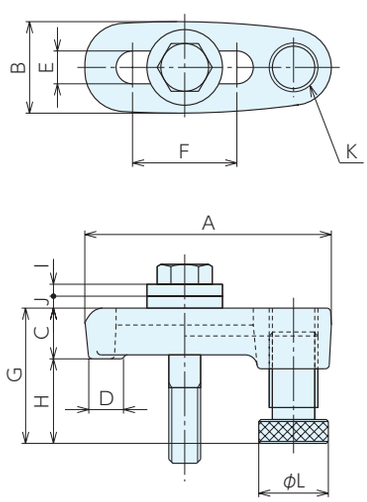

■仕様・価格表

＊ 標準在庫品　1個価格

オーダーNo.	No.	ネジ径(並目)	A	B	C	D	E	F	G	H	I	J	K	L	質量kg	価格
＊910665	ICM0012	M12×1.75	99	39	22.5	16	13	38	37.5～58.5	17～36	5	5	Tr20P2	35	0.7	2,890
＊910666	ICM0016	M16×2	124	46	25.5	18	17	52.5	43 ～68	19～44	6	6	Tr24P3	35	1.1	4,090
＊910667	ICM0020	M20×2.5	156	56	30.5	23	21	69	52.5～81.5	23～51	8	8	Tr28P3	45	2	5,650

インジェッククランプQ型

RoHS対応

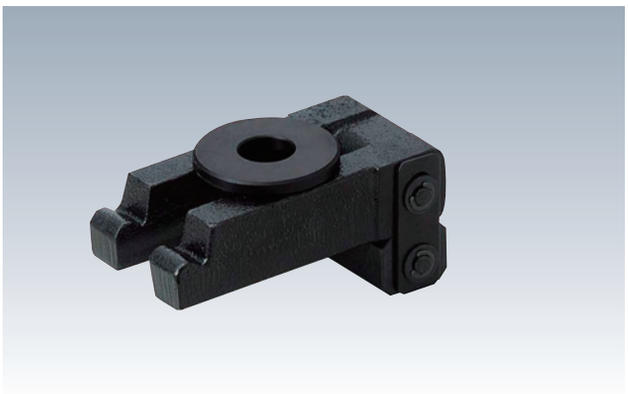

タイプ	材質	熱処理	表面処理
クランプバー	FCAD900	−	カチオン塗装
ステップブロック	S45C	−	黒染め
ワッシャー	S45C	焼入HRC30±5	黒染め

- モールドベースのクランプが素早くできます。
- クランプとステップブロックがつながっており紛失することがありません。
- クランプ長穴がオープンとなっており、サイドからの抜き差しが容易にできます。

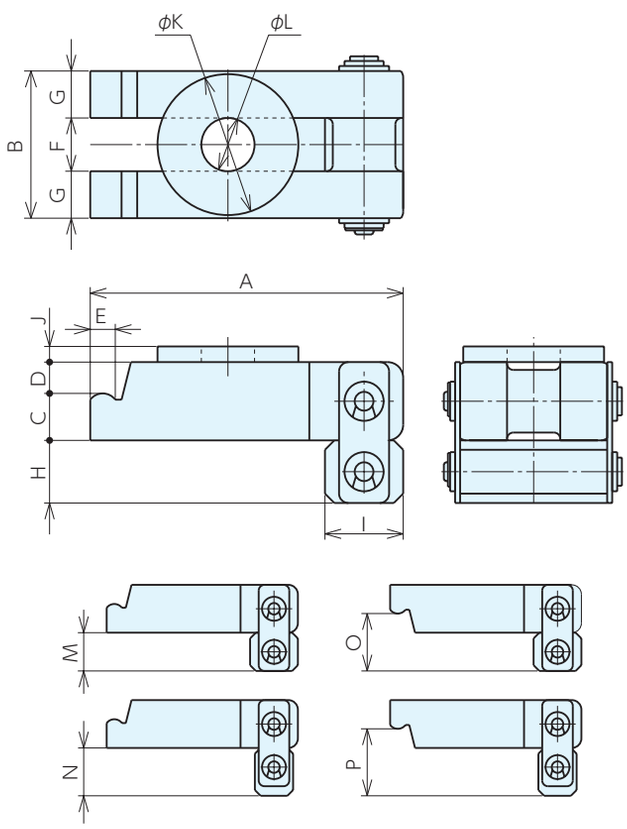

■仕様・価格表

＊ 標準在庫品　1個価格

オーダーNo.	No.	最大適合ボルト径	A	B	C	D	E	F	G	H	I	J	K	L	M	N	O	P	質量kg	価格
＊962518	ICQ12	M12	80	37	15	10	8	13	12	20	25	5	35	13	20	25	30	35	0.78	5,400
＊962519	ICQ16	M16	100	47	15	10	8	17	15	20	25	5	45	17	20	25	30	35	1.2	6,400
＊962520	ICQ20	M20	150	60	20	10	8	21	19.5	40	45	5	58	21	40	45	50	55	2.5	9,750
＊962521	ICQ24	M24	200	75	30	10	12	25	25	40	45	5	60	25	40	45	50	55	4	11,600

クロコダイルクランプ

RoHS対応

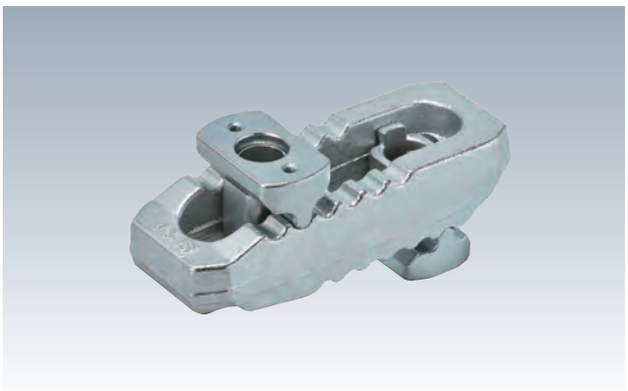

- 射出成型機の金型押さえクランプと金属加工クランプにも使えます。
- サドルとスラスト受けが本体から脱落しない構造です。
- 上下反転しても使用できます。
- ワークの高さを無段階に調整できます。

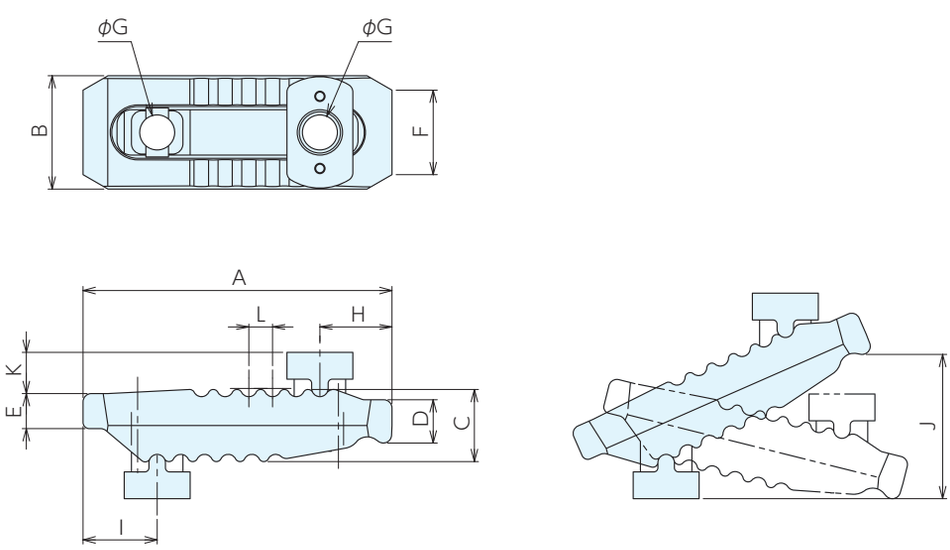

■仕様･価格表

＊ 標準在庫品

オーダーNo.	No.	適合T溝巾	A	B	C	D	E	F	G	H	I	J	K	L	クランプ力 kN	質量 Kg	価格
＊124733	6312V-1	10,12,14	115	44	27	17	12	30	13	25	30	0- 55	18	11	30	0.66	14,000
＊124734	6312V-2	12, 14, 16, 18	150	55	36	21	17	41	17	35	36	0- 70	20	12	40	1.49	17,200
＊124735	6312V-3	16, 18, 20, 22	187	62	42	27	20	30	21	44	44	0- 80	30	14	60	2.25	20,400
＊124736	6312V-4	20, 22, 24, 28	235	70	51	34	24	30	25	60	47	0-100	31	17	75	3.64	32,100
＊124737	6312V-5	20, 22, 24, 28	285	73	56	35	24	30	25	62	51	0-100	35	17	75	4.34	58,000

ステップクランプ

RoHS対応

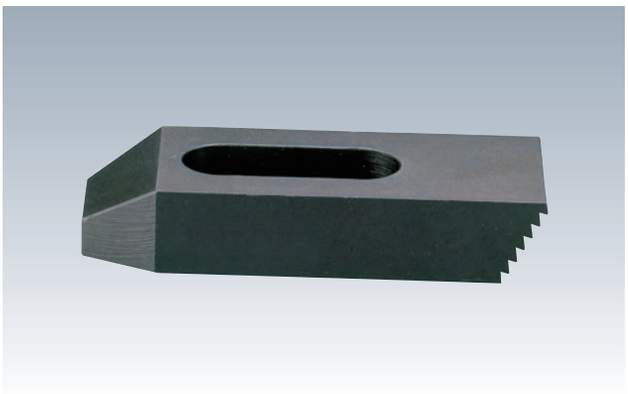

材 質 S45C　熱処理 焼入HRC30±5
表面処理 黒染め

●ステップブロックとペアで使います。

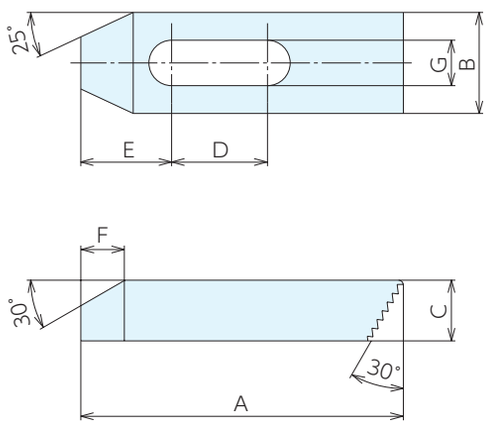

■仕様・価格表

＊ 標準在庫品　1個価格

オーダーNo.	No.	最大適合ボルト径	A	B	C	D	E	F	G	質量kg	価格
＊901106	STC0101	M 8	60	25	12	21	20	11	9	0.1	2,470
＊901993	STC0102	M 8	100	25	16	38	23	14	9	0.23	3,210
＊901994	STC0103	M 8	150	25	19	73	27	17	9	0.4	3,960
＊901995	STC0201	M10	60	25	12	19	22	11	11	0.09	2,470
＊901996	STC0202	M10	100	25	16	38	25	14	11	0.22	3,210
＊901997	STC0203	M10	150	25	19	56	28	17	11	0.4	3,960
＊901998	STC0301	M12	60	25	12	18	23	11	13	0.09	2,660
＊901999	STC0302	M12	100	32	19	32	28	17	13	0.33	3,440
＊902000	STC0303	M12	150	32	22	51	33	19	13	0.61	4,020
＊902001	STC0401	M16	60	32	16	10	27	14	18	0.15	2,750
＊902002	STC0402	M16	100	38	19	31	31	17	18	0.38	3,800
＊902003	STC0403	M16	150	38	22	48	33	19	18	0.7	4,470
＊902004	STC0501	M20	100	38	19	27	31	17	22	0.35	3,960
＊902005	STC0502	M20	150	38	25	48	38	22	22	0.71	4,520
＊902006	STC0503	M20	200	50	30	80	41	25	22	1.63	6,400

■使用例

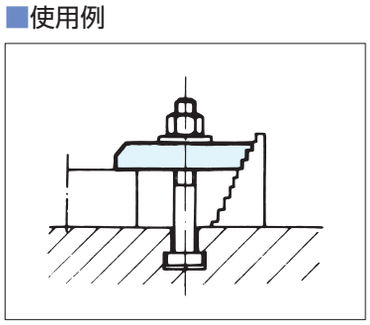

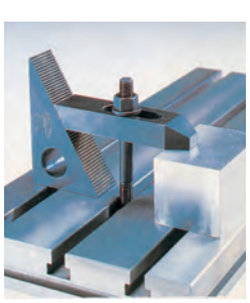

■参照ページ

ナットランナークランプ H型 RoHS対応

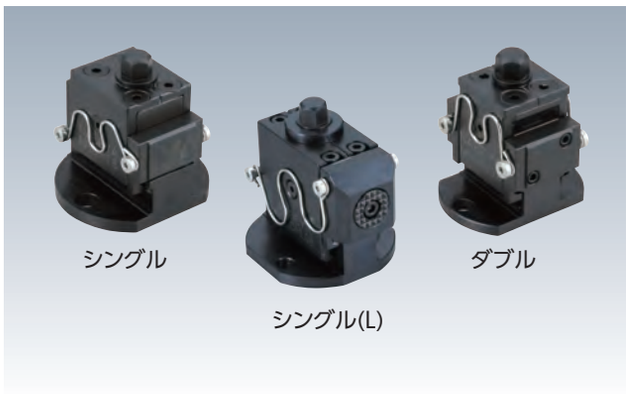

- 水平タイプのナットランナークランプです。
- ナットランナー・電動ドライバー・インパルスレンチを使用して、トルク管理・高速クランプ・自動化ができます。
- 本体上部に飛び出たスピンドル上部の六角部を操作してクランプ・アンクランプを行います。
- 油圧に近い作動性を持ち、配管などが不要で手軽に自動化と効率改善ができます。
- アンクランプ側は、ストロークエンドが設けてあり、緩めすぎにより部品が分解することはありません。
- シングルは、片側締めタイプ・ダブルは両側締めタイプです。

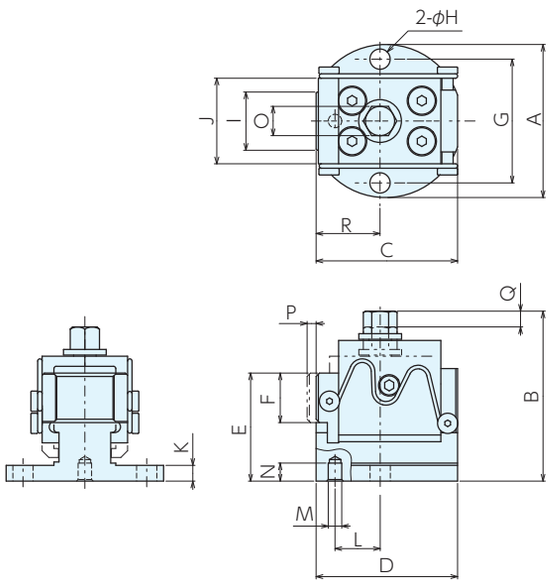

シングル

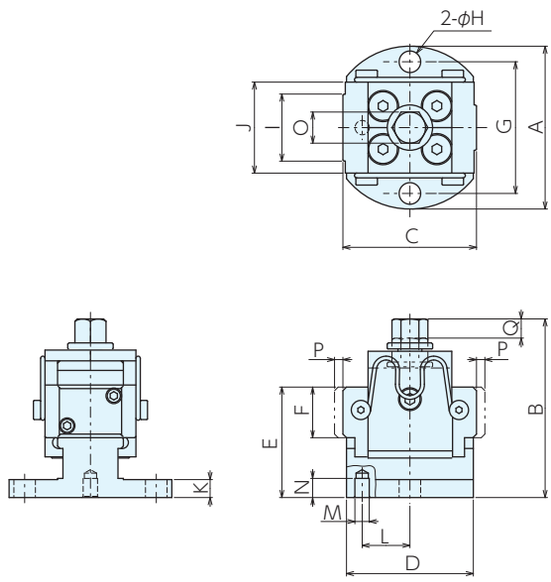

ダブル

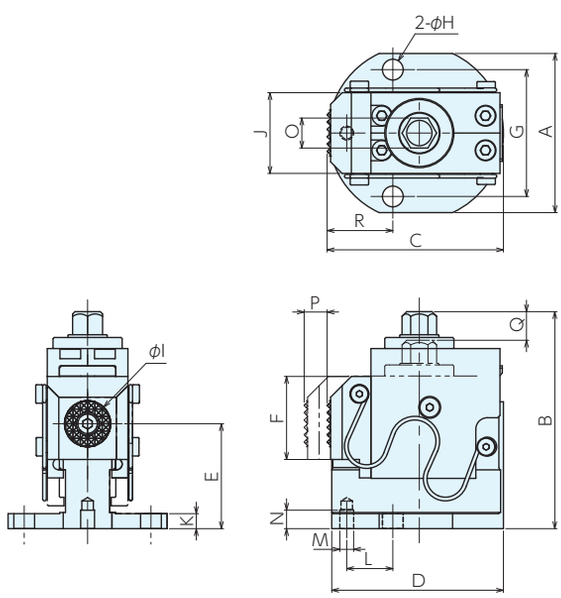

シングル (L)

■シングルタイプ　サイズ表

No.	A	B	C	D	E	F	G	H	I	J	K	L	M	N	O	P	Q	R
NRCH08	65	69	54.8～58.3	55	45	22	52	9	24	35	5.5	19	6 $^{+0.018}_{0}$	8	13	3.5	7	25.3～28.8
NRCH13	68	76	60.3～63.8	63	48	22	55	9	26	38	7	20	6 $^{+0.018}_{0}$	8	13	3.5	7	28.5～32.0
NRCH18	75	76	65.8～69.3	66	48	22	58	11	28	38	7	20	6 $^{+0.018}_{0}$	8	13	3.5	7	28.5～32.0
NRCH08L	69	95	76.5～86.5	75	45.5	36	55	9	20	35	6.5	20	6 $^{+0.018}_{0}$	8	13	10	13	38.5～28.5

■仕様・価格表

＊ 標準在庫品

オーダーNo.	No.	全長	全巾	クランプストローク	最大操作トルクN・m	締付力kN	質量kg	価格
＊133459	NRCH08	65	69	3.5	16	8	0.7	90,000
＊133460	NRCH13	68	76	3.5	30	13	1	95,000
＊133461	NRCH18	75	76	3.5	41	18	1.2	97,000
＊144594	NRCH08L	69	95	10	12	5	1.4	111,000

■ダブルタイプ　サイズ表

No.	A	B	C	D	E	F	G	H	I	J	K	L	M	N	O	P	Q
NRCH08	65	73	51.5～58.5	45	45	22	52	9	24	35	5.5	16	6 $^{+0.018}_{0}$	8	13	3.5	7
NRCH13	68	74.6	54　～61	53	47	22	55	9	28	38	7.5	20	6 $^{+0.018}_{0}$	8	13	3.5	7
NRCH18	75	75	61.2～68.2	58	47	22	58	11	28	38	7.5	20	6 $^{+0.018}_{0}$	8	13	3.5	7

■仕様・価格表

＊ 標準在庫品

オーダーNo.	No.	全長	全巾	クランプストローク	最大操作トルクN・m	締付力kN	質量kg	価格
＊133462	NRCHD08	65	73	7	16	5	0.6	131,000
＊133463	NRCHD13	68	74.6	7	30	8	1	133,000
＊133464	NRCHD18	75	75	7	48	13	1.1	139,000

■部品構成

シングル

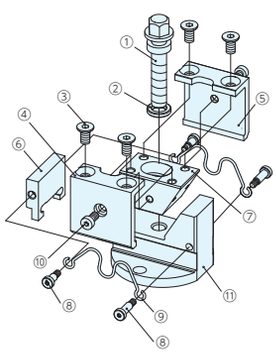

部品構成	
①	スピンドル
②	座金
③	皿ボルト
④	ストッパー R
⑤	ストッパー L
⑥	口金
⑦	可動体
⑧	スタッドボルト
⑨	キャッチ用皿バネ
⑩	スタッドボルト
⑪	本体

シングル(NRCH08L)

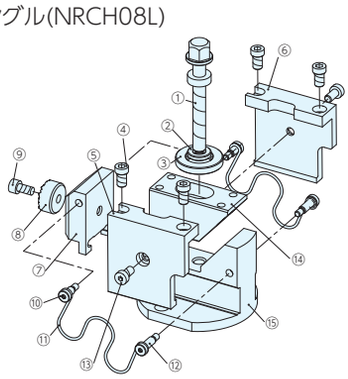

部品構成	
①	スピンドル
②	座金
③	カバー
④	低頭小径ボルト
⑤	ストッパー R
⑥	ストッパー L
⑦	口金
⑧	グリップパッド丸型
⑨	六角穴付きボルト
⑩	スタッドボルト
⑪	キャッチ用皿バネ
⑫	キャッチ用バネ
⑬	低頭六角穴付きボルト
⑭	可動体
⑮	本体

ダブル

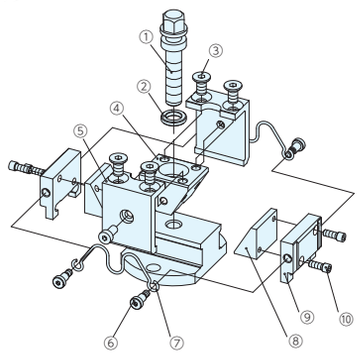

部品構成	
①	スピンドル
②	座金
③	皿ボルト
④	可動体中
⑤	ストッパー
⑥	スタッドボルト
⑦	キャッチ皿バネ
⑧	可動体外
⑨	口金
⑩	小径頭ボルト
⑪	本体

油圧単動コンパクトシリンダ

RoHS対応

●低圧～高圧(0.8～25MPa)に対応したコンパクトな直動シリンダーです。

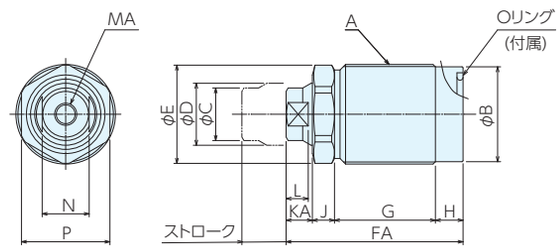

■サイズ表

No.	A (呼び×ピッチ)	B	C	D	E	FA	G	H	J	KA	L	MA (呼び×深さ)	N	P
PCSA0160S	M16x1.5	14.3	7.5	8	15.5	35	18.5	6	5	5.5	4	M 5x0.8 x 8	7	14
PCSA0160M						41	24.5							
PCSA0160L						50	33.5							
PCSA0221S	M22x1.5	20.3	11.2	12	21.2	35	13	8	7	7	5.5	M 6x1.0 x 7	10	19
PCSA0221M						43	32							
PCSA0221L						56	34							
PCSA0241S	M24x1.5	22.3	13	14	24.5	39.5	17.5	8	7	7	5.5	M 6x1.0 x 7	10	22
PCSA0241M						47	25							
PCSA0241L						63.5	41.5							
PCSA0301S	M30x1.5	28.3	17	18	30	43.5	18	9	8	8.5	7	M 8x1.25x10	14	27
PCSA0301M						52.5	27							
PCSA0301L						72	46.5							
PCSA0361S	M36x1.5	34.3	19	22.4	35.5	51	23.5	10	8	9.5	8	M 8x1.25x10	17	32
PCSA0361M						64	36.5							
PCSA0361L						85	57.5							
PCSA0451S	M45x1.5	43.3	28	30	45	59	23	12	12	12	10	M10x1.5 x11	24	41
PCSA0451M						72	36							
PCSA0451L						94.5	58.5							
PCSA0551S	M55x2	52.6	34.5	35.5	55	64	27	12	12	13	11	M12x1.75x12	30	50
PCSA0551M						79.5	42.5							
PCSA0551L						102	65							

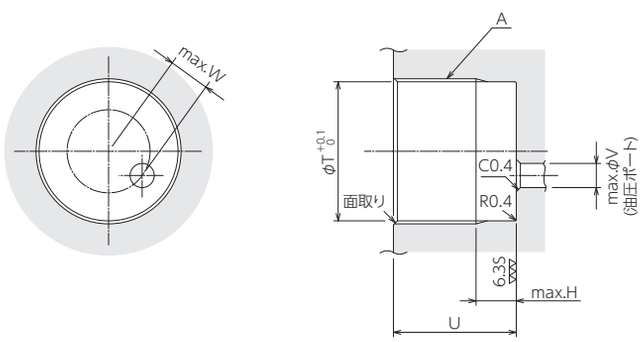

■取付加工寸法

No.	A (呼び×ピッチ)	H	T	U min. S	U min. M	U min. L	U max. S	U max. M	U max. L	V	W	面取り
PCSA0160	M16×1.5	6	14.5	12	12	12	23	29	38	3	0	C1
PCSA0221	M22×1.5	8	20.5	14	14	14	20	28	41	3	3.5	C1
PCSA0241	M24×1.5	8	22.5	14	14	14	24	32	48	3	3.5	C1
PCSA0301	M30×1.5	9	28.5	15	15	15	26	35	54	6	6	C1
PCSA0361	M36×1.5	10	34.5	16	16	16	32	45	66	6	8	C1
PCSA0451	M45×1.5	12	43.5	18	18	18	34	47	69	8	10	C1
PCSA0551	M55×2	12	53	20	20	20	38	53	76	8	13	C1.5

■使用・価格表

オーダーNo	No.	ストロークコード	ストロークmm	シリンダ出力(計算式)kN	シリンダ面積cm²	シリンダ容量cm³	リリースバネ力N	最高使用圧力MPa	最低作動圧力MPa	耐圧MPa	使用温度℃	質量kg	価格
114438	PCSA0160S	S	6	F=(0.050×P)-0.024	0.5	0.3	12.5～23.5	25	0.8	37.5	0～70	0.03	18,100
114439	PCSA0160M	M	10			0.5						0.04	18,100
114440	PCSA0160L	L	16			0.8						0.05	22,100
114441	PCSA0221S	S	6	F=(0.113×P)-0.041	1.1	0.7	25.7～41.2	25	0.8	37.5	0～70	0.06	18,800
114442	PCSA0221M	M	10			1.1						0.08	18,800
114443	PCSA0221L	L	16			1.8						0.1	25,500
114444	PCSA0241S	S	8	F=(0.154×P)-0.060	1.5	1.2	32.6～59.7	25	0.8	37.5	0～70	0.08	20,000
114445	PCSA0241M	M	12			1.8						0.1	20,000
114446	PCSA0241L	L	20			3.1						0.15	26,600
114447	PCSA0301S	S	8	F=(0.254×P)-0.099	2.5	2	50.1～99.1	25	0.8	37.5	0～70	0.15	23,300
114448	PCSA0301M	M	12			3.1						0.2	23,300
114449	PCSA0301L	L	20			5.1						0.3	31,300
114450	PCSA0361S	S	10	F=(0.394×P)-0.150	3.9	3.9	79.4～150	25	0.8	37.5	0～70	0.3	25,500
114451	PCSA0361M	M	16			6.3						0.4	25,500
114452	PCSA0361L	L	25			9.9						0.5	33,300
114453	PCSA0451S	S	10	F=(0.707×P)-0.319	7.1	7.1	157 ～319	25	0.8	37.5	0～70	0.5	30,500
114454	PCSA0451M	M	16			11.3						0.6	30,500
114455	PCSA0451L	L	25			17.7						0.8	38,900
114456	PCSA0551S	S	12	F=(0.990×P)-0.452	9.9	11.9	236 ～452	25	0.8	37.5	0～70	0.8	36,500
114457	PCSA0551M	M	20			19.8						1.0	36,500
114458	PCSA0551L	L	32			31.7						1.3	44,700

※シリンダ出力(計算式)の記号は、F:シリンダ出力(kN) P:供給油圧(MPa) を示します。

■動作説明

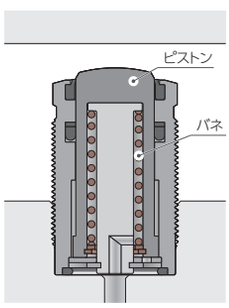

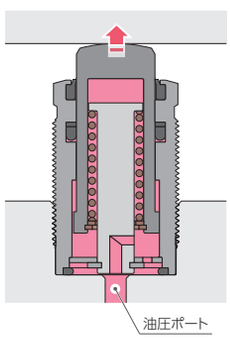

リリース時(初期状態)
ピストンはバネ力でリリース
動作を行います。(ピストン引込状態)

ロック時
油圧を供給するとピストンが
油圧力により動作します。(ピストン突出状態)

■能力線図

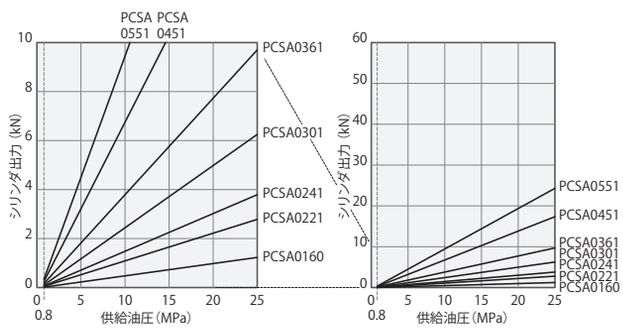

■直動のシリンダーを利用したクランプ使用例

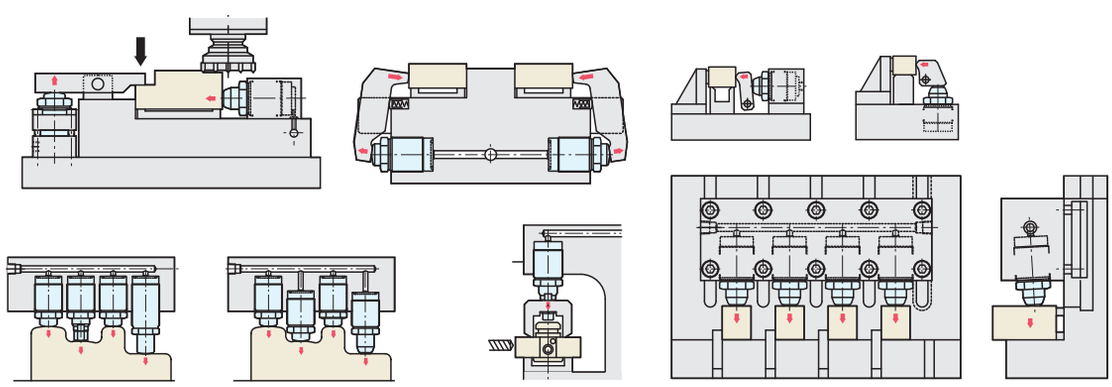

マルチオートクランプ

RoHS対応

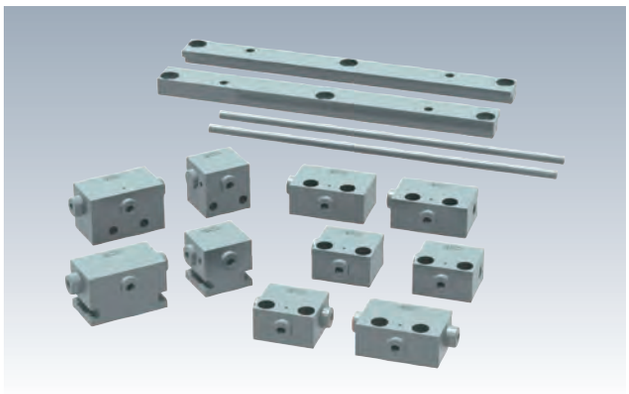

- ワンアクションで多数個ワークを同時にクランプ。
- クランプ力の向きが90度変換可能。
- 自由度の高い治具設計。
- 戻り機能の採用で自動化にも対応。
- 多彩なバリエーション。

■使用方法

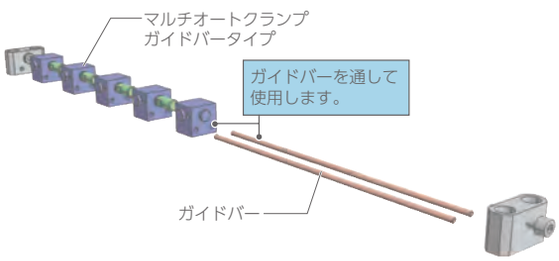

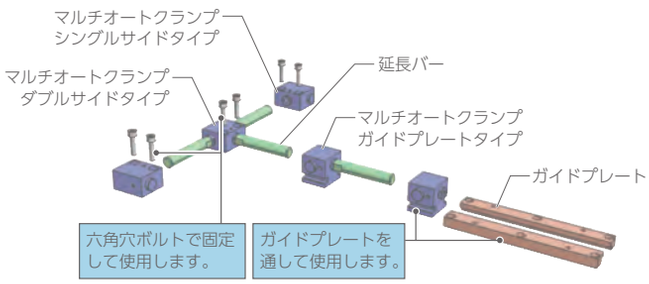

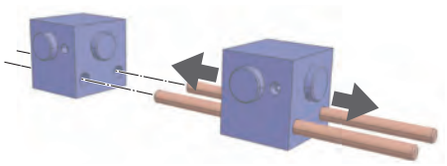

マルチオートクランプをガイドバー(ガイドプレート)から抜き差しするだけで簡単にワークの増減に対応できます。
ワークサイズの調整には、延長バーの採用で対応することができます。

■使用例

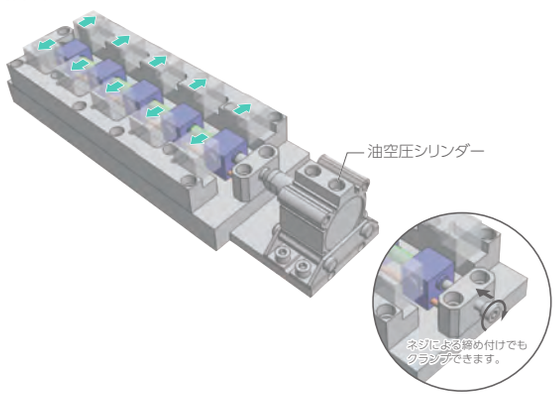

最大10個のワークを1アクションで同時にクランプ。
1か所締め付けるだけで多数個のワークすべてを同時にクランプすることができます。
標準エレメントの組み合わせで、様々なパターンのレイアウトに対応します。

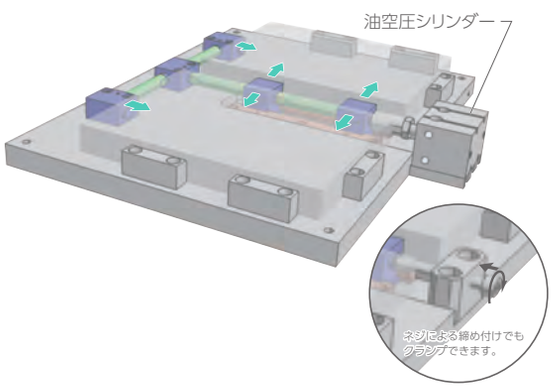

タテとヨコ力の向きを変換し、2方向からを1アクションで同時にクランプ。
一度のクランプ力入力でタテ・ヨコ同時にクランプすることができ、プレート加工に最適です。またガイドプレートを使用すれば、クランプポイントを低くすることも可能です。

戻り機構の採用で自動化にも対応。
ワークの変更に伴う取付治具の変更作業を大幅に削減し、
生産コストの低減や工期短縮に寄与します。
締付力のOFF時に自動的にクランプを開放。
ロボット制御による自動化をバックアップします。

■ラインナップ

直列タイプ
入力したクランプ力を直線的に伝えます。

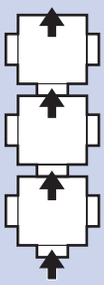

分岐タイプ
入力したクランプ力をタテ・ヨコ90度変換して伝えます。

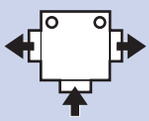

ダブルサイド

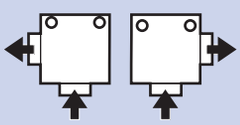

シングルサイド

ガイドバータイプ
軽切削には使い易いガイドバータイプを使用します。

標準タイプ

戻り機構付タイプ

ガイドプレートタイプ
クランプの位置を低くしたい場合はガイドプレートタイプを使用します。

標準タイプ

戻り機構付タイプ

ダブルサイドタイプ
入力したクランプ力を両サイドへ伝達します。

標準タイプ

戻り機構付タイプ

シングルサイドタイプ
入力したクランプ力を片サイドへ伝達します。

標準タイプ

戻り機構付タイプ

クランプピンのタップ加工
全ての標準タイプの出力側クランプピンにタップ加工の有無を選択していただけます。

標準タイプ
●入力側:有／出力側:有

●入力側:有／出力側:無

※上記はガイドバータイプの一例

戻り機構付タイプ
●入力側:有／出力側:有

※上記はガイドバータイプの一例

■マルチオートクランプの締付力

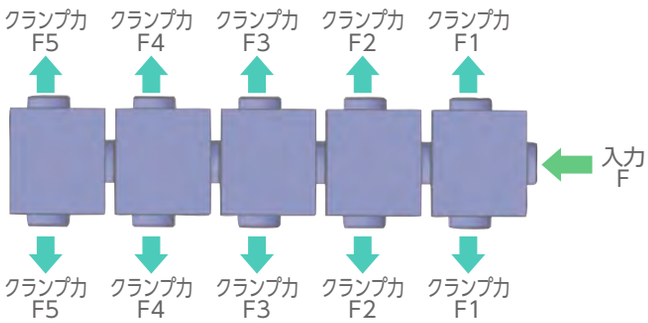

※入力Fは、最大5kNで、ご使用ください。
※多連で使用する場合は、最大5連までとしてください。
※多連での各クランプ力は、入力Fに対して次のとおりです。
(計算式は全タイプ共通です。)
- F1=(F/2)×0.9
- F2=F1×0.9
- F3=F2×0.9
- F4=F3×0.9
- F5=F4×0.9

マルチオートクランプ RoHS対応

ガイドバータイプ　直列タイプ

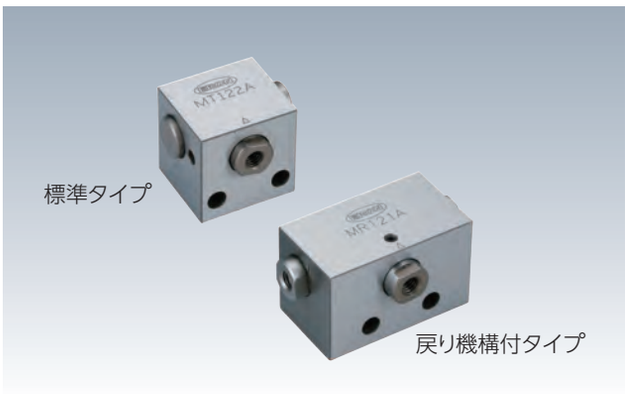

部品名	材質	熱処理
クランプブロック	S50C	焼入HRC50
クランプピン	SKD11	焼入HRC60

■部品構成

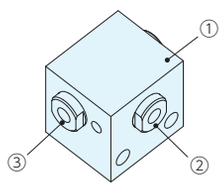

	部品構成	数量
①	クランプブロック	1
②	クランプピン(入力)	1
③	クランプピン(出力)	2

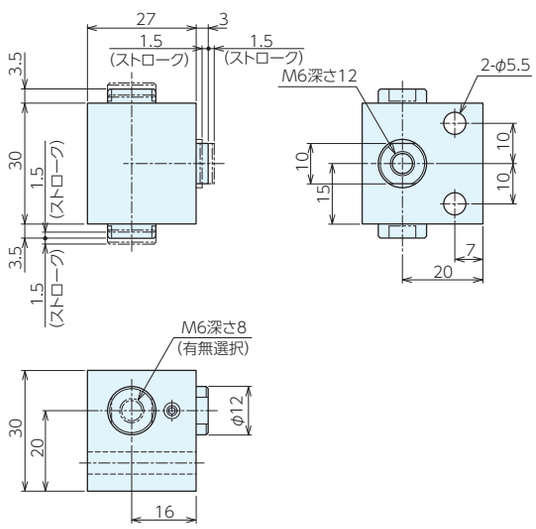

標準タイプ

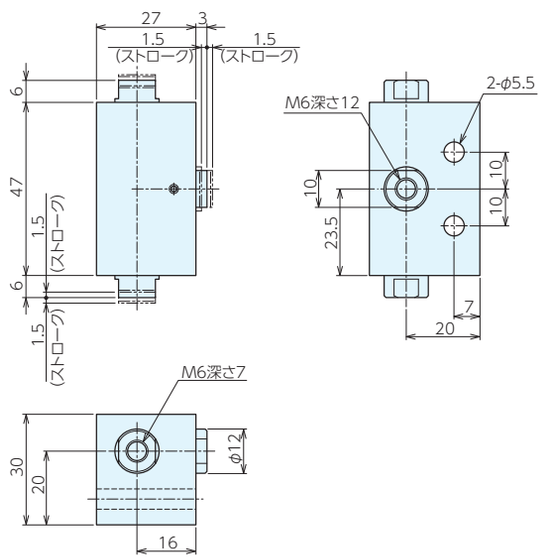

戻り機構付タイプ

■仕様・価格表

＊ 標準在庫品

タイプ	オーダーNo.	No.	名称	タップ加工		質量kg	価格
				入力側	出力側		
標準	＊109780	MT121A	ガイドバータイプ	有り	有り	0.19	17,400
	＊114533	MT122A	ガイドバータイプ	有り	無し	0.2	17,400
戻り機構付	＊114460	MR121A	本体（穴タイプ）	有り	有り	0.31	22,900

■オプション

ガイドバー MT12AG

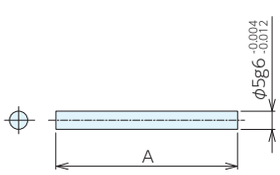

延長バー MT12S

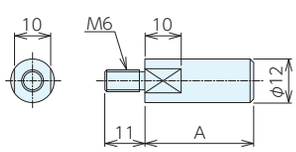

※ ガイドバー、延長バーはA寸法を指定して頂き、
別途お見積りさせていただきます。

ガイドプレートタイプ　直列タイプ

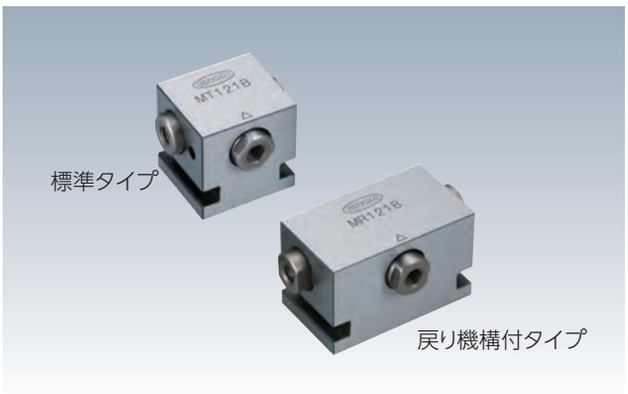

部品名	材質	熱処理
クランプブロック	S50C	焼入HRC50
クランプピン	SKD11	焼入HRC60

■部品構成

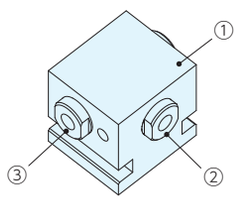

	部品構成	数量
①	クランプブロック	1
②	クランプピン(入力)	1
③	クランプピン(出力)	2

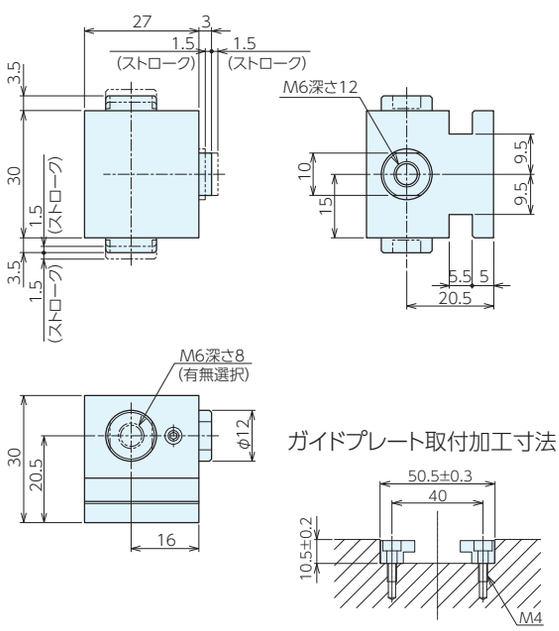

標準タイプ

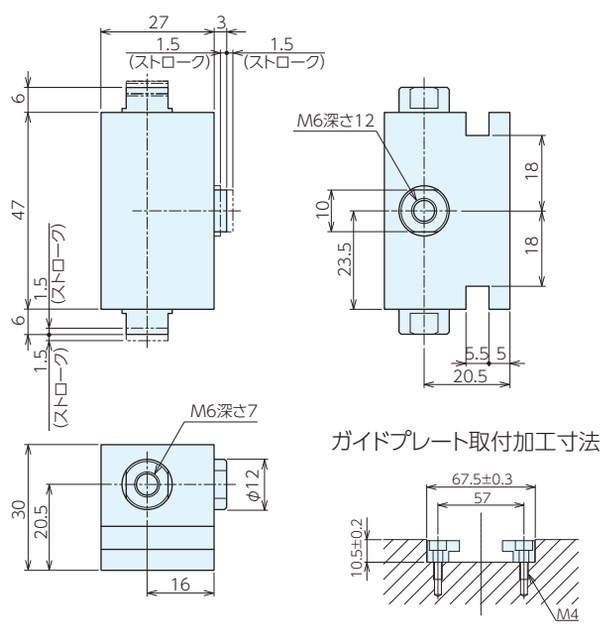

戻り機構付タイプ

■仕様・価格表

＊ 標準在庫品

タイプ	オーダーNo.	No.	名称	タップ加工		質量kg	価格
				入力側	出力側		
標準	＊109781	MT121B	ガイドプレートタイプ	有り	有り	0.18	17,400
	＊114536	MT122B	ガイドプレートタイプ	有り	無し	0.17	17,400
戻り機構付	＊114462	MR121B	本体（溝タイプ）	有り	有り	0.3	22,900

■オプション

ガイドプレート MT12BG

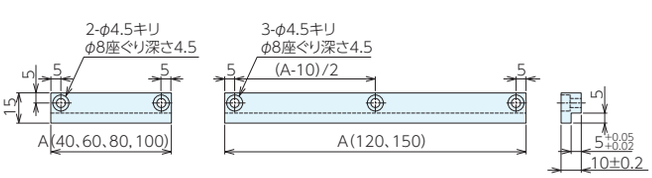

延長バー MT12S

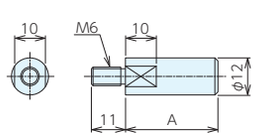

※ ガイドプレート、延長バーはA寸法を指定して頂き、別途お見積りさせていただきます。

マルチオートクランプ RoHS対応

ダブルサイドタイプ　分岐タイプ

部品名	材質	熱処理
クランプブロック	S50C	焼入HRC50
クランプピン	SKD11	焼入HRC60

■部品構成

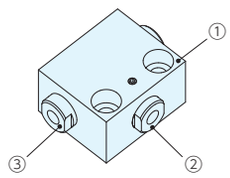

	部品構成	数量
①	クランプブロック	1
②	クランプピン(入力)	1
③	クランプピン(出力)	2

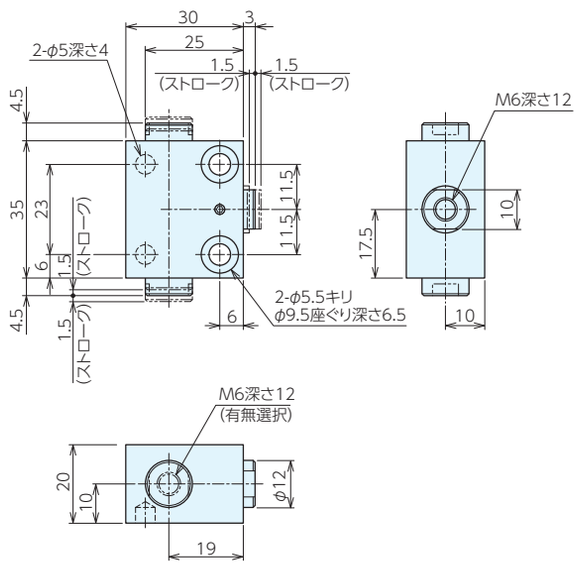

標準タイプ

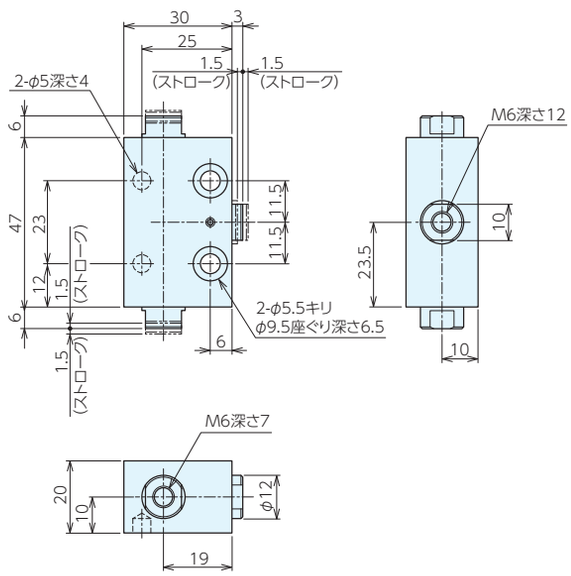

戻り機構付タイプ

■仕様・価格表

＊ 標準在庫品

タイプ	オーダーNo.	No.	名称	タップ加工		質量kg	価格
				入力側	出力側		
標準	＊109782	MT122	分岐両押し	有り	有り	0.16	17,400
	＊114539	MT123	分岐両押し	有り	無し	0.17	17,400
戻り機構付	＊114464	MR122	分岐両押し	有り	有り	0.23	22,900

■オプション

延長バー MT12S

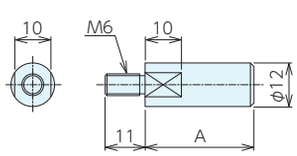

※ 延長バーはA寸法を指定して頂き、別途お見積りさせていただきます。

シングルサイドタイプ　分岐タイプ

部品名	材質	熱処理
クランプブロック	S50C	焼入HRC50
クランプピン	SKD11	焼入HRC60

■部品構成

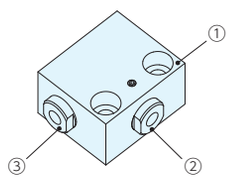

	部品構成	数量
①	クランプブロック	1
②	クランプピン(入力)	1
③	クランプピン(出力)	1

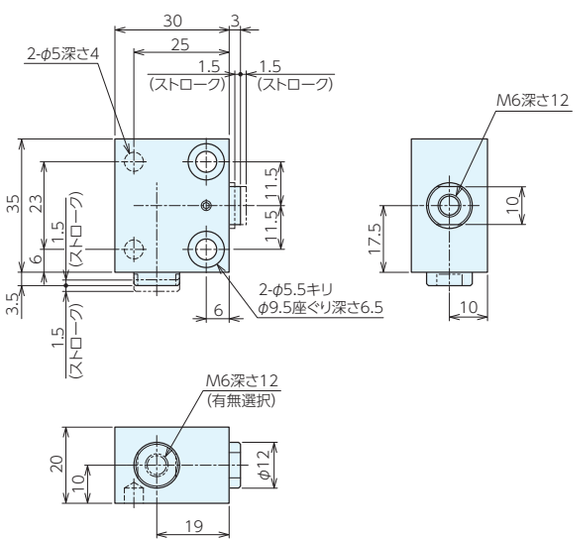

標準タイプ

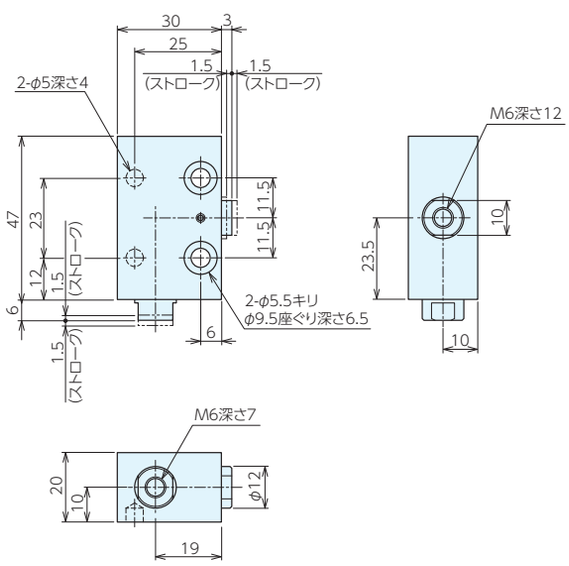

戻り機構付タイプ

■仕様・価格表

＊ 標準在庫品

タイプ	オーダーNo.	No.	名称	タップ加工		質量kg	価格
				入力側	出力側		
標準	＊109783	MT123R	分岐片押し	有り	有り	0.15	17,400
	＊114543	MT123R3	分岐片押し	有り	無し	0.16	17,400
	＊109921	MT123L	分岐片押し	有り	有り	0.15	17,400
	＊114544	MT123L3	分岐片押し	有り	無し	0.16	17,400
戻り機構付	＊114467	MR123R	分岐片押し	有り	有り	0.22	22,900
	＊114468	MR123L	分岐片押し	有り	有り	0.22	22,900

■オプション

延長バー MT12S

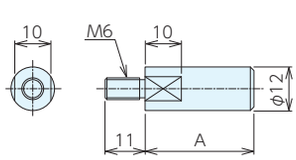

※ 延長バーはA寸法を指定して頂き、別途お見積りさせていただきます。

クイックダウンクランプ RoHS対応

ERON

小型

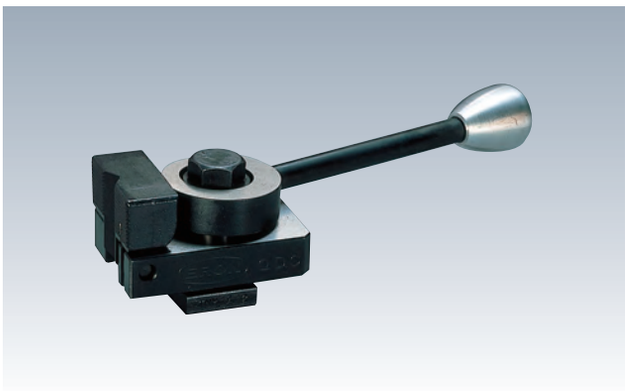

部品名	材質	熱処理	表面処理
ベース	SCM420	焼入HRC55	黒染め
カム	SCM420	焼入HRC55	黒染め
ジョウ	SCM440	焼入HRC50	黒染め

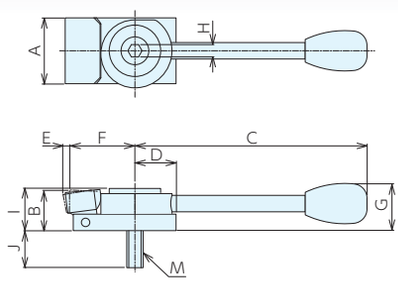

フラットジョウ・ストレートハンドル

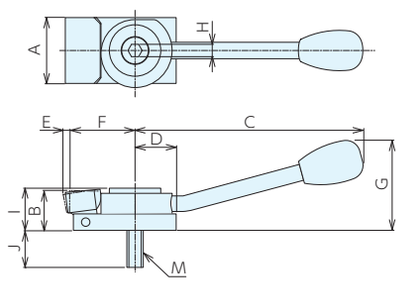

フラットジョウ・角度付ハンドル

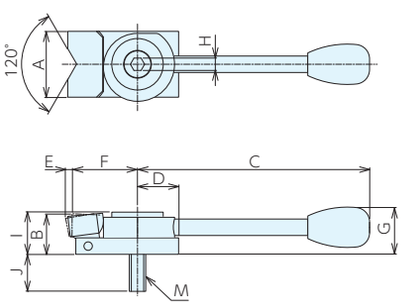

Vジョウ・ストレートハンドル

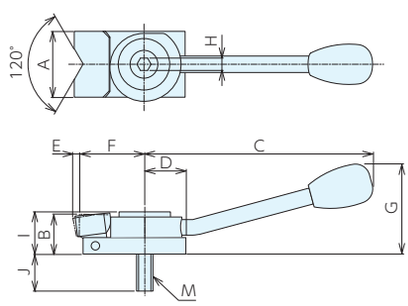

Vジョウ・角度付ハンドル

■フラットジョウ・ストレートハンドル　サイズ表

No.	A	B	C	D	E	F	G	H	I	J	M(並目)
QDCS10S	32	19.6	113	20	3	32	23	6	20.5	18	M8×1.25×30
QDCS12S	32	19.6	113	20	3	32	23	6	20.5	18	M8×1.25×30
QDCS14S	32	19.6	113	20	3	32	23	6	20.5	18	M8×1.25×30

■フラットジョウ・角度付ハンドル　サイズ表

No.	A	B	C	D	E	F	G	H	I	J	M(並目)
QDCS10A	32	19.6	111	20	3	32	44	6	20.5	18	M8×1.25×30
QDCS12A	32	19.6	111	20	3	32	44	6	20.5	18	M8×1.25×30
QDCS14A	32	19.6	111	20	3	32	44	6	20.5	18	M8×1.25×30

■Vジョウ・ストレートハンドル　サイズ表

No.	A	B	C	D	E	F	G	H	I	J	M(並目)
QDCS10VS	32	19.6	113	20	3	32	23	6	20.5	18	M8×1.25×30
QDCS12VS	32	19.6	113	20	3	32	23	6	20.5	18	M8×1.25×30
QDCS14VS	32	19.6	113	20	3	32	23	6	20.5	18	M8×1.25×30

■Vジョウ・角度付ハンドル　サイズ表

No.	A	B	C	D	E	F	G	H	I	J	M(並目)
QDCS10VA	32	19.6	111	20	3	32	44	6	20.5	18	M8×1.25×30
QDCS12VA	32	19.6	111	20	3	32	44	6	20.5	18	M8×1.25×30
QDCS14VA	32	19.6	111	20	3	32	44	6	20.5	18	M8×1.25×30

■フラットジョウ・ストレートハンドル　仕様・価格表

＊ 標準在庫品

オーダーNo.	No.	適合T溝巾	ねじ呼び（並目）	最大クランプ高さ	クランプストローク	最大操作荷重 kN	最大締付力 kN	質量kg	価格
＊927113	QDCS10S	10	M8×1.25	20.5	3	0.2	4	0.22	38,500
＊927116	QDCS12S	12	M8×1.25	20.5	3	0.2	4	0.22	38,500
＊927119	QDCS14S	14	M8×1.25	20.5	3	0.2	4	0.22	38,500

■フラットジョウ・角度付ハンドル　仕様・価格表

＊ 標準在庫品

オーダーNo.	No.	適合T溝巾	ねじ呼び（並目）	最大クランプ高さ	クランプストローク	最大操作荷重 kN	最大締付力 kN	質量kg	価格
＊909778	QDCS10A	10	M8×1.25	20.5	3	0.2	4	0.22	36,800
＊909779	QDCS12A	12	M8×1.25	20.5	3	0.2	4	0.22	36,800
＊909780	QDCS14A	14	M8×1.25	20.5	3	0.2	4	0.22	36,800

■Vジョウ・ストレートハンドル　仕様・価格表

＊ 標準在庫品

オーダーNo.	No.	適合T溝巾	ねじ呼び（並目）	最大クランプ高さ	クランプストローク	最大操作荷重 kN	最大締付力 kN	質量kg	価格
＊927114	QDCS10VS	10	M8×1.25	20.5	3	0.2	4	0.22	39,900
＊927117	QDCS12VS	12	M8×1.25	20.5	3	0.2	4	0.22	39,900
＊927120	QDCS14VS	14	M8×1.25	20.5	3	0.2	4	0.22	39,900

■Vジョウ・角度付ハンドル　仕様・価格表

＊ 標準在庫品

オーダーNo.	No.	適合T溝巾	ねじ呼び（並目）	最大クランプ高さ	クランプストローク	最大操作荷重 kN	最大締付力 kN	質量kg	価格
＊927115	QDCS10VA	10	M8×1.25	20.5	3	0.2	4	0.22	41,200
＊927118	QDCS12VA	12	M8×1.25	20.5	3	0.2	4	0.22	41,200
＊927121	QDCS14VA	14	M8×1.25	20.5	3	0.2	4	0.22	41,200

最大クランプ高さにはハンドル高さは含まれていません。

■使用方法

六角穴付きボルトを締めクランプを固定します。(セッティング)

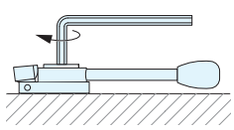

ハンドルを回すことでワークをクランプ・アンクランプすることができます。

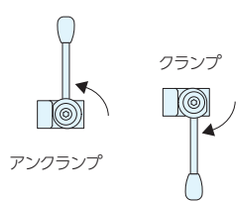

六角穴付ボルトを変更することで、ハイトシリンダーで嵩上げすることも可能です。

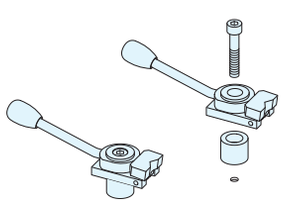

⚠ 注意事項

ハンドルの旋回干渉範囲は図の通りです。
干渉物がある場合は角度付きハンドルをご使用ください。

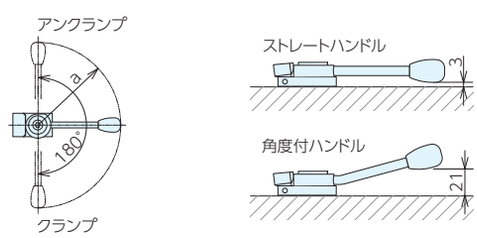

	a
ストレートハンドル(S)	113
角度付ハンドル(A)	111

■部品構成

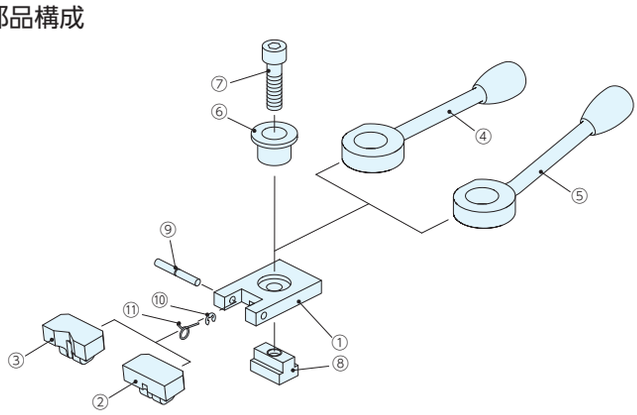

	部品構成		部品構成
①	ベース	⑦	六角穴付ボルト
②	フラットジョウ	⑧	Tスロットナット
③	Vジョウ	⑨	平行ピン
④	ストレートハンドル	⑩	E型止め輪
⑤	角度付ハンドル	⑪	ねじりばね
⑥	カラー		

クイックダウンクランプ RoHS対応

ERON

中型

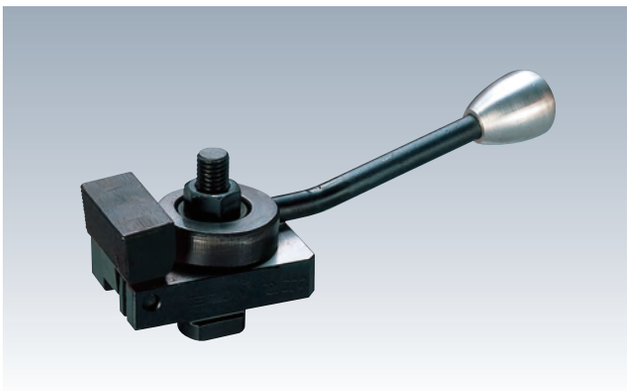

部品名	材質	熱処理	表面処理
ベース	SCM420	焼入HRC55	黒染め
カム	SCM420	焼入HRC55	黒染め
ジョウ	SCM440	焼入HRC50	黒染め

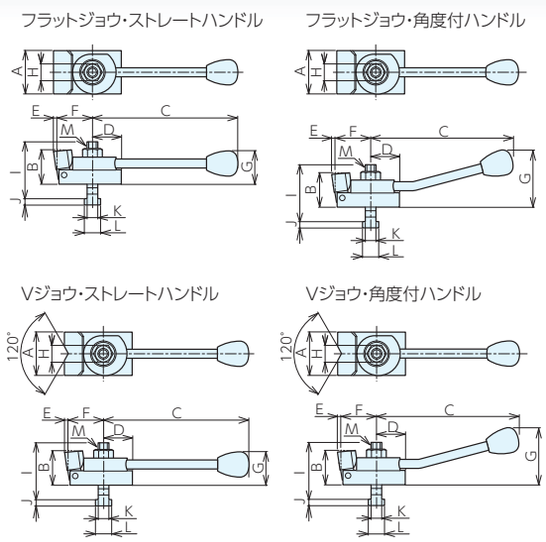

QDC12

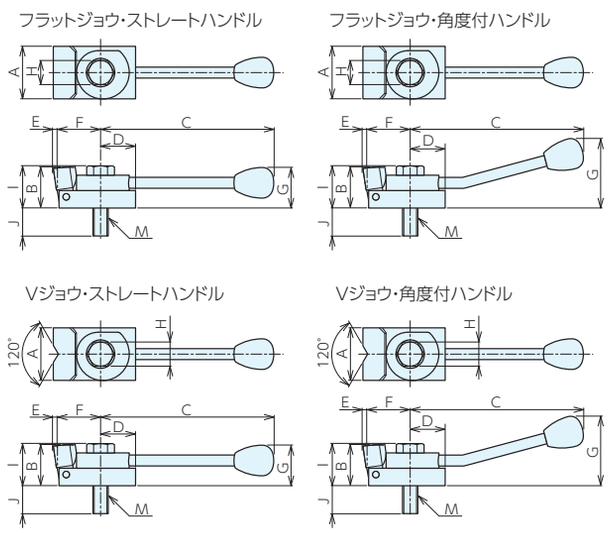

QDC14, QDC16, QDC18

■フラットジョウ・ストレートハンドル　サイズ表

No.	A	B	C	D	E	F	G	H	I	J	K	L	M(並目)
QDC12S	48	38	162	32	4	40	37	19	63	7	11.8	18	M12×1.75
QDC14S	48	38	162	32	4	40	37	19	37.5	20.5	-	-	M12×1.75×50
QDC16S	48	38	162	32	4	40	37	19	38.5	25.5	-	-	M14×2　×55
QDC18S	48	38	162	32	4	40	37	19	38.5	30.5	-	-	M14×2　×60

■フラットジョウ・角度付ハンドル　サイズ表

No.	A	B	C	D	E	F	G	H	I	J	K	L	M(並目)
QDC12A	48	38	159	32	4	40	63	19	63	7	11.8	18	M12×1.75
QDC14A	48	38	159	32	4	40	63	19	37.5	20.5	-	-	M12×1.75×50
QDC16A	48	38	159	32	4	40	63	19	38.5	25.5	-	-	M14×2　×55
QDC18A	48	38	159	32	4	40	63	19	38.5	30.5	-	-	M14×2　×60

■Vジョウ・ストレートハンドル　サイズ表

No.	A	B	C	D	E	F	G	H	I	J	K	L	M(並目)
QDC12VS	48	38	162	32	4	40	37	19	63	7	11.8	18	M12×1.75
QDC14VS	48	38	162	32	4	40	37	19	37.5	20.5	-	-	M12×1.75×50
QDC16VS	48	38	162	32	4	40	37	19	38.5	25.5	-	-	M14×2　×55
QDC18VS	48	38	162	32	4	40	37	19	38.5	30.5	-	-	M14×2　×60

■Vジョウ・角度付ハンドル　サイズ表

No.	A	B	C	D	E	F	G	H	I	J	K	L	M(並目)
QDC12VA	48	38	159	32	4	40	63	19	63	7	11.8	18	M12×1.75
QDC14VA	48	38	159	32	4	40	63	19	37.5	20.5	-	-	M12×1.75×50
QDC16VA	48	38	159	32	4	40	63	19	38.5	25.5	-	-	M14×2　×55
QDC18VA	48	38	159	32	4	40	63	19	38.5	30.5	-	-	M14×2　×60

■フラットジョウ・ストレートハンドル　仕様・価格表

＊ 標準在庫品

オーダーNo.	No.	適合T溝巾	ねじ呼び（並目）	最大クランプ高さ	クランプストローク	最大操作荷重 kN	最大締付力 kN	質量kg	価格
＊903362	QDC12S	12	M12×1.75	※47	4	0.4	5	0.86	34,500
＊904355	QDC14S	14	M12×1.75	38	4	0.4	5	0.86	34,500
＊903370	QDC16S	16	M14×2	38.5	4	0.5	7	0.89	34,500
＊903374	QDC18S	18	M14×2	38.5	4	0.5	7	0.91	34,500

■フラットジョウ・角度付ハンドル　仕様・価格表

＊ 標準在庫品

オーダーNo.	No.	適合T溝巾	ねじ呼び（並目）	最大クランプ高さ	クランプストローク	最大操作荷重 kN	最大締付力 kN	質量kg	価格
＊903363	QDC12A	12	M12×1.75	※47	4	0.4	5	0.86	34,900
＊904356	QDC14A	14	M12×1.75	38	4	0.4	5	0.86	34,900
＊903371	QDC16A	16	M14×2	38.5	4	0.5	7	0.89	34,700
＊903375	QDC18A	18	M14×2	38.5	4	0.5	7	0.91	34,900

■Vジョウ・ストレートハンドル　仕様・価格表

＊ 標準在庫品

オーダーNo.	No.	適合T溝巾	ねじ呼び（並目）	最大クランプ高さ	クランプストローク	最大操作荷重 kN	最大締付力 kN	質量kg	価格
＊903364	QDC12VS	12	M12×1.75	※47	4	0.4	5	0.87	36,000
＊904357	QDC14VS	14	M12×1.75	38	4	0.4	5	0.86	36,000
＊903372	QDC16VS	16	M14×2	38.5	4	0.5	7	0.88	36,000
＊903376	QDC18VS	18	M14×2	38.5	4	0.5	7	0.90	36,000

■Vジョウ・角度付ハンドル　仕様・価格表

＊ 標準在庫品

オーダーNo.	No.	適合T溝巾	ねじ呼び（並目）	最大クランプ高さ	クランプストローク	最大操作荷重 kN	最大締付力 kN	質量kg	価格
＊903365	QDC12VA	12	M12×1.75	※47	4	0.4	5	0.85	37,000
＊904358	QDC14VA	14	M12×1.75	38	4	0.4	5	0.86	37,000
＊903373	QDC16VA	16	M14×2	38.5	4	0.5	7	0.88	37,000
＊903377	QDC18VA	18	M14×2	38.5	4	0.5	7	0.90	37,000

最大クランプ高さにはハンドル高さは含まれていません。
※QDC12（S、A、VS、VA）の最大高さは参考値です。ご使用のT溝により変わります。

■使用方法

六角ボルトを締めクランプを固定します。（セッティング）

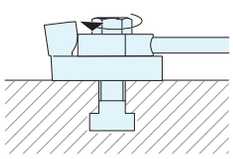

ハンドルを回すことでワークをクランプ・アンクランプすることができます。

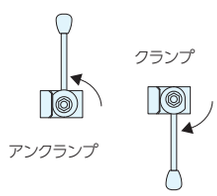

Tナットを使用されなければ、ねじ穴に対応できます。
QDC12はTスロットボルトを六角ボルトに交換すればねじ穴にも使用できます。（推奨六角ボルト　M12x50）

⚠ 注意事項

ハンドルの旋回干渉範囲は図の通りです。
干渉物がある場合は角度付きハンドルをご使用ください。

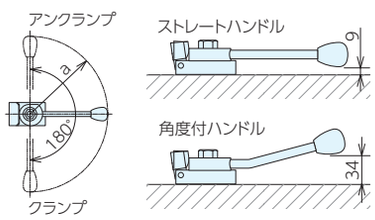

	a
ストレートハンドル（S）	162
角度付ハンドル（A）	159

■部品構成

QDC12

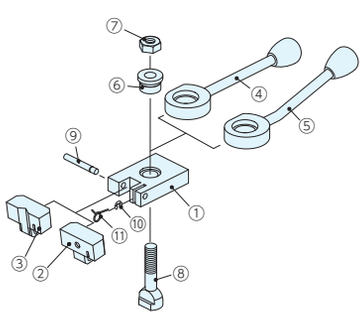

	部品構成
①	ベース
②	フラットジョウ
③	Vジョウ
④	ストレートハンドル
⑤	角度付ハンドル
⑥	カラー
⑦	Tスロットボルト
⑧	六角ナット
⑨	平行ピン
⑩	E型止め輪
⑪	ねじりばね

QDC14, 16, 18

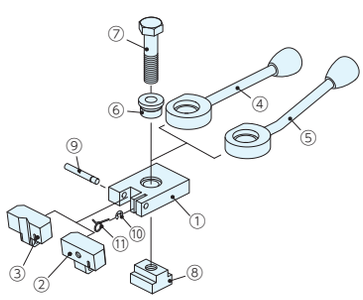

	部品構成
①	ベース
②	フラットジョウ
③	Vジョウ
④	ストレートハンドル
⑤	角度付ハンドル
⑥	カラー
⑦	六角ボルト
⑧	Tスロットナット
⑨	平行ピン
⑩	E型止め輪
⑪	ねじりばね

クイックダウンクランプ2　レバーT溝タイプ

RoHS対応　ERON

材　質 SCM440　表面処理 黒染め

熱処理 本体：焼入 HRC30 ± 3 ジョー：焼入 HRC50 ± 3

※取付けには、No.E-9402T スロットナット（別売）をご利用ください。

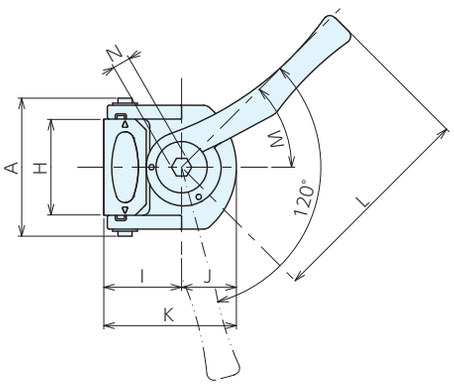

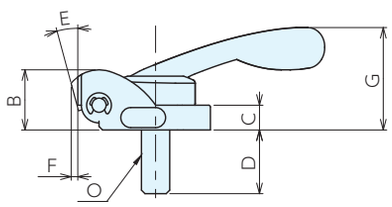

■仕様・価格表

＊ 標準在庫品

オーダーNo.	No.	タイプ	A	B	C	D	E	F	G	H	I	J
＊125662	QDLT08-FJ	フラット	39	17	7	18	9°	1.2	29	27	22	15.5
＊125663	QDLT12-FJ	フラット	49	27	12	26	10°	2.5	47	35	32	21
＊125664	QDLT08-K J	キズ防止	39	17	7	18	9°	0.9	29	27	23.5	15.5
＊125665	QDLT12-K J	キズ防止	49	27	12	26	10°	2	47	35	34.5	21
＊125666	QDLT08-GJ	グリップ	39	17	7	18	9°	1.1	29	27	22	15.5
＊125667	QDLT12-GJ	グリップ	49	27	12	26	10°	2.4	47	35	32	21

No.	K	L	M	N	O(並目)	最大操作力 N	最大締付力 KN(※1)	重量kg	価格
QDLT08-FJ	37.5	61	45°	5	M 8×P1.25	120	1.3	0.1	15,900
QDLT12-FJ	53	120	45°	6	M12×P1.75	320	4.4	0.4	17,600
QDLT08-KJ	39	61	45°	5	M 8×P1.25	120	1.3	0.1	15,900
QDLT12-KJ	56	120	45°	6	M12×P1.75	320	4.4	0.4	17,600
QDLT08-GJ	38	61	45°	5	M 8×P1.25	120	1.3	0.1	15,900
QDLT12-GJ	53	120	45°	6	M12×P1.75	320	4.4	0.4	17,600

■使用例

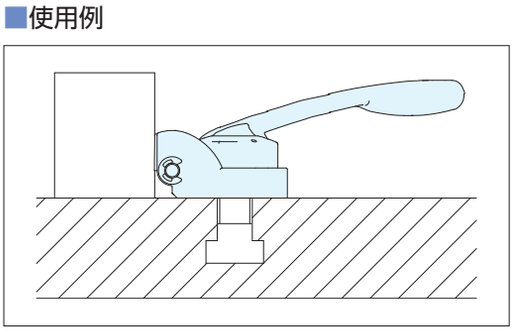

※1.上図のようにT溝に対し直角で使用した場合の最大締付力となります。

■参照ページ

スクリュークイックダウンクランプ2

RoHS対応

材　質 SCM440　表面処理 黒染め
熱処理 本体：焼入 HRC30 ± 3 ジョー：焼入 HRC50 ± 3

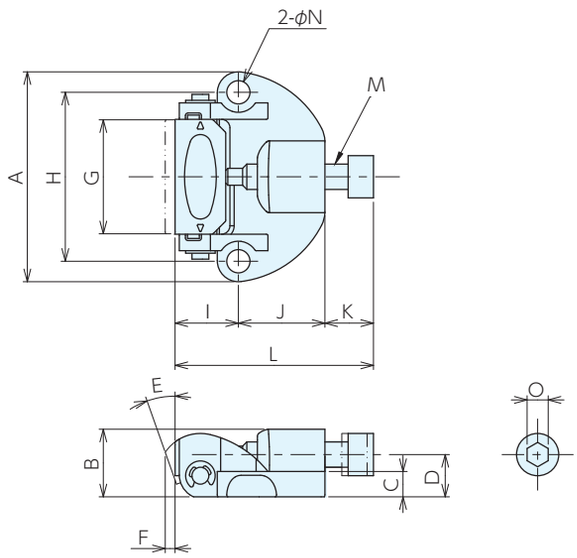

■仕様・価格表

＊ 標準在庫品

オーダーNo.	No.	タイプ	A	B	C	D	E	F	G	H	I	J	K	L
＊125674	SC08-FJ	フラット	50	16	6	10	19°	2	27	40	15	20.5	11.5	47
＊125675	SC12-FJ	フラット	62	22.5	8	15.5	12°	3	35	50	18	26.5	14.5	59
＊125676	SC08-K J	キズ防止	50	16	6	10	19°	1.5	27	40	16.5	20.5	11.5	48.5
＊125677	SC12-K J	キズ防止	62	22.5	8	15.5	12°	2	35	50	20.5	26.5	15.5	62.5
＊125678	SC08-GJ	グリップ	50	16	6	10	19°	2	27	40	15	20.5	11.5	47.5
＊125679	SC12-GJ	グリップ	62	22.5	8	15.5	12°	2.5	35	50	18	26.5	14.5	59

No.	M(並目)	N	O	適合取付ボルト(別売)	最大操作トルク N·m	最大締付力 KN	重量kg	価格
SC08-FJ	M6×P1	5.5(M5用)	5	M5×12	10	7.5	0.1	14,600
SC12-FJ	M8×P1.25	6.5(M6用)	6	M6×16	20	12	0.2	15,500
SC08-KJ	M6×P1	5.5(M5用)	5	M5×12	10	7.5	0.1	14,900
SC12-KJ	M8×P1.25	6.5(M6用)	6	M6×16	20	12	0.2	15,900
SC08-GJ	M6×P1	5.5(M5用)	5	M5×12	10	7.5	0.1	14,900
SC12-GJ	M8×P1.25	6.5(M6用)	6	M6×16	20	12	0.2	15,900

DOWN HOLD SCREW QUICK CLAMPS 2　No.E-9776

専用プッシュスクリュー

■仕様・価格表

＊ 標準在庫品

オーダーNo.	No.	タイプ	価格
＊132066	SC08-PS	08 全種	3,560
＊132067	SC12-PS	12 全種	3,820

クイックロック

RoHS対応

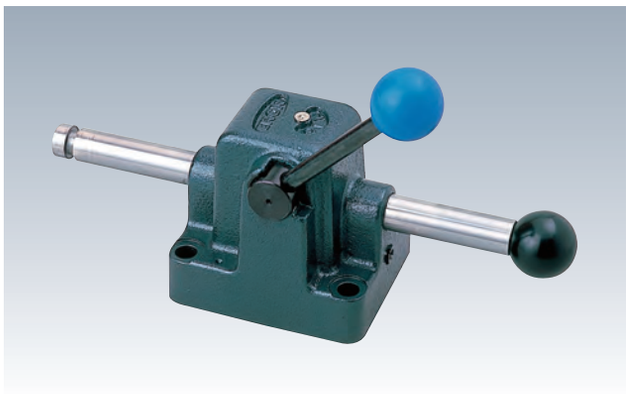

部品名	材質	熱処理
本体	FC200	-
センターバー	S45C	焼入 HRC55

●クランプ時の面倒なねじ送りが必要ありません。
●カムロック機構を採用したワンアクションクランプです。

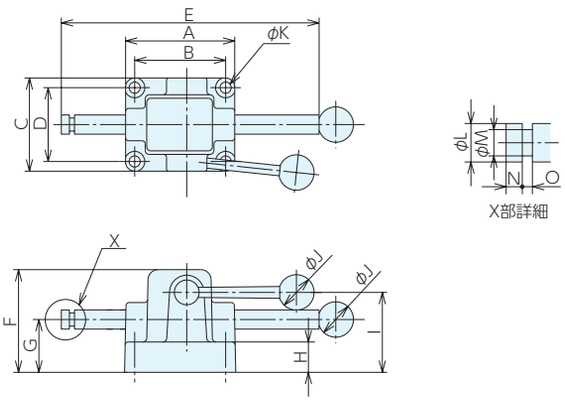

■サイズ表

No.	A	B	C	D	E	F	G	H	I	J	K	L	M	N	O
QCL2	84	64	81	58	230	75	38	19.5	56	35	10	12.5	8.5	5	5
QCL9	110	90	94	73	255	101.5	52.5	28.5	79	35	11	19	13	8	5
QCL2PA	84	64	81	58	230	75	38	19.5	56	35	10	12.5	8.5	5	5
QCL9PA	110	90	94	73	255	101.5	52.5	28.5	79	35	11	19	13	8	5

■仕様・価格表　スタンダード仕様

＊ 標準在庫品

オーダーNo.	No.	クランプ高さ	クランプ範囲	最大操作荷重 kN	最大締付力 kN	質量kg	価格
＊ 900534	QCL2	75	12-146	0.3	5	1.7	34,000
＊ 900535	QCL9	101.5	14-145	0.3	6.5	3.6	41,800

■仕様・価格表　パンピング仕様

＊ 標準在庫品

オーダーNo.	No.	クランプ高さ	クランプ範囲	最大操作トルク N·m	最大締付力 kN	質量kg	価格
＊ 900377	QCL2PA	75	12-146	0.3	5	1.7	42,000
＊ 900378	QCL9PA	101.5	14-145	0.3	6.5	3.6	55,000

■使用例

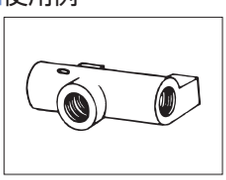

加工物継手

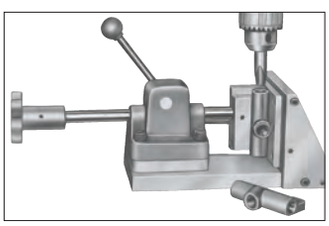

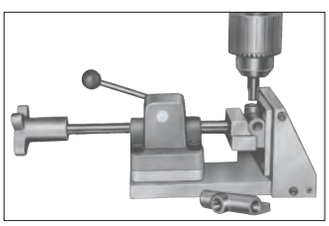

上の写真はQCL9PAを使い継手穴あけタッピングの専用バイスを作り能率倍増した例

■使用方法

センターバーの先端にお客様でご用意されたアタッチメントを取り付けてご使用ください。

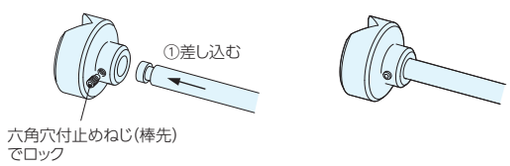

スタンダード仕様

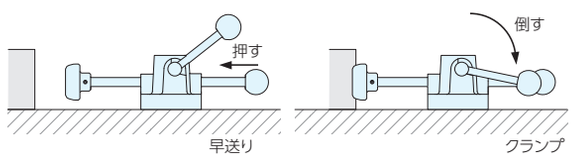

センターバーを押し、ワークに押し当てて、ハンドルを倒します。
内部のカムロック機構により、クランプされます。

パンピング仕様

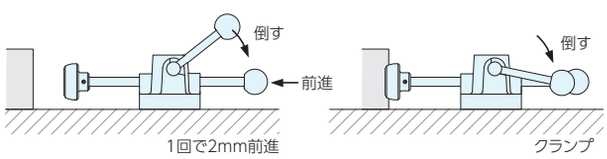

ハンドルを1回倒すとセンターバーが約2mm前進します。
ワークに当たるまでハンドルを動かし、ワークに当たった時点で内部のカム機構が働き、クランプされます。

■部品構成

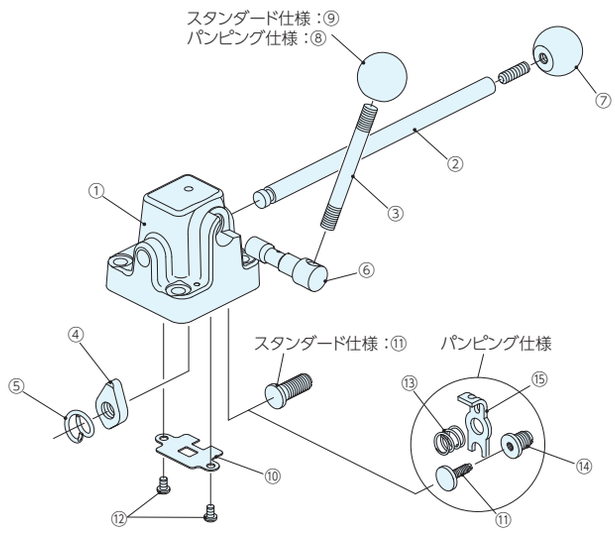

	部品構成
①	本体
②	バー
③	ハンドル
④	ロッキングリング
⑤	スプリング
⑥	クランク
⑦	ニギリ玉(黒)
⑧	ニギリ玉(黒)
⑨	ニギリ玉(赤)
⑩	止め板
⑪	アジャストボルト
⑫	止め板用ねじ
⑬	PAスプリング
⑭	PAアジャストボルト
⑮	PA送り板

■部品価格表

バー（分解図No.②）

適合機種	オーダーNo.	No.	価格
QCL-2,2PA	941990	QCL2-BA	3,860
QCL-9,9PA	941991	QCL9-BA	5,650

ロッキングリング（分解図No.④）

適合機種	オーダーNo.	No.	価格
QCL-2,2PA	932988	EVS75-LR	3,480
QCL-9,9PA	932990	EVS150-LR	3,720

クランク（分解図No.⑥）

適合機種	オーダーNo.	No.	価格
QCL-2,2PA	932995	EVS75-CR	6,400
QCL-9,9PA	933001	EVS150-CR	6,400

アジャストボルト（分解図No.⑪）

適合機種	オーダーNo.	No.	価格
QCL-2	941973	EVS75-AJ	4,440
QCL-2A	941974	EPA75-AJ	4,440
QCL-9	941975	EVS150-AJ	4,440
QCL-9PA	941992	QCL9PA-AJ	3,860

PAアジャストボルト（分解図No.⑭）

適合機種	オーダーNo.	No.	価格
QCL-2PA	941985	EPA75-AJ-P	1,740
QCL-9PA	941994	QCL9PA-AJ-P	1,520

ハンドル（分解図No.③）

適合機種	オーダーNo.	No.	価格
QCL-2,2PA	932983	EVS75-HN	1,740
QCL-9,9PA	932986	EVS150-HN	1,740

スプリング（分解図No.⑤）

適合機種	オーダーNo.	No.	価格
QCL-2,2PA	932992	EVS75-SPR	3,480
QCL-9,9PA	932993	EVS150-SPR	3,480

ニギリ玉（分解図No.⑦）

適合機種	オーダーNo.	No.	価格
QCL-2,2PA	941961	EVS75-NB-BK	1,910
QCL-9,9PA	941963	EVS100-NB-BK	1,910

ニギリ玉（分解図No.⑧）

適合機種	オーダーNo.	No.	価格
QCL-2PA,9PA	941963	EVS100-NB-BK	1,910

ニギリ玉（分解図No.⑨）

適合機種	オーダーNo.	No.	価格
QCL-2,9	941966	EVS75-NB-R	1,920

止め板（分解図No.⑩）

適合機種	オーダーNo.	No.	価格
QCL-2,2PA	941977	EVS75-TP	470
QCL-9,9PA	941993	QCL9-TP	410

PAスプリング（分解図No.⑬）

適合機種	オーダーNo.	No.	価格
QCL-2PA	941982	EPA75-SPR-P	2,300
QCL-9PA	941984	EPA150-SPR-P	2,300

PA送り板（分解図No.⑮）

適合機種	オーダーNo.	No.	価格
QCL-2PA	941987	EPA75-OP-P	1,740
QCL-9PA	941995	QCL9PA-OP-P	1,520

クランプピン RoHS対応

ERON

シール付き

部品名		材質	表面処理
本体		アルミニウム	クロメート処理
ピン	金属	SUM22L	亜鉛メッキ
	樹脂	ポリアセタール	-
バネ		SWPB	仕様・価格表に掲載
シール		CR	-

最高使用温度　金属ピン：250℃
樹脂ピン：150℃

■部品構成

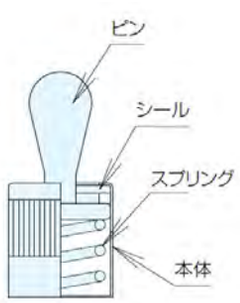

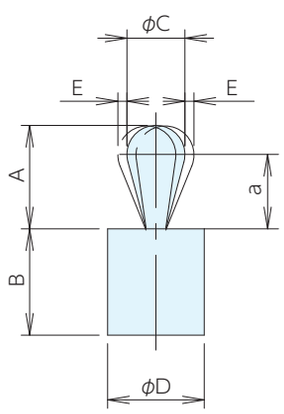

■金属ピン　仕様・価格表

＊ 標準在庫品

オーダーNo.	No.	A	B-0.1	C	D	E	a	最大径部mm	荷重N	バネ表面処理	質量kg	価格
＊967702	CPA0306P-1	4	7	3	6	0.5	2.5	2.5	10	-	1	1,870
＊967703	CPA0306P-2	4	7	3	6	0.5	2.5	2.5	20	黒染め	1	1,870
＊967704	CPA0306P-3	4	7	3	6	0.5	2.5	2.5	40	亜鉛めっき	1	1,870
＊967705	CPA0510P-1	6	12	5	10	0.8	3.5	3.5	20	-	2.5	1,870
＊967706	CPA0510P-2	6	12	5	10	0.8	3.5	3.5	50	黒染め	2.5	1,870
＊967707	CPA0510P-3	6	12	5	10	0.8	3.5	3.5	100	亜鉛めっき	2.5	1,870
＊967708	CPA0610P-1	10	12	6	10	1	7	7	40	-	3.7	2,030
＊967709	CPA0610P-2	10	12	6	10	1	7	7	75	黒染め	3.7	2,030
＊967710	CPA0610P-3	10	12	6	10	1	7	7	150	亜鉛めっき	3.7	2,030
＊967711	CPA0812P-1	13	14	8	12	1.3	9	9	50	-	7.5	2,300
＊967712	CPA0812P-2	13	14	8	12	1.3	9	9	100	黒染め	7.5	2,300
＊967713	CPA0812P-3	13	14	8	12	1.3	9	9	200	亜鉛めっき	7.5	2,300
＊967714	CPA1016P-1	16	18	10	16	1.6	11	11	100	-	15	2,450
＊967715	CPA1016P-2	16	18	10	16	1.6	11	11	200	黒染め	15	2,450
＊967716	CPA1016P-3	16	18	10	16	1.6	11	11	300	亜鉛めっき	15	2,450

■樹脂ピン　仕様・価格表

＊ 標準在庫品

オーダーNo.	No.	A	B-0.1	C	D	E	a	最大径部mm	荷重N	質量kg	価格
＊967717	CPAP0306P-1	4	7	3	6	0.5	2.5	2.5	10	1	1,870
＊967719	CPAP0510P-1	6	12	5	10	0.8	3.5	3.5	20	2.5	1,870
＊967721	CPAP0610P-1	10	12	6	10	1	7	7	40	3.7	2,030
＊967723	CPAP0812P-1	13	14	8	12	1.3	9	9	50	7.5	2,300
＊967725	CPAP1016P-1	16	18	10	16	1.6	11	11	100	15	2,450

シール無し

部品名		材質	表面処理
本体		アルミニウム	クロメート処理
ピン	金属	SUM22L	亜鉛メッキ
	樹脂	ポリアセタール	-
バネ		SWPB	仕様・価格表に掲載

最高使用温度 金属ピン：250℃
樹脂ピン：150℃

■部品構成

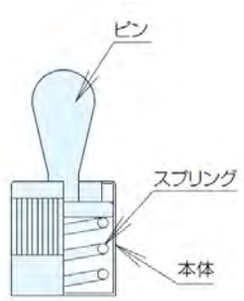

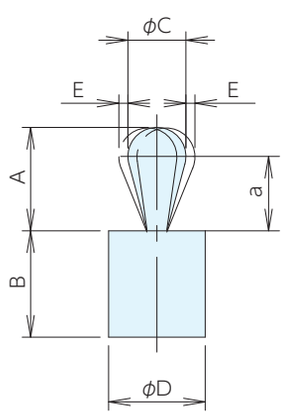

■金属ピン　仕様・価格表

＊ 標準在庫品

オーダーNo.	No.	A	B-0.1	C	D	E	a	荷重N	バネ表面処理	質量kg	価格
＊967677	CPA0306-1	4	7	3	6	0.5	2.5	10	-	1	1,430
＊967678	CPA0306-2	4	7	3	6	0.5	2.5	20	黒染め	1	1,430
＊967679	CPA0306-3	4	7	3	6	0.5	2.5	40	亜鉛めっき	1	1,430
＊967680	CPA0510-1	6.7	11	5	10	0.8	4.2	20	-	2.5	1,600
＊967681	CPA0510-2	6.7	11	5	10	0.8	4.2	50	黒染め	2.5	1,600
＊967682	CPA0510-3	6.7	11	5	10	0.8	4.2	100	亜鉛めっき	2.5	1,600
＊967683	CPA0610-1	13.9	13	8	12	1.3	9.9	40	-	3.7	1,660
＊967684	CPA0610-2	13.9	13	8	12	1.3	9.9	75	黒染め	3.7	1,660
＊967685	CPA0610-3	13.9	13	8	12	1.3	9.9	150	亜鉛めっき	3.7	1,660
＊967686	CPA0812-1	13.9	13	8	12	1.3	9.9	50	-	7.5	1,810
＊967687	CPA0812-2	13.9	13	8	12	1.3	9.9	100	黒染め	7.5	1,810
＊967688	CPA0812-3	13.9	13	8	12	1.3	9.9	200	亜鉛めっき	7.5	1,810
＊967689	CPA1016-1	16.7	17	10	16	1.6	11.7	100	-	15	2,030
＊967690	CPA1016-2	16.7	17	10	16	1.6	11.7	200	黒染め	15	2,030
＊967691	CPA1016-3	16.7	17	10	16	1.6	11.7	300	亜鉛めっき	15	2,030

■樹脂ピン　仕様・価格表

＊ 標準在庫品

オーダーNo.	No.	A	B-0.1	C	D	E	a	荷重N	質量kg	価格
＊967692	CPAP0306-1	4	7	3	6	0.5	2.5	10	1	1,430
＊967694	CPAP0510-1	6.7	11	5	10	0.8	4.2	20	2.5	1,600
＊967696	CPAP0610-1	13.9	13	8	12	1.3	9.9	40	3.7	1,660
＊967698	CPAP0812-1	13.9	13	8	12	1.3	9.9	50	7.5	1,810
＊967700	CPAP1016-1	16.7	17	10	16	1.6	11.7	100	15.0	2,030

クランプピン RoHS対応

■使用例

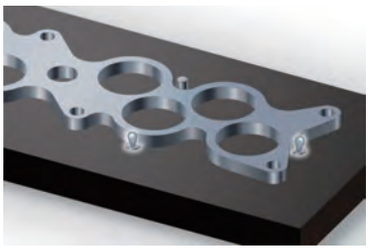
検査用治具

パイプ加工治具

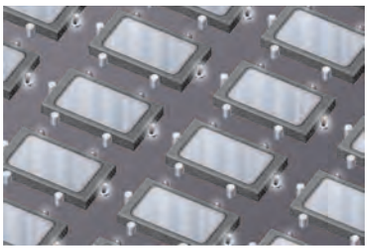
小物ワークの多数個取り用治具

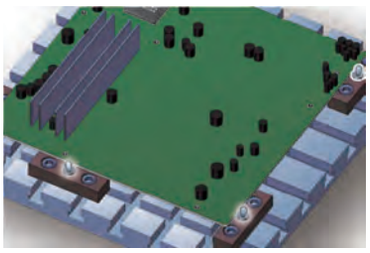
基盤検査用治具

食品関係のライン

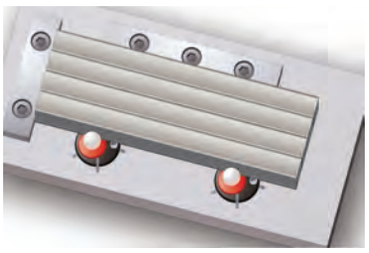
レーザー刻印用治具

■使用方法

ワークを基準ピン(もしくは基準ブロック)に当ててクランプピンの上に軽く載せ、押し込むことでクランプ状態となります。

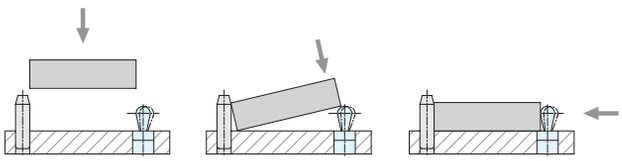

■取付位置の算出方法

クランプピンの取付位置は、ワークの長さzに荷重に必要な距離Xを加えた値になります。
Xの値は、ワークの厚みYにより算出方法が異なります。
※a･bの値は下表をご参照ください。

①ワークの厚みYが
ピンの最大径部aより厚い(もしくは同じ)場合

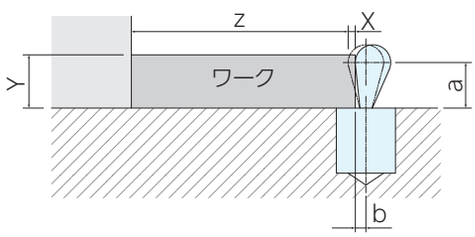

クランプピンの取付位置は、ワークの長さzにbを加えた位置になります。
つまり、X=bになります。

②ワークの厚みYがピンの最大径部aより薄い場合

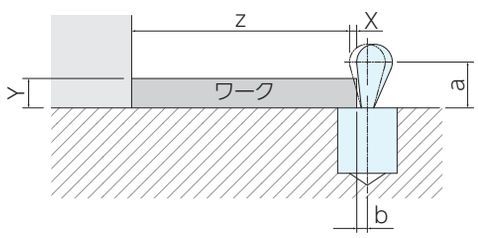

この場合は、ワークとピンの接触部がピンの最大径部aに未たないため、先にXの値を算出します。

$$X=b-(a-Y)\times 0.123$$

クランプピンの取付位置は、ワークの長さzに算出したXの値を加えた位置になります。

No.	a	b
CPA(P)0306	2.5	1
CPA(P)0510	4.2	1.7
CPA(P)0610	7.7	2
CPA(P)0812	9.9	2.7
CPA(P)1016	11.7	3.4
CPA(P)0306P	2.5	1
CPA(P)0510P	3.5	1.7
CPA(P)0610P	7	2
CPA(P)0812P	9	2.7
CPA(P)1016P	11	3.4

■取付穴の加工

CPA(P)型・CPA(P)-P型の場合
金属式クランプピンの取付穴は、本体寸法にてH8公差で加工してください。
深さは本体　B寸法、
穴径は本体　D寸法をH8公差で加工してください。

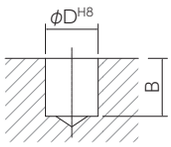

■取付方法

クランプピンの種類とサイズに対応した専用のインサート工具(別売品)をご使用ください。

CPA(P)型・CPA(P)-P型の場合

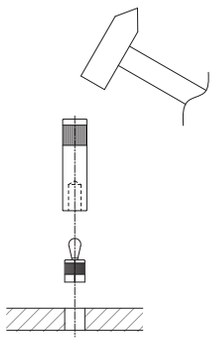

INSERT TOOLS FOR CLAMPING PIN　No.E-9993T

クランプピン用インサート工具

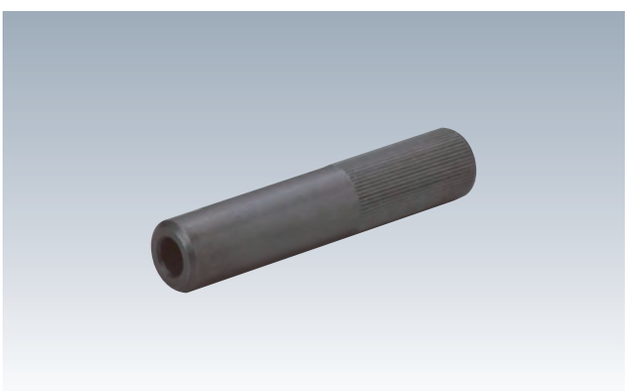

材　質 SUM22L　表面処理 黒染め

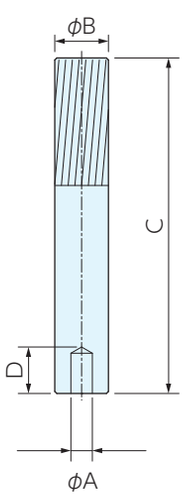

■仕様・価格表

＊ 標準在庫品

オーダーNo.	No.	A	B	C	D	適合クランプピン	質量kg	価格
＊967765	CPT08A	3.2	8	50	6	CPA(P)0306(P)	19	3,620
＊967766	CPT12A	6.2	12	60	13	CPA(P)0510(P),0610(P)	50	3,990
＊967767	CPT14A	8.2	14	60	16	CPA(P)0812(P)	66	4,360
＊967768	CPT16A	10.2	18	60	19	CPA(P)1016(P)	106	5,100

クランプピン RoHS対応

ECCENTRIC CYLINDERS FOR CLAMPING PIN　No.E-9993C

クランプピン用偏心シリンダー

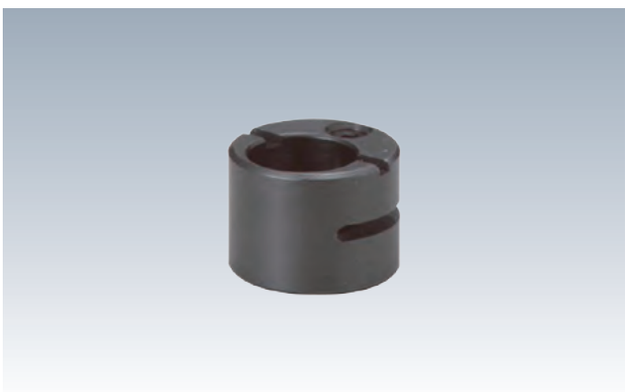

材　質 SUM22L　表面処理 黒染め

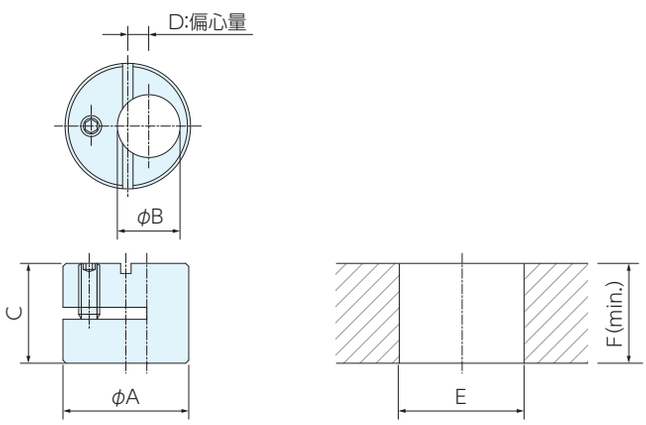

■仕様・価格表

＊標準在庫品

オーダーNo.	No.	A^{h9}	B^{H7}	C	D	E^{H7}	F	適合クランプピン	質量kg	価格
＊967757	CPC06	12	6	9.9	2	12	10	CPA(P)0306(P)	5	8,700
＊967758	CPC10	16	10	11.9	2	16	12	CPA(P)0510(P),0610(P)	10	10,900
＊967759	CPC12	18	12	13.9	2	18	14	CPA(P)0812(P)	13	11,500
＊967760	CPC16	25	16	17.9	3	25	18	CPA(P)1016(P)	34	13,000

■使用方法

偏心シリンダーを回転させることにより、公差の大きい
ワーク等の微妙な位置合わせが可能です。

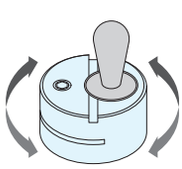

■取付方法

偏心シリンダーにクランプピンを挿入後、取付穴に取付けてください。
取付穴は、上記の表を参照し加工してください。

トグルサイドクランプ6840S RoHS対応

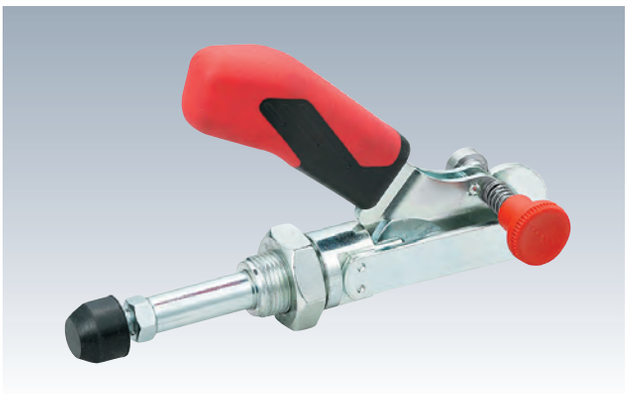

材　質 SS400　表面処理 亜鉛メッキ
付属品 クランピングスクリュー

●安全レバーを握らないと操作ができないため、誤作動を防止します。

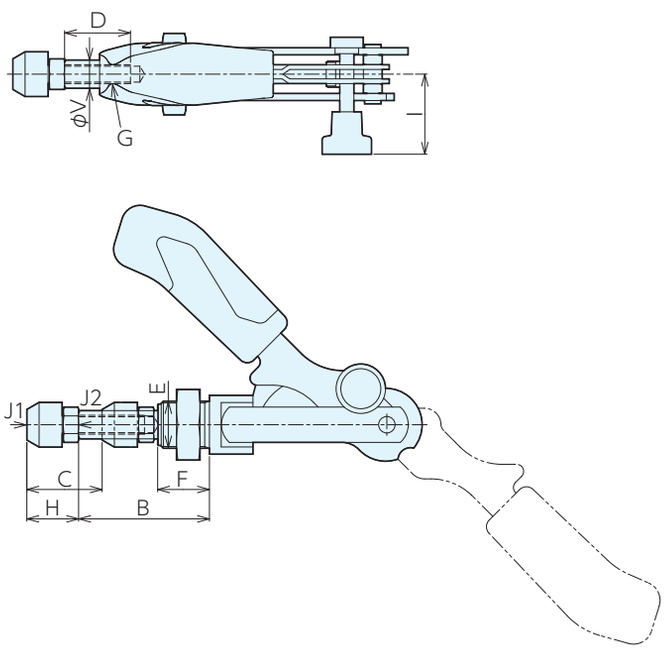

■サイズ表

No.	A	B	C	D	E(細目)	F	G	H	I
6840S-3	12	23～55	32	30	M20×1.5	22	M8	22～35	34

■仕様・価格表

＊ 標準在庫品

オーダーNo.	No.	締付力kN		ボルト径×ピッチ(並目)×長さ	全長×全高	質量kg	価格
		J1	J2				
＊109482	**6840S-3**	2.5	2.5	M8×1.25×35	139×86	0.40	**15,200**

■適合アタッチメント

ラバーキャップ6893

P.335 ▸

サイドクランプ用クランピングスクリュー6880

P.329 ▸

■参照ページ

サイドクランプ用アングルベース

P.144 ▸

トグルサイドクランプ513

RoHS対応

材　質　513：SM490　S513：SUS304
表面処理　513：亜鉛メッキ　付属品　クランピングスクリュー

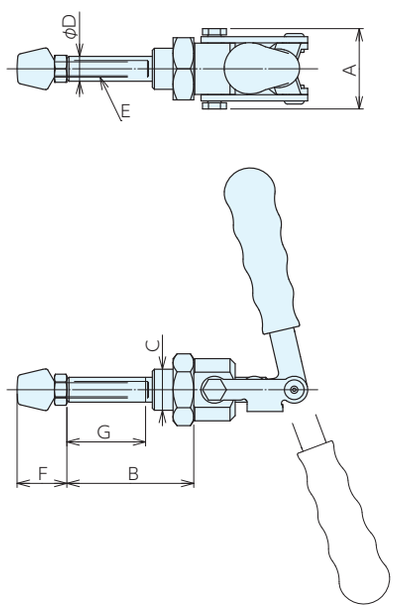

■サイズ表

No.	A	B	C	D	E	F	G
(S)513-1	28.5	37	M12x1.5	8	M 5x0.8	15～38	22
(S)513-2	32	46	M16x1.5	10	M 6x1	19～46	27
513-3	39	61	M20x1.5	12	M 8x1.25	24～58	38
513-5	47	81	M24x1.5	14	M10x1.5	32～74	53
513-6	51	81	M24x1.5	16	M10x1.5	32～74	53

■仕様・価格表

＊標準在庫品

オーダー No.	No.	締付力 kN	保持力 kN	ボルト径×ピッチ×長さ	全長×全高	質量kg	価格
		H	I				
＊130218	513-1	0.8	0.97	M 5x0.8 x43.5	69x 62.5	0.09	3,590
＊130219	513-2	1.5	1.7	M 6x1.0 x50.5	86x 81.5	0.19	4,160
＊130220	513-3	2.5	2.64	M 8x1.25x63.5	116x100	0.36	4,740
＊130221	513-5	3.5	3.7	M10x1.5 x87	155x131	0.66	7,350
＊130222	513-6	4.5	4.65	M10x1.5 x87	155x131	0.78	8,100
＊130223	S513-1	0.8	0.97	M 5x0.8 x43.5	69x 62.5	0.09	10,400
＊130224	S513-2	1.5	1.7	M 6x1.0 x50.5	86x 81.5	0.19	11,400

■参照ページ

ベース固定用ナット
150

P.138 ▶

トグルサイドクランプ521

RoHS対応

材　質 SM490　表面処理 亜鉛メッキ
付属品 クランピングスクリュー

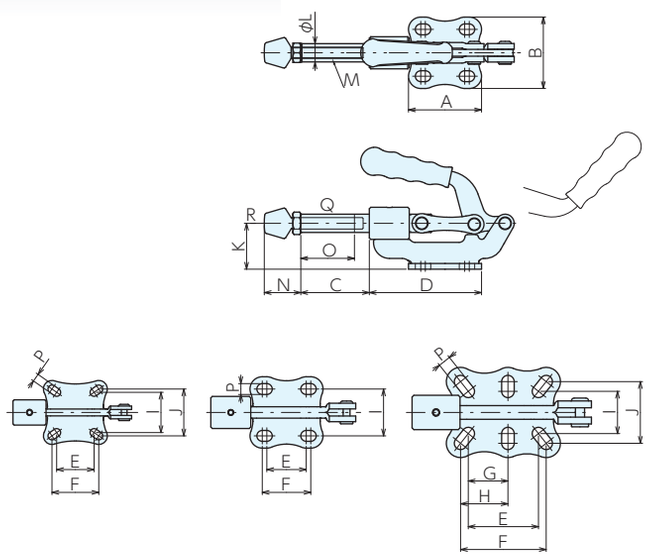

521-3　521-4　521-5

■サイズ表

No.	A	B	C	D	E	F	G	H	I	J	K	L	M	N	O	P
521-3-12	56	56	50	83	32.5	41	-	-	35	41	32	12	M 8x1.25	24～58	38	7
521-3-14	56	56	50	83	32.5	41	-	-	35	41	32	14	M 8x1.25	24～58	38	7
521-4-16	64	62	60	98	34.5	42.5	-	-	41	-	40	16	M10x1.5	32～81	47	9.5
521-4-18	64	62	60	98	34.5	42.5	-	-	41	-	40	18	M10x1.5	32～81	47	9.5
521-5	100	79	77	130	61.5	75	34.5	41.5	37	54	47	20	M12x1.75	39～94	55	11

■仕様・価格表

＊ 標準在庫品

オーダー No.	No.	締付力 kN	保持力 kN	ボルト径×ピッチ×長さ	全長×全高	質量 kg	価格
		Q	R				
＊130226	**521-3-12**	2.5	2.96	M 8x1.25x 63.5	154x 88	0.39	**8,300**
＊130227	**521-3-14**	2.5	3.2	M 8x1.25x 63.5	154x 88	0.41	**8,300**
＊130228	**521-4-16**	4.5	6.65	M10x1.5 x 87	186x107	0.81	**9,150**
＊130229	**521-4-18**	4.5	7.2	M10x1.5 x 87	186x107	0.83	**9,450**
＊130230	**521-5**	7.5	15	M12x1.75x100	234x125	1.43	**11,200**

■使用例

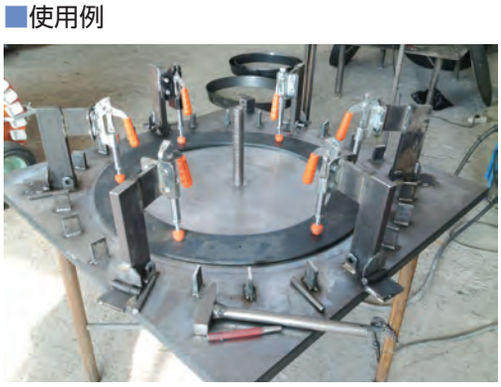

トグルサイドクランプ511

RoHS対応

ERON KUKAMET

材　質　511：SM490　S511：SUS304
表面処理　511：亜鉛メッキ　付属品　クランピングスクリュー

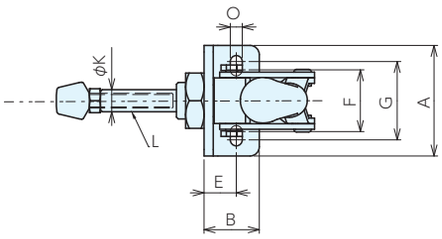

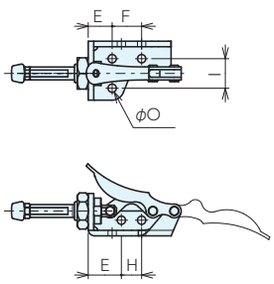

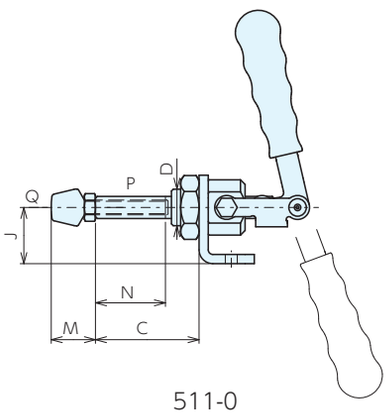

511-0

■サイズ表

No.	A	B	C	D	E	F	G	H	I	J	K	L	M	N	O
511-0	31	45	30	M10x1	13	16	-	11	16	13	7	M 4×0.7	10～25	15	4.5
(S)511-1	45	20	34	M12x1.5	12	22.5	32.5	-	-	19.5	8	M 5x0.8	15～38	22	5.5
(S)511-2	53	24.5	42	M16x1.5	15.5	30	40	-	-	24.5	10	M 6x1	19～46	27	6
511-3	60	30	56	M20x1.5	18	33.5	42.5	-	-	30.5	12	M 8x1.25	24～58	38	6.5
511-5	78	36	75	M24x1.5	21	42	57	-	-	38	14	M10x1.5	32～74	53	8.5
511-6	78	36	75	M24x1.5	21	42	57	-	-	38	16	M10x1.5	32～74	53	8.5

■仕様・価格表

＊ 標準在庫品

オーダー No.	No.	締付力 kN	保持力 kN	ボルト径×ピッチ×長さ	全長×全高	質量 kg	価格
		P	Q				
＊130201	511-0	0.55	0.7	M 4x0.7 x31	80x 38.5	0.09	4,230
＊130202	511-1	0.8	0.97	M 5x0.8 x43.5	69x 72.5	0.13	4,390
＊130203	511-2	1.5	1.7	M 6x1 x50.5	86x 96	0.27	4,800
＊130204	511-3	2.5	2.64	M 8x1.25x63.5	116x137	0.49	5,600
＊130205	511-5	3.5	3.7	M10x1.5 x87	155x152	0.96	8,100
＊130206	511-6	4.5	4.65	M10x1.5 x87	155x152	1.07	9,850
＊130207	S511-1	0.8	0.97	M 5x0.8 x43.5	69x 72.5	0.13	11,400
＊130208	S511-2	1.5	1.7	M 6x1 x50.5	86x 96	0.27	12,800

■参照ページ

ベース固定用ナット
150

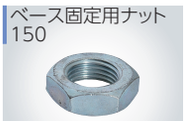

P.138 ▶

HORIZONTAL BASES 510　No.E-1190

水平ベース510

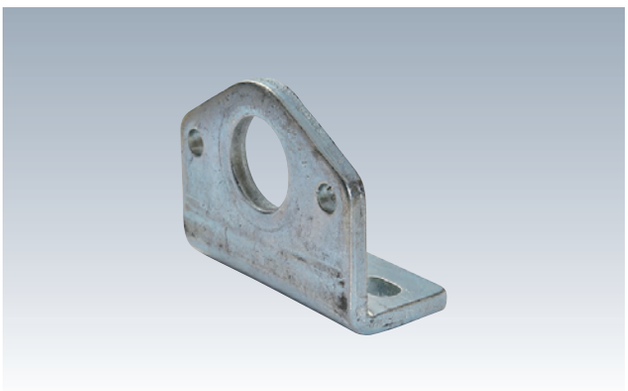

材　質 510：SM490　S510：SUS304
表面処理 510：亜鉛メッキ

●トグルサイドクランプ511の取付用ベースです。

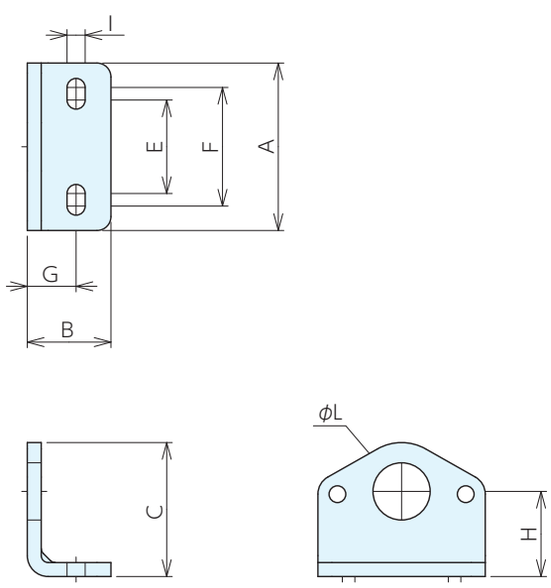

■仕様・価格表

＊ 標準在庫品

オーダーNo.	No.	適合機種	A	B	C	D	E	F	G	H	I	質量g	価格
＊130328	**510-1-01**	511-1	45	20	30.5	12.5	22.5	32.5	11.5	19.5	5.5	40	**810**
＊130329	**510-2-01**	511-2	53	24.5	39	16.5	30	40	15.5	24.5	6	60	**1,040**
＊130330	**510-3-01**	511-3	60	30	48	20.5	33.5	42.5	17.5	30.5	6.5	120	**1,160**
＊130331	**510-5-6-01**	511-5,6	78	36	61	24.5	42	57	21	38	8.5	250	**1,280**
＊130263	**S510-1-01**	S511-1	45	20	30.5	12.5	22.5	32.5	11.5	19.5	5.5	40	**1,740**
＊130264	**S510-2-01**	S511-2	53	24.5	39	16.5	30	40	15.5	24.5	6	60	**2,550**

トグルサイドクランプ512

RoHS対応

材　質　512：SM490　S512：SUS304
表面処理　512：亜鉛メッキ　付属品　クランピングスクリュー

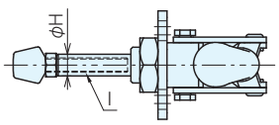

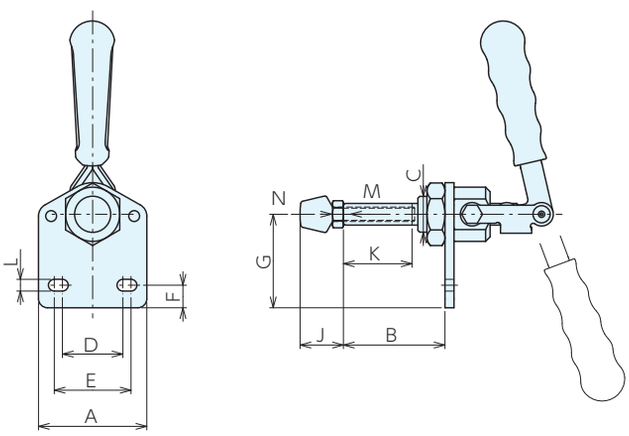

■サイズ表

No.	A	B	C	D	E	F	G	H	I	J	K	L
(S)512-1	45	34	M12x1.5	22.5	32.5	8.5	35	8	M 5x0.8	15～38	22	5.5
(S)512-2	53	42	M16x1.5	30	40	9	42.5	10	M 6x1	19～46	27	6
512-3	60	56	M20x1.5	33.5	42.5	12.5	52	12	M 8x1.25	24～58	38	6.5
512-5	78	75	M24x1.5	42	57	15	64.5	14	M10x1.5	32～74	53	8.5
512-6	78	75	M24x1.5	42	57	15	64.5	16	M10x1.5	32～74	53	8.5

■仕様・価格表

＊ 標準在庫品

オーダー No.	No.	締付力 kN	保持力 kN	ボルト径×ピッチ×長さ	全長×全高	質量 kg	価格
		M	N				
＊130210	512-1	0.8	0.97	M 5x0.8 x43.5	69x 88	0.13	4,390
＊130211	512-2	1.5	1.7	M 6x1 x50.5	86x114	0.27	4,800
＊130212	512-3	2.5	2.64	M 8x1.25x63.5	116x158.5	0.49	5,600
＊130213	512-5	3.5	3.7	M10x1.5 x87	155x178.5	0.96	8,100
＊130214	512-6	4.5	4.65	M10x1.5 x87	155x178.5	1.07	10,400
＊130215	S512-1	0.8	0.97	M 5x0.8 x43.5	69x 88	0.13	11,600
＊130216	S512-2	1.5	1.7	M 6x1 x50.5	86x114	0.27	12,800

■参照ページ

ベース固定用ナット
150

P.138 ▸

VERTICAL BASE 510　No.E-1191

垂直ベース510

材　質 510：SM490　S510：SUS304
表面処理 510：亜鉛メッキ

●トグルサイドクランプ512の取付用ベースです。

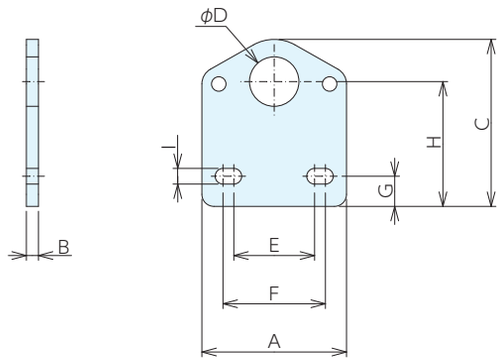

■仕様・価格表

＊ 標準在庫品

オーダー No.	No.	適合機種	A	B	C	D	E	F	G	H	I	質量 g	価格
＊130332	510-1-02	512-1	45	3	46	12.5	22.5	32.5	8.5	35	5.5	40	810
＊130333	510-2-02	512-2	53	4	57	16.5	30	40	9	42.5	6	60	1,040
＊130334	510-3-02	512-3	60	5	69	20.5	33.5	42.5	12.5	52	6.5	120	1,160
＊130335	510-5-6-02	512-5,6	78	6	87.5	24.5	42	57	15	64.5	8.5	250	1,280
＊130266	S510-1-02	S512-1	45	3	46	12.5	22.5	32.5	8.5	35	5.5	40	1,740
＊130267	S510-2-02	S512-2	53	4	57	16.5	30	40	9	42.5	6	60	2,550

TOGGLE CLAMPS

トグルサイドクランプ

RoHS対応

ERON KUKAMET

NUT 150　No.E-1189

ベース固定用ナット150

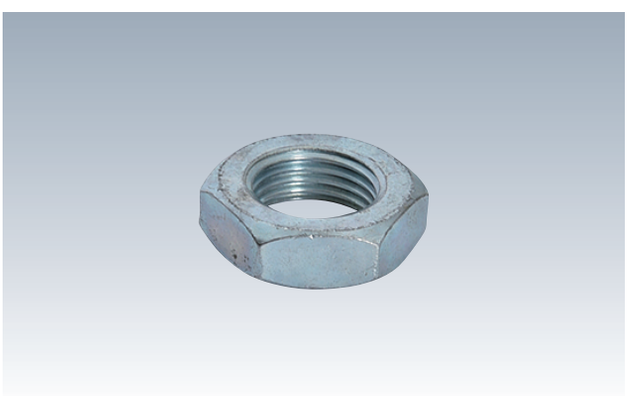

材　質 SM490　表面処理 亜鉛メッキ

●トグルサイドクランプ511･512･513のベース固定用ナットです。

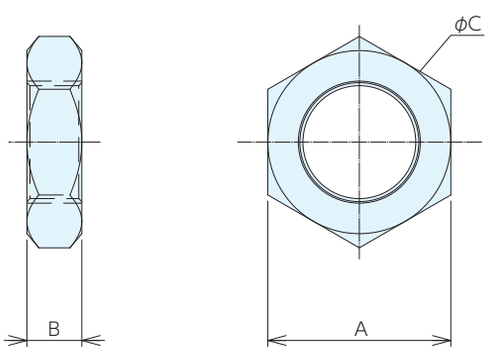

■仕様・価格表

＊ 標準在庫品

オーダー No.	No.	適合機種	A	B	C	質量 g	価格
＊130323	150-327	511-0	17	6	M10x1	10	350
＊130324	150-103	511-1･512-1･513-1･S511-1･S512-1･S513-1	19	7	M12x1.5	10	350
＊130325	150- 74	511-2･512-2･513-2･S511-2･S512-2･S513-2	24	8	M16x1.5	10	470
＊130326	150- 21	511-3･512-3･513-3･S511-3･S512-3･S513-3	30	9	M20x1.5	20	580
＊130327	150- 50	511-5,6･512-5,6･513-5,6	36	10	M24x1.5	50	810

トグルサイドクランプ6841

RoHS対応

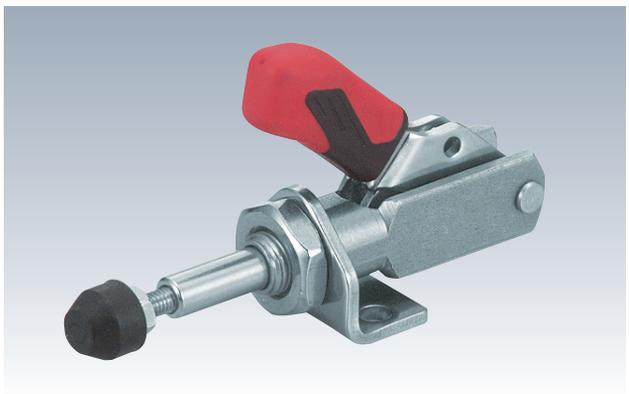

材　質　6841：SS400　6841NI：SUS304
表面処理　6841：亜鉛メッキ　付属品　クランピングスクリュー

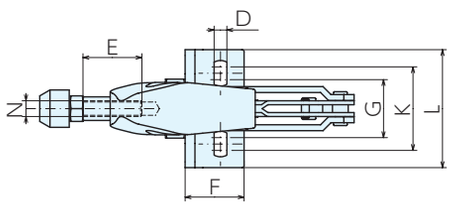

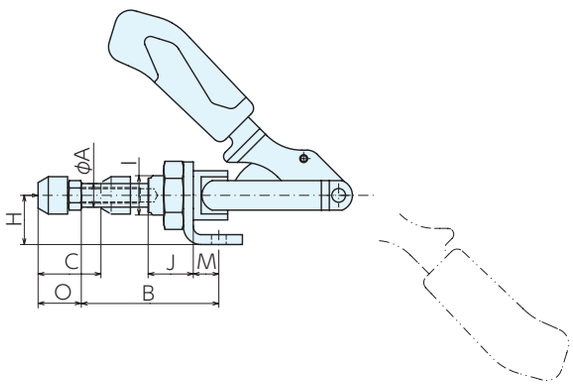

■サイズ表

No.	A	B	C	D	E	F	G	H	I(細目)	J	K	L	M	N(並目)	O
6841-0	6.5	33	16	4.5	13	16	-	12	M10x1	10	16	25	6.5	M 4x0.7	12～20
6841-1	8	44.5	20	4.5	20	20	16	15	M12x1.5	16	19.5	30	7	M 4x0.7	12～20
6841-3	12	68	32	6.5	30	30	30	25	M20x1.5	22	42.5	60	13	M 8x1.25	22～35
6841-5	16	81.5	40	8.5	50	35	29.5	30	M24x1.5	25	46	65	16	M12x1.75	30～50
6841NI-0	6.5	33	16	4.5	13	16	-	12	M10x1	10	16	25	6.5	M 4x0.7	12～20
6841NI-3	12	69	32	6.5	30	30	29.5	25	M20x1.5	22	42.5	60	13	M 8x1.25	22～35

■仕様・価格表

＊標準在庫品

オーダーNo.	No.	締付力kN	ボルト径×ピッチ(並目)×長さ	全長×全高	質量kg	価格
＊992366	**6841-0**	0.8	M 4x0.7 x20	66 x 47	0.07	**8,100**
＊992367	**6841-1**	1	M 4x0.7 x20	91 x 60	0.13	**8,800**
＊992368	**6841-3**	2.5	M 8x1.25x35	140 x110	0.45	**13,500**
＊992369	**6841-5**	4.5	M12x1.75x50	171.5x126	0.88	**18,600**
＊992370	**6841NI-0**	0.8	M 4x0.7 x20	66 x 47	0.06	**16,200**
＊109483	**6841NI-3**	2.5	M 8x1.25x35	140 x110	0.45	**20,800**

■使用例

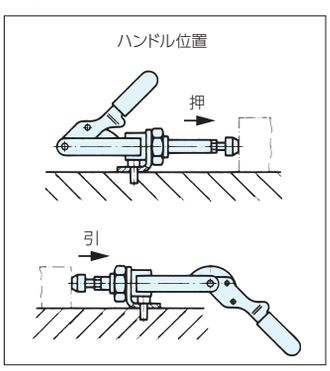

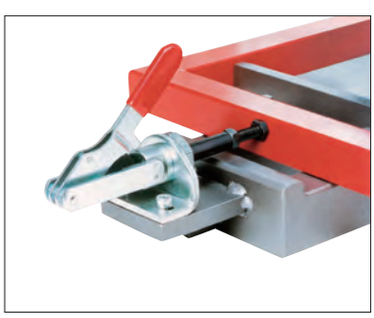

■適合アタッチメント

PUSH-PULL TYPE TOGGLE CLAMPS 6841B　No.E-9483

黒亜鉛メッキ

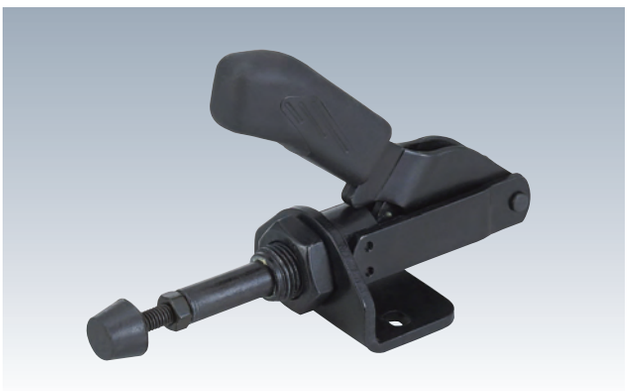

材　質 SS400　表面処理 黒亜鉛メッキ（つや消し）
付属品 クランピングスクリュー

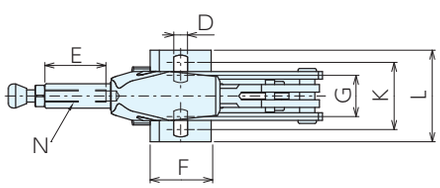

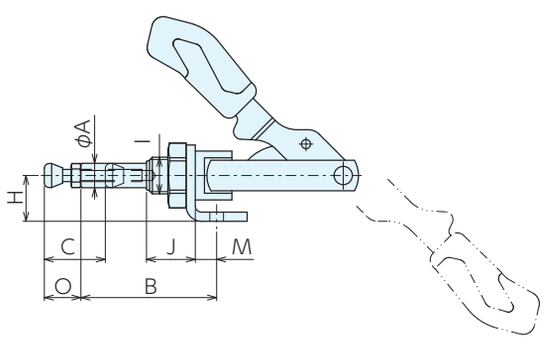

■サイズ表

オーダーNo.	A	B	C	D	E	F	G	H	I	J	K	L	M	N	O
6841B-1	8	44.5	20	4.5	20	20	16	15	M12x1.5	16	19.5	30	7	M4	12～20
6841B-2	10	57.5	25	5.6	25	34	32	20	M16x1.5	19	36	50	12.5	M6	17～25

■仕様・価格表

＊ 標準在庫品

オーダーNo.	No.	締付力kN/kgf	ボルト径×長さ	全長×全高	質量kg	価格
＊120971	**6841B-1**	1.0/102	M4x23	91x60	0.13	**13,700**
＊120972	**6841B-2**	2.0/204	M6x35	114x95	0.25	**13,000**

■使用例

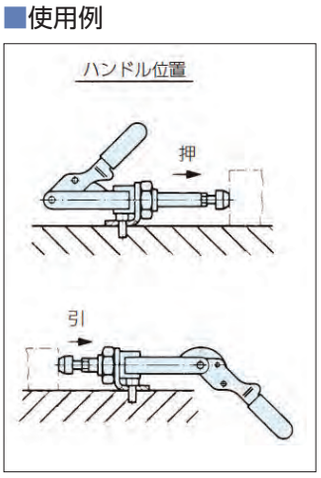

■適合アタッチメント

ラバーキャップ6893

P.335 ▸

強力トグルサイドクランプ6842

RoHS対応

材　質　本体：可鍛鋳鉄　ハンドル：SS400
表面処理　本体：エナメル塗装　ハンドル：亜鉛メッキ
付属品　クランピングスクリュー

●押・引いずれも使用できます。

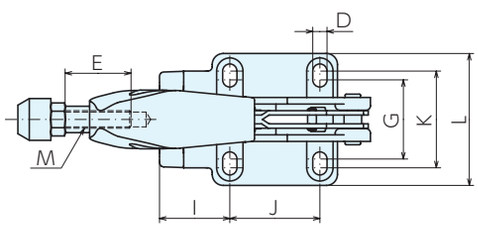

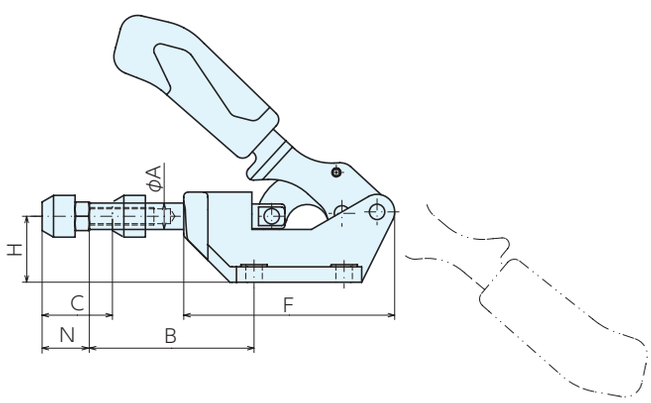

■サイズ表

No.	A	B	C	D	E	F	G	H	I	J	K	L	M(並目)	N
6842-3	12	75	32	6.5	30	96	36	30	32	41	44	60	M 8x1.25	22～40
6842-5	16	98	40	8.5	50	120	41	38	44	41	50	70	M12x1.75	30～50
6842-7	22	105	50	11	50	160	57	55	47	70	65	93	M12x1.75	30～50

■仕様・価格表

＊ 標準在庫品

オーダーNo.	No.	締付力kN	ボルト径×ピッチ(並目)×長さ	全長×全高	重量kg	価格
＊992371	**6842-3**	4	M 8x1.25x35	140x115	0.54	**19,200**
＊992372	**6842-5**	10	M12x1.75x50	172x134	1.12	**24,300**
＊992373	**6842-7**	25	M12x1.75x50	218x180	2.84	**41,800**

■適合アタッチメント

ラバーキャップ6893

P.335 ▸

サイドクランプ用クランピングスクリュー6880

P.229 ▸

強力トグルサイドクランプ6842PL RoHS対応

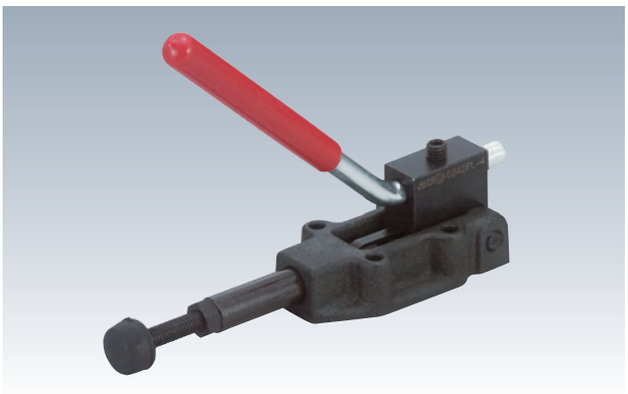

材　質　本体：可鍛鋳鉄　ハンドル：SS400
表面処理　本体：黒染め　ハンドル：亜鉛メッキ
付属品　クランピングスクリュー

●押・引いずれも使用できます。

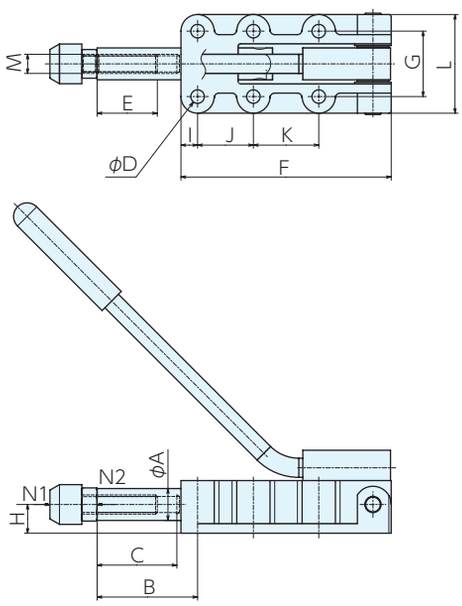

■サイズ表

No.	A	B	C	D	E	F	G	H	I	J	K	L	M(並目)
6842PL-4	14	63	32	5.5	30	90	33.3	12	25	36.5	-	47	M 8x1.25
6842PL-5	20	63	50	8.5	50	137	41	18	8	35	41	62	M10x1.5

■仕様・価格表

＊ 標準在庫品

オーダーNo.	No.	締付力kN(N1,N2)	ボルト径×ピッチ(並目)×長さ	全長×全高	重量kg	価格
＊992374	**6842PL-4**	7	M 8x1.25x35	155x130	0.65	**19,600**
＊992375	**6842PL-5**	12	M10x1.5 x50	230x200	1.6	**28,100**

■使用例

トグルサイドクランプ6844

RoHS対応

材　質　6844：SS400　6844NI：SUS304
表面処理　6844：亜鉛メッキ　付属品　クランピングスクリュー

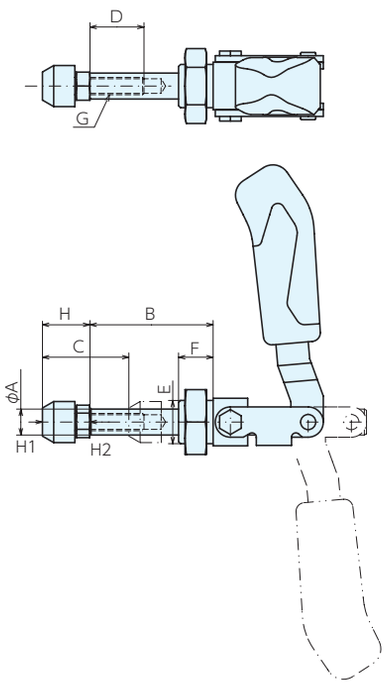

■サイズ表

No.	A	B	C	D	E	F	G(並目)	H
6844-2	10	14.5～36	21.5	15	M16x1.5	13	M 6x1	17～25
6844-3	12	17 ～57	40	25	M20x1.5	16	M 8x1.25	22～35
6844-5	16	25 ～92	67	45	M24x1.5	24	M12x1.75	30～50
6844NI-2	10	14 ～35	21	15	M16x1.5	13	M 6x1	17～25
6844NI-3	12	18 ～57	40	25	M20x1.5	16	M 8x1.25	22～35
6844NI-5	16	25 ～92	67	45	M24x1.5	24	M12x1.75	30～50

■仕様・価格表

＊ 標準在庫品

オーダーNo.	No.	締付力kN		ボルト径×ピッチ(並目)×長さ	全長×全高	質量kg	価格
		H1	H2				
＊109490	6844-2	1	1	M 6x1 x25	69x 73	0.13	6,600
＊109491	6844-3	2.5	2.5	M 8x1.25x35	108x123	0.32	7,700
＊109492	6844-5	4	4	M12x1.75x50	175x149	1.2	12,400
＊992376	6844NI-2	1	1	M 6x1 x25	70x 85	0.13	19,900
＊992377	6844NI-3	2.5	2.5	M 8x1.25x35	110x135	0.32	21,300
＊992378	6844NI-5	4	4	M12x1.75x50	175x155	1.2	39,400

■適合アタッチメント

ラバーキャップ6893

P.335 ▸

サイドクランプ用クランピングスクリュー6880

P.329 ▸

■参照ページ

サイドクランプ用アングルベース

P.144 ▸

トグルサイドクランプ RoHS対応

ANGLE BASE 6843　No.E-9948

サイドクランプ用アングルベース6843

材　質 6843：SS400　6843NI：SUS304
表面処理 6843：亜鉛メッキ

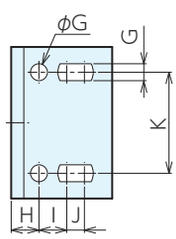

6843(N-2I)

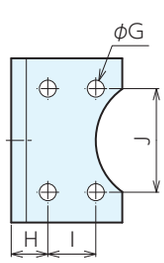

6843NI-3

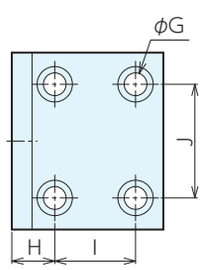

6843NI-5

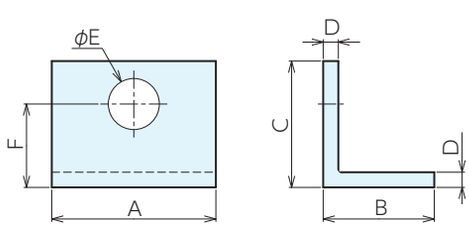

■仕様・価格表

＊ 標準在庫品

オーダーNo.	No.	適合機種	A	B	C	D	E	F	G	H	I	J	K	質量g	価格
＊109484	**6843-2**	6844-2	60	40	40	5	16.2	24	6.7	11	11	7	40	0.16	**1,500**
＊109485	**6843-3**	6844-3･6840S-3	65	44	50	6	20.2	33	6.7	14.5	19	41	-	0.24	**2,570**
＊109486	**6843-5**	6844-5	70	60	60	8	24.2	37	9	17	32	45	-	0.45	**4,650**
＊109487	**6843NI-2**	6844NI-2	60	40	40	5	16.2	24	6.7	11	11	7	40	0.17	**6,550**
＊109488	**6843NI-3**	6844NI-3	65	44	50	6	20.2	33	6.7	14.5	19	41	-	0.26	**8,300**
＊109489	**6843NI-5**	6844NI-5	70	60	60	8	24.2	37	9	17	32	45	-	0.48	**11,700**

強力トグルサイドクランプ6845

RoHS対応

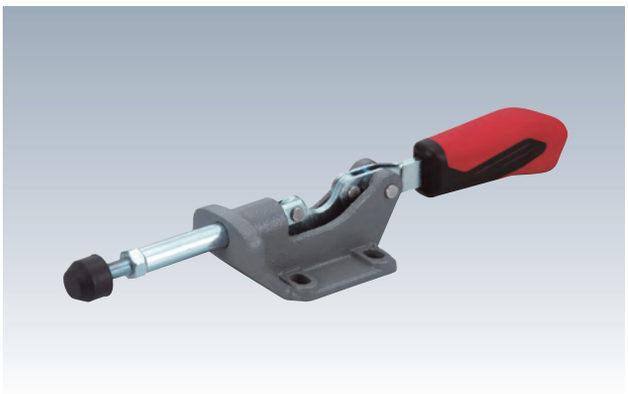

材　質　本体：可鍛鋳鉄　ハンドル：SS400
表面処理　本体：エナメル塗装　ハンドル：亜鉛メッキ
付属品　クランピングスクリュー

●押・引いずれも使用できます。

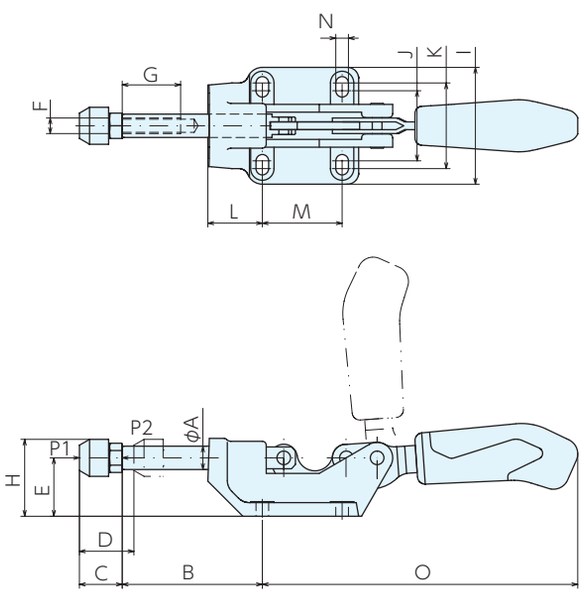

■サイズ表

No.	A	B	C	D	E	F(並目)	G	H	I	J	K	L	M	N	O
6845-3	12	72	22～40	28	30	M8x1.25	30	39	60	36	44	28	41	6.5	162

■仕様・価格表

＊ 標準在庫品

オーダーNo.	No.	締付力kN(P1,P2)	ボルト径×ピッチ(並目)×長さ	全長×全高	質量kg	価格
＊992402	**6845-3**	4	M8x1.25x35	272x39	0.54	**14,100**

■適合アタッチメント

ラバーキャップ6893

P.335 ▸

サイドクランプ用クランピングスクリュー6880

P.329 ▸

ローウェッジクランプ RoHS対応

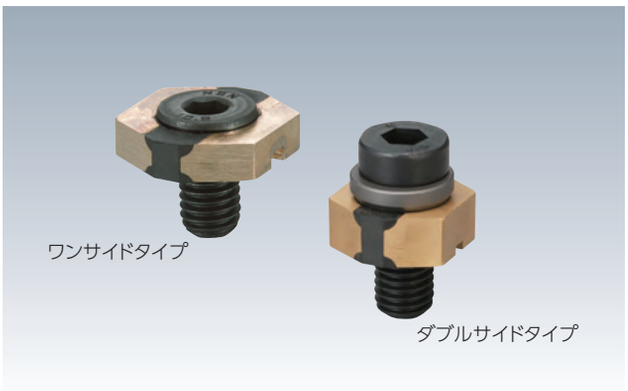

部品名	材質	熱処理	表面処理
本体(金属部)	C3604BD	-	-
本体(ゴム部)	NBR	-	-
締付ボルト	SCM435	全体焼入 (HRC32～39)	黒染め (四三酸化鉄被膜)
ワッシャー※	SCM435	全体焼入 (HRC40～46)	-

※ダブルサイドタイプのみ

付属品　ノックピンφ3h7X6：1個

- 小物ワークに最適。
- ワークの傷防止対策に真鍮素材を使用。
- ワークの浮き上がりは極小。(ワンサイドタイプのみ)
- 薄型ワークに最適。(ダブルサイドタイプのみ)
- 一度に両側をクランプ可能。

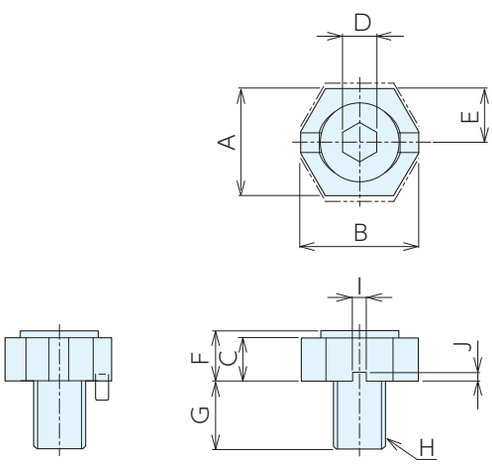

ワンサイドタイプ

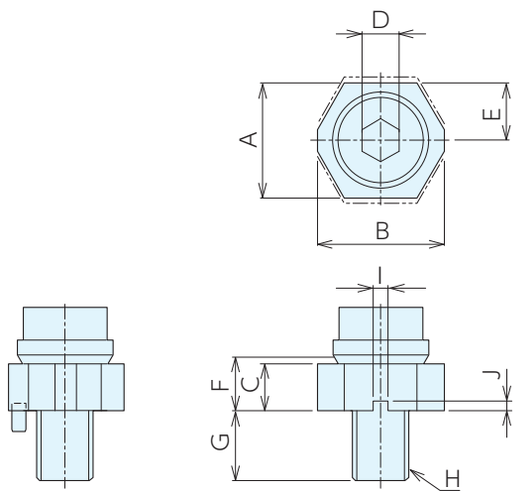

ダブルサイドタイプ

■ワンサイドタイプ　仕様・価格表

＊ 標準在庫品

オーダーNo.	No.	A	B	C	D	E	F (max)	G	H (並目)	I	J	クランプストローク	最大操作トルク N·m	最大締付力 kN	質量 g	価格 1～9個	価格 10個以上
＊976031	LWC04	9.2	10.2	3	2.5	4.6～ 5	3.9	6	M 4×0.7	-	-	0.4	1.6	0.9	1.4	1,620	1,470
＊976032	LWC06	15.6	17.3	5	4	7.8～ 8.5	5.5	10	M 6×1	3.2	2	0.7	5	1.9	8.4	1,710	1,540
＊976033	LWC08	20	21.94	5	5	10 ～11	6	13	M 8×1.25	3.2	2	1	13	4.3	16	1,760	1,610
＊976034	LWC12	24.6	27.14	10	8	12.3～ 3.5	11.2	18	M12×1.75	3.2	2	1.2	40	7.1	48	2,360	2,150

■ダブルサイドタイプ　仕様・価格表

＊ 標準在庫品

オーダーNo.	No.	A	B	C	D	E	F (max)	G	H (並目)	I	J	クランプストローク	最大操作トルク N·m	最大締付力 kN	質量 g	価格 1～9個	価格 10個以上
＊976035	LWCD04	9.2～10	10.2	3	2.5	4.6～ 5	6.7	7	M 4×0.7	-	-	0.4	1.6	0.9	1.3	2,650	2,410
＊976036	LWCD06	15.6～17	17.3	5	4	7.8～ 8.5	10.6	11	M 6×1	3.2	2	0.7	5	1.9	8.4	2,800	2,540
＊976037	LWCD08	20 ～22	21.94	5	5	10 ～11	13.1	14	M 8×1.25	3.2	2	1	13	4.3	16	3,090	2,810
＊976038	LWCD12	24.6～27	27.14	10	8	12.3～ 3.5	22	17	M12×1.75	3.2	2	1.2	40	7.1	46	4,400	4,020

ローウェッジクランプ RoHS対応

ERON

■使用例

ワンサイドタイプ

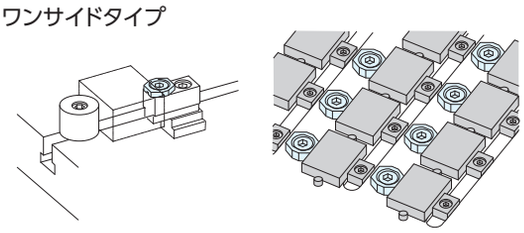

ダブルサイドタイプ

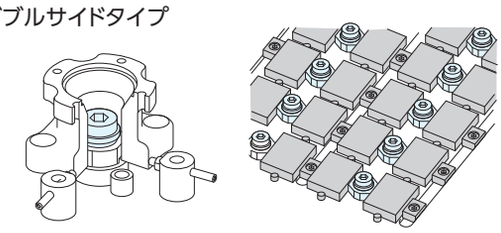

■使用方法

締付ボルトを六角レンチで締めることにより、本体のゴム部が伸び、金属部にてクランプします。
アンクランプ時はゴムの収縮により、元の寸法に戻ります。

ワンサイドタイプ

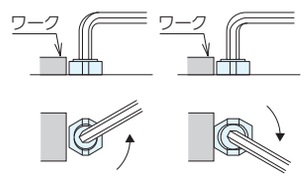

ダブルサイドタイプ

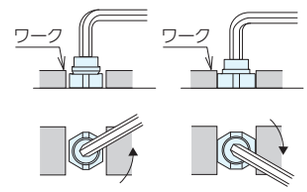

ワーク寸法のバラツキを考慮の上、取付加工寸法を参考に、クランプの配置場所を決めてください。
付属の位置決めピンにてクランプ方向の位置決めができます。
ワークに対して垂直にクランプすることが可能になります。(LWC(D)04はできません)

ワンサイドタイプ

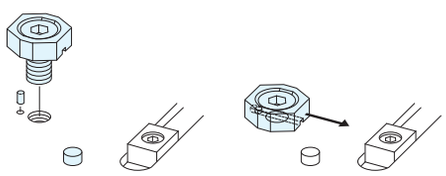

ダブルサイドタイプ

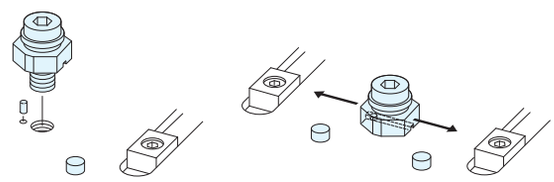

⚠ 注意事項

本製品は本体にNBR(合成ゴム)、接着材が使用されています。
シンナーなどの溶剤、塩素系の切削液、強アルカリの切削液を使用されると、本体のゴムの劣化が起こりますので、使用しないでください。
規定の開き以上開けないでください。ゴムが破損する恐れがあります。

■取付加工寸法

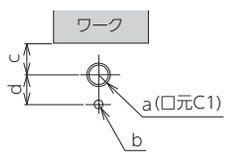

ワンサイドタイプ

No.	a(並目)	b	c	d
LWC04	M 4×0.7	-	4.7～ 4.9	-
LWC06	M 6×1	φ3H7深さ4.5±0.2	7.9～ 8.2	6
LWC08	M 8×1.25	φ3H7深さ4.5±0.2	10.1～10.7	8
LWC12	M12×1.75	φ3H7深さ4.5±0.2	12.4～13.2	10

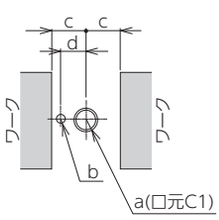

ダブルサイドタイプ

No.	a(並目)	b	c	d	左右の最大差
LWCD04	M 4×0.7	-	4.7～ 4.9	-	0.2
LWCD06	M 6×1	φ3H7深さ4.5±0.2	7.9～ 8.2	6	0.3
LWCD08	M 8×1.25	φ3H7深さ4.5±0.2	10.1～10.7	8	0.6
LWCD12	M12×1.75	φ3H7深さ4.5±0.2	12.4～13.2	10	0.8

■部品構成

ワンサイドタイプ

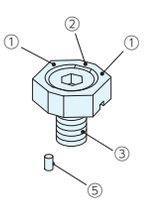

ダブルサイドタイプ

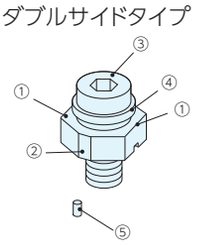

	部品構成
①	本体(金属部)
②	本体(ゴム部)
③	締付ボルト

	部品構成
④	ワッシャー
⑤	ノックピンφ3h7X6(LWC(D)04以外)

ダブルウェッジクランプ

RoHS対応

材　質 S45C　熱処理 口金:HRC48～52
表面処理 無電解メッキ処理

- 1台で2個同時にクランプできるため、省スペースで数多くのワークを設置できます。(多数個取り治具に最適です。)
- クサビ構造でワークの浮き上がりを防ぎます。
- アンクランプ時の戻し用スプリングを本体内部に設置することで切粉の噛み込みを抑制します。
- ボルトの取付穴が長丸になっているため、クランプ方向の位置に自由度があり、ワーク寸法のばらつきを吸収します。(E寸法の1/2まで)
- 仕上加工にはフラットタイプ、黒皮の場合はセレーションタイプがおすすめです。

※本体ご使用の際には六角穴付きボルトをご利用ください。

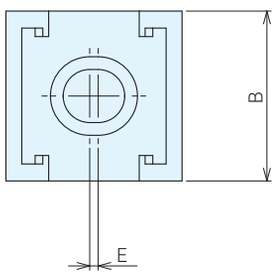

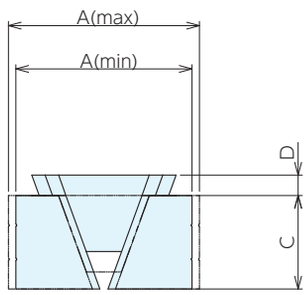

フラットタイプ

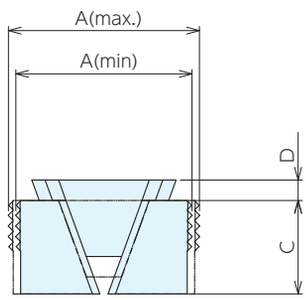

セレーションタイプ

■フラットタイプ　仕様・価格表

＊ 標準在庫品

オーダーNo.	No.	A (max.)	A (min.)	B	C	D	E	適合取付ボルト (別売)	クランプ力 kN	許容トルク N·m	重量kg	価格
＊147022	DWCF06	25	23.3	25	12	3	1	M 6×20	10.8	10	0.04	17,000
＊147023	DWCF08	30	27.1	30	15	4	1	M 8×20	15	25	0.08	17,600
＊147024	DWCF10	40	36	40	20	5.5	2	M10×25	22.8	50	0.2	25,200
＊147025	DWCF12	45	40.6	40	22	6	2	M12×30	39	90	0.35	29,900
＊147026	DWCF16	60	54.1	65	29	8.2	3	M16×40	66	210	0.65	46,000

■セレーションタイプ　仕様・価格表

＊ 標準在庫品

オーダーNo.	No.	A (max.)	A (min.)	B	C	D	E	適合取付ボルト (別売)	クランプ力 kN	許容トルク N·m	重量kg	価格
＊147028	DWCS08	30	27.1	30	15	4	1	M 8×20	15	25	0.08	17,600
＊147029	DWCS10	40	36	40	20	6	2	M10×25	22.8	50	0.2	25,200
＊147030	DWCS12	45	40.6	40	22	6	2	M12×30	39	90	0.35	29,900
＊147031	DWCS16	60	54.1	65	29	8.2	3	M16×40	66	210	0.65	46,000

ダブルウェッジクランプ RoHS対応

■使用例

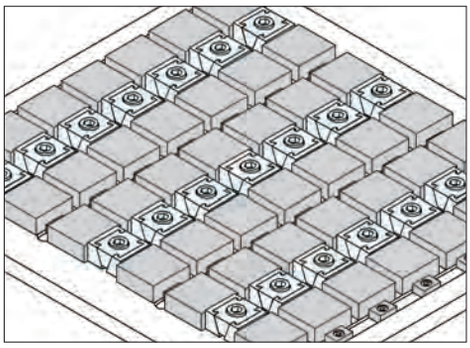

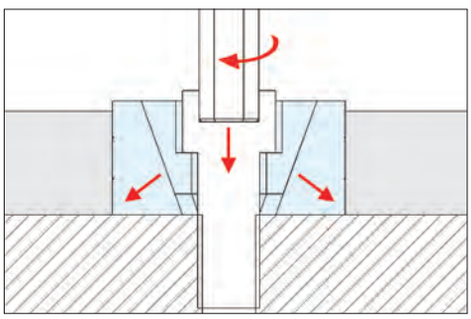

レンチを回すだけの簡単操作。
ワークの浮き上がりも抑えます。

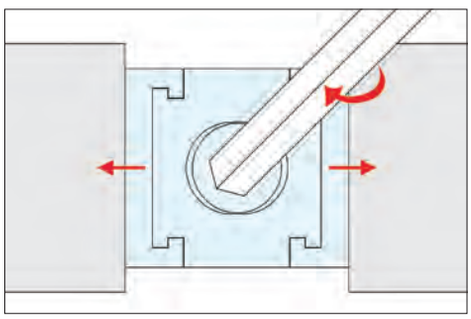

両サイドをクランプ

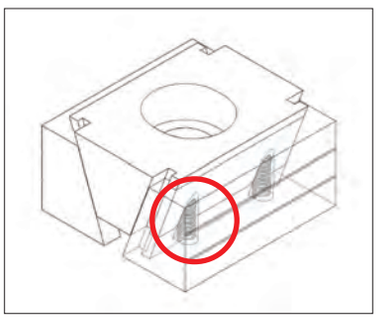

切粉の噛み込みを抑制

⚠ 注意事項

b 寸法の規定以上でご使用しないでください。十分な締付ができず、加工不良の原因となります。
本体の分解及びワークが無い状態でb寸法の規定以上は広げないでください。内蔵のスプリングの破損につながります。

■取付加工寸法

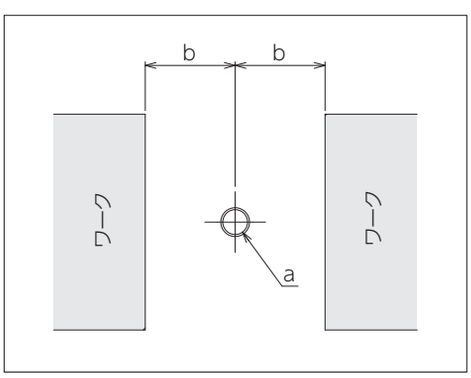

No.	a(並目)	b	左右の最大差
DWCF06	M 6×1	11.8～12.4	0.5
DWCF08	M 8×1.25	13.7～14.9	0.5
DWCF10	M10×1.5	18.1～19.9	1
DWCF12	M12×1.75	20.4～22.4	1
DWCF16	M16×2	27.2～29.9	1.5
DWCS08	M 8×1.25	13.7～14.9	0.5
DWCS10	M10×1.5	18.1～19.9	1
DWCS12	M12×1.75	20.4～22.4	1
DWCS16	M16×2	27.2～29.9	1.5

サイドジャッキ RoHS対応

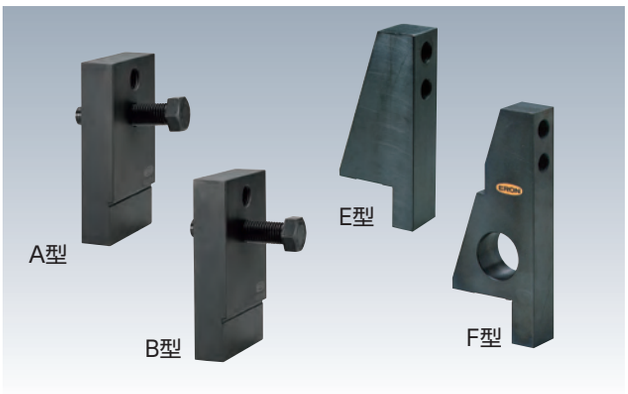

材　質　A 型・B 型：S45C ／ E 型・F 型：S45C
熱処理　A 型・B 型：焼入／ E 型・F 型：調質
表面処理　黒染め

- ●T溝に差し込むだけ。
- ●横からの切削抵抗を受けるのに便利です。
- ●A型:タップ穴が斜めに開いています。勾配のついた製品に適しています。ストッパボルト付。
- ●B型:タップ穴がテーブルに対し水平になるように開いています。ストッパボルト付。
- ●E型:大型加工機向けです。
- ●F型:大型加工機向けです。ステップ部をクランプすることにより、より強力に切削抵抗を受けられます。

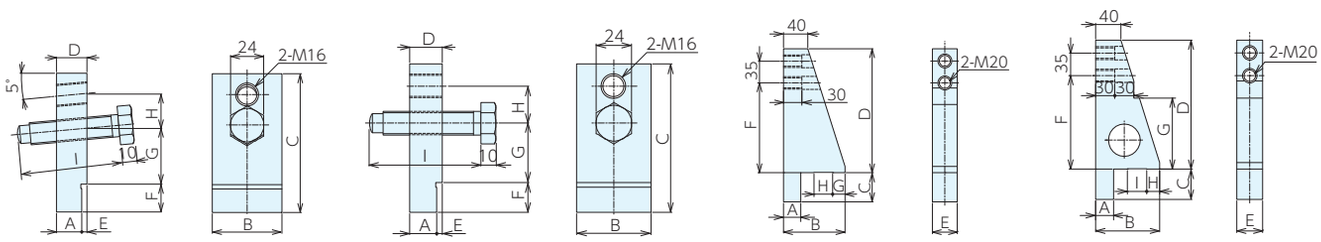

A型　B型　E型　F型

■A型　仕様・価格表

＊ 標準在庫品

オーダーNo.	No.	A h8	B	C	D	E	F	G	H	I	適合T溝	クランプ位置※	質量kg	価格
＊905167	SID14A	14	38	75	19	5	15	20	25	75	14	20,45	0.34	4,820
＊905168	SID16A	16	50	100	19	3	15	45	25	75	16	45,70	0.65	6,200
＊905169	SID18A	18	50	100	22	4	20	40	25	75	18	40,65	0.9	7,100
＊905170	SID20A	20	75	125	25	5	30	55	25	75	20	55,80	1.8	11,300
＊905171	SID22A	22	75	125	25	3	30	55	25	75	22	55,80	1.85	11,300
＊905172	SID24A	24	100	150	32	8	40	45	50	100	24	45,95	3.6	18,100
＊905173	SID28A	28	100	150	32	4	40	45	50	100	28	45,95	3.7	18,100

■B型　仕様・価格表

＊ 標準在庫品

オーダーNo.	No.	A h8	B	C	D	E	F	G	H	I	適合T溝	クランプ位置※	質量kg	価格
＊905175	SID16B	16	50	100	19	3	15	45	25	75	16	45,70	0.65	6,200
＊905176	SID18B	18	50	100	22	4	20	40	25	75	18	40,65	0.9	7,100
＊905177	SID20B	20	75	125	25	5	30	55	25	75	20	55,80	1.8	11,300
＊905178	SID22B	22	75	125	25	3	30	55	25	75	22	55,80	1.85	11,300
＊905179	SID24B	24	100	150	32	8	40	45	50	100	24	45,95	3.6	18,100
＊905180	SID28B	28	100	150	32	4	40	45	50	100	28	45,95	3.7	18,100

■E型　仕様・価格表

＊ 標準在庫品

オーダーNo.	No.	A h8	B	C	D	E	F	G	H	適合T溝	クランプ位置※	質量kg	価格
＊951930	SID20E	20	85	30	150	45	95	20	30	20	95,130	3.3	34,300
＊951931	SID22E	22	85	37	150	45	95	20	30	22	95,130	3.4	34,800
＊951932	SID24E	24	85	41	150	45	95	20	30	24	95,130	3.5	38,500
＊951933	SID28E	28	85	47	150	45	95	25	30	28	95,130	4.5	41,400

■F型　仕様・価格表

＊ 標準在庫品

オーダーNo.	No.	A h8	B	C	D	E	F	G	H	I	適合T溝	クランプ位置※	質量kg	価格
＊951934	SID22F	22	85	37	150	40	95	50	20	30	22	95,130	3.1	37,400
＊951935	SID24F	24	85	37	150	40	95	50	20	30	24	95,130	3.2	40,800
＊951936	SID28F	28	100	47	200	40	145	110	20	30	28	145,180	4.1	44,000
＊951937	SID32F	32	100	47	200	40	145	110	25	30	32	145,180	4.2	45,700

※クランプ位置は、T溝差し込み部の段からの参考値です。

サイドジャッキ RoHS対応

■使用方法

T溝に差し込んで使用します。

A型

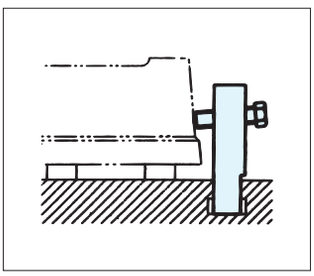

B型

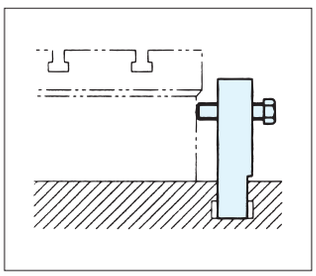

E型

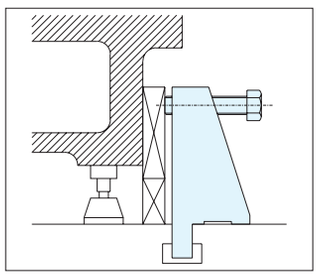

F型

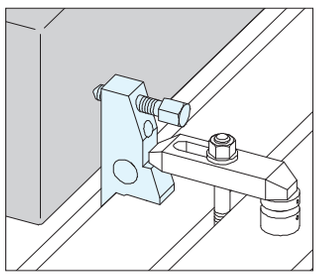

■部品構成

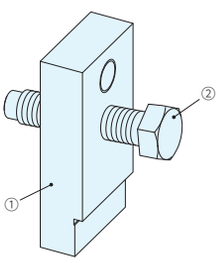

A型

	部品構成
①	サイドジャッキA型
②	ストッパボルト

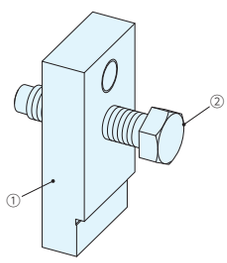

B型

	部品構成
①	サイドジャッキB型
②	ストッパボルト

サイドクランプジャッキ RoHS対応

材　質 FC250　熱処理 焼鈍　表面処理 塗装

●大型加工機の横押しに便利です。

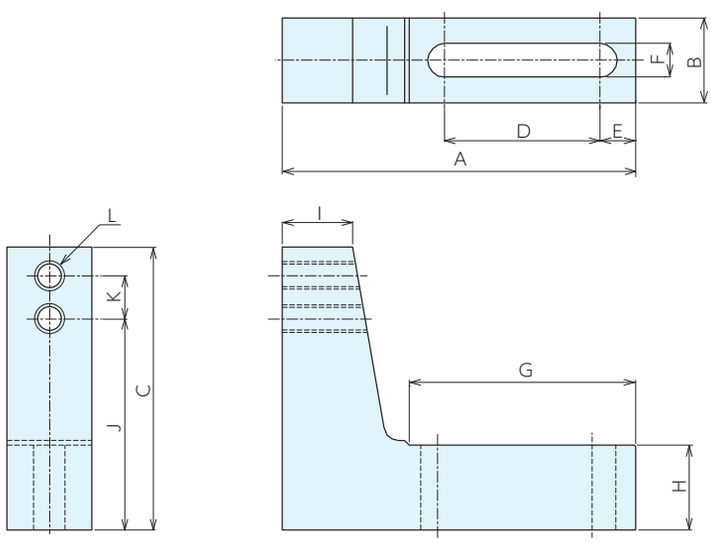

■仕様・価格表

＊ 標準在庫品

オーダーNo.	No.	A	B	C	D	E	F	G	H	I	J	K	L(並目)	適合ボルト	クランプ位置	質量 kg	価格
＊930205	SCJ2013	200	60	130	75	25	24	125	60	45	80	30	M20×2.5	M20	80,110	5.9	12,000
＊930206	SCJ2020	250	60	200	110	25	24	161	60	50	150	30	M20×2.5	M20	150,180	9.1	15,500

■使用方法

平座金、フランジナット、スタッドボルト、またはTスロットボルトで固定してください。
Tスロットボルト、Tスロットナットを使用することでT溝に使用できます。
スイベルパッド付ボルトなどでワークに押し当ててクランプします。

■使用例

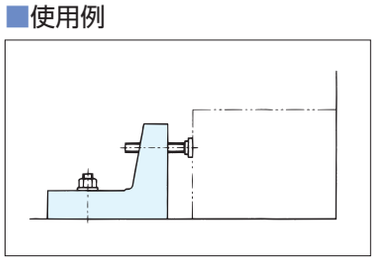

クイックダウンクランプN型 RoHS対応

部品名	材質	熱処理	表面処理
ベース	SCM420	焼入HRC55	黒染め
カム	SCM420	焼入HRC55	黒染め
ジョウ	SCM440	焼入HRC50	黒染め

●Tスロットナット付(T溝タイプ)・Tスロットナット(タップ穴タイプ)なしから選べます。

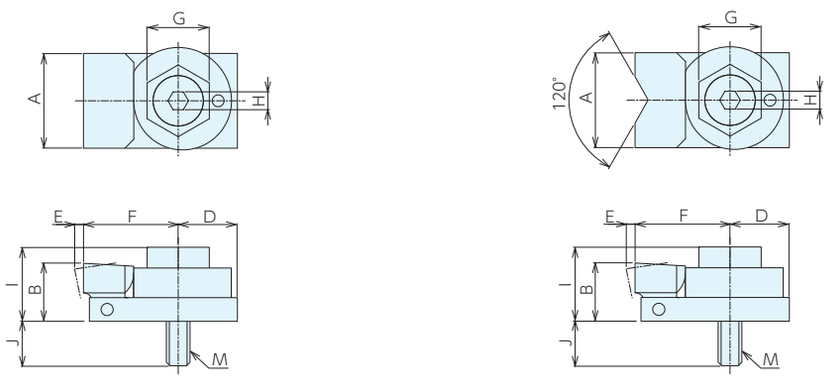

フラットジョウ　　Vジョウ

■フラットジョウ　サイズ表

No.	A	B	D	E	F	G	H	I	J	M(並目)
QDCNS08	32	19.6	20	3	33.5	21	6	25	15	M 8×1.25×30
QDCNS12	32	19.6	20	3	33.5	21	6	25	20	異径スタッド M12×1.75
QDCNS0810	32	19.6	20	3	33.5	21	6	25	15	M 8×1.25×30
QDCNS1214	32	19.6	20	3	33.5	21	6	25	20	異径スタッド M12×1.75

■Vジョウ　サイズ表

No.	A	B	D	E	F	G	H	I	J	M(並目)
QDCNS08V	32	19.6	20	3	33.5	21	6	25	15	M 8×1.25×30
QDCNS12V	32	19.6	20	3	33.5	21	6	25	20	異径スタッド M12×1.75
QDCNS0810V	32	19.6	20	3	33.5	21	6	25	15	M 8×1.25×30
QDCNS1214V	32	19.6	20	3	33.5	21	6	25	20	異径スタッド M12×1.75

■フラットジョウ・タップ穴タイプ　仕様・価格表

＊標準在庫品

オーダーNo.	No.	ねじ呼び(並目)	クランプ高さ	クランプストローク	最大操作トルクN·m	最大締付力 kN	質量kg	価格
＊950526	QDCNS08	M 8×1.25	25	3	20	3	0.22	17,000
＊950528	QDCNS12	M12×1.75	25	3	20	3	0.22	19,700

■Vジョウ・タップ穴タイプ　仕様・価格表

＊標準在庫品

オーダーNo.	No.	ねじ呼び(並目)	クランプ高さ	クランプストローク	最大操作トルクN·m	最大締付力 kN	質量kg	価格
＊950527	QDCNS08V	M 8×1.25	25	3	20	3	0.22	17,000
＊950529	QDCNS12V	M12×1.75	25	3	20	3	0.22	19,700

■フラットジョウ・T溝タイプ　仕様・価格表

＊標準在庫品

オーダーNo.	No.	適合T溝巾	クランプ高さ	クランプストローク	最大操作トルクN·m	最大締付力 kN	質量kg	価格
＊950532	QDCNS0810	10	25	3	20	3	0.22	17,200
＊950534	QDCNS1214	14	25	3	20	3	0.22	20,000

■Vジョウ・T溝タイプ　仕様・価格表

＊標準在庫品

オーダーNo.	No.	適合T溝巾	クランプ高さ	クランプストローク	最大操作トルクN·m	最大締付力 kN	質量kg	価格
＊950533	QDCNS0810V	10	25	3	20	3	0.22	17,200
＊950535	QDCNS1214V	14	25	3	20	3	0.22	20,000

■使用例

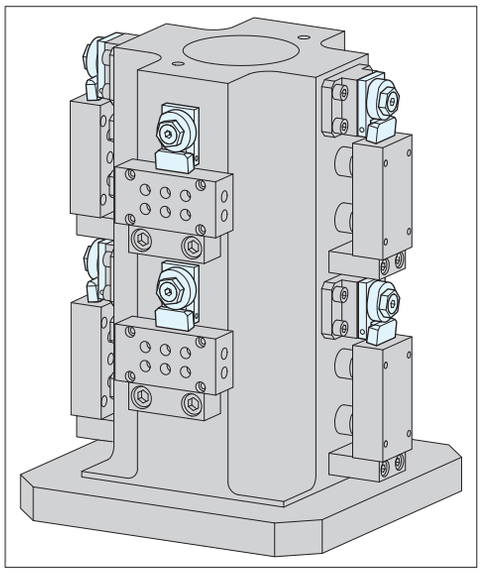

■使用方法

カラーを締め、クランプを固定します。(セッティング)

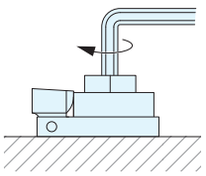

カムをスパナで回すことでワークをクランプ・アンクランプすることができます。

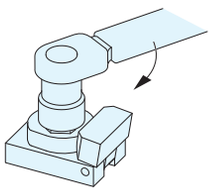

六角穴付止めねじ又は異径スタッドを変更することで、ハイトシリンダーで嵩上げすることも可能です。

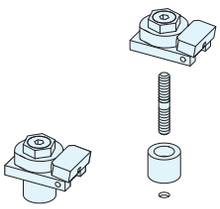

■部品構成

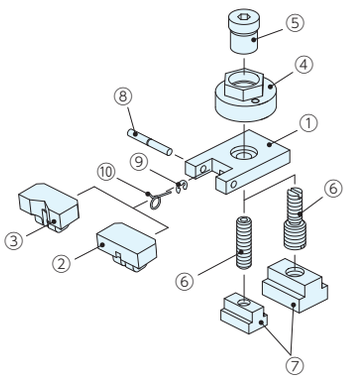

	部品構成
①	ベース
②	フラットジョウ
③	V ジョウ
④	カム
⑤	カラー
⑥	六角穴付止めねじ又は異径スタッド
⑦	T スロットナット（T 溝タイプのみ）
⑧	平行ピン
⑨	E 型止め輪
⑩	ねじりばね

クイックダウンクランプ2　レンチT溝タイプ

RoHS対応　ERON

材　質 SCM440　表面処理 黒染め
熱処理 本体：焼入 HRC30 ± 3 ジョー：焼入 HRC50 ± 3
※取付けには、No.E-9402T スロットナット（別売）をご利用ください。

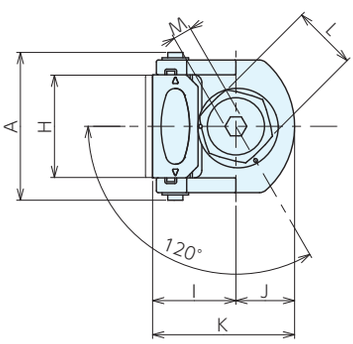

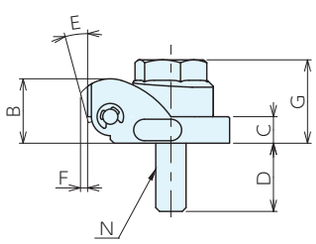

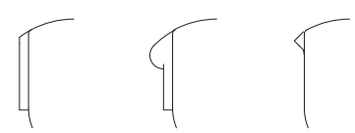

■仕様・価格表

＊ 標準在庫品

オーダーNo.	No.	タイプ	A	B	C	D	E	F	G	H	I	J
＊125668	QDHT08-FJ	フラット	39	17	7	18	9°	1.2	22	27	22	15.5
＊125669	QDHT12-FJ	フラット	49	27	12	26	10°	2.5	34	35	32	21
＊125670	QDHT08-K J	キズ防止	39	17	7	18	9°	0.9	22	27	23.5	15.5
＊125671	QDHT12-K J	キズ防止	49	27	12	26	10°	2	34	35	34.5	21
＊125672	QDHT08-GJ	グリップ	39	17	7	18	9°	1.1	22	27	22	15.5
＊125673	QDHT12-GJ	グリップ	49	27	12	26	10°	2.4	34	35	32	21

No.	K	L	M	N(並目)	最大操作トルク N·m	最大締付力 KN(※1)	重量kg	価格
QDHT08-FJ	37.5	17	5	M 8×P1.25	15	4	0.1	10,500
QDHT12-FJ	53	24	6	M12×P1.75	40	6	0.4	12,200
QDHT08-KJ	39	17	5	M 8×P1.25	15	4	0.1	10,500
QDHT12-KJ	55.5	24	6	M12×P1.75	40	6	0.4	12,200
QDHT08-GJ	38	17	5	M 8×P1.25	15	4	0.1	10,500
QDHT12-GJ	53	24	6	M12×P1.75	40	6	0.4	12,200

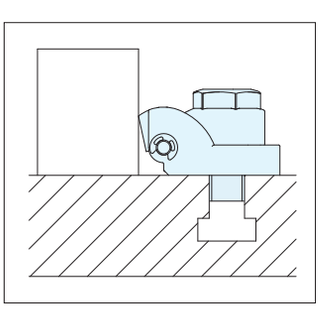

※1.上図のようにT溝に対し直角で使用した場合の最大締付力となります。

ミニフラットクランプ

RoHS対応

材　質 S45C　熱処理 焼入　表面処理 黒染め

- 薄物のクランプに適しています。
- 爪が下方向へ締め込みますからワークの浮上がりがありません。

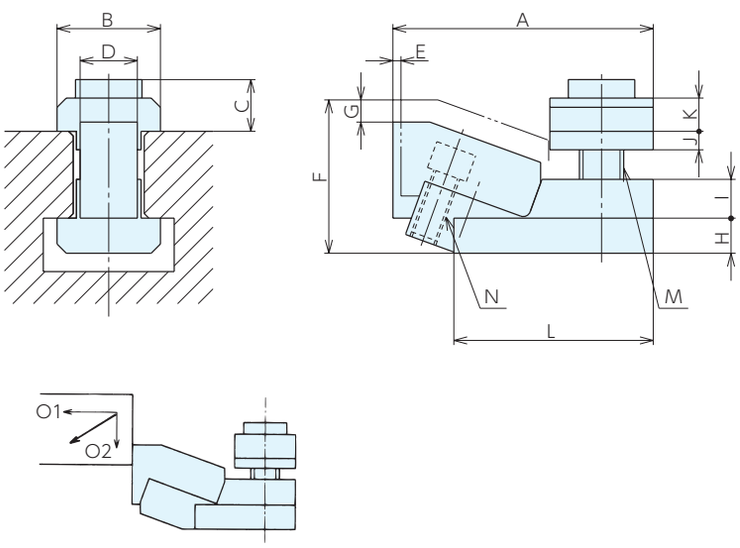

■仕様・価格表

＊ 標準在庫品

オーダーNo.	No.	適合T溝巾	締付力kN		A	B	C	D	E	F	G
			O1	O2							
＊905101	MNF12	12	5	0.6	52	18	11	11	1.8	26	5
＊905102	MNF14	14	5.5	0.7	55	22	11	11	1.8	28	5
＊905103	MNF16	16	8	0.9	68	25	15	15	2.5	34	6
＊905104	MNF18	18	9	1.0	71	28	14	15	2.5	35.5	6
＊905105	MNF22	22	16	1.9	90	35	19.5	20	3.5	47	9

No.	H	I	J	K	L	M(並目)	N(並目)	質量kg	価格
MNF12	6.5	7	3	7	28	M 8×1.25	M5×0.8	0.14	19,300
MNF14	8	8	4	8	35.2	M 8×1.25	M5×0.8	0.28	21,500
MNF16	8.5	9	5	9	40	M12×1.75	M6×1	0.32	24,200
MNF18	9.5	10.5	5	9	54	M12×1.75	M6×1	0.34	25,100
MNF22	13.5	14.5	5	13.5	56.5	M16×2	M8×1.25	0.74	37,700

■使用例

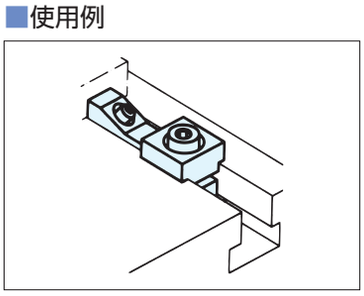

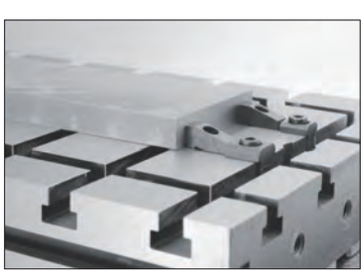

ミニローハイトクランプ

RoHS対応

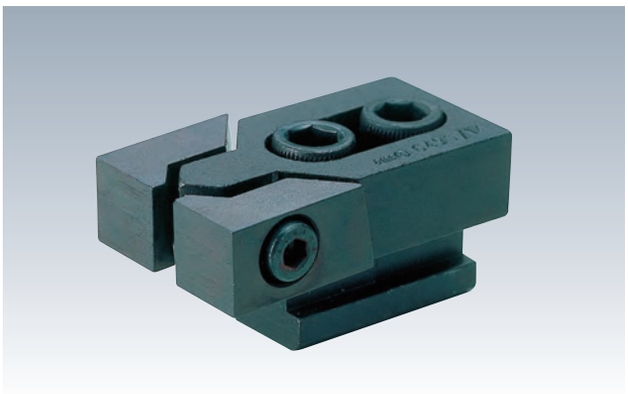

材　質 S45C　熱処理 焼入　表面処理 黒染め

●横からのレンチ操作で爪が下方向に締め込みワークが浮上がりません。

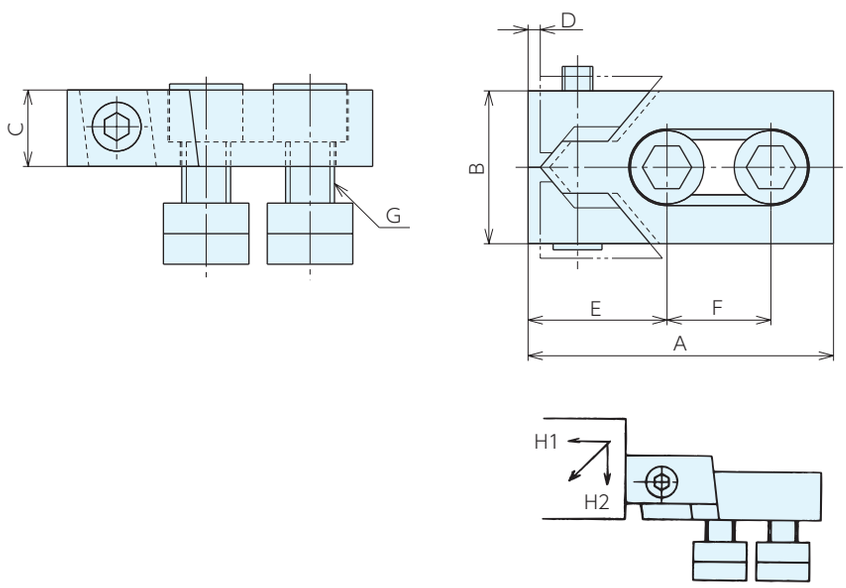

■仕様・価格表

＊ 標準在庫品

オーダーNo.	No.	適合T溝巾	締付力kN H1	締付力kN H2	A	B	C	D	E	F	G (並目)	質量kg	価格
＊905106	MLC12	12	16	0.6	80	40	20	3	39	26	M10×1.5	0.55	20,700
＊905107	MLC14	14	22	0.9	80	40	20	3	39	26	M12×1.75	0.65	22,600
＊905108	MLC16	16	22	0.9	80	40	20	3	39	26	M12×1.75	0.65	24,400
＊905109	MLC17	16	32	1.2	100	50	25	4	46	34	M14×2	1.15	28,000
＊905110	MLC18	18	36	1.4	100	50	25	4	46	34	M16×2	1.25	30,200
＊905111	MLC20	20	36	1.4	100	50	25	4	46	34	M16×2	1.3	31,900
＊905112	MLC22	22	36	1.4	140	78	30	5	65	50	M20×2.5	3.15	52,500
＊905113	MLC24	24	36	1.4	140	78	30	5	65	50	M20×2.5	3.3	57,500

■使用例

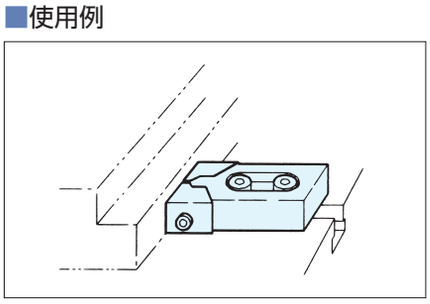

アルミサイドクランプ

RoHS対応

部品名	材質	熱処理	表面処理
クランプ本体	A7075T6	-	アルマイト処理
クサビ	S45C	焼入HRC24	黒染め

●下方向に締め付けて、ワークの浮き上がりを防ぎます。
●コンパクトなサイドクランプです。

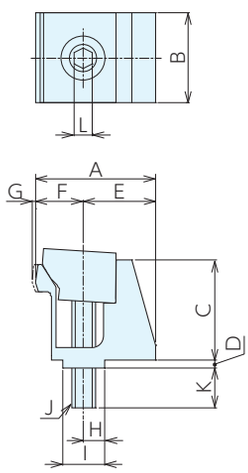

■サイズ表

No.	A	B	C	D	E	F	G	H	I −0.1 −0.5	J(並目)	K	L
ASC4	25	16	21.5	2.5	14	11	1	5	10	M4×0.7	8.1	3
ASC6	32.7	25	28	2.5	19.2	13.5	1	6	12	M6×1	9.6	5

■仕様・価格表

＊ 標準在庫品

オーダーNo.	No.	適合T溝巾	ねじ呼び(並目)	クランプ高さ	クランプストローク	最大操作トルク N·m	最大締付力 kN	質量g	価格
＊966237	ASC4	10	M4×0.7	21.5	1	3	0.7	27.5	**4,950**
＊966238	ASC6	12	M6×1	28	1	11	4.7	72	**5,100**

※操作トルク・締付力はクサビ1コ当たりです。

■使用方法

クランプ時は締付ボルトによりクサビが下がり、本体が変形してクランプ状態となります。
アンクランプ時は本体が元の形状にもどろうとする力を利用してクサビを押し上げアンクランプ状態となります。

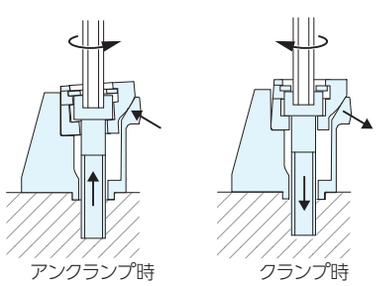

⚠ 注意事項

最大操作トルクを超える操作は、クランプの耐久性に影響を及ぼします。規定のトルク内でご使用ください。
クランプストロークは各サイズ1mmです。それ以上の操作は、クランプ本体の永久変形の原因になります。
クサビから出た部分のみでの締付は行わないでください。充分な締付力が得られません。

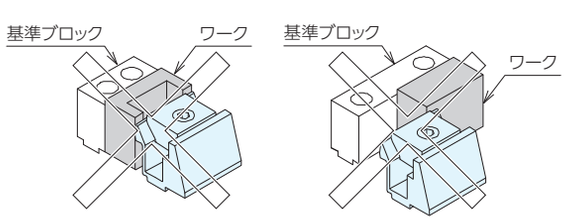

アルミサイドクランプ RoHS対応

■使用例

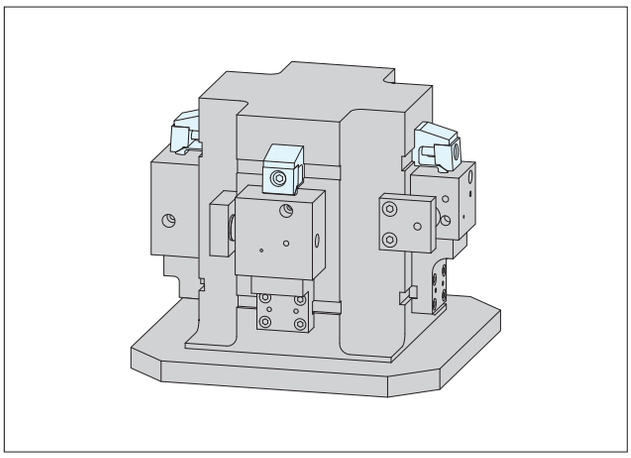

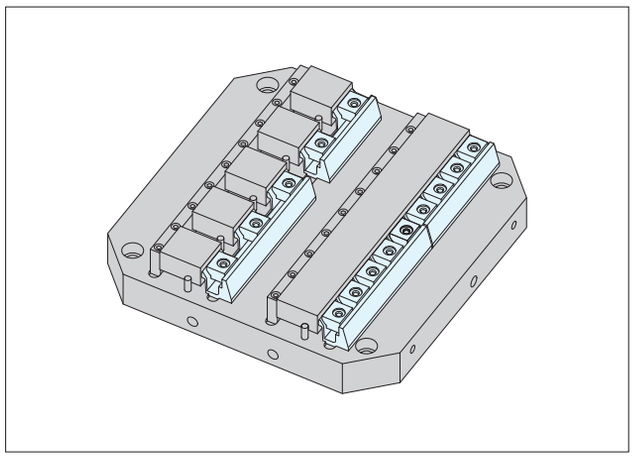

■特長

ワークの浮き上り防止

下方向に締め付けるため、ワークの浮き上がりを防ぎます。

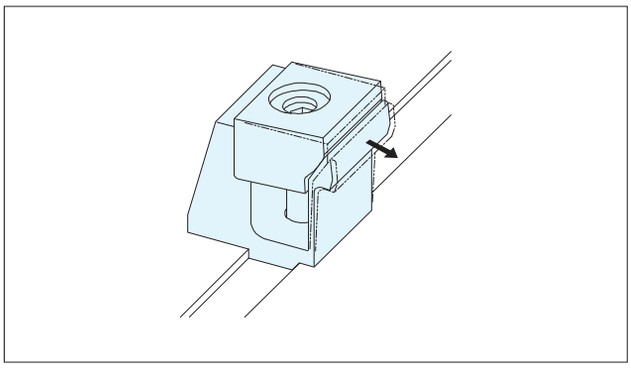

ワークの傷防止対策にアルミ素材を使用

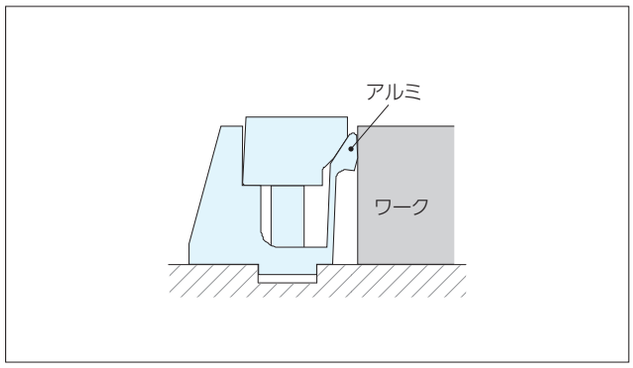

■取付加工寸法

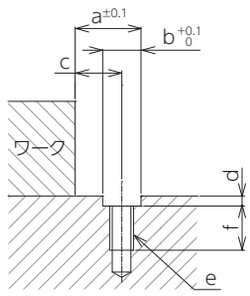

No.	a±0.1	b+0.1 0	c	d	e(並目)	f
ASC4	16.5	10	11.5	3	M4×0.7	10
ASC6	20	12	14	3	M6×1	12

■部品構成

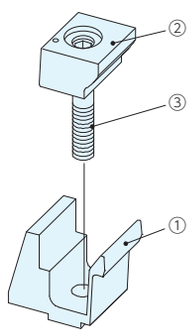

	部品構成
①	クランプ本体
②	クサビ
③	締付ボルト

クサビクランプ2 RoHS対応

ベース付

材　質 SCM440　　表面処理 黒染め
熱処理 本体：焼入 HRC30±3　可動体：焼入 HRC50±3

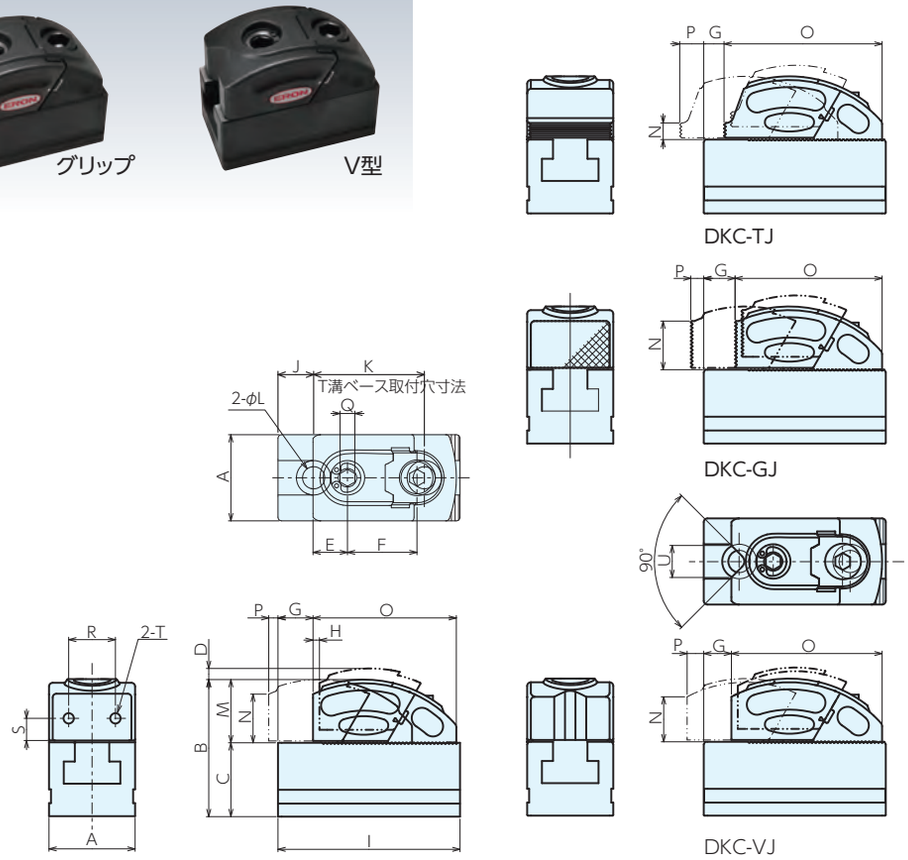

■サイズ表

＊ 標準在庫品

オーダーNo	No.	可動体形状	A	B	C	D	E	F	G	H	I	J	K	L	M
＊125680	DKC08-FJ	フラット	35	55.7	30	4.5	14	28.3	14.2	2.6	74	14.5	45	9(M8用)	25.7
＊125681	DKC12-FJ	フラット	45	67.3	35	6.1	17	35.7	20.3	3.5	96	18	60	11(M10用)	32.3
＊125682	DKC08-TJ	トウ	35	55.7	30	4.5	15.5	28.3	8.2	2.6	74	14.5	45	9(M8用)	25.7
＊125683	DKC12-TJ	トウ	45	67.3	35	6.1	18.5	35.7	9.3	3.5	96	18	60	11(M10用)	32.3
＊125684	DKC08-GJ	グリップ	35	55.7	30	4.5	20	28.3	12.7	2.6	74	14.5	45	9(M8用)	25.7
＊125685	DKC12-GJ	グリップ	45	67.3	35	6.1	28	35.7	18.8	3.5	96	18	60	11(M10用)	32.3
＊125686	DKC08-VJ	V型	35	55.7	30	4.5	17	28.3	11.2	2.6	74	14.5	45	9(M8用)	25.7
＊125687	DKC12-VJ	V型	45	67.3	35	6.1	25	35.7	12.3	3.5	96	18	60	11(M10用)	32.3

■仕様・価格表

No.	N	O	P	Q	R	S	T	U	適合取付ボルト(別売)	最大操作トルク・m	最大締付力KN	質量kg	価格
DKC08-FJ	19	58.3	3.8	6	19	9	M5×P0.8×8	-	M 8×16	20	10	0.8	21,000
DKC12-FJ	25	74.7	5.7	10	25	12	M6×P1.0×9	-	M10×20	50	20	1.5	26,700
DKC08-TJ	6	64.3	9.8	6	-	-	-	-	M 8×16	20	10	0.8	21,700
DKC12-TJ	8	85.7	16.7	10	-	-	-	-	M10×20	50	20	1.6	27,500
DKC08-GJ	19.5	59.8	5.3	6	-	-	-	-	M 8×16	20	10	0.8	21,700
DKC12-GJ	25	76.2	7.2	10	-	-	-	-	M10×20	50	20	1.5	27,500
DKC08-VJ	17.3	61.3	6.8	6	-	-	-	13	M 8×16	20	10	0.8	22,300
DKC12-VJ	20.6	82.7	13.7	10	-	-	-	21	M10×20	50	20	1.6	29,200

クサビクランプ2 RoHS対応

ロケートブロック

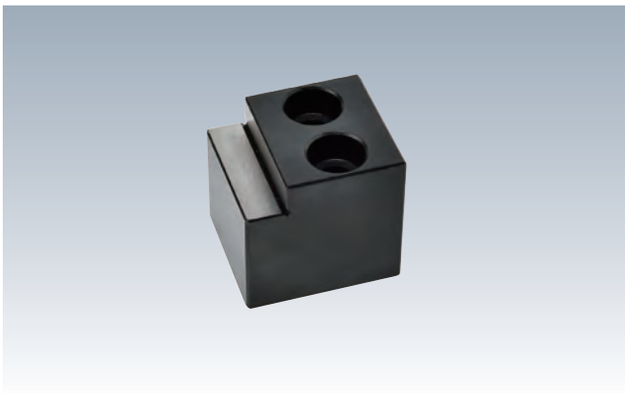

材　質 S50C　表面処理 黒染め
熱処理 調質　ワーク当たり面：高周波焼入 HV600

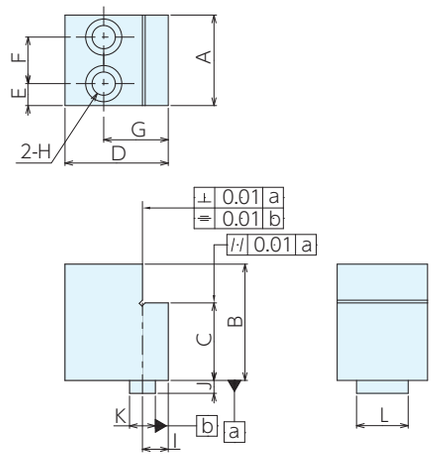

■仕様・価格表　＊ 標準在庫品

オーダーNo.	No.	A	B	C	D	E	F	G	H	I	J	K^{h7}	L	適合取付ボルト(別売)	質量kg	価格
＊125688	DKC-08RB	35	38	30	40	8.5	18	25	9(M8用)	10	5	10	20	M 8×40	0.3	33,100
＊125689	DKC-08RBH	35	45	30	40	8.5	18	25	9(M8用)	10	5	10	20	M 8×50	0.4	34,400
＊125690	DKC-12RB	45	45	35	50	10	25	32	11(M10用)	15	5	14	22	M10×50	0.6	34,400
＊125691	DKC-12RBH	45	55	35	50	10.0	25	32	11(M10用)	15	5	14	22	M10×60	0.7	35,600

ロケートブロック

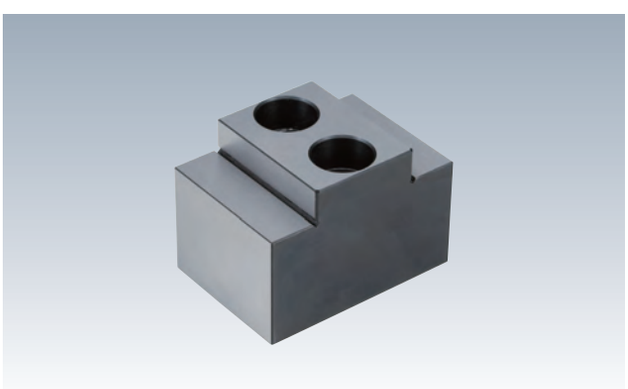

材　質 S50C　表面処理 黒染め
熱処理 調質　ワーク当たり面：高周波焼入れHV600
付属品 ガイドブロック、ガイドブロック用取付ボルト

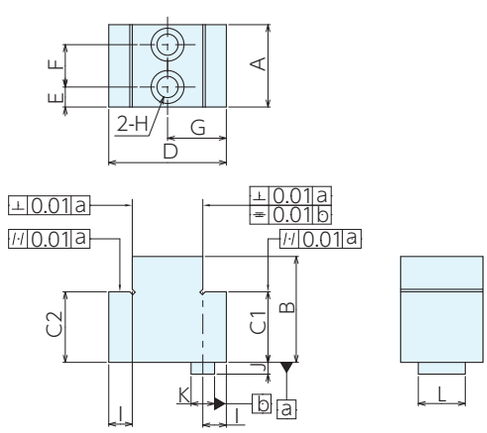

■仕様・価格表　＊ 標準在庫品

オーダーNo.	No.	A	B	C 1	C2	D	E	F	G
＊132008	DKC-08WRB	35	38	30	30	50	9	18	25
＊132009	DKC-08WRBH	35	45	30	30	50	9	18	25
＊132010	DKC-12WRB	45	45	35	35	64	10	25	32
＊132011	DKC-12WRBH	45	55	35	35	64	10	25	32

No.	H	I	J	K^{h7}	L	適合取付ボルト(別売)	質量kg	価格
DKC-08WRB	9(M 8用)	10	5	10	20	M 8×40	0.4	54,000
DKC-08WRBH	9(M 8用)	10	5	10	20	M 8×50	0.5	55,000
DKC-12WRB	11(M10用)	15	5	14	22	M10×50	0.8	55,000
DKC-12WRBH	11(M10用)	15	5	14	22	M10×60	0.9	56,000

※C1とC2の差は最大で0.02㎜となります。

クサビクランプ2　システムバイス RoHS対応

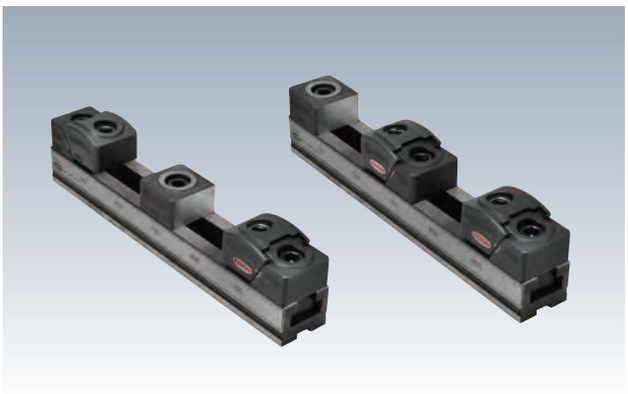

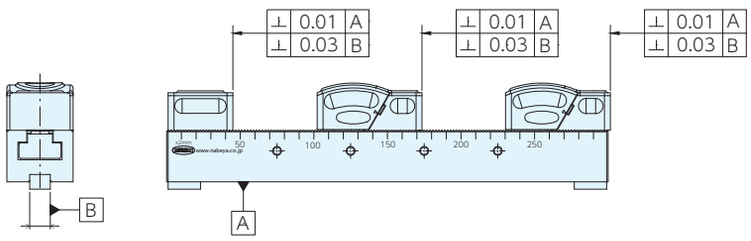

■口巾35　仕様・価格表

タイプ	オーダーNo.	No.	口開(均等)	全長	質量kg	価格
可動部(フラット)2個	132047	KCS-08-300F2	81	300	2.4	136,000
	132048	KCS-08-400F2	131	400	2.9	158,000
	132049	KCS-08-500F2	181	500	3.5	183,000
可動部(フラット)3個	132050	KCS-08-300F3	34	300	2.7	152,000
	132051	KCS-08-400F3	68	400	3.2	175,000
	132052	KCS-08-500F3	101	500	3.8	200,000
可動部(フラット)4個	132053	KCS-08-400F4	36	400	3.5	192,000
	132054	KCS-08-500F4	61	500	4.1	217,000
可動部(フラット)5個	132055	KCS-08-500F5	37	500	4.4	233,000

■口巾45　仕様・価格表

タイプ	オーダーNo.	No.	口開(均等)	全長	質量kg	価格
可動部(フラット)2個	132056	KCS-12-300F2	61	300	4.1	145,000
	132057	KCS-12-400F2	111	400	4.9	168,000
	132058	KCS-12-500F2	161	500	5.7	194,000
	132059	KCS-12-600F2	211	600	6.5	223,000
可動部(フラット)3個	132060	KCS-12-400F3	49	400	5.6	189,000
	132061	KCS-12-500F3	83	500	6.4	216,000
	132062	KCS-12-600F3	116	600	7.2	244,000
可動部(フラット)4個	132063	KCS-12-500F4	43	500	7.1	238,000
	132064	KCS-12-600F4	68	600	7.9	266,000
可動部(フラット)5個	132065	KCS-12-600F5	40	600	8.6	288,000

※本体・可動体の寸法はP163,164をご確認ください。

クサビクランプ2　システムバイス RoHS対応

ERON

本体

材　質 S50C　熱処理 高周波焼入れ HV500 以上
付属品 ガイドブロック 2 個、ガイドブロック用取付ボルト

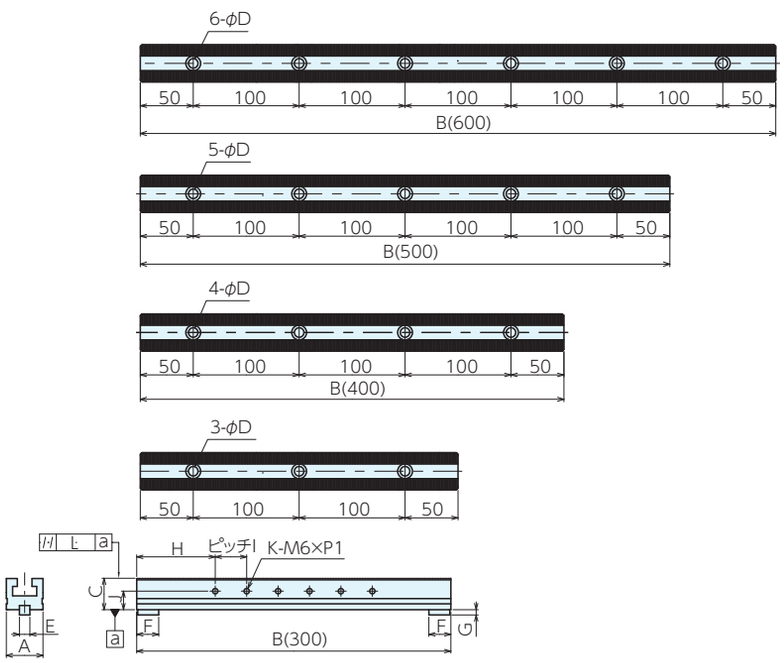

■仕様・価格表

＊ 標準在庫品

オーダーNo.	No.	A	B	C	D	E	F	G
＊125700	KCS08-300-B	35	300	30	9(M 8用)	10	21	5
＊125701	KCS08-400-B	35	400	30	9(M 8用)	10	21	5
＊125702	KCS08-500-B	35	500	30	9(M 8用)	10	21	5
＊125703	KCS12-300-B	45	300	35	11(M10用)	14	23	5
＊125704	KCS12-400-B	45	400	35	11(M10用)	14	23	5
＊125705	KCS12-500-B	45	500	35	11(M10用)	14	23	5
＊125706	KCS12-600-B	45	600	35	11(M10用)	14	23	5

No.	H	I	J	K	L	適合取付ボルト(別売)	質量kg	価格
KCS08-300-B	75	30	17.7	6	0.02	M 8×20	1.6	96,000
KCS08-400-B	75	30	17.7	10	0.02	M 8×20	2.1	118,000
KCS08-500-B	75	30	17.7	13	0.025	M 8×20	2.7	142,000
KCS12-300-B	75	50	21	4	0.02	M10×20	2.3	96,000
KCS12-400-B	75	50	21	6	0.02	M10×20	3.1	118,000
KCS12-500-B	75	50	21	8	0.025	M10×20	3.9	143,000
KCS12-600-B	75	50	21	10	0.03	M10×20	4.7	174,000

可動部

材　質 SCM440　　表面処理 黒染め
熱処理 本体：焼入れ HRC30 ± 3
　　可動体：焼入れ　HRC50 ± 3
付属品 専用Tナット 2 個、Tナット用ボルト 2 個

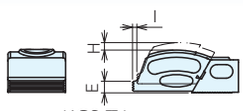

KCS-TJ

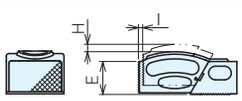

KCS-GJ

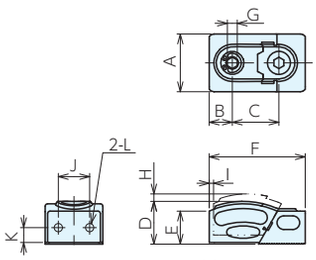

KCS-FJ

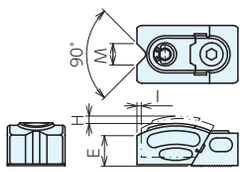

KCS-VJ

■仕様・価格表

＊ 標準在庫品

オーダーNo.	No.	タイプ	A	B	C	D	E	F	G
＊125707	KCS08-FJ	フラット	35	14	28.3	26	19	58.5	6
＊125708	KCS12-FJ	フラット	45	17	35.7	32.5	25	75	10
＊125709	KCS08-TJ	トウ	35	20	28.3	26	7	64.5	6
＊125710	KCS12-TJ	トウ	45	28	35.7	32.5	8	86	10
＊125711	KCS08-GJ	グリップ	35	15.5	28.3	26	19.5	60	6
＊125712	KCS12-GJ	グリップ	45	18.5	35.7	32.5	25	76.5	10
＊125713	KCS08-VJ	V型	35	17	28.3	26	18	61.5	6
＊125715	KCS12-VJ	V型	45	25	35.7	32.5	21	83	10

No.	H	I	J	K	L	M	最大操作トルクN·m	最大締付力KN	質量kg	価格
KCS08-FJ	4.5	2.5	19	9	M5xP0.8x8	-	20	10	0.3	**17,000**
KCS12-FJ	6	3.5	25	12	M6xP1.0x9	-	50	20	0.7	**22,600**
KCS08-TJ	4.5	2.5	-	-	-	-	20	10	0.4	**17,500**
KCS12-TJ	6	3.5	-	-	-	-	50	20	0.7	**23,000**
KCS08-GJ	4.5	2.5	-	-	-	-	20	10	0.3	**17,500**
KCS12-GJ	6	3.5	-	-	-	-	50	20	0.7	**23,000**
KCS08-VJ	4.5	2.5	-	-	-	13	20	10	0.4	**19,500**
KCS12-VJ	6	3.5	-	-	-	21	50	20	0.7	**25,100**

固定ブロック

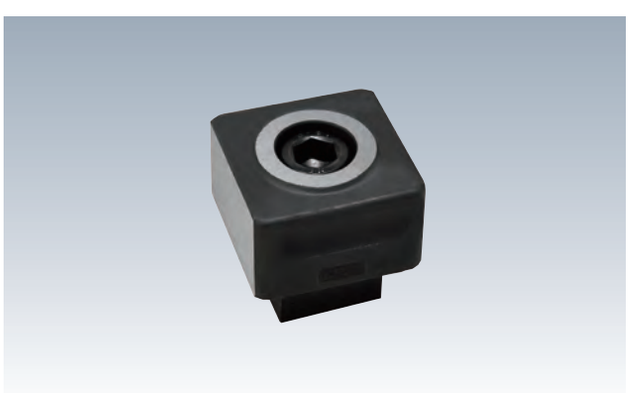

材　質 SCM440　　熱処理 本体：焼入れ HRC30 ± 3
表面処理 黒染め
付属品 専用Tナット 1 個、Tナット用ボルト 1 個

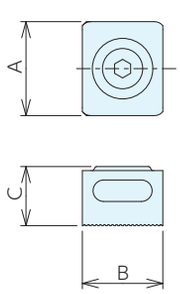

■仕様・価格表

＊ 標準在庫品

オーダーNo.	No.	A	B	C	質量kg	価格
＊125716	KCS08-KB	35	30	21.3	0.2	**10,200**
＊125717	KCS12-KB	45	44	27.3	0.4	**11,300**

※本製品は保養部品のみの販売は致しておりません。

トウアジャストクランプ2　ロング

RoHS対応

ERON

ネジ固定タイプ

材　質 SCM440　熱処理 焼入 HRC30
表面処理 黒染め

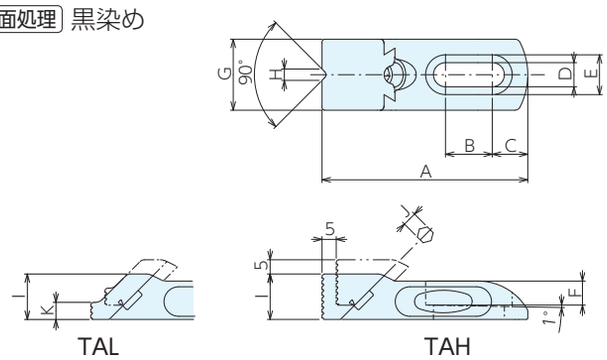

■仕様・価格表

＊ 標準在庫品

オーダーNo.	No.	タイプ	A	B	C	D	E	F	G	H	I
＊125718	TAL08-1	薄型	72.5	16.5	12.5	8.5(M　8用)	14	8.5	25	4	16
＊125643	TAL12-1	薄型	104.5	26	17	13.0(M12用)	20	11	35	8.5	24
＊125644	TAH08-1	グリップ	72.5	16.5	12.5	8.5(M　8用)	14	8.5	25	4	16
＊125645	TAH12-1	グリップ	104.5	26	17	13.0(M12用)	20	11	35	8.5	24

No.	J	K	適合取付ボルト(別売)	最大操作トルク N·m	最大締付力 KN	重量kg	価格
TAL08-1	4	6	M　8×20	6	4	0.2	10,200
TAL12-1	8	8	M12×30	16	7.5	0.4	13,700
TAH08-1	4	-	M　8×20	6	4	0.2	10,200
TAH12-1	8	-	M12×30	16	7.5	0.5	13,700

T溝タイプ

材　質 本体：SCM440　Tナット：S45C
熱処理 焼入HRC 30　表面処理 黒染め
付属品 専用Tナット1個、取付ボルト2個

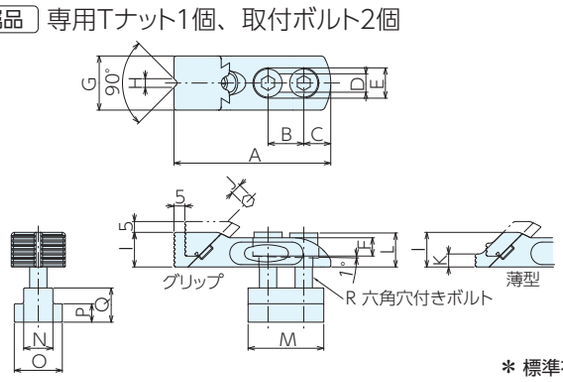

■仕様・価格表

＊ 標準在庫品

オーダーNo.	No.	タイプ	A	B	C	D	E	F	G	H	I	J	K	L
＊134469	TAL08-1-T14	薄型	72.5	16.5	12.5	8.5(M　8用)	14	8.5	25	4	16	4	6	16
＊134746	TAL12-1-T14	薄型	104.5	26	17.5	13　(M12用)	20	11	35	8.5	24	8	8	22
＊134470	TAL12-1-T18	薄型	104.5	26	17.5	13　(M12用)	20	11	35	8.5	24	8	8	22
＊134471	TAH08-1-T14	グリップ	72.5	16.5	12.5	8.5(M　8用)	14	8.5	25	4	16	4	-	16
＊134747	TAH12-1-T14	グリップ	104.5	26	17.5	13　(M12用)	20	11	35	8.5	24	8	-	22
＊134472	TAH12-1-T18	グリップ	104.5	26	17.5	13　(M12用)	20	11	35	8.5	24	8	-	22

No.	M	N	O	P	Q	R	最大操作トルク N·m	最大締付力 KN	質量 kg	価格
TAL08-1-T14	35	13.5	22.2	8.5	15.8	M　8×30	6	4	0.3	13,600
TAL12-1-T14	50	13.5	22.2	8.5	15.8	M12×30	16	7.5	1.65	17,300
TAL12-1-T18	50	17	28.6	11.1	19.1	M12×40	16	7.5	0.7	17,300
TAH08-1-T14	35	13.5	22.2	8.5	15.8	M　8×30	6	4	0.3	13,600
TAH12-1-T14	50	13.5	22.2	8.5	15.8	M12×30	16	7.5	0.75	17,300
TAH12-1-T18	50	17	28.6	11.1	19.1	M12×40	16	7.5	0.8	17,300

スクリュー

■仕様・価格表

＊ 標準在庫品

オーダーNo.	No.	適合機種	価格
＊ 125719	TAL08-SP	08 全種	2,190
＊ 125720	TAL12-SP	12 全種	2,190

T溝タイプ用Tスロットナット

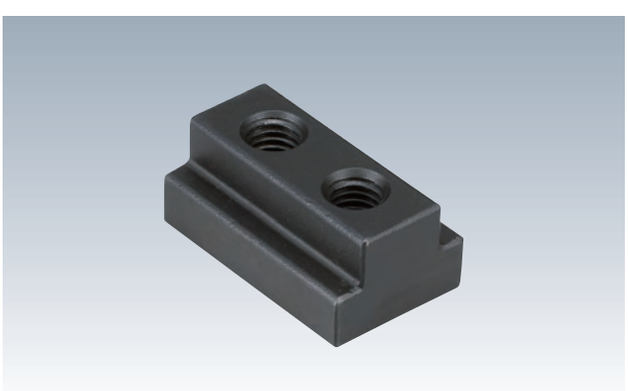

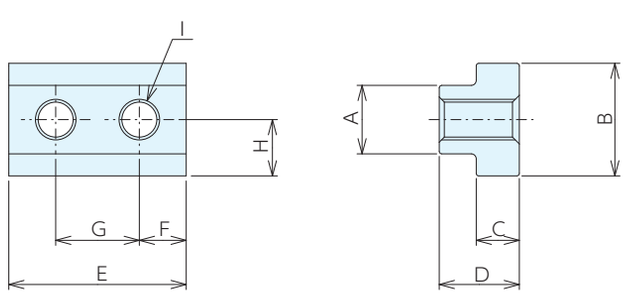

■仕様・価格表

＊ 標準在庫品

オーダーNo.	No.	A	B	C	D	E	F	G	H	I	質量kg	価格
＊ 134748	WTNM1408	13.5	22.2	8.5	15.8	35	9.3	16.5	11.1	M 8X1.25	0.07	2,360
＊ 134749	WTNM1412	13.5	22.2	8.5	15.8	50	12	26	11.1	M12X1.75	0.1	2,620
＊ 134750	WTNM1812	17	28.6	11.1	15.8	50	12	26	14.3	M12X1.75	1.15	2,920

※ボルトは別売となります。

トウアジャストクランプ2　ショート RoHS対応

ERON

材　質 SCM440　熱処理 焼入 HRC30
表面処理 黒染め

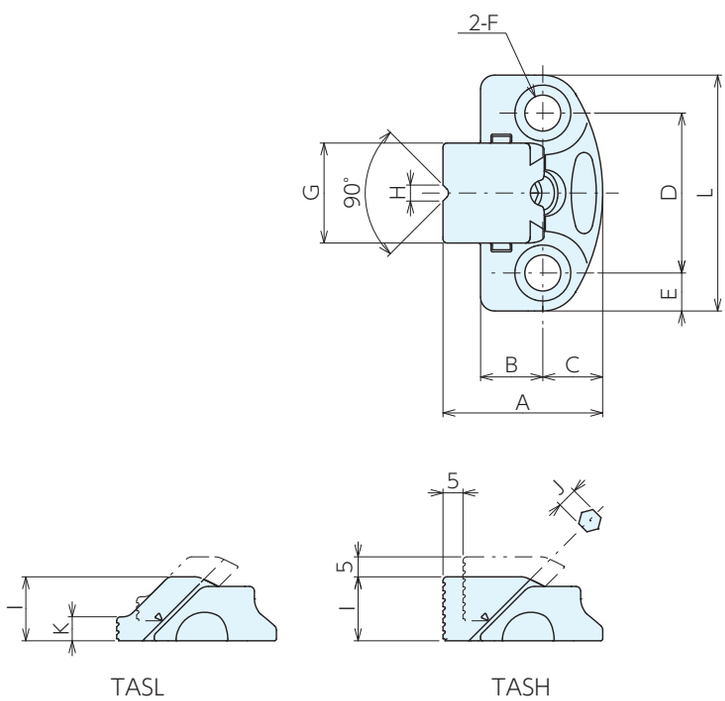

■仕様・価格表

＊ 標準在庫品

オーダーNo.	No.	タイプ	A	B	C	D	E	F	G	H
＊125646	TASL08-1	薄型	40	15.6	15	40	9.5	9(M 8用)	25	4
＊125647	TASL12-1	薄型	55	22.4	20	55	12.5	14(M12用)	35	8.5
＊125648	TASH08-1	グリップ	40	15.6	15	40	9.5	9(M 8用)	25	4
＊125649	TASH12-1	グリップ	55	22.4	20	55	12.5	14(M12用)	35	8.5

No.	I	J	K	L	適合取付ボルト(別売)	最大操作トルク N·m	最大締付力 KN	重量kg	価格
TASL08-1	16	4	6	59	M 8×16	8	5	0.2	11,000
TASL12-1	24	8	8	80	M12×25	20	10	0.4	15,300
TASH08-1	16	4	-	59	M 8×16	8	5	0.2	11,000
TASH12-1	24	8	-	80	M12×25	20	10	0.5	15,300

トウアジャストクランプ

RoHS対応

部品名	材質	熱処理	表面処理
本体	S45C	焼入HRC30	黒染め
可動体	S45C	焼入HRC30	黒染め

付属品　六角棒レンチ（TACのみ）専用座金（TCL、TCHのみ）

●可動体を下方に押し付けながら締め付けるため、加工物の浮上りを防ぎます。

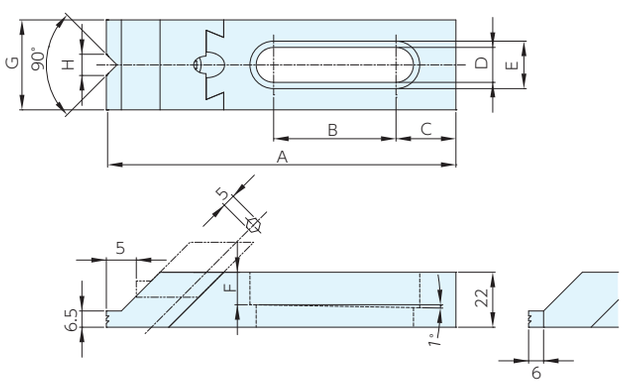

薄型・標準仕様、真鍮口金仕様

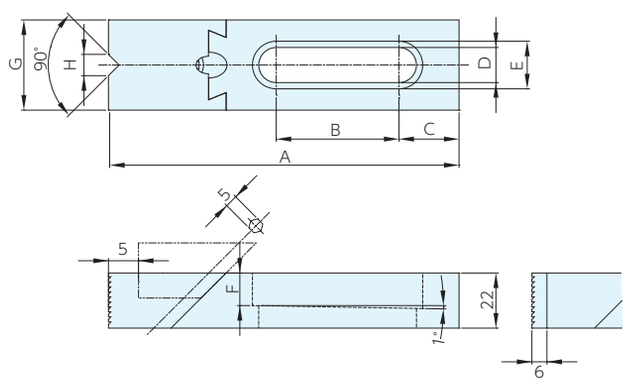

フラット・標準仕様、真鍮口金仕様

■薄型・標準仕様、真鍮口金仕様　サイズ表

No.	A	B	C	D	E	F	G	H
TAC1	106	27	15	15	23	14	38	10
TAC2	140	47	25	15	23	14	38	10
TAC3	189	72	37	15	23	14	38	10
TCL112(S)	105	31	14	14	19	13	36	8.5
TCL212(S)	140	49	24	14	19	13	36	8.5
TCL312(S)	189	74	37	14	19	13	36	8.5
TCL116(S)	105	27	15.5	17	25	13	36	8
TCL216(S)	140	46	25	17	25	13	36	8
TCL316(S)	189	72	38	17	25	13	36	8

■フラット・標準仕様、真鍮口金仕様　サイズ表

No.	A	B	C	D	E	F	G	H
TCH112(S)	105	31	14	14	19	13	36	8.5
TCH212(S)	140	49	24	14	19	13	36	8.5
TCH312(S)	189	74	37	14	19	13	36	8.5
TCH116(S)	105	27	15.5	17	25	13	36	8
TCH216(S)	140	46	25	17	25	13	36	8
TCH316(S)	189	72	38	17	25	13	36	8

トウアジャストクランプ RoHS対応

ERON

■薄型・標準仕様　仕様・価格表

＊ 標準在庫品

オーダーNo.	No.	適合ボルト	クランプ 高さ	クランプ ストローク	全長	推奨操作トルク N·m	推奨締付力 kN	質量kg	価格
＊940947	TCL112	M12	22	5	105	12	7	0.9	32,500
＊940948	TCL212	M12	22	5	140	12	7	1.2	38,200
＊940949	TCL312	M12	22	5	189	12	7	1.5	51,000
＊900371	TAC1	M14	22	5	106	12	7	0.9	44,800
＊900372	TAC2	M14	22	5	140	12	7	1.2	54,000
＊900373	TAC3	M14	22	5	189	12	7	1.5	71,000
＊940950	TCL116	M16	22	5	105	12	7	0.9	38,800
＊940951	TCL216	M16	22	5	140	12	7	1.2	45,700
＊940952	TCL316	M16	22	5	189	12	7	1.5	61,500

■薄型・真鍮口金仕様　仕様・価格表

＊ 標準在庫品

オーダーNo.	No.	適合ボルト	クランプ 高さ	クランプ ストローク	全長	推奨操作トルク N·m	推奨締付力 kN	質量kg	価格
＊940953	TCL112S	M12	22	5	105	12	7	0.9	35,600
＊940954	TCL212S	M12	22	5	140	12	7	1.2	38,200
＊940955	TCL312S	M12	22	5	189	12	7	1.5	44,100
＊940956	TCL116S	M16	22	5	105	12	7	0.9	45,400
＊940957	TCL216S	M16	22	5	140	12	7	1.2	48,100
＊940958	TCL316S	M16	22	5	189	12	7	1.5	52,000

■フラット・標準仕様　仕様・価格表

＊ 標準在庫品

オーダーNo.	No.	適合ボルト	クランプ 高さ	クランプ ストローク	全長	推奨操作トルク N·m	推奨締付力 kN	質量kg	価格
＊940959	TCH112	M12	22	5	105	12	7	1	32,500
＊940960	TCH212	M12	22	5	140	12	7	1.3	38,200
＊940961	TCH312	M12	22	5	189	12	7	1.6	51,000
＊940962	TCH116	M16	22	5	105	12	7	1	38,800
＊940963	TCH216	M16	22	5	140	12	7	1.3	45,700
＊940964	TCH316	M16	22	5	189	12	7	1.6	61,500

■フラット・真鍮口金仕様　仕様・価格表

＊ 標準在庫品

オーダーNo.	No.	適合ボルト	クランプ 高さ	クランプ ストローク	全長	推奨操作トルク N·m	推奨締付力 kN	質量kg	価格
＊940965	TCH112S	M12	22	5	105	12	7	1	35,600
＊940966	TCH212S	M12	22	5	140	12	7	1.3	38,200
＊940967	TCH312S	M12	22	5	189	12	7	1.6	44,100
＊940968	TCH116S	M16	22	5	105	12	7	1	45,400
＊940969	TCH216S	M16	22	5	140	12	7	1.3	48,100
＊940970	TCH316S	M16	22	5	189	12	7	1.6	52,000

スクリュー

■仕様・価格表

＊ 標準在庫品　1本価格

適合機種	オーダーNo.	No.	価格
全サイズ	＊908898	TCL-SP	2,350

クサビクランプ RoHS対応

セット

材　質 S45C　熱処理 焼入HRC32
表面処理 黒染め

●下方向に締め付けて、ワークの浮き上がりを防ぎます。
●貫通穴加工に最適です。

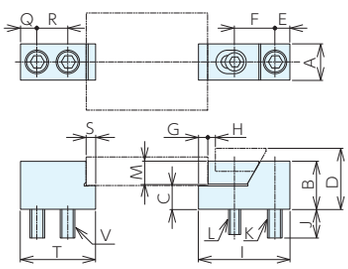

フラットタイプ

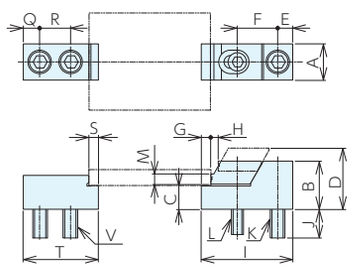

ステップタイプ

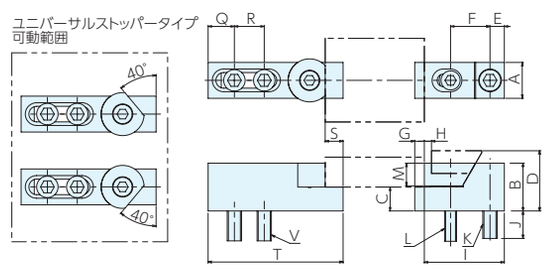

フラット、ユニバーサルストッパータイプ

■フラットタイプ

No.	A	B	C±0.01	D	E	F	G	H	I	J(max)	K(並目)	L(並目)	M	Q	R	S	T	V(並目)
KCH4M	16	16	8	18.6	5.5	13	3.5	1.5	30	9	M 4×0.7 ×20	M 4×0.7 ×20	7.5	6.5	9	3	25	M 4×0.7 ×20
KCH6M	19	22	10	26	7	18	4.5	2.3	40	10	M 6×1.0 ×25	M 6×1.0 ×25	11.5	8	13	5	35	M 6×1.0 ×25
KCH8M	22	28	14	32.9	8.5	23	4.5	2.8	50	16	M 8×1.25×35	M 6×1.0 ×25	13.5	10	20	5.5	47	M 8×1.25×30
KCH12M	30	40	20	50.4	12	33	8	6	75	23	M12×1.75×50	M10×1.5 ×50	19	14	25	8	62	M12×1.75×50
KCH16M	38	50	25	60.4	15	38	10	6	92	27	M16×2 ×60	M12×1.75×60	24	17	30	10	78	M16×2 ×60
KCH12T-14	30	40	20	50.4	12	33	8	6	75	23	M12×1.75×50	M10×1.5 ×55	19	14	25	8	62	M12×1.75×50
KCH12T-16	30	40	20	50.4	12	33	8	6	75	28	M12×1.75×55	M10×1.5 ×60	19	14	25	8	62	M12×1.75×55
KCH12T-18	30	40	20	50.4	12	33	8	6	75	33	M12×1.75×60	M10×1.5 ×60	19	14	25	8	62	M12×1.75×60
KCH16T-18	38	50	25	60.4	15	38	10	6	92	32	M16×2 ×65	M12×1.75×70	24	17	30	10	78	M16×2 ×65
KCH16T-20	38	50	25	60.4	15	38	10	6	92	37	M16×2 ×70	M12×1.75×70	24	17	30	10	78	M16×2 ×70
KCH16T-22	38	50	25	60.4	15	38	10	6	92	42	M16×2 ×75	M12×1.75×75	24	17	30	10	78	M16×2 ×75

■ステップタイプ

No.	A	B	C±0.01	D	E	F	G	H	I	J	K(並目)	L(並目)	M	Q	R	S	T	V(並目)
KCL12M	30	40	20	50.4	12	33	8	6	75	25	M12×1.75×50	M10×1.5 ×50	8	14	25	8	62	M12×1.75×40
KCL16M	38	50	25	60.4	15	38	10	6	92	27	M16×2 ×60	M12×1.75×60	10	17	30	10	78	M16×2 ×45
KCL12T-14	30	40	20	50.4	12	33	8	6	75	25	M12×1.75×50	M10×1.5 ×55	8	14	25	8	62	M12×1.75×40
KCL12T-16	30	40	20	50.4	12	33	8	6	75	30	M12×1.75×55	M10×1.5 ×60	8	14	25	8	62	M12×1.75×45
KCL12T-18	30	40	20	50.4	12	33	8	6	75	33	M12×1.75×60	M10×1.5 ×60	8	14	25	8	62	M12×1.75×45
KCL16T-18	38	50	25	60.4	15	38	10	6	92	32	M16×2 ×65	M12×1.75×70	10	17	30	10	78	M16×2 ×50
KCL16T-20	38	50	25	60.4	15	38	10	6	92	37	M16×2 ×70	M12×1.75×70	10	17	30	10	78	M16×2 ×55
KCL16T-22	38	50	25	60.4	15	38	10	6	92	42	M16×2 ×75	M12×1.75×75	10	17	30	10	78	M16×2 ×60

■フラット、ユニバーサルストッパータイプ

No.	A	B	C±0.01	D	E	F	G	H	I	J	K(並目)	L(並目)	M	Q	R	S	T	V(並目)
KCHU12M	30	40	20	50.4	12	33	8	6	75	25	M12×1.75×50	M10×1.5 ×50	19	13	38	15	113	M12×1.75×45
KCHU16M	38	50	25	60.4	15	38	10	6	92	30	M16×2 ×60	M12×1.75×60	24	16	44	25	140	M16×2 ×55
KCHU12T-14	30	40	20	50.4	12	33	8	6	75	23	M12×1.75×50	M10×1.5 ×55	19	13	38	15	113	M12×1.75×40
KCHU12T-16	30	40	20	50.4	12	33	8	6	75	28	M12×1.75×55	M10×1.5 ×60	19	13	38	15	113	M12×1.75×45
KCHU12T-18	30	40	20	50.4	12	33	8	6	75	33	M12×1.75×60	M10×1.5 ×60	19	13	38	15	113	M12×1.75×45
KCHU16T-18	38	50	25	60.4	15	38	10	6	92	32	M16×2 ×65	M12×1.75×70	24	16	44	25	140	M16×2 ×50
KCHU16T-20	38	50	25	60.4	15	38	10	6	92	37	M16×2 ×70	M12×1.75×70	24	16	44	25	140	M16×2 ×55
KCHU16T-22	38	50	25	60.4	15	38	10	6	92	42	M16×2 ×75	M12×1.75×75	24	16	44	25	140	M16×2 ×60

クサビクランプ

RoHS対応

ERON

■T溝・フラットタイプ　仕様・価格表

＊ 標準在庫品

オーダーNo.	No.	適合T溝巾	クランプ高さ(最大)	クランプストローク	最大操作トルクN·m	最大締付力kN	質量kg	価格
＊946721	KCH12T-14	14	50.4	6	9	4	1.2	33,200
＊946722	KCH12T-16	16	50.4	6	9	4	1.3	33,200
＊946723	KCH12T-18	18	50.4	6	9	4	1.3	34,800
＊946724	KCH16T-18	18	60.4	6	24	4.5	1.6	38,200
＊946725	KCH16T-20	20	60.4	6	24	4.5	2.4	38,900
＊946726	KCH16T-22	22	60.4	6	24	4.5	2.5	39,300

■T溝・ステップタイプ　仕様・価格表

＊ 標準在庫品

オーダーNo.	No.	適合T溝巾	クランプ高さ(最大)	クランプストローク	最大操作トルクN·m	最大締付力kN	質量kg	価格
＊946727	KCL12T-14	14	50.4	6	9	4	1.1	35,000
＊946728	KCL12T-16	16	50.4	6	9	4	1.1	35,000
＊946729	KCL12T-18	18	50.4	6	9	4	1.2	37,000
＊946730	KCL16T-18	18	60.4	6	24	4.5	2.1	40,800
＊946731	KCL16T-20	20	60.4	6	24	4.5	2.1	41,500
＊946732	KCL16T-22	22	60.4	6	24	4.5	2.3	42,000

■T溝・フラット、ユニバーサルストッパータイプ　仕様・価格表

＊ 標準在庫品

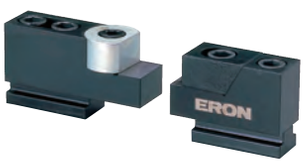

オーダーNo.	No.	適合T溝巾	クランプ高さ(最大)	クランプストローク	最大操作トルクN·m	最大締付力kN	質量kg	価格
＊946733	KCHU12T-14	14	50.4	6	9	4	1.5	48,600
＊946734	KCHU12T-16	16	50.4	6	9	4	1.5	48,600
＊946735	KCHU12T-18	18	50.4	6	9	4	1.6	51,000
＊946736	KCHU16T-18	18	60.4	6	24	4.5	2.7	54,500
＊946737	KCHU16T-20	20	60.4	6	24	4.5	2.8	55,500
＊946738	KCHU16T-22	22	60.4	6	24	4.5	3	56,000

■タップ穴・フラットタイプ　仕様・価格表

＊ 標準在庫品

オーダーNo.	No.	ねじ呼び(並目)	クランプ高さ(最大)	クランプストローク	最大操作トルクN·m	最大締付力kN	質量kg	価格
＊950536	KCH4M	M 4×0.7	18.6	1.5	1.2	1.2	0.1	21,000
＊950537	KCH6M	M 6×1	26	2.3	9	4	0.2	21,000
＊950538	KCH8M	M 6×1 M 8×1.25	32.9	2.8	10	6	0.4	24,200
＊946775	KCH12M	M10×1.5 M12×1.75	50.4	6	20	10	1	29,200
＊946776	KCH16M	M12×1.75 M16×2	60.4	6	64	12	1.9	33,800

■タップ穴・ステップタイプ　仕様・価格表

＊ 標準在庫品

オーダーNo.	No.	ねじ呼び(並目)	クランプ高さ(最大)	クランプストローク	最大操作トルクN·m	最大締付力kN	質量kg	価格
＊946777	KCL12M	M10×1.5 M12×1.75	50.4	6	20	10	0.9	31,400
＊946778	KCL16M	M12×1.75 M16×2	60.4	6	64	12	1.7	36,300

■タップ穴・フラット、ユニバーサルストッパータイプ　仕様・価格表

＊ 標準在庫品

オーダーNo.	No.	ねじ呼び(並目)	クランプ高さ(最大)	クランプストローク	最大操作トルクN·m	最大締付力kN	質量kg	価格
＊946779	KCHU12M	M10×1.5 M12×1.75	50.4	6	20	10	1.3	44,800
＊946780	KCHU16M	M12×1.75 M16×2	60.4	6	64	12	2.3	49,800

■使用例

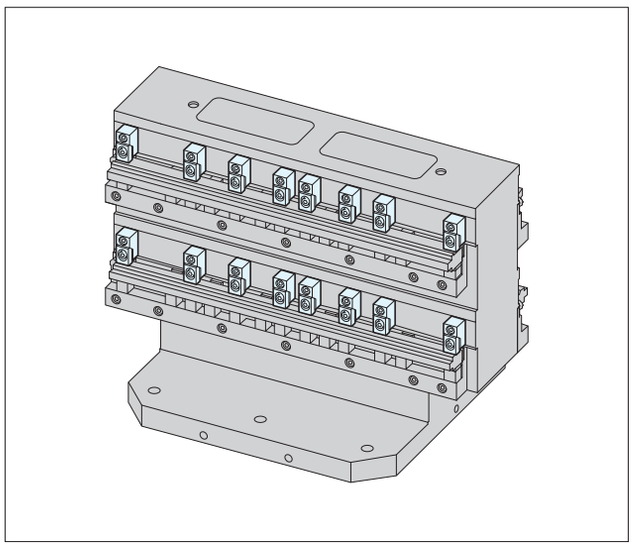

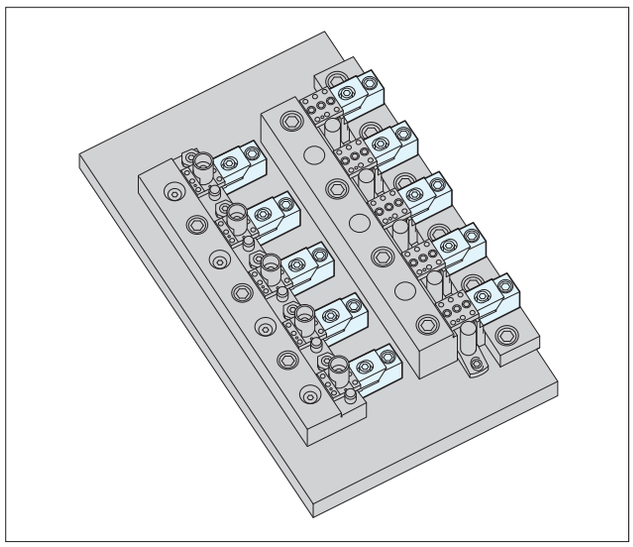

■部品構成

T溝・フラットタイプ

No.	クランプ部	ストッパー部
KCH12T-14	KCH12TC-14	KCH12TS-14
KCH12T-16	KCH12TC-16	KCH12TS-16
KCH12T-18	KCH12TC-18	KCH12TS-18
KCH16T-18	KCH16TC-18	KCH16TS-18
KCH16T-20	KCH16TC-20	KCH16TS-20
KCH16T-22	KCH16TC-22	KCH16TS-22

T溝・ステップタイプ

No.	クランプ部	ストッパー部
KCL12T-14	KCL12TC-14	KCL12TS-14
KCL12T-16	KCL12TC-16	KCL12TS-16
KCL12T-18	KCL12TC-18	KCL12TS-18
KCL16T-18	KCL16TC-18	KCL16TS-18
KCL16T-20	KCL16TC-20	KCL16TS-20
KCL16T-22	KCL16TC-22	KCL16TS-22

T溝・フラット、ユニバーサルストッパータイプ

No.	クランプ部	ストッパー部
KCHU12T-14	KCH12TC-14	KCHU12TS-14
KCHU12T-16	KCH12TC-16	KCHU12TS-16
KCHU12T-18	KCH12TC-18	KCHU12TS-18
KCHU16T-18	KCH16TC-18	KCHU16TS-18
KCHU16T-20	KCH16TC-20	KCHU16TS-20
KCHU16T-22	KCH16TC-22	KCHU16TS-22

タップ穴・フラットタイプ

No.	クランプ部	ストッパー部
KCH4M	KCH4MC	KCH4MS
KCH6M	KCH6MC	KCH6MS
KCH8M	KCH8MC	KCH8MS
KCH12M	KCH12MC	KCH12MS
KCH16M	KCH16MC	KCH16MS

タップ穴・ステップタイプ

No.	クランプ部	ストッパー部
KCL12M	KCL12MC	KCL12MS
KCL16M	KCL16MC	KCL16MS

タップ穴・フラット、ユニバーサルストッパータイプ

No.	クランプ部	ストッパー部
KCHU12M	KCH12MC	KCHU12MS
KCHU16M	KCH16MC	KCHU16MS

クサビクランプ

RoHS対応

ERON

クランプ部

材　質 S45C　熱処理 焼入HRC32
表面処理 黒染め

■T溝・フラットタイプ　仕様・価格表

＊ 標準在庫品

オーダーNo.	No.	適合T溝巾	クランプ高さ(最大)	クランプストローク	最大操作トルクN·m	最大締付力kN	質量kg	価格
＊946739	KCH12TC-14	14	50.4	6	9	4	0.5	20,700
＊946740	KCH12TC-16	16	50.4	6	9	4	0.5	20,700
＊946741	KCH12TC-18	18	50.4	6	9	4	0.6	21,800
＊946742	KCH16TC-18	18	60.4	6	24	4.5	1	23,300
＊946743	KCH16TC-20	20	60.4	6	24	4.5	1	23,500
＊946744	KCH16TC-22	22	60.4	6	24	4.5	1.1	23,900

■T溝・ステップタイプ　仕様・価格表

＊ 標準在庫品

オーダーNo.	No.	適合T溝巾	クランプ高さ(最大)	クランプストローク	最大操作トルクN·m	最大締付力kN	質量kg	価格
＊946745	KCL12TC-14	14	50.4	6	9	4	0.7	23,900
＊946746	KCL12TC-16	16	50.4	6	9	4	0.7	23,900
＊946747	KCL12TC-18	18	50.4	6	9	4	0.7	24,700
＊946748	KCL16TC-18	18	60.4	6	24	4.5	1.3	26,500
＊946749	KCL16TC-20	20	60.4	6	24	4.5	1.3	26,900
＊946750	KCL16TC-22	22	60.4	6	24	4.5	1.4	27,300

■T溝・突き出しタイプ　仕様・価格表

＊ 標準在庫品

オーダーNo.	No.	適合T溝巾	クランプ高さ(最大)	クランプストローク	最大操作トルクN·m	最大締付力kN	質量kg	価格
＊946751	KCHU12TC-14	14	50.4	6	9	4	0.6	20,400
＊946752	KCHU12TC-16	16	50.4	6	9	4	0.7	20,400
＊946753	KCHU12TC-18	18	50.4	6	9	4	0.7	21,500
＊946754	KCHU16TC-18	18	60.4	6	24	4.5	1.2	22,300
＊946755	KCHU16TC-20	20	60.4	6	24	4.5	1.2	22,700
＊946756	KCHU16TC-22	22	60.4	6	24	4.5	1.3	23,300

■タップ穴・フラットタイプ　仕様・価格表

＊ 標準在庫品

オーダーNo.	No.	ねじ呼び(並目)	クランプ高さ(最大)	クランプストローク	最大操作トルクN·m	最大締付力kN	質量kg	価格
＊950543	KCH4MC	M 4×0.7	18.6	1.5	1.2	1.2	0.04	13,800
＊950544	KCH6MC	M 6×1	26	2.3	9	4	0.1	14,500
＊950545	KCH8MC	M 6×1 M 8×1.25	32.9	2.8	10	6	0.2	16,300
＊946781	KCH12MC	M10×1.5 M12×1.75	50.4	6	20	10	0.6	18,600
＊946782	KCH16MC	M12×1.75 M16×2	60.4	6	64	12	1.1	20,700

■タップ穴・ステップタイプ　仕様・価格表

＊ 標準在庫品

オーダーNo.	No.	ねじ呼び(並目)	クランプ高さ(最大)	クランプストローク	最大操作トルクN·m	最大締付力kN	質量kg	価格
＊946783	KCL12MC	M10×1.5 M12×1.75	50.4	6	20	10	0.6	21,800
＊946784	KCL16MC	M12×1.75 M16×2	60.4	6	64	12	1.1	24,300

■タップ穴・突き出しタイプ　仕様・価格表

＊ 標準在庫品

オーダーNo.	No.	ねじ呼び(並目)	クランプ高さ(最大)	クランプストローク	最大操作トルクN·m	最大締付力kN	質量kg	価格
＊950546	KCHU4MC	M 4×0.7	18.6	1.5	1.2	1.2	0.03	9,300
＊950547	KCHU6MC	M 6×1	26	2.3	9	4	0.1	9,700
＊950548	KCHU8MC	M 6×1 M 8×1.25	32.9	2.8	10	6	0.2	10,800
＊946785	KCHU12MC	M10×1.5 M12×1.75	50.4	6	20	10	0.5	13,800
＊946786	KCHU16MC	M12×1.75 M16×2	60.4	6	64	12	1	15,200

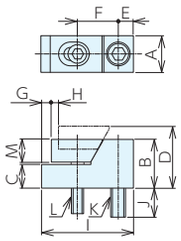

フラットタイプ

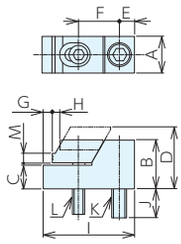

ステップタイプ

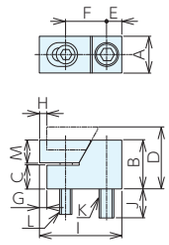

突き出しタイプ

■フラットタイプ　サイズ表

No.	A	B	C±0.01	D	E	F	G	H	I	J	K(並目)	L(並目)	M
KCH4MC	16	16	8	18.6	5.5	13	3.5	1.5	30	9	M 4×0.7 ×20	M 4×0.7 ×20	7.5
KCH6MC	19	22	10	26	7	18	4.5	2.3	40	10	M 6×1.0 ×25	M 6×1.0 ×25	11.5
KCH8MC	22	28	14	32.9	8.5	23	4.5	2.8	50	16	M 8×1.25×35	M 6×1.0 ×25	13.5
KCH12MC	30	40	20	50.4	12	33	8	6	75	23	M12×1.75×50	M10×1.5 ×50	19
KCH16MC	38	50	25	60.4	15	38	10	6	92	27	M16×2 ×60	M12×1.75×60	24
KCH12TC-14	30	40	20	50.4	12	33	8	6	75	23	M12×1.75×50	M10×1.5 ×55	19
KCH12TC-16	30	40	20	50.4	12	33	8	6	75	28	M12×1.75×55	M10×1.5 ×60	19
KCH12TC-18	30	40	20	50.4	12	33	8	6	75	33	M12×1.75×60	M10×1.5 ×60	19
KCH16TC-18	38	50	25	60.4	15	38	10	6	92	32	M16×2 ×65	M12×1.75×70	24
KCH16TC-20	38	50	25	60.4	15	38	10	6	92	37	M16×2 ×70	M12×1.75×70	24
KCH16TC-22	38	50	25	60.4	15	38	10	6	92	42	M16×2 ×75	M12×1.75×75	24

■ステップタイプ　サイズ表

No.	A	B	C±0.01	D	E	F	G	H	I	J	K(並目)	L(並目)	M
KCL12MC	38	50	25	60.4	15	38	10	6	92	37	M16×2 ×70	M12×1.75×70	10
KCL16MC	38	50	25	60.4	15	38	10	6	92	42	M16×2 ×75	M12×1.75×75	10
KCL12TC-14	30	40	20	50.4	12	33	8	6	75	23	M12×1.75×50	M10×1.5 ×50	8
KCL12TC-16	38	50	25	60.4	15	38	10	6	92	27	M16×2 ×60	M12×1.75×60	10
KCL12TC-18	30	40	20	50.4	12	33	8	6	75	23	M12×1.75×50	M10×1.5 ×55	8
KCL16TC-18	30	40	20	50.4	12	33	8	6	75	28	M12×1.75×55	M10×1.5 ×60	8
KCL16TC-20	30	40	20	50.4	12	33	8	6	75	33	M12×1.75×60	M10×1.5 ×60	8
KCL16TC-22	38	50	25	60.4	15	38	10	6	92	32	M16×2 ×65	M12×1.75×70	10

■突き出しタイプ　サイズ表

No.	A	B	C±0.01	D	E	F	G	H	I	J	K(並目)	L(並目)	M
KCHU4MC	16	16	8.5	18.6	4.5	13	3.5	1.5	25.5	9	M 4×0.7 ×20	M 4×0.7 ×20	7.5
KCHU6MC	19	22	10.5	26	7	18	3.5	2.3	35.5	10	M 6×1.0 ×25	M 6×1.0 ×25	11.5
KCHU8MC	22	28	14.5	32.9	8.5	23	5.5	2.8	45.5	16	M 8×1.25×35	M 6×1.0 ×25	13.5
KCHU12MC	30	40	21	50.4	12	33	6	6	67.5	23	M12×1.75×50	M10×1.5 ×50	19
KCHU16MC	38	50	26	60.4	15	38	7	6	82	27	M16×2 ×60	M12×1.75×60	24
KCHU12TC-14	30	40	21	50.4	12	33	6	6	67.5	23	M12×1.75×50	M10×1.5 ×55	19
KCHU12TC-16	30	40	21	50.4	12	33	6	6	67.5	28	M12×1.75×55	M10×1.5 ×60	19
KCHU12TC-18	30	40	21	50.4	12	33	6	6	67.5	33	M12×1.75×60	M10×1.5 ×60	19
KCHU16TC-18	38	50	26	60.4	15	38	7	6	82	32	M16×2 ×65	M12×1.75×70	24
KCHU16TC-20	38	50	26	60.4	15	38	7	6	82	37	M16×2 ×70	M12×1.75×70	24
KCHU16TC-22	38	50	26	60.4	15	38	7	6	82	42	M16×2 ×75	M12×1.75×75	24

■部品構成

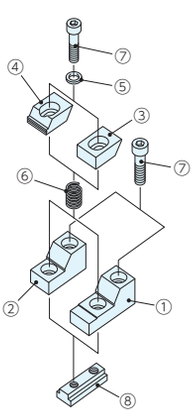

	部品構成
①	本体(KCL,KCH用)
②	本体(KCHU用)
③	口金(フラット)
④	口金(ステップ)
⑤	平座金(小型丸)
⑥	スプリング
⑦	ソケットスクリュー
⑧	専用Tスロットナット(T溝タイプのみ)

クサビクランプ RoHS対応

ストッパー部

材　質 S45C　熱処理 焼入HRC32
表面処理 黒染め

■T溝・フラットタイプ 仕様・価格表

＊ 標準在庫品

オーダーNo.	No.	適合T溝巾	質量kg	価格
＊946757	KCH12TS-14	14	0.5	13,800
＊946758	KCH12TS-16	16	0.5	13,800
＊946759	KCH12TS-18	18	0.6	14,900
＊946760	KCH16TS-18	18	1	16,500
＊946761	KCH16TS-20	20	1	17,000
＊946762	KCH16TS-22	22	1.1	17,300

■T溝・ステップタイプ 仕様・価格表

＊ 標準在庫品

オーダーNo.	No.	適合T溝巾	質量kg	価格
＊946763	KCL12TS-14	14	0.4	12,800
＊946764	KCL12TS-16	16	0.4	12,800
＊946765	KCL12TS-18	18	0.5	13,700
＊946766	KCL16TS-18	18	0.8	16,000
＊946767	KCL16TS-20	20	0.8	16,300
＊946768	KCL16TS-22	22	0.9	16,500

■T溝・ユニバーサルタイプ 仕様・価格表

＊ 標準在庫品

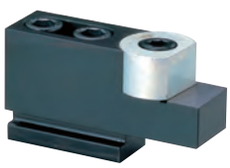

オーダーNo.	No.	適合T溝巾	質量kg	価格
＊946769	KCHU12TS-14	14	0.8	29,900
＊946770	KCHU12TS-16	16	0.8	29,900
＊946771	KCHU12TS-18	18	0.9	30,800
＊946772	KCHU16TS-18	18	1.4	33,300
＊946773	KCHU16TS-20	20	1.4	33,900
＊946774	KCHU16TS-22	22	1.5	34,000

■タップ穴・フラットタイプ 仕様・価格表

＊ 標準在庫品

オーダーNo.	No.	ねじ呼び(並目)	質量kg	価格
＊950549	KCH4MS	M 4×0.7	0.03	8,800
＊950550	KCH6MS	M 6×1	0.1	9,150
＊950551	KCH8MS	M 6×1 M 8×1.25	0.2	10,200
＊946787	KCH12MS	M10×1.5 M12×1.75	0.4	11,900
＊946788	KCH16MS	M12×1.75 M16×2	0.8	14,200

■タップ穴・ステップタイプ 仕様・価格表

＊ 標準在庫品

オーダーNo.	No.	ねじ呼び(並目)	質量kg	価格
＊946789	KCL12MS	M10×1.5 M12×1.75	0.3	10,900
＊946790	KCL16MS	M12×1.75 M16×2	0.6	13,700

■タップ穴・ユニバーサルタイプ 仕様・価格表

＊ 標準在庫品

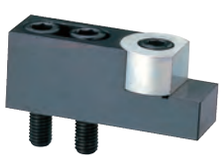

オーダーNo.	No.	ねじ呼び(並目)	質量kg	価格
＊946791	KCHU12MS	M10×1.5 M12×1.75	0.7	28,100
＊946792	KCHU16MS	M12×1.75 M16×2	1.2	31,100

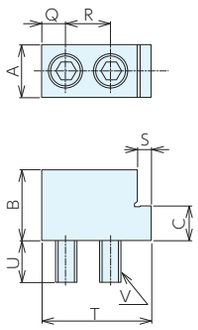

フラットタイプ

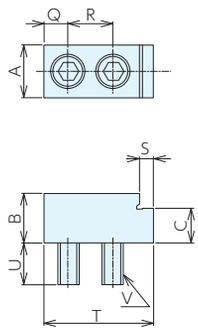

ステップタイプ

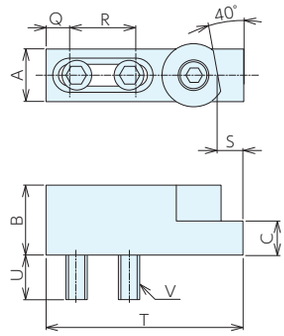

ユニバーサルタイプ

■フラットタイプ　サイズ表

No.	A	B	C±0.01	Q	R	S	T	U	V(並目)
KCH4MS	16	16	8	6.5	9	3	25	9	M 4×0.7 ×20
KCH6MS	19	22	10	8	13	5	35	10	M 6×1 ×25
KCH8MS	22	28	14	10	20	5.5	47	11	M 8×1.25×30
KCH12MS	30	40	20	14	25	8	62	23	M12×1.75×50
KCH16MS	38	50	25	17	30	10	78	27	M16×2 ×60
KCH12TS-14	30	40	20	14	25	8	62	23	M12×1.75×50
KCH12TS-16	30	40	20	14	25	8	62	28	M12×1.75×55
KCH12TS-18	30	40	20	14	25	8	62	33	M12×1.75×60
KCH16TS-18	38	50	25	17	30	10	78	32	M16×2 ×65
KCH16TS-20	38	50	25	17	30	10	78	37	M16×2 ×70
KCH16TS-22	38	50	25	17	30	10	78	42	M16×2 ×75

■ステップタイプ　サイズ表

No.	A	B	C±0.01	Q	R	S	T	U	V(並目)
KCL12MS	30	28	20	14	25	8	62	25	M12×1.75×40
KCL16MS	38	35	25	17	30	10	78	27	M16×2 ×45
KCL12TS-14	30	28	20	14	25	8	62	25	M12×1.75×40
KCL12TS-16	30	28	20	14	25	8	62	30	M12×1.75×45
KCL12TS-18	30	28	20	14	25	8	62	30	M12×1.75×45
KCL16TS-18	38	35	25	17	30	10	78	32	M16×2 ×50
KCL16TS-20	38	35	25	17	30	10	78	37	M16×2 ×55
KCL16TS-22	38	35	25	17	30	10	78	42	M16×2 ×60

■ユニバーサルタイプ　サイズ表

No.	A	B	C±0.01	Q	R	S	T	U	V(並目)
KCHU12MS	30	40	20	13	38	15	113	25	M12×1.75×45
KCHU16MS	38	50	25	16	44	25	140	30	M16×2 ×55
KCHU12TS-14	30	40	20	13	38	15	113	20	M12×1.75×40
KCHU12TS-16	30	40	20	13	38	15	113	25	M12×1.75×45
KCHU12TS-18	30	40	20	13	38	15	113	25	M12×1.75×45
KCHU16TS-18	38	50	25	16	44	25	140	25	M16×2 ×50
KCHU16TS-20	38	50	25	16	44	25	140	30	M16×2 ×55
KCHU16TS-22	38	50	25	16	44	25	140	35	M16×2 ×60

■部品構成

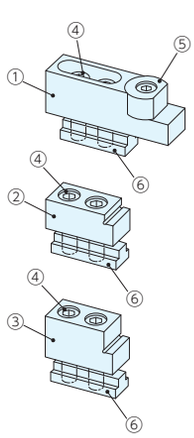

	部品構成
①	ストッパー本体(KCHU)
②	ストッパー本体(KCL)
③	ストッパー本体(KCH)
④	ソケットスクリュー
⑤	ユニバーサル口金
⑥	専用Tスロットナット(T溝タイプのみ)

ホールドクランプ RoHS対応

セット

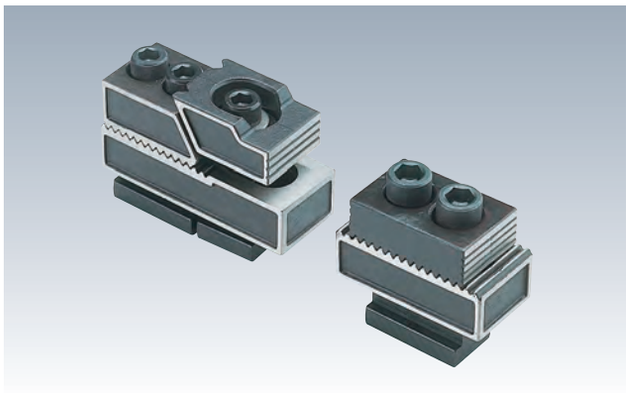

材　質 S50C　熱処理 焼入 HRC50
表面処理 本体：塗装　ボルト・T ナット：黒染め

- 六角棒レンチ付
- スライド式機構で完全締付
- ワンポイント着脱で時間短縮
- ワーク上部全面加工と貫通加工
- 完全熱処理加工で使用は半永久的
- ワークの浮上り防止機構方式

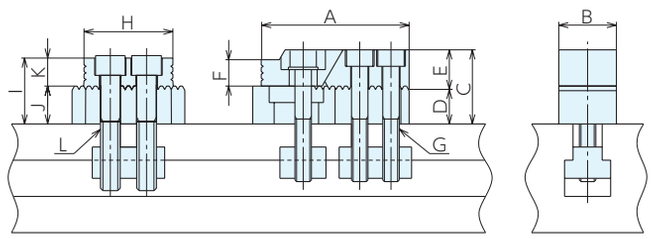

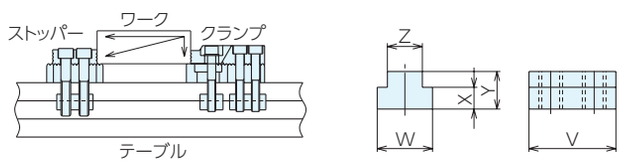

■仕様・価格表

＊ 標準在庫品

オーダーNo.	No.	適合T溝巾	A	B	C	D	E	F	G(並目)	H	I	J±0.005	K	L(並目)
＊915659	HL3514T	14	90	35	45	23	22	16	M10×1.5	54	40	23	17	M12×1.75
＊915660	HL3516T	16	90	35	45	23	22	16	M10×1.5	54	40	23	17	M12×1.75
＊915661	HL3518T	18	90	35	45	23	22	16	M10×1.5	54	40	23	17	M12×1.75

No.	Tスロットナット						最大操作トルクN·m	最大締付力 kN	質量kg	価格
		V	W	X	Y	Z				
HL3514T	クランプ部	44	22	8.5	16	13.5	20	5	1.7	33,900
	ストッパー部	44	22	8.5	16	13.5				
HL3516T	クランプ部	44	25	8.5	16	15.5	20	5	1.8	36,500
	ストッパー部	44	25	8.5	16	15				
HL3518T	クランプ部	44	28	11	19	17.5	20	5	1.9	37,300
	ストッパー部	44	28	11	19	17.5				

■使用例

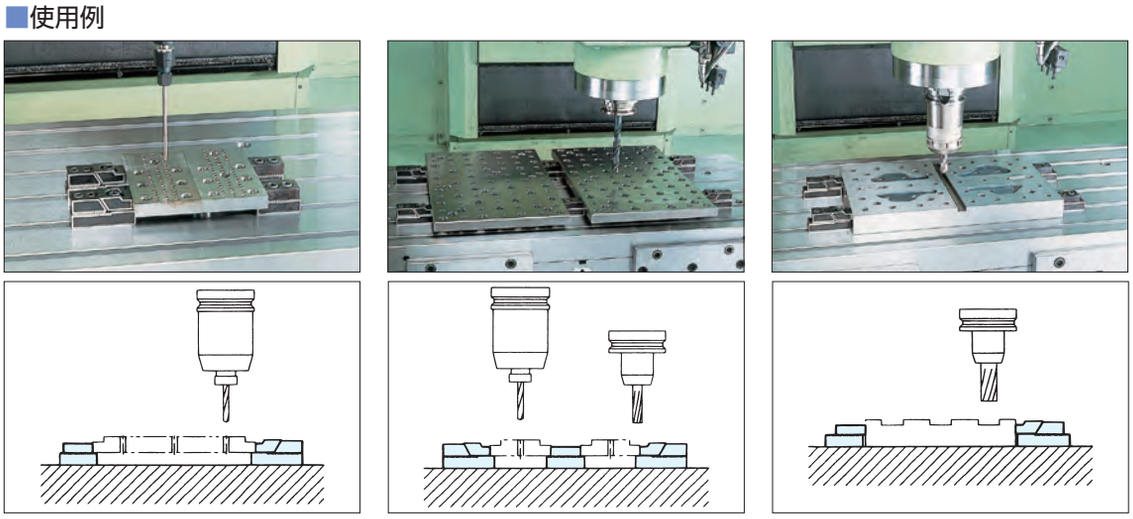

貫通用取付け　ワークの2個取付け　テーブル直置き

クランプ部・ストッパー部

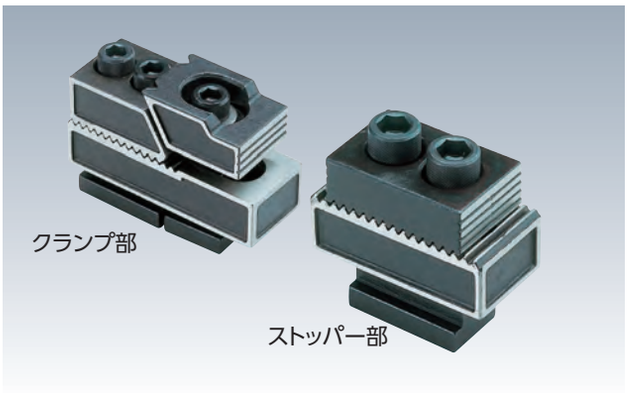

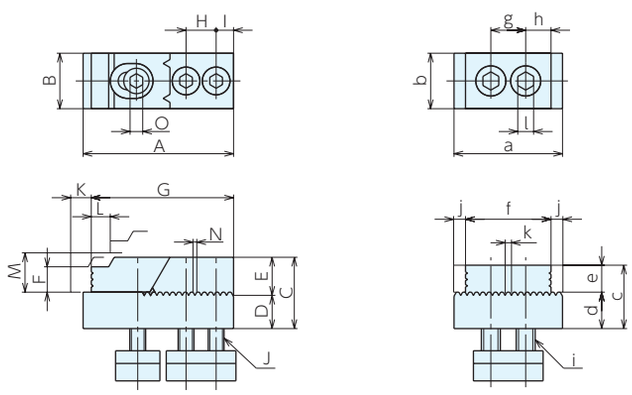

クランプ部　　ストッパー部

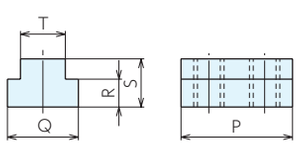

Tナット

■クランプ部　仕様・価格表

＊ 標準在庫品

オーダーNo.	No.	適合T溝巾	A	B	C	D±0.005	E	F	G	H	I	J(並目)
＊915662	HL3514C	14	96	35	45	23	22	16	90	19	10.5	M10×1.5
＊915663	HL3516C	16	96	35	45	23	22	16	90	19	10.5	M10×1.5
＊915664	HL3518C	18	96	35	45	23	22	16	90	19	10.5	M10×1.5

No.	K	L	M	N	O	Tスロットナット					最大操作トルクN·m	最大締付力kN	質量kg	価格
						P	Q	R	S	T				
HL3514C	8	3	27	4	8	44	22	8.5	16	13.5	20	5	0.7	**29,800**
HL3516C	8	3	27	4	8	44	25	8.5	16	15.5	20	5	0.7	**30,100**
HL3518C	8	3	27	4	8	44	28	11	19	17.5	20	5	0.7	**30,200**

■ストッパー部　仕様・価格表

＊ 標準在庫品

オーダーNo.	No.	適合T溝巾	a	b	c	d±0.005	e	f	g	h
＊915665	HL3514S	14	69	35	40	23	17	54	22	16
＊915666	HL3516S	16	69	35	40	23	17	54	22	16
＊915667	HL3518S	18	69	35	40	23	17	54	22	16

No.	i (並目)	j	k	l	Tスロットナット					質量kg	価格
					P	Q	R	S	T		
HL3514S	M12×1.75	7.5	4	10	44	22	8.5	16	13.5	1.1	**19,500**
HL3516S	M12×1.75	7.5	4	10	44	25	8.5	16	15	1.1	**20,000**
HL3518S	M12×1.75	7.5	4	10	44	28	11	19	17.5	1.1	**20,300**

マイクロダウンサイドクランプ RoHS対応

丸型

表面処理 黒染め　熱処理 本体焼入れ HV650以上
付属品 取付け用ボルト位置決めピン

- 省スペースで小物ワークのクランプができます。(多数個取り治具に活用できます。)
- ワークに合わせてアタッチメントを選択できます。

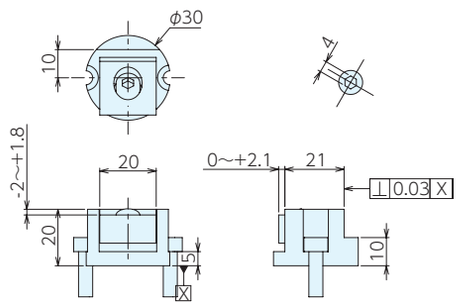

■仕様・価格表

＊ 標準在庫品

オーダーNo.	No.	アタッチメントタイプ	最大操作トルク N·m	最大締付力 KN	質量kg	価格
＊132020	MR1F30N23-B07	フラット(焼入有)	10	10.2	0.115	27,800
＊132021	MR1F30N23-B08	グリップ	10	10.2	0.115	29,200
150149	MR1F30N23-B09	フラット(焼入無)	10	10.2	0.12	27,500

■使用例

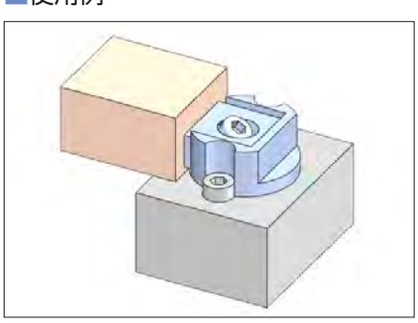

■アタッチメントタイプについて

型式	B07	B08	B09
タイプ	フラット(焼入有)	グリップ	フラット(焼入無)
用途	主に仕上げ加工用に	黒皮ワークや粗加工用に	アタッチメントを追加工して異形ワーク対応を行いたい場合

■取付加工図

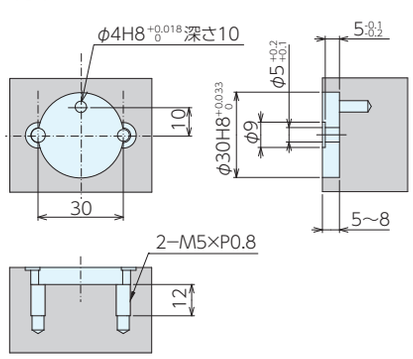

■部品構成

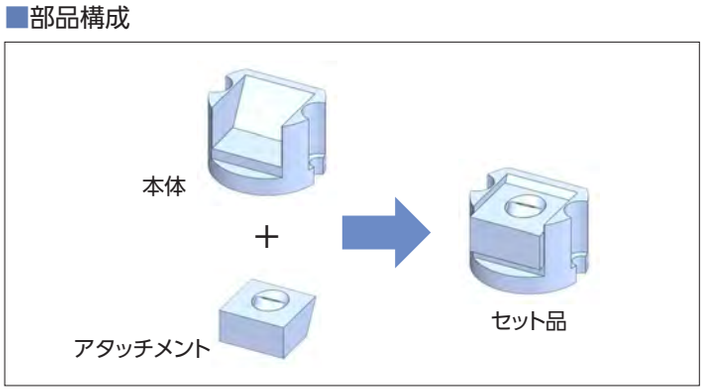

■丸型本体　仕様・価格表

＊ 標準在庫品

オーダーNo.	No.	アタッチメントタイプ	質量kg	価格
＊132022	MR1F30N23-07	フラット	0.095	24,200

■丸型アタッチメント　仕様・価格表

＊ 標準在庫品

オーダーNo.	No.	アタッチメントタイプ	質量kg	価格
＊132023	B07	フラット(焼入有)	0.02	5,250
＊132024	B08	グリップ	0.02	6,800
150150	B09	フラット(焼入無)	0.025	4,360

1サイド

表面処理 黒染め　熱処理 本体焼入れHV650以上
付属品 取付け用ボルト

- 省スペースで小物ワークのクランプができます。(多数個取り治具に最適です。)
- ワークに合わせてアタッチメントを選択できます。

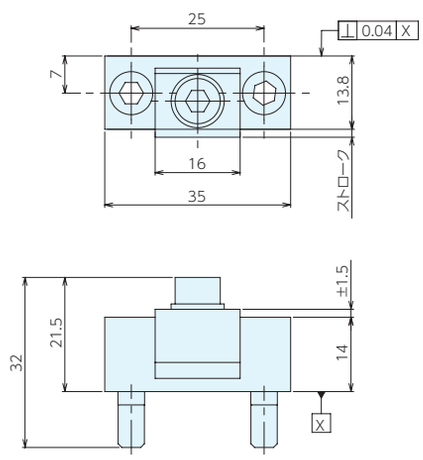

■仕様・価格表

＊ 標準在庫品

オーダーNo.	No.	アタッチメントタイプ	ストローク	最大操作トルク N·m	最大締付力 KN	質量kg	価格
＊132025	MS1F35N14-B01	フラット (焼入有)	0 ～ 1.5	10	10.2	0.06	11,700
＊132026	MS1F35N14-B02	グリップ	0 ～ 1.5	10	10.2	0.06	13,200
150133	MS1F35N14-B03	フラット (焼入無)	3 ～ 4.5	10	10.2	0.064	11,300
150134	MS1F35N14-B04	真鍮	0 ～ 1.5	10	10.2	0.062	11,300

■使用例

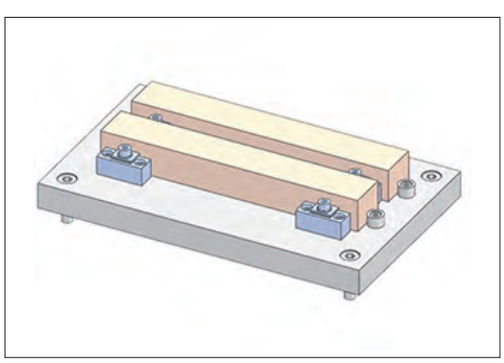

■アタッチメントタイプについて

型式	B01	B02	B03	B04
タイプ	フラット(焼入有)	グリップ	フラット(焼入無)	真鍮
用途	主に仕上げ加工用に	黒皮ワークや粗加工用に	アタッチメントを追加工して異形ワーク対応を行いたい場合	クランプ跡を残したくないワーク向け
		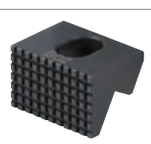		

⚠ 注意事項

4KN 以上のクランプ力でご使用される場合は、ベース側に溝を設け、背面を当ててご使用をお願いします。(溝深さ 1 ㎜以上)

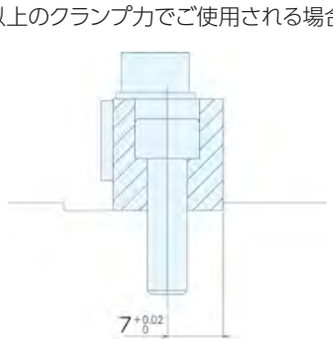

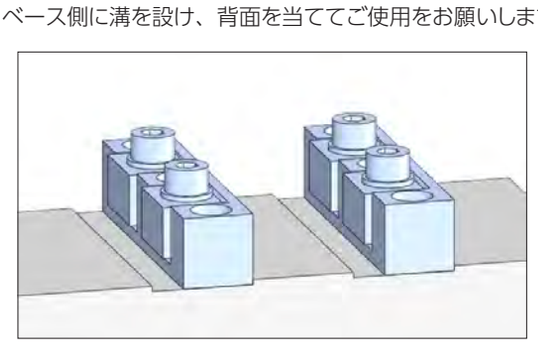

マイクロダウンサイドクランプ

RoHS対応

■取付加工寸法図

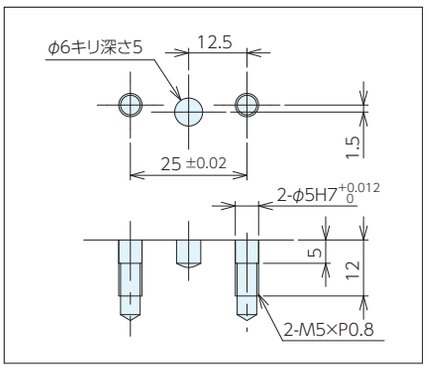

■部品構成

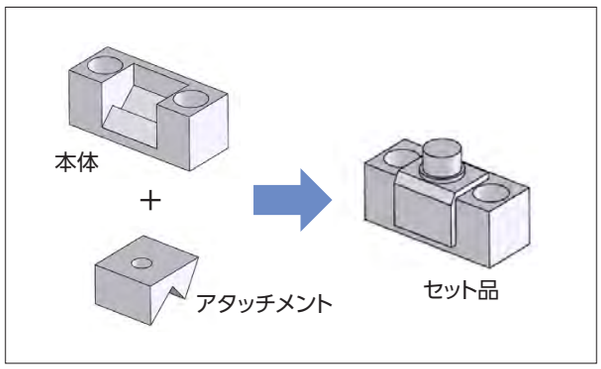

1サイド 本体

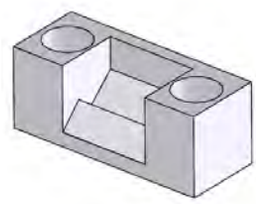

■仕様・価格表

＊ 標準在庫品

オーダーNo.	No.	アタッチメントタイプ	質量kg	価格
＊ 132027	MS1F35N14-01	フラット	0.05	8,400

1サイド アタッチメント

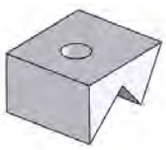

■仕様・価格表

＊ 標準在庫品

オーダーNo.	No.	アタッチメントタイプ	質量kg	価格
＊ 132028	B01	フラット (焼入有)	0.01	4,120
＊ 132029	B02	グリップ	0.01	5,850
150147	B03	フラット(焼入無)	0.014	3,550
150148	B04	真鍮	0.012	3,550

取付用位置決めボルト

■仕様・価格表

＊ 標準在庫品

オーダーNo.	No.	ネジ径	首下	質量kg	価格
＊ 161224	MS50	M5 × 0.8	17.5	4	2,000

Wサイド

表面処理 黒染め　熱処理 本体焼入れHV650以上
付属品 取付け用ボルト

- 省スペースで小物ワークのクランプができます。(多数個取り治具に最適です。)
- ワークに合わせてアタッチメントを選択できます。

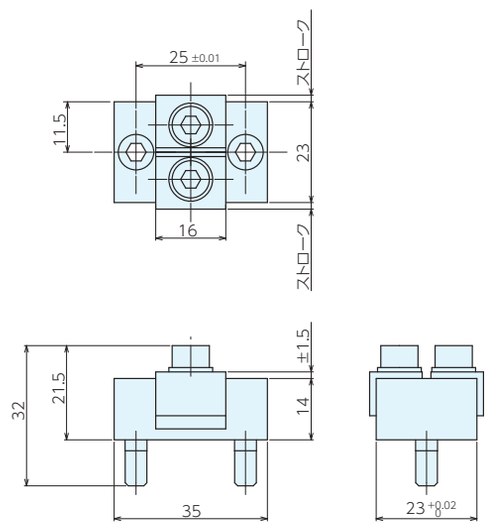

■仕様・価格表

＊ 標準在庫品

オーダーNo.	No.	アタッチメントタイプ	ストローク	最大操作トルク N·m	最大締付力 KN	質量kg	価格
＊132030	MS2X35N23-B01	フラット(焼入有)	0～1.5	10	10.2x2	0.105	17,200
＊132031	MS2X35N23-B02	グリップ	0～1.5	10	10.2x2	0.105	20,400
150145	MS2X35N23-B03	フラット(焼入無)	3～4.3	10	10.2x2	0.113	16,500
150146	MS2X35N23-B04	真鍮	0～1.5	10	10.2x2	0.109	16,500

■使用例

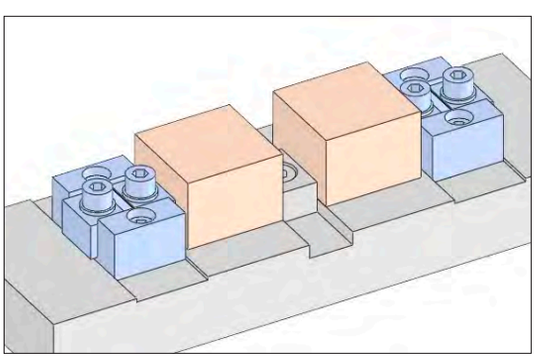

■アタッチメントタイプについて

型式	B01	B02	B03	B04
タイプ	フラット(焼入有)	グリップ	フラット(焼入無)	真鍮
用途	主に仕上げ加工用に	黒皮ワークや粗加工用に	アタッチメントを追加工して異形ワーク対応を行いたい場合	クランプ跡を残したくないワーク向け

⚠ 注意事項

4KN 以上のクランプ力でご使用される場合は、ベース側に溝を設け、背面を当ててご使用をお願いします。(溝深さ 1 ㎜以上)

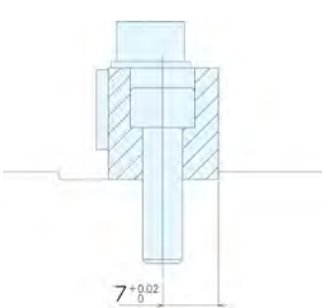

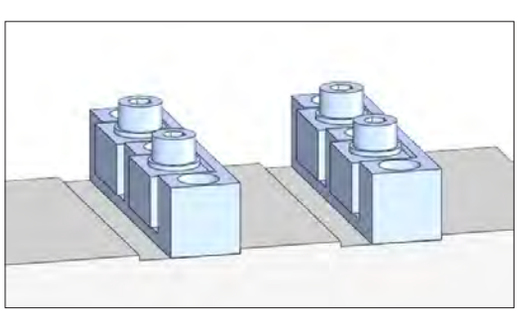

マイクロダウンサイドクランプ RoHS対応

■取付加工寸法図

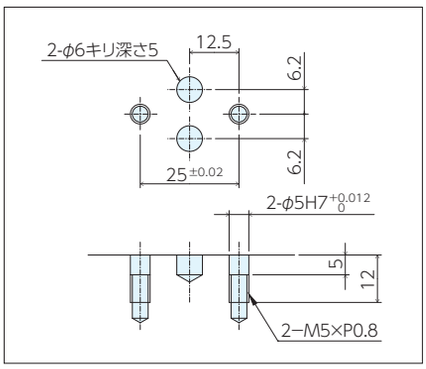

■部品構成

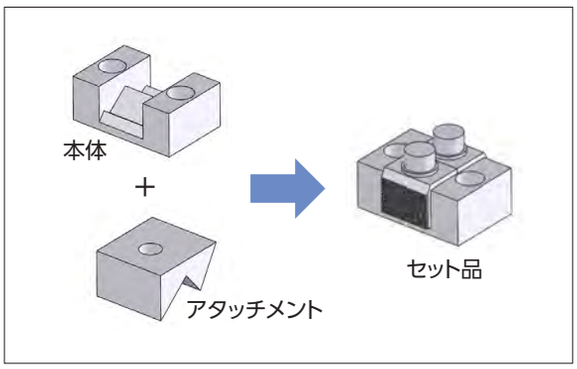

Wサイド 本体

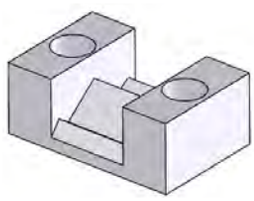

■仕様・価格表

＊ 標準在庫品

オーダーNo.	No.	アタッチメントタイプ	質量kg	価格
＊ 132032	MS2X35N23-01	フラット	0.085	10,200

Wサイド アタッチメント

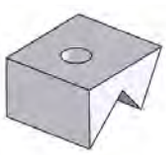

■仕様・価格表

＊ 標準在庫品

オーダーNo.	No.	アタッチメントタイプ	質量kg	価格
＊ 132028	B01	フラット (焼入有)	0.01	4,120
＊ 132029	B02	グリップ	0.01	5,850
150147	B03	フラット(焼入無)	0.014	3,550
150148	B04	真鍮	0.012	3,550

取付用位置決めボルト

■仕様・価格表

＊ 標準在庫品

オーダーNo.	No.	ネジ径	首下	質量kg	価格
＊ 161224	MS50	M5 × 0.8	17.5	4	2,000

1サイド2連

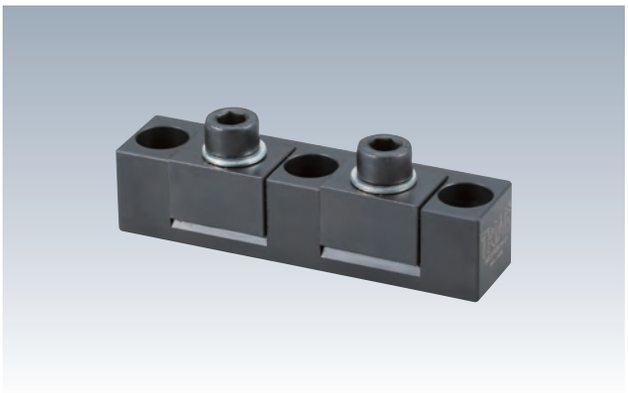

熱処理 本体焼入れHV650以上　表面処理 黒染め
付属品 取付け用ボルト

- 省スペースで小物ワークのクランプができます。(多数個取り治具に最適です。)
- ワークに合わせてアタッチメントを選択できます。

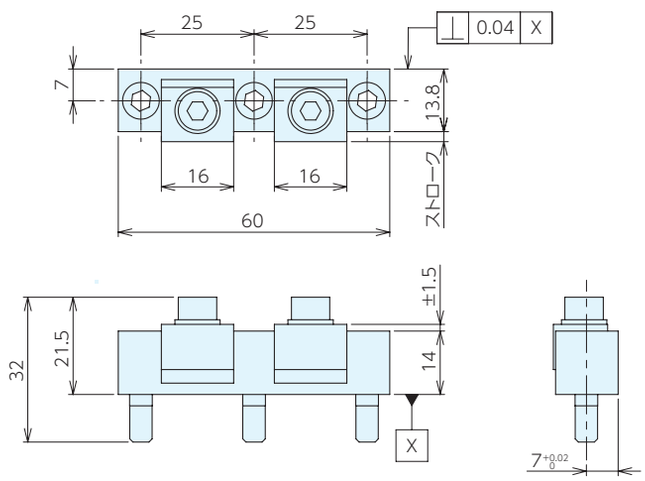

■仕様・価格表

＊ 標準在庫品

オーダーNo.	No.	アタッチメントタイプ	ストローク	最大操作トルクN·m	最大締付力kN	質量kg	価格
＊150135	MS2F60N14-B01	フラット (焼入有)	0～1.5	10	10.2X2	0.11	18,400
＊150136	MS2F60N14-B02	グリップ	0～1.5	10	10.2X2	0.11	21,400
150137	MS2F60N14-B03	フラット (焼入無)	3～4.5	10	10.2X2	0.118	17,300
150138	MS2F60N14-B04	真鍮	0～1.5	10	10.2X2	0.114	17,300

■使用例

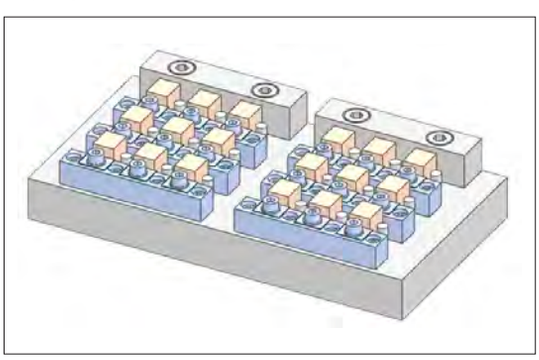

■アタッチメントタイプについて

型式	B01	B02	B03	B04
タイプ	フラット(焼入有)	グリップ	フラット(焼入無)	真鍮
用途	主に仕上げ加工用に	黒皮ワークや粗加工用に	アタッチメントを追加工して異形ワーク対応を行いたい場合	クランプ跡を残したくないワーク向け

⚠ 注意事項

4KN 以上のクランプ力でご使用される場合は、ベース側に溝を設け、背面を当ててご使用をお願いします。(溝深さ 1 ㎜以上)

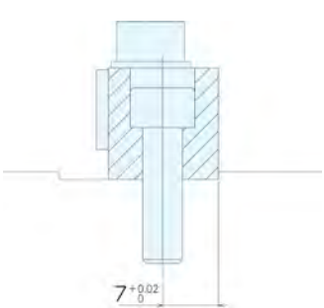

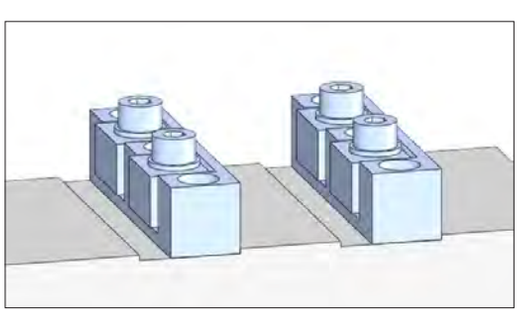

マイクロダウンサイドクランプ

RoHS対応

■取付加工寸法図

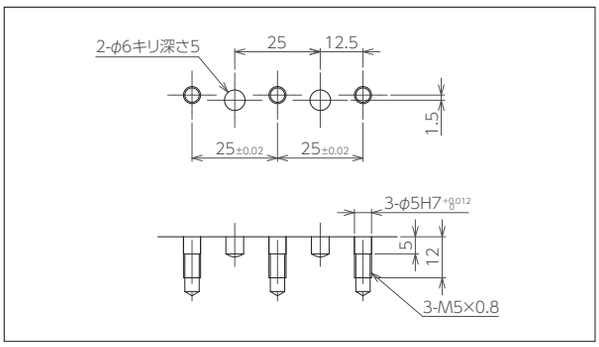

■部品構成

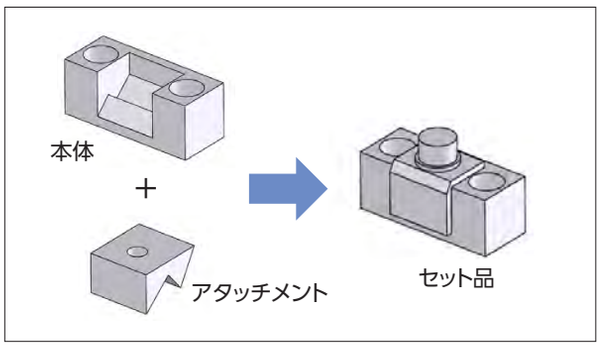

1サイド2連 本体

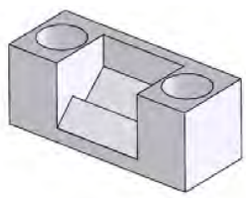

■仕様・価格表

オーダーNo.	No.	アタッチメントタイプ	質量kg	価格
150139	MS2F60N14-01	フラット	0.09	12,100

1サイド アタッチメント

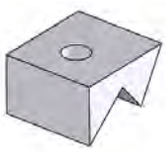

■仕様・価格表

＊ 標準在庫品

オーダーNo.	No.	アタッチメントタイプ	質量kg	価格
＊ 132028	B01	フラット (焼入有)	0.01	4,120
＊ 132029	B02	グリップ	0.01	5,850
150147	B03	フラット(焼入無)	0.014	3,550
150148	B04	真鍮	0.012	3,550

取付用位置決めボルト

■仕様・価格表

＊ 標準在庫品

オーダーNo.	No.	ネジ径	首下	質量kg	価格
＊ 161224	MS50	M5 × 0.8	17.5	4	2,000

1サイド3連

熱処理 本体焼入れHV650以上　表面処理 黒染め
付属品 取付け用ボルト

- 省スペースで小物ワークのクランプができます。(多数個取り治具に最適です。)
- ワークに合わせてアタッチメントを選択できます。

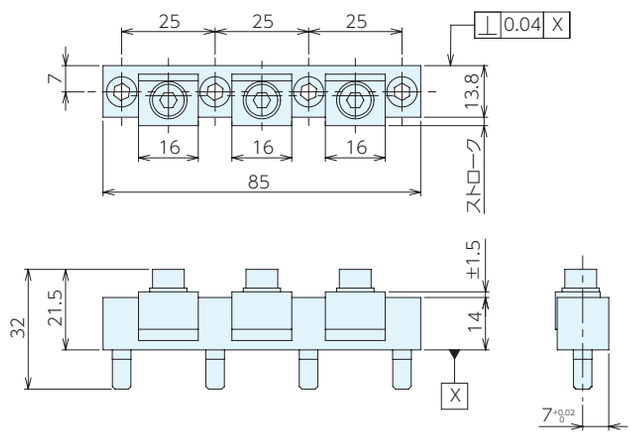

■仕様・価格表

＊ 標準在庫品

オーダーNo.	No.	アタッチメントタイプ	ストローク	最大操作トルクN·m	最大締付力kN	質量kg	価格
＊ 150140	MS3F85N14-B01	フラット (焼入有)	0～1.5	10	10.2X3	0.155	27,700
150141	MS3F85N14-B02	グリップ	0～1.5	10	10.2X3	0.155	32,200
150142	MS3F85N14-B03	フラット (焼入無)	3～4.5	10	10.2X3	0.167	26,100
150143	MS3F85N14-B04	真鍮	0～1.5	10	10.2X3	0.161	26,100

■使用例

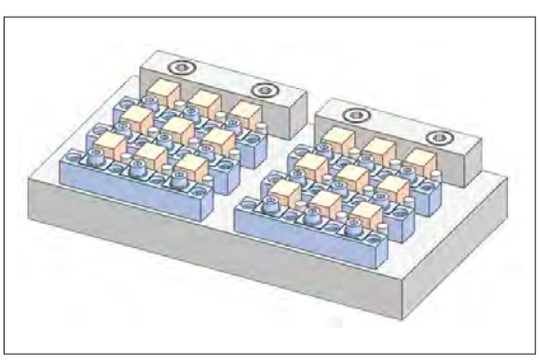

■アタッチメントタイプについて

型式	B01	B02	B03	B04
タイプ	フラット(焼入有)	グリップ	フラット(焼入無)	真鍮
用途	主に仕上げ加工用に	黒皮ワークや粗加工用に	アタッチメントを追加工して異形ワーク対応を行いたい場合	クランプ跡を残したくないワーク向け
	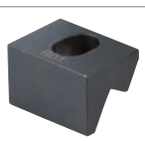			

⚠ 注意事項

4KN 以上のクランプ力でご使用される場合は、ベース側に溝を設け、背面を当ててご使用をお願いします。(溝深さ 1 ㎜以上)

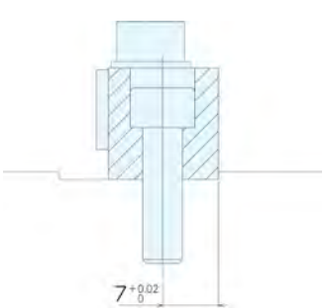

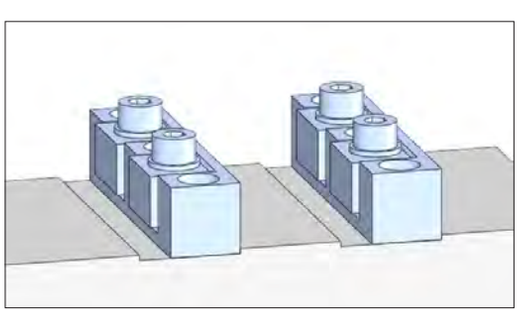

マイクロダウンサイドクランプ

RoHS対応

■取付加工寸法図

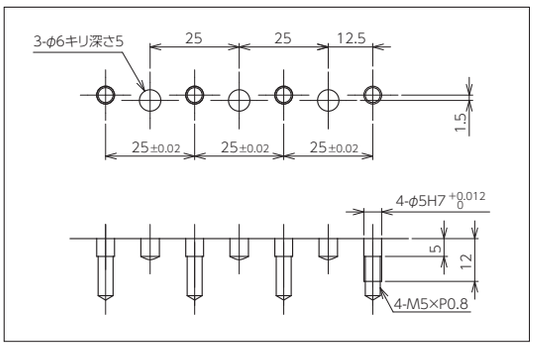

■部品構成

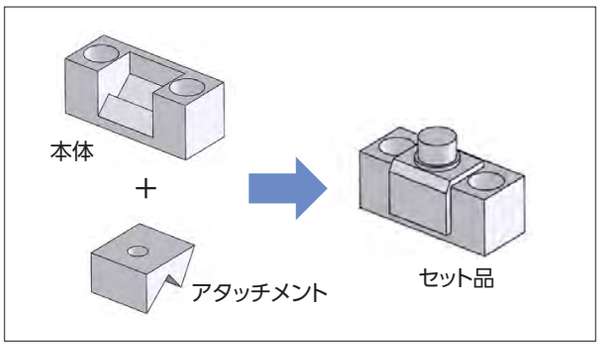

1サイド3連 本体

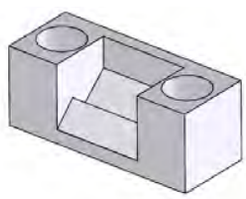

■仕様・価格表

オーダーNo.	No.	アタッチメントタイプ	質量kg	価格
150144	MS3F85N14-01	フラット	0.125	18,200

1サイド アタッチメント

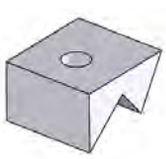

■仕様・価格表

＊ 標準在庫品

オーダーNo.	No.	アタッチメントタイプ	質量kg	価格
＊ 132028	B01	フラット (焼入有)	0.01	4,120
＊ 132029	B02	グリップ	0.01	5,850
150147	B03	フラット(焼入無)	0.014	3,550
150148	B04	真鍮	0.012	3,550

取付用位置決めボルト

■仕様・価格表

＊ 標準在庫品

オーダーNo.	No.	ネジ径	首下	質量kg	価格
＊ 161224	MS50	M5 × 0.8	17.5	4	2,000

トグルダウンサイドクランプ6860 RoHS対応

材　質 SS400　　表面処理 亜鉛メッキ

●1回のハンドル操作で垂直と水平方向の締付けができます。

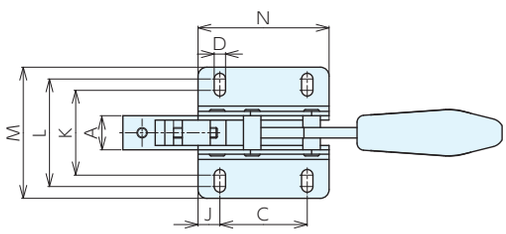

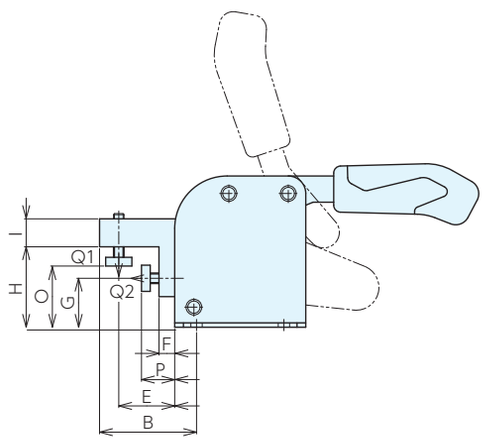

■サイズ表

No.	A	B	C	D	E	F	G	H	I	J	K	L	M	N	O	P
6860-1	17	33	40	5.5	15	0.5	22	36	12	7.5	34.5	39.5	53	55	25～32	5～10
6860-2	19.5	56	50	6.5	32	9	28	46	16	12.5	48.5	61.5	75	75	30～40	14～24
6860-3	29	74	50	8.5	37	14	34	55.5	20	20	60	80	96	90	40～50	20～30

■仕様･価格表

＊ 標準在庫品

オーダーNo.	No.	保持力kN		全長×全高	質量kg	価格
		Q1	Q2			
＊109494	**6860-1**	1	1	150×　74	0.34	**14,600**
＊109495	**6860-2**	2	2	219×　94	0.7	**15,700**
＊109496	**6860-3**	3	3	270×110	1.62	**19,300**

■使用例

トグルダウンとトグルサイド2台の締付を1台でできる画期的なトグルクランプです。

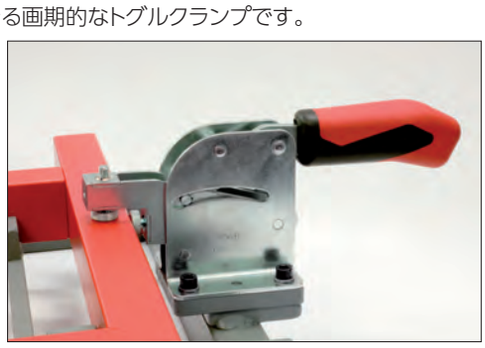

トグルダウンサイドクランプ711

RoHS対応

ERON KUKAMET

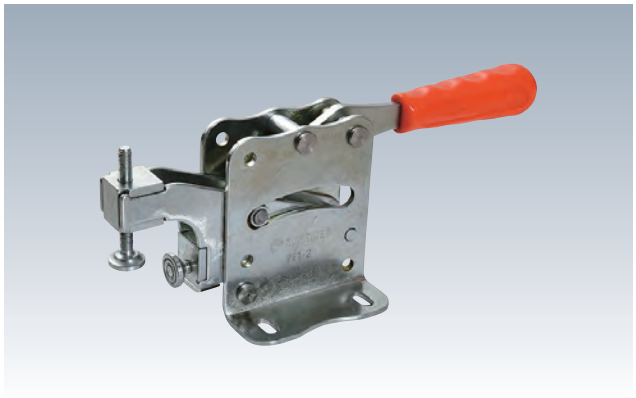

材　質 SM490　　表面処理 亜鉛メッキ

●1回のハンドル操作で垂直と水平方向の締付ができます。

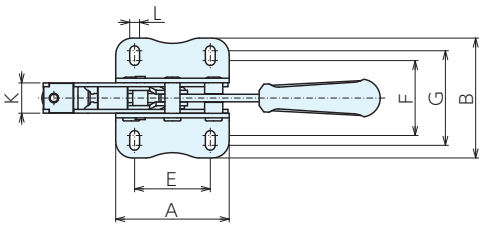

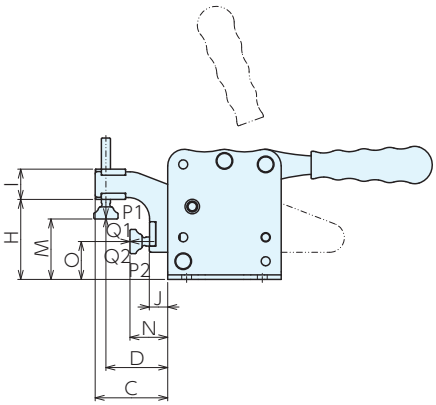

■サイズ表

No.	A	B	C	D	E	F	G	H	I	J	K	L	M	N	O
711-1	56	59	38	32.5	40	37.5	44.5	42	15	10	16	5.5	15～33	19～37	20.5
711-2	75	79	48	41	50	49.5	62.5	52	20	12	20	6.5	24～41	22～39	24.5
711-3	90	101	58	50	50	61	81	62	25	15	30	8.5	23～49	28～54	29

■仕様･価格表

＊ 標準在庫品

オーダー No.	No.	締付力 kN		保持力 kN		全長×全高	質量 kg	価格
		P1	P2	Q1	Q2			
＊130231	**711-1**	1	1	1	1	175x 70	0.4	**11,600**
＊130232	**711-2**	2	2	2	2	222x 88	0.79	**13,400**
＊130233	**711-3**	3	3	3	3	267x105	1.69	**17,400**

■使用例

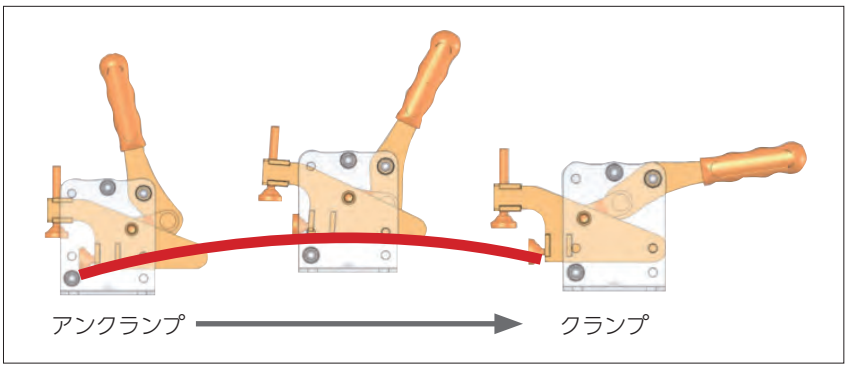

トグルダウンサイドクランプ712 RoHS対応

ERON KUKAMET

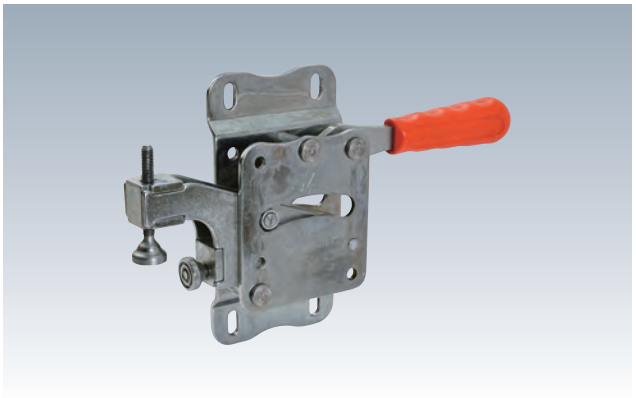

材　質 SM490　表面処理 亜鉛メッキ

●1回のハンドル操作で垂直と水平方向の締付ができます。

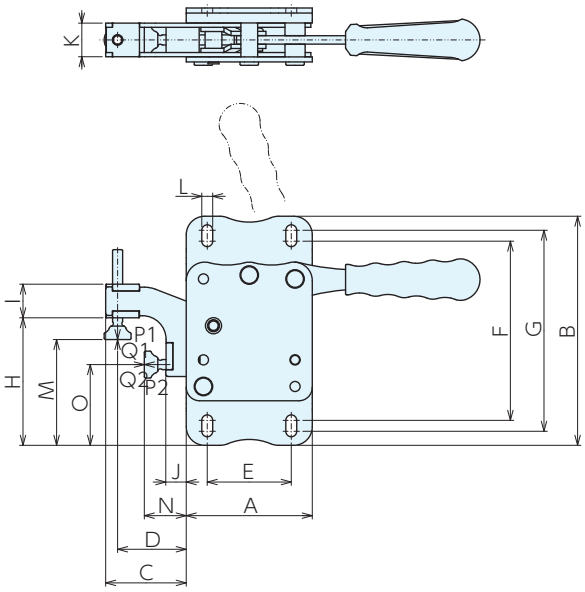

■サイズ表

No.	A	B	C	D	E	F	G	H	I	J	K	L	M	N	O
712-1	56	106	38	32.5	40	84.5	91.5	58	15	10	16	5.5	34～49	19～37	37
712-2	75	136	48	41	50	106.5	120	75	20	12	20	6.5	47～64	22～39	47.5
712-3	90	166	58	50	50	126.5	146.5	90	25	15	30	8.5	52～74	28～54	57

■仕様・価格表

＊ 標準在庫品

オーダー No.	No.	締付力 kN		保持力 kN		全長×全高	質量 kg	価格
		P1	P2	Q1	Q2			
＊130234	**712-1**	1	1	1	1	175x164	0.41	**12,800**
＊130235	**712-2**	2	2	2	2	222x209	0.8	**14,500**
＊130236	**712-3**	3	3	3	3	267x250	1.67	**18,500**

■使用例

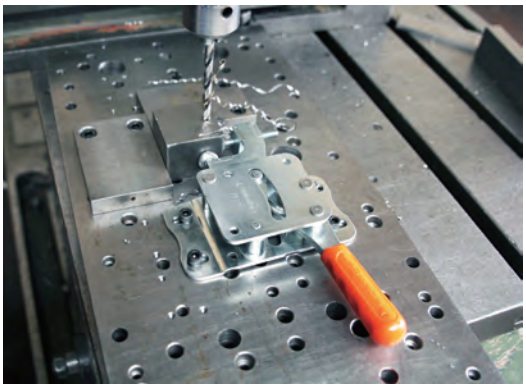

チェーンクランプセット

RoHS対応

材　質　本体:S45C　チェーン:低炭素鋼
熱処理　焼入　　表面処理　黒染め
付属品　チェーン:4サイズ
CSS12=最大1302mm　CSS16=最大1829mm
プラスチック製ワーク保護板-6　継手リンク-4
カラビナ付き保護ワイヤー-1

- バルブ・ポンプケース等の円形ワークや偏芯ワークに最適です。
- クランプ力がワークに均等に加わりますので、ワークにたわみが生じず、精度よく確実に締付できます。

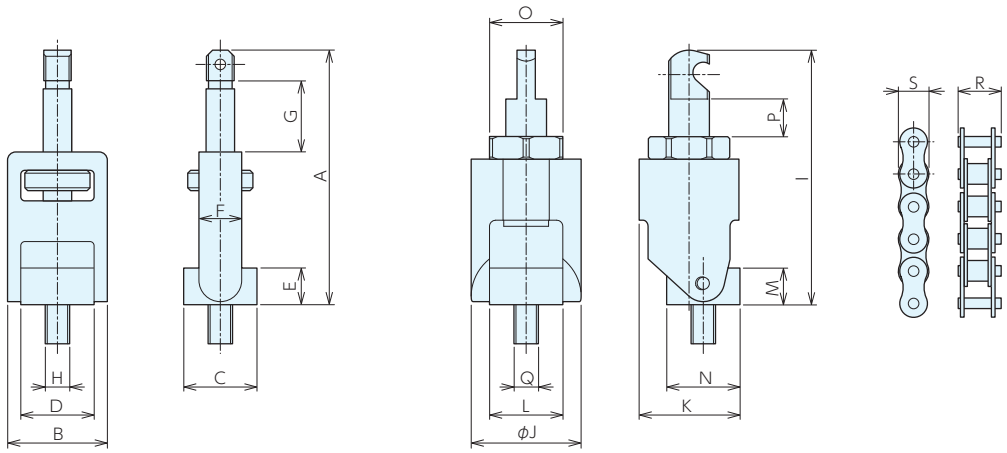

■サイズ表

No.	A	B	C	D	E	F	G	H	I	J
CCS12	95-125	49	36	36	18	21	30	M12	111-127	54
CCS16	117-162	64	37	44	25	29	45	M16	140-170	70

No.	K	L	M	N	O	P	Q	R	S
CCS12	49	36	18	36	36	16	M12	20	15
CCS16	62	44	25	37	46	30	M16	33	21

■仕様・価格表

＊ 標準在庫品

オーダーNo.	No.	ねじ呼び(並目)	最大チェーン長さ	最大締付力 kN	最大トルク N·m	質量 kg	価格
＊958002	CCS12	M12×1.75	1302	15	45	2.6	369,000
＊958003	CCS16	M16×2	1829	40	90	7.6	745,000

■使用例

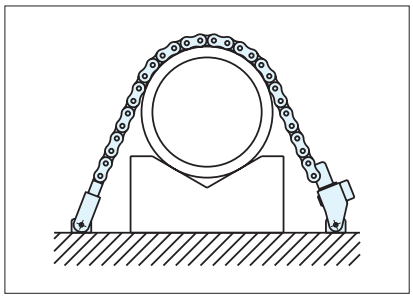

ドロークランプ RoHS対応

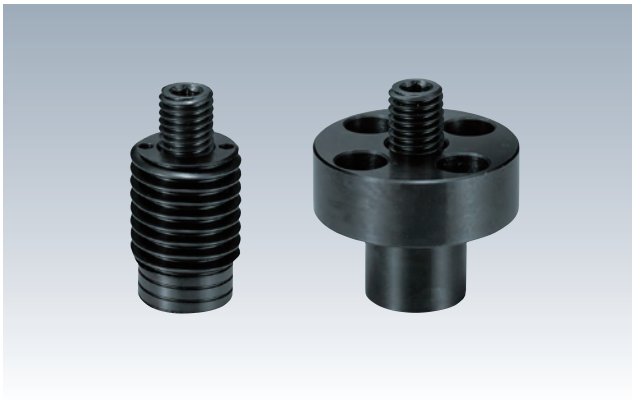

部品名	材質	熱処理	表面処理
本体	SCM435	焼入HRC26	黒染め
引き込みボルト	SCM435	焼入HRC26	黒染め

●ワークを下から引き込んで固定します。
●刃物への干渉が少なく、5軸加工機・複合機のクランプに最適です。

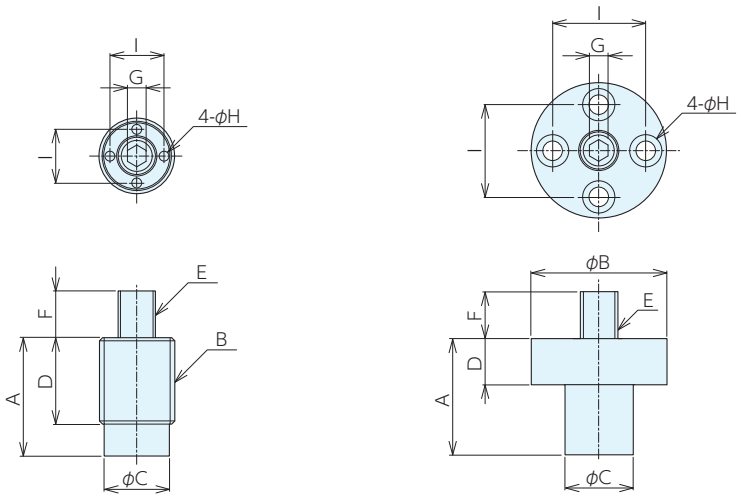

ねじタイプ　　フランジタイプ

■ネジタイプ　サイズ表

No.	A	B	C	D	E(並目)	F	G	H	I
DRC1608N	27	左M16×2	13.9	21	M 8×1.25	0-10	4	2.1	11.6
DRC2412N	37.5	左M24×3	20.9	27.5	M12×1.75	0-15	6	3.2	17.2
DRC3016N	47	左M30×3.5	26.4	36	M16×2	0-17	8	3.2	22

■フランジタイプ　サイズ表

No.	A	B	$C^{-0.03}_{-0.1}$	$D^{+0.3}_{+0.2}$	E(並目)	F	G	H	I
DRC3408F	27	34	14	12	M 8×1.25	0-10	4	5.5	22
DRC4412F	37.5	44	22	15	M12×1.75	0-15	6	6.6	30
DRC5616F	47	56	26	18	M16×2	0-17	8	9	38

■ネジタイプ　仕様・価格表

＊ 標準在庫品

オーダーNo.	No.	ねじ呼び(並目)	最大操作トルク N·m	最大締付力 kN	質量g	価格
＊984171	DRC1608N	M 8×1.25	21.6	13.5	20	6,550
＊984172	DRC2412N	M12×1.75	49	19.6	70	7,300
＊984173	DRC3016N	M16×2	117.6	37.2	145	8,150

■フランジタイプ　仕様・価格表

＊ 標準在庫品

オーダーNo.	No.	ねじ呼び(並目)	最大操作トルク N·m	最大締付力 kN	質量g	価格
＊984174	DRC3408F	M 8×1.25	21.6	13.5	35	6,750
＊984175	DRC4412F	M12×1.75	49	19.6	110	7,650
＊984176	DRC5616F	M16×2	117.6	37.2	220	8,750

ドロークランプ RoHS対応

■使用例

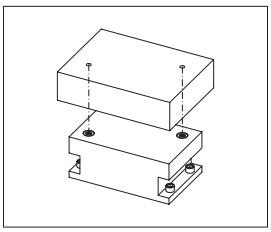
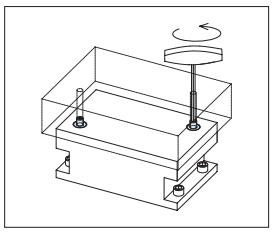
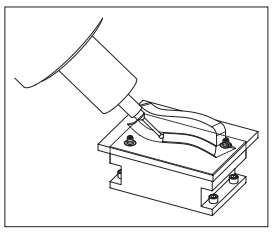
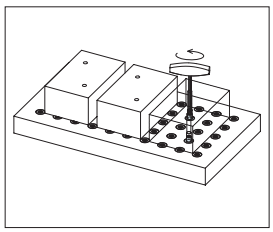

■使用方法

⚠ 注意事項

最大操作トルクを超える力を加えないでください。製品の故障、破損する恐れがあります。
引き込みボルトはワークセット時のみ、本体にねじ込んでください。
切屑やゴミが内部に侵入すると故障の原因となります。

ねじタイプの取り付けは、緩み止めが必要です。
クランプ本体、取付プレートのねじ部にネジロックを塗布してください。
締付には六角レンチなど、外形寸法のH寸にあった棒などを使用してねじ込んでください。
引き込みボルトは内蔵されたばねによって飛び出ています。
安全の為、ワークをセットする前に、引き込みボルトを本体にねじ込んで固定してください。

引き込みボルトの先端の六角穴にレンチを挿し、底に当たるまで押して、底部のねじ穴にセットしてください。

ワークセット後、六角レンチを使用して、左(反時計回り)に回して、引き込みボルトをワークのねじと嵌合させ、締め付けます。

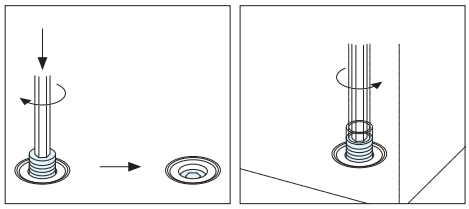

1個のワークに対し、複数のドロークランプを使用する場合は、引き込みボルトを均等に締め付けてください。
アンクランプにする前に、切屑の除去を行ってください。クランプ内部への切屑の侵入を防止できます。

■取付加工寸法

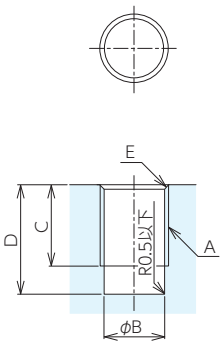

ねじタイプ

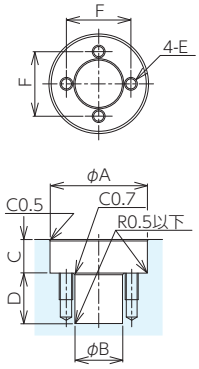

フランジタイプ

ねじタイプ

No.	A	$B^{+0.1}_{0}$	C^{+2}_{0}	D±0.3	E
DRC1608N	左M16×2	14.2	22	28	C1
DRC2412N	左M24×3	21.2	28.5	38.5	C1.5
DRC3016N	左M30×3.5	26.8	37	48	C2

フランジタイプ

No.	A±0.2	$B^{+0.1}_{0}$	C±0.2	D±0.3	E(並目)	F
DRC3408F	34.5	14	12.5	15.5	M5×0.8	22
DRC4412F	44.5	22	15.5	23	M6×1	30
DRC5616F	56.5	26	18.5	29.5	M8×1.25	38

■部品構成

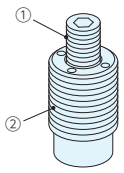

ねじタイプ

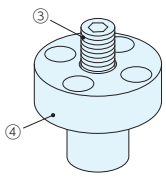

フランジタイプ

	部品構成
①	引き込みボルト
②	本体
③	引き込みボルト
④	本体

位置決めタイプ

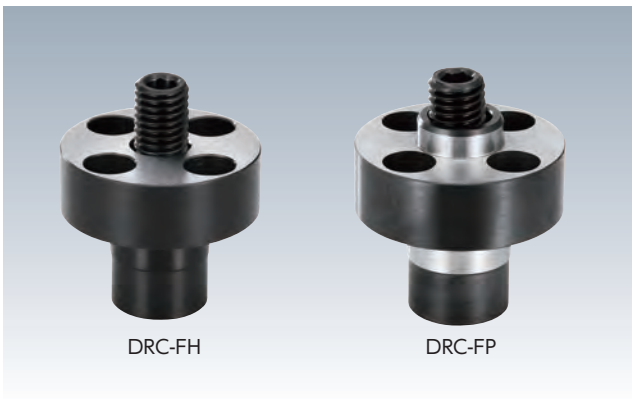

材　質　本体:SCM420　ボルト:SCM435
硬　度　HRC55　表面処理　黒染め

- 刃物干渉が少なく5軸加工機・複合機のクランプに最適です。
- 小径の上部クランプボルトがワークを引き込み、力強いクランプが可能です。
- ワークをフランジで受け高さの位置決めが可能です。
- DRC-FPは、前加工でピン交差に合った基準穴2箇所を加工頂ければ、位置決めとクランプが同時に行えます。

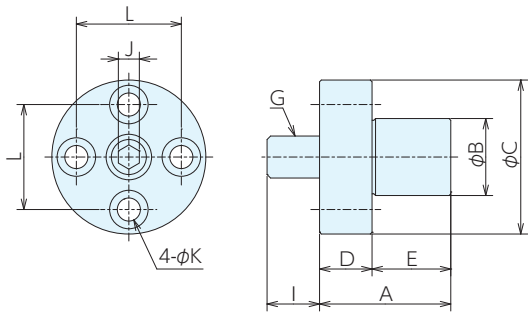

DRC-FH

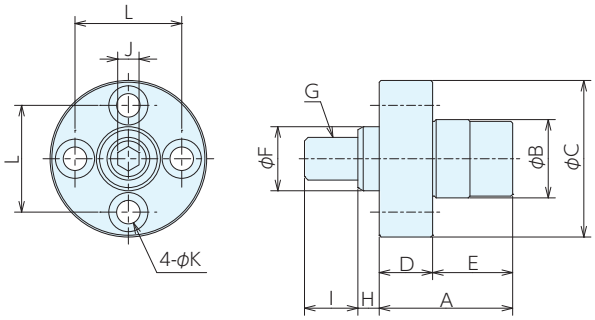

DRC-FP

■仕様・価格表

＊ 標準在庫品

オーダーNo.	No.	A	B	C	D±0.006	E	F	G	H	I	J	K	L	質量g	価格
＊116486	DRC-3408FH	27	14	34	12	15	-	M 8	-	9.95	4	5.5	22	35	**11,600**
＊116487	DRC-4412FH	37.5	22	44	15	22.5	-	M12	-	15	6	6.6	30	110	**12,200**
＊116488	DRC-5616FH	47	26	56	18	29	-	M16	-	17	8	9	38	220	**14,100**
＊116489	DRC-3408FP	27	$14^{-0.005}_{-0.018}$	34	12	15	$11^{-0.005}_{-0.018}$	M 8	5	9.95	4	5.5	22	35	**12,600**
＊116490	DRC-4412FP	37.5	$22^{-0.003}_{-0.021}$	44	15	22.5	$18^{-0.003}_{-0.018}$	M12	6	15	6	6.6	30	110	**14,600**
＊116491	DRC-5616FP	47	$26^{-0.003}_{-0.021}$	56	18	29	$22^{-0.003}_{-0.021}$	M16	6	17	8	9	38	220	**16,400**

■使用方法

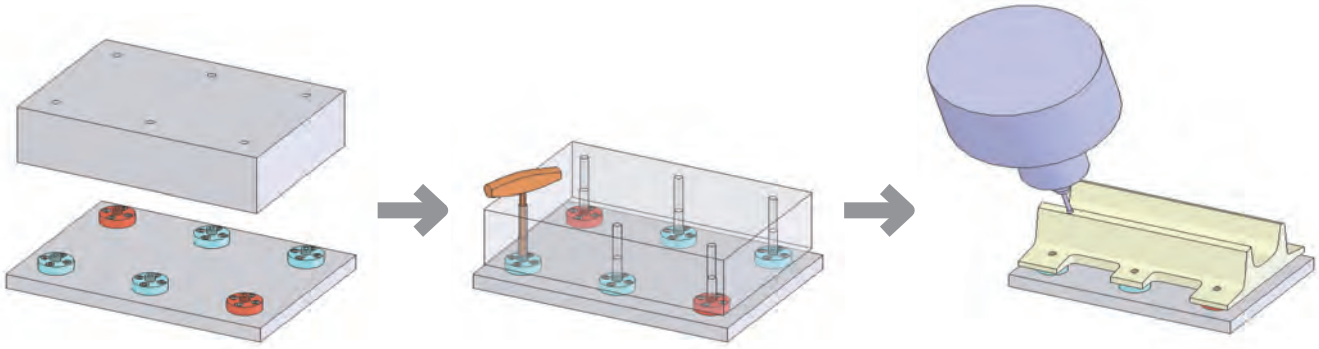

コレットクランプ RoHS対応

材　質 本体：S45C、ゴム：NBR
熱処理 焼入 HRC25　　表面処理 黒染め
付属品 テーパーボルト、六角ナット（1 種）

- ●テーパーボルトの締付により本体外径が拡張する内張り式のコンパクトクランプです。
- ●ワーク加工面にクランプの干渉がないため。5面加工に最適です。
- ●クランプスペースが少ないため量産ワーク加工用ジグにも最適です。
- ●切粉侵入防止用のゴムを接着し、清掃時間短縮と動作異常を防ぎます。
- ●ワークの穴径に合わせて外形をセルフカットしてください。

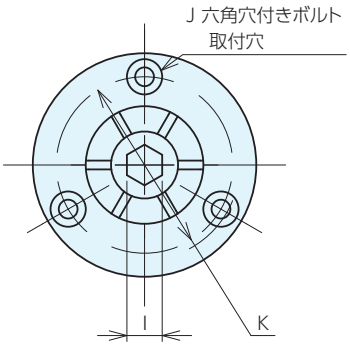

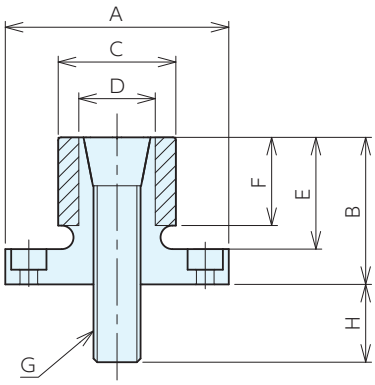

■サイズ表

No.	A 0/-0.05	B	C	D	E	F	G	H	I	J	K
CC0820	38	25	20	13	19	15	M 8	13.2	6	M3 用	30
CC1235	56	34	35	20	25	20	M12	20.3	10	M4 用	45
CC1655	76	42	55	29	32	27	M16	26.2	14	M5 用	65

■仕様・価格表

＊ 標準在庫品

オーダー No.	No.	適応ワーク穴径	許容操作トルク Nm	クランプ力 kN	許容拡張径（ストローク）	質量 g	価格
＊149231	CC0820	φ15～φ20	22	5	0.3	91	9,000
＊149232	CC1235	φ20～φ35	76	12	0.35	326	16,500
＊149233	CC1655	φ30～φ55	190	24	0.35	857	22,000

■使用例

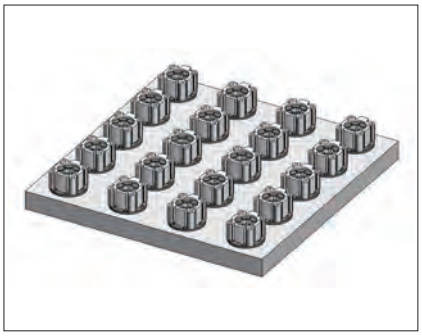

単品での小物ワーク用多数個取り治具例

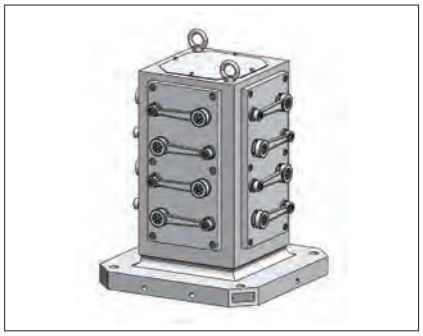

横形MCでの多数個取り上面加工用治具例

■切粉の侵入防止について

本体スリット部にゴムを接着。スリット部への切粉の侵入を防ぎます。
清掃時間が短縮でき、ワーク着脱工程の改善が行えます。

⚠ 注意事項

・コレットクランプ本体にNBR(合成ゴム)、接着剤が使用されています。塩素系の切削液、強アルカリの切削液を使用されると、耐久性に悪い影響を与えますので注意して下さい。

・クランプするワーク穴径の寸法公差範囲は、許容拡張径(ストローク)以内でご使用ください。
許容拡張径を超えるワーク寸法公差範囲の場合、使用できません。
例) ワーク穴径の寸法公差範囲0.3(φ30±0.15) < 許容拡張径0.35(CC1235使用)

■セルフカット方法

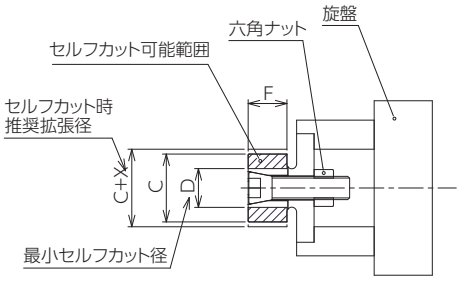

No.	C	D	F	X (推奨拡張径)	許容拡張径
CC0820	20	15	15	0.04	0.3
CC1235	35	20	20	0.04	0.35
CC1655	55	30	27	0.08	0.35

①テーパーボルトを入れない状態で製品の実際の外径を測定します。C'とします。
②テーパーボルトを入れ、付属のナットで推奨拡張径Xだけ広がるように締め付けます。
例)CC1235使用　C'=35.05の時、C'+X=35.09
(この値になるまでナットを締め付けます。)
③使用可能最小径を求めます。これがセルフカット径になります。
使用可能最小径=ワーク穴径の最大径−許容拡張径+推奨拡張径
例) ワーク穴径28±0.1の時、28.1-0.35+0.04=27.79
となるので、27.79mmとなるようセルフカットします。
④上記で求めた使用可能最小径となるようにセルフカットを行ってください。

■取付穴寸法

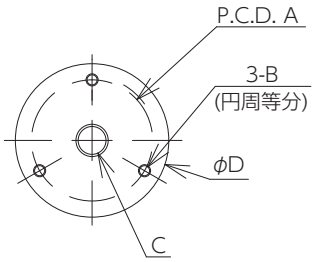

No.	A 0/-0.05	B	C	D
CC0820	30	M3	M 8深さ16以上	38
CC1235	45	M4	M12深さ18以上	56
CC1655	65	M5	M16深さ28以上	76

四ツ爪 RoHS対応

ERON

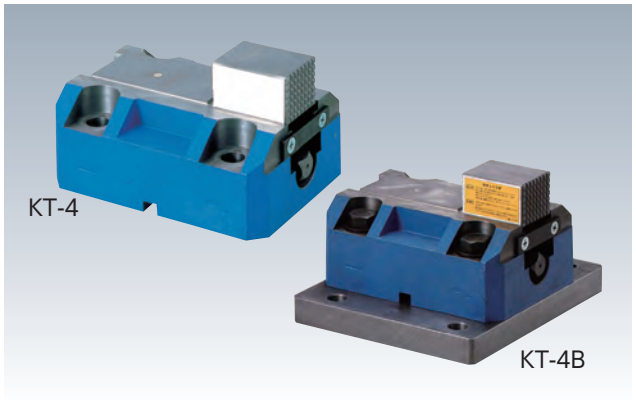

材　質　本体：FCD500　爪：SCM420　ベース：S45C
熱処理　本体：焼鈍　爪：焼入 HRC57
表面処理　本体：塗装

●最大締付力40kN（締付トルク:190N･m）

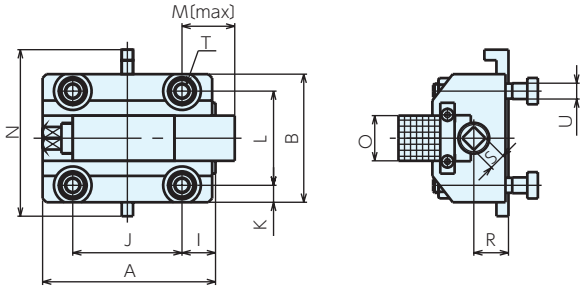

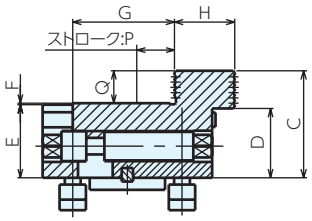

KT4

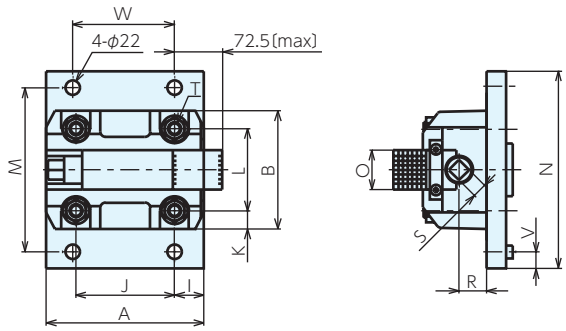

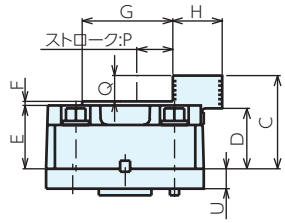

KT4B

■付属品

KT-4

●後退止めキー　:1個
●キー止め板　:1個
●Tスロットボルト　:4本
●フランジナット　:4個

KT-4B

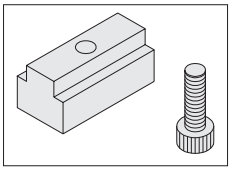

ガイドブロック:1個
22，24，28mmの
いずれかが付きます。
選定してください。

■使用例

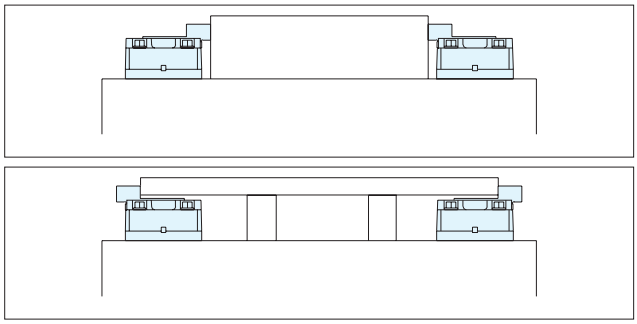

■仕様･価格表

オーダーNo.	No.	対象機種	適合T溝巾	A	B	C	D	E	F	G	H	I	J	K
945463	KT4	立旋盤	22	240	180	142	92	97	2	138	80	45	150	27.5
951904	KT4B	門型機	22.24.28	240	180	142	92	97	2	138	80	45	150	27.5

No.	L	M	N	O	P	Q	R	S	T(並目)	U	V	W	質量kg	締付力kN	価格
KT4	125	72.5	225	60	55	43	42	22	M20×2.5	21.6	-	-	29	40	228,000
KT4B	125	250	300	60	55	43	42	22	M20×2.5	30	25	160	45	40	264,000

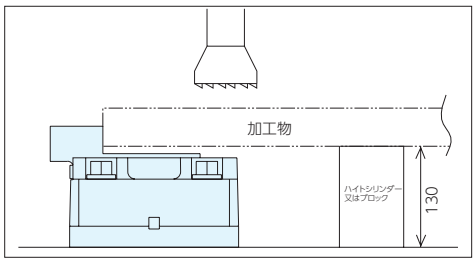

●爪の上面には加工物を直接当てないようにしてください。
●ハイトシリンダー、ブロック等でカサ上げをしてください。
●本機テーブルに固定できない時はプレーンクランプ等を御使用ください。

トグルフッククランプ6847 RoHS対応

TOGGLE HOOK CLAMPS 6847　No.E-9485

安全レバー無し

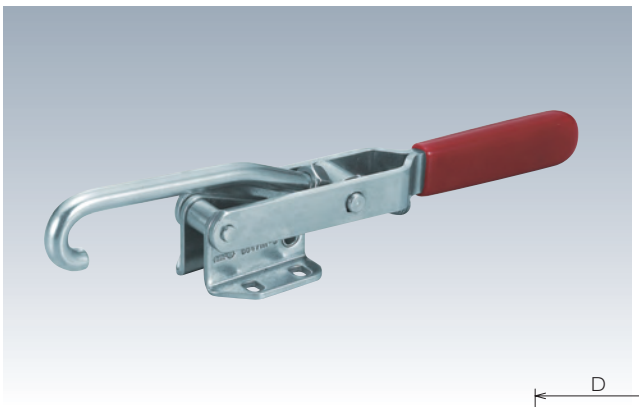

材　質 6847：SS400　6847NI：SUS304
表面処理 6847：亜鉛メッキ

●ドラムや缶のフタを締めるのに適します。
●フックの長さは調整できます。

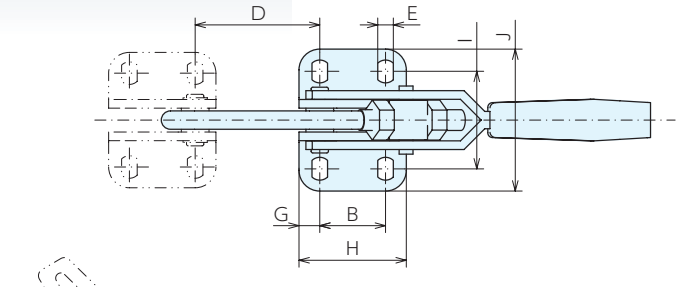

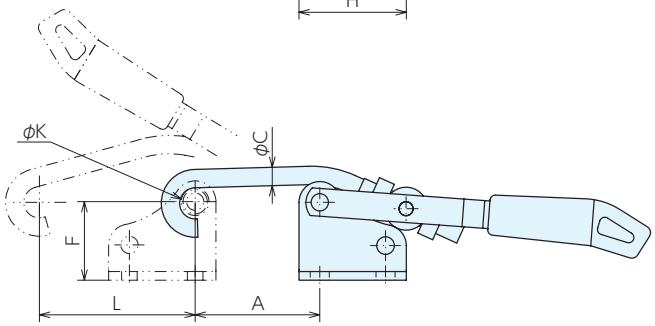

■サイズ表

No.	A	B	C	D	E	F	G	H	I	J	K	L
6847-3	67～79	19	7.1	74.5～86.5	5.5	23	13	40	32～35	46	11	98
6847-5	58～70	29	12	58.5～70.5	11	49	13	55	60	86	16	144
6847NI-1	36～41	19	6	36.5～41.5	4.5	22.5	6	31	28	41	9	45
6847NI-3	67～79	19	8	74.5～86.5	5.5	23	13	40	32～35	46	11	98
6847NI-5	58～70	29	12	58.5～70.5	11	49	13	55	60	88	16	144

■仕様・価格表

＊ 標準在庫品

オーダーNo.	No.	全長×全高	引込力kN	重量kg	価格
＊992379	**6847-3**	242x36	3	0.27	**9,450**
＊992380	**6847-5**	320x70	5	0.85	**15,700**
＊992381	**6847NI-1**	148x33	1	0.1	**17,700**
＊992382	**6847NI-3**	242x36	3	0.27	**22,600**
＊992383	**6847NI-5**	320x70	5	0.85	**33,600**

■使用例

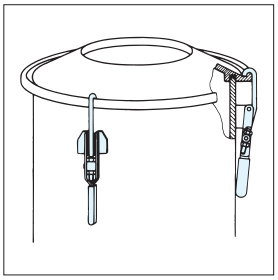

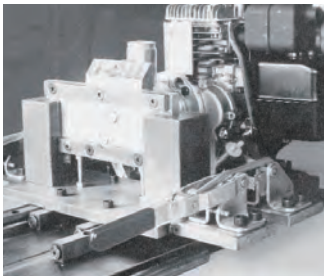

トグルフッククランプ6847 RoHS対応

TOGGLE HOOK CLAMPS 6847S　No.E-9485

安全レバー有り

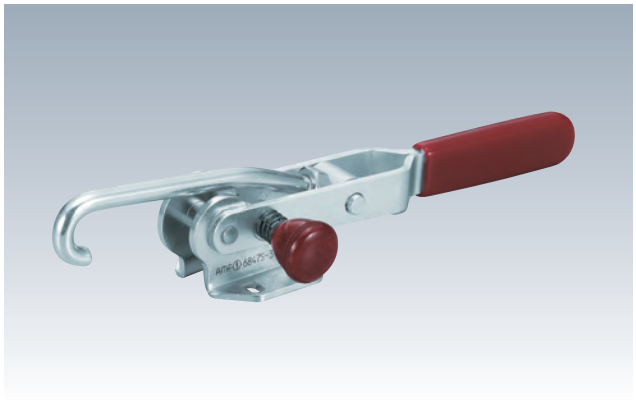

材　質 SS400　表面処理 亜鉛メッキ

- 安全ボタンを押さなければ操作ができないため、誤作動を防止します。
- ドラムや缶のフタを締めるのに適します。
- フックの長さは調整できます。

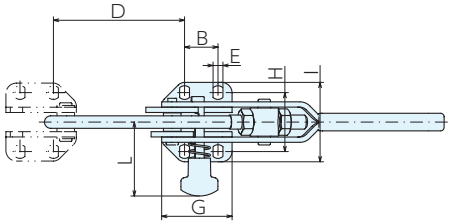

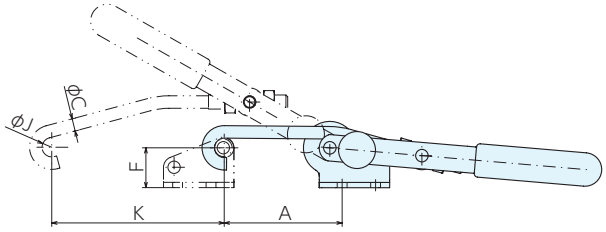

■仕様・価格表

＊ 標準在庫品

オーダーNo.	No.	全長×全高	引込力kN	A	B	C	D	E
＊992384	6847S-3	242×38	3	67～79	19	7.1	74.5～86.5	5.5

No.	F	G	H	I	J	K	L	価格
6847S-3	23	40	32～35	45	11	98	42	21,900

BASES FOR TOGGLE HOOK CLAMPS 6847G　No.E-9485A

フックキャッチ6847G

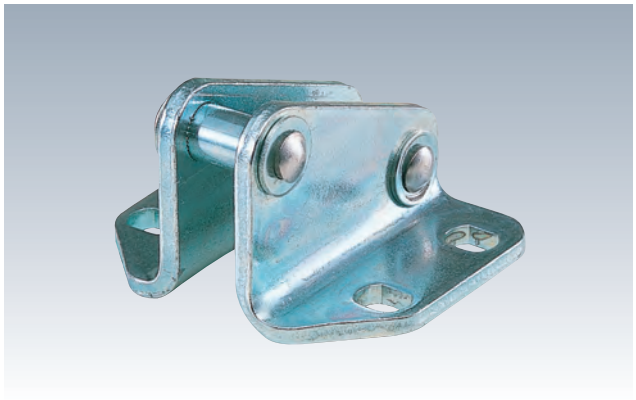

材　質 6847G：SS400　6847GNI：SUS304

表面処理 6847G：亜鉛メッキ

- トグルフッククランプ6847の受側です。

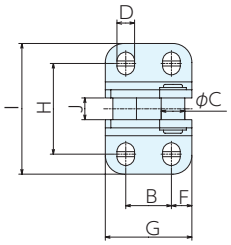

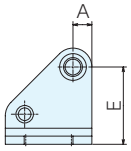

■仕様・価格表

＊ 標準在庫品

オーダーNo.	No.	適合トグルフッククランプ	全長×全高	A	B	C	D	E	F	G	H	I	J	質量kg	価格
＊908940	6847G-3	6847-3	40×29	6	19	10	5.5	23	13	40	32～35	44	10.8	0.07	2,500
＊908943	6847G-5	6847-5	55×61	12	29	15	11	49	13	55	60	83	13.7	0.32	4,690
＊950559	6847GNI-1	6847NI-1	31×29	6	19	8	4.5	22.5	6	31	28	39	6.8	0.04	9,300
＊950560	6847GNI-3	6847NI-3	40×29	6	19	10	5.6	23	13	40	32～35	44	10.8	0.07	11,200
＊950561	6847GNI-5	6847NI-5	55×61	12	29	15	11	49	13	55	60	83	13.7	0.32	12,900

トグルフッククランプ411

RoHS対応

ERON KUKAMET

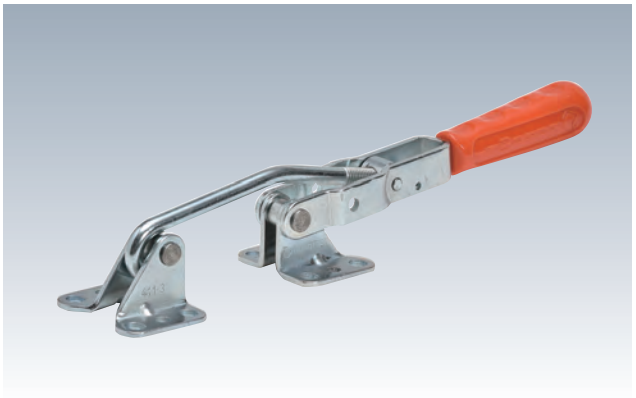

材　質　411：SM490　S411：SUS304
表面処理　411：亜鉛メッキ　　付属品　フックキャッチ

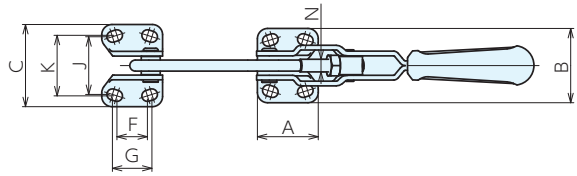

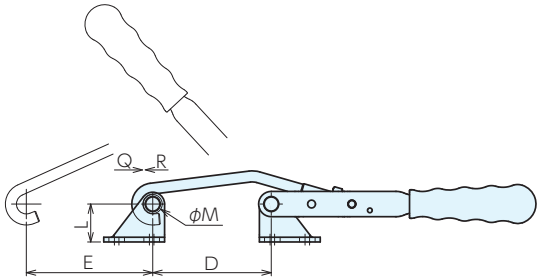

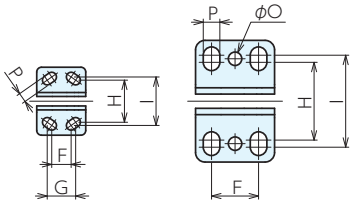

(S)411-2,3　　411-4

■サイズ表

No.	A	B	C	D	E	F	G	H	I	J	K	L	M	N	O	P
(S)411-2	31	43	47	45～ 60	50	12	18	26.5	30.5	30.5	34.5	26	9	M 6x1	-	6
(S)411-3	38.5	47	52	60～ 75	80	19	25	31.5	33	36.5	38	24	12	M 8x1.25	-	7
411-4	50	77	84	75～100	130	30	-	49	58	56	65	40	16	M10x1.50	8.5	10.5

■仕様・価格表

＊ 標準在庫品

オーダー No.	No.	締付力 kN	保持力 kN	全長×全高	質量 kg	価格
		Q	R			
＊130190	411-2	1.5	1.8	215x38	0.21	3,820
＊130191	411-3	2	2.5	270x42	0.33	4,390
＊130192	411-4	3.5	4	360x61	0.86	6,950
＊130193	S411-2	1.5	1.8	215x38	0.21	10,800
＊130194	S411-3	2	2.5	270x42	0.33	11,600

トグルフッククランプ411

RoHS対応

ERON KUKAMET

BASES FOR TOGGLE HOOK CLAMPS 961　No.E-1186

フックキャッチ961

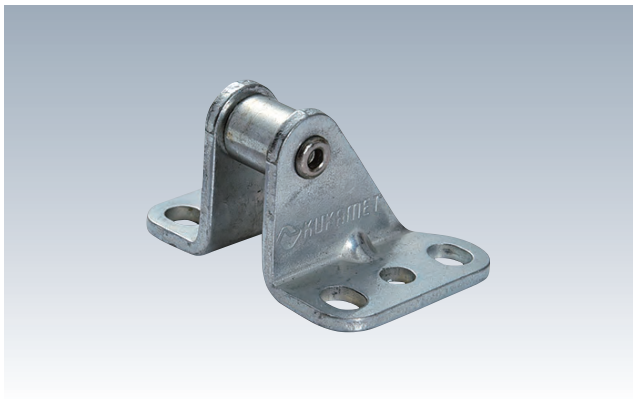

材　質　961：SM490　S961：SUS304

表面処理　961：亜鉛メッキ

●トグルフッククランプ411の受け側です。

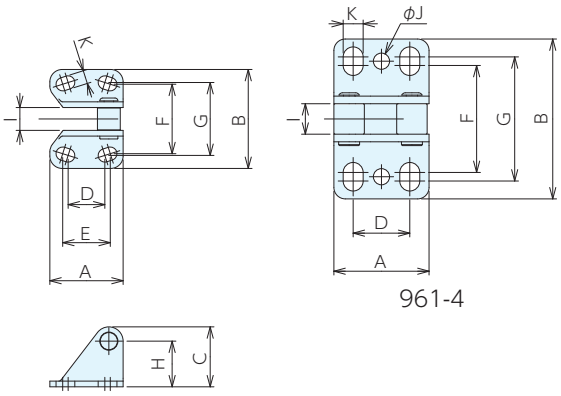

961-4

■仕様・価格表

＊ 標準在庫品

オーダー No.	No.	適合機種	A	B	C	D	E	F	G	H	I	J	K	質量g	価格
＊130316	961-2	411-2	31	47	31.5	12	18	30.5	34.5	26	10	-	6	50	990
＊130317	961-3	411-3	38.5	52	31.5	19	25	36.5	38	24	12	-	7	50	1,110
＊130318	961-4	411-4	50	84	49	30	-	56	65	40	16	8.5	10.5	210	1,280
＊130246	S961-2	S411-2	31	47	31.5	12	18	30.5	34.5	26	10	-	6	50	2,550
＊130247	S961-3	S411-3	38.5	52	31.5	19	25	36.5	38	24	12	-	7	50	2,660

C HOOK 150　No.E-1193

C字フック150

材　質　150：SM490　S150：SUS304

表面処理　150：亜鉛メッキ

●トグルフッククランプ411のC字フックです。

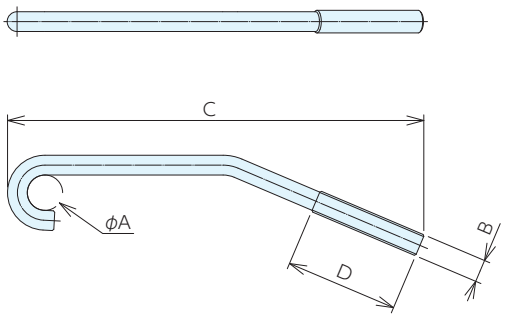

■仕様・価格表

＊ 標準在庫品

オーダー No.	No.	適合機種	A	B	C	D	質量g	価格
＊130348	150-69	411-2･412-2	9	M 6x1	117	35	20	810
＊130349	150-13	411-3･412-3	12.5	M 8x1.25	147	40	50	930
＊130350	150-44	411-4･412-4	16	M10x1.5	197	55	100	1,160
＊130260	S150-69	S411-2	9	M 6x1	117	35	20	1,740
＊130261	S150-13	S411-3	12.5	M 8x1.25	147	40	50	2,310

トグルフッククランプ412

RoHS対応

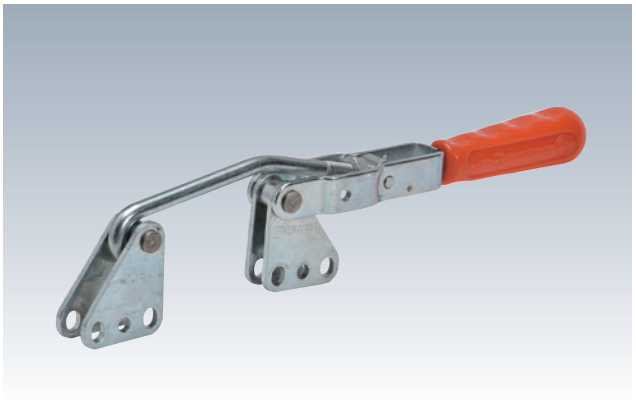

材　質 SM490　表面処理 亜鉛メッキ
付属品 フックキャッチ

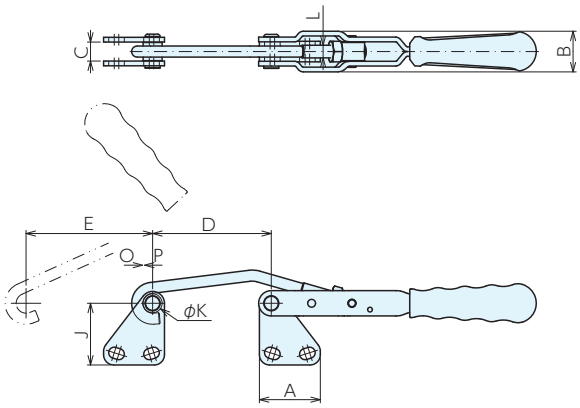

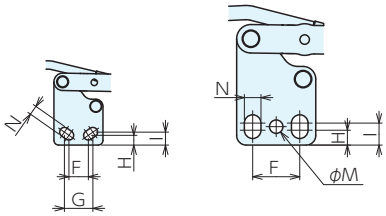

412-2,3　　412-4

■サイズ表

No.	A	B	C	D	E	F	G	H	I	J	K	L	M	N
412-2	31	21.5	10	45～ 60	50	12	18	6.25	8.25	40	9	M 6x1	-	6
412-3	38.5	25.5	12	60～ 75	80	19	25	7	7.75	39	12	M 8x1.25	-	7
412-4	50	34	16	75～100	130	30	-	9.5	14	67	16	M10x1.5	8.5	10.5

■仕様・価格表

＊ 標準在庫品

オーダーNo.	No.	締付力 kN	保持力 kN	全長×全高	質量 kg	価格
		O	P			
＊130196	**412-2**	1.5	1.8	215×52	0.21	**3,820**
＊130197	**412-3**	2	2.5	270×57	0.33	**4,390**
＊130198	**412-4**	3.5	4	360×88	0.86	**6,950**

BASES FOR TOGGLE HOOK CLAMPS 962　No.E-1187

フックキャッチ962

材　質 SM490　表面処理 亜鉛メッキ

●トグルフッククランプ412の受け側です。

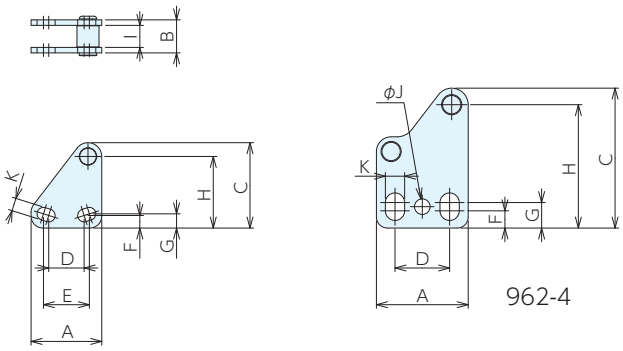

962-4

■仕様・価格表

＊ 標準在庫品

オーダーNo.	No.	適合機種	A	B	C	D	E	F	G	H	I	J	K	質量g	価格
＊130319	**962-2**	412-2	31	15	45.5	12	18	6.25	8.25	40	10	-	6	50	**1,040**
＊130320	**962-3**	412-3	38.5	18	46.5	19	25	7	7.75	39	12	-	7	50	**1,160**
＊130321	**962-4**	412-4	50	24	76	30	-	9.5	14	67	16	8.5	10.5	200	**1,280**

トグルフッククランプ413

RoHS対応

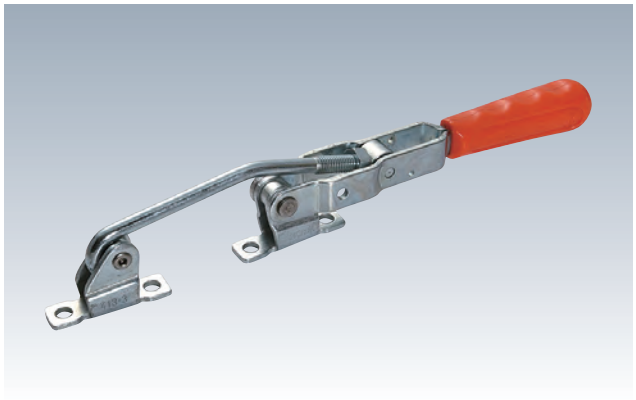

材　質 SM490　表面処理 亜鉛メッキ
付属品 フックキャッチ

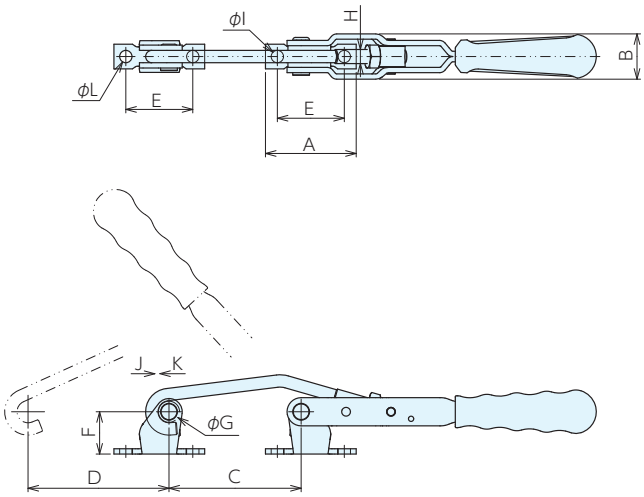

■サイズ表

No.	A	B	C	D	E	F	G	H	I
413-3	51.5	25.5	60～75	80	38	24	21	M8×1.25	7

■仕様・価格表

＊ 標準在庫品

オーダー No.	No.	締付力 kN	保持力 kN	全長×全高	質量 kg	価格
		J	K			
＊130199	**413-3**	2	2.5	270×42	0.29	**4,620**

BASES FOR TOGGLE HOOK CLAMPS 963　No.E-1188

フックキャッチ963

材　質 SM490　表面処理 亜鉛メッキ

●トグルフッククランプ413の受け側です。

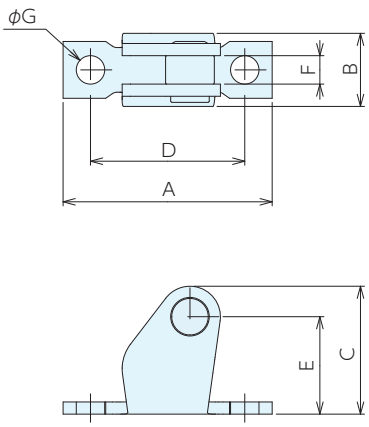

■仕様・価格表

＊ 標準在庫品

オーダー No.	No.	適合機種	A	B	C	D	E	F	G	質量g	価格
＊130322	**963-3**	413-3	51.5	18	31.5	38	24	7	7	50	**810**

トグルフッククランプ421

RoHS対応

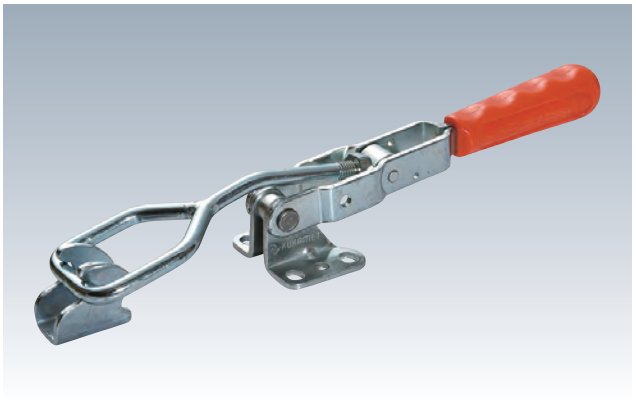

材　質 SM490　表面処理 亜鉛メッキ
付属品 フックキャッチ

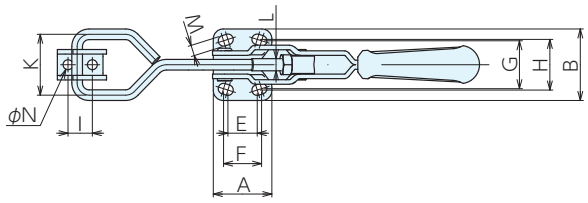

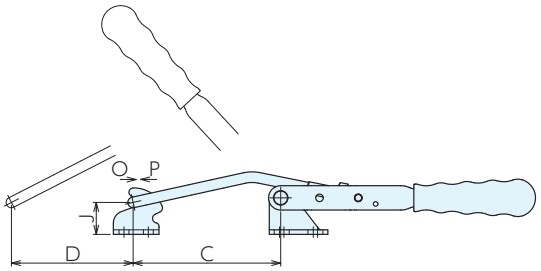

■参照ページ

■サイズ表

No.	A	B	C	D	E	F	G	H	I	J	K	L	M	N
421-3	38.5	47	77～97	80	19	25	31.5	33	16	21	40	M8×1.25	7	6.5

■仕様・価格表

＊ 標準在庫品

オーダー No.	No.	締付力 kN	保持力 kN	全長×全高	質量 kg	価格
		O	P			
＊130200	**421-3**	2	2.5	275×40	0.32	**4,230**

C HOOK 150　No.E-1194

ラウンド型フック150

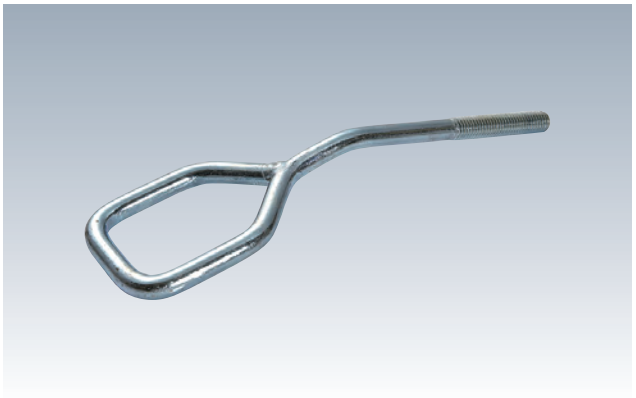

材　質 SM490　表面処理 亜鉛メッキ

●トグルフッククランプ421のラウンド型フックです。

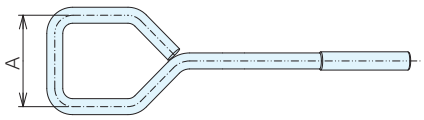

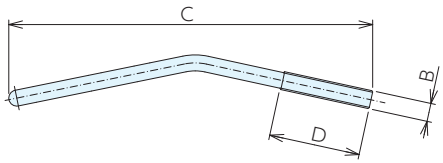

■仕様・価格表

＊ 標準在庫品

オーダー No.	No.	適合機種	A	B	C	D	質量g	価格
＊130351	**150-139**	421-3	40	M8×1.25	159	40	70	**1,390**

トグルフッククランプ6847SU

RoHS対応

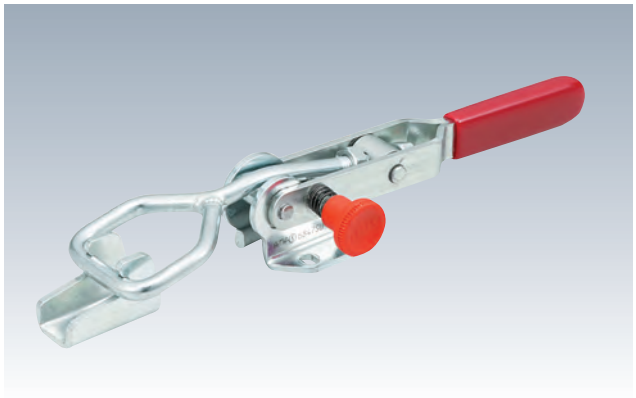

材　質 SS400　　表面処理 亜鉛メッキ

●安全ボタンを押さなければ操作ができないため、誤作動を防止します。

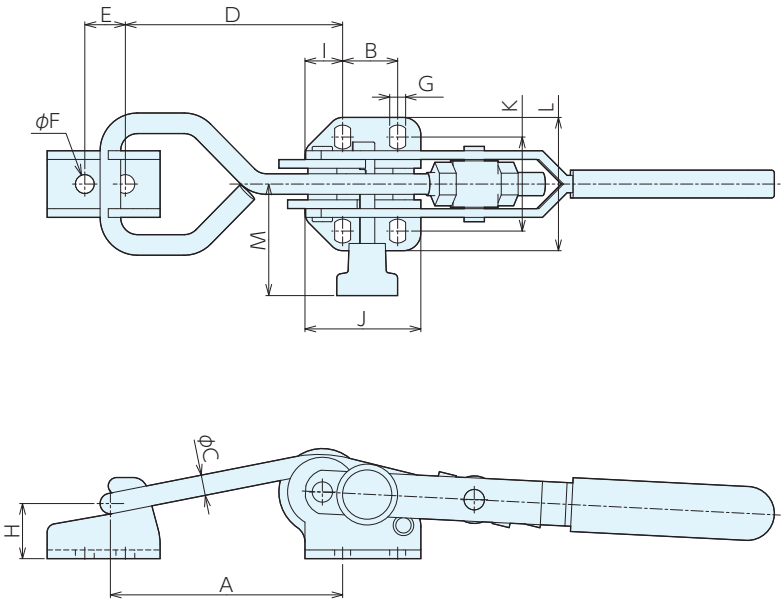

■サイズ表

No.	A	B	C	D	E	F	G	H	I	J	K	L	M
6847SU-3	75～85	19	7.1	70～80	14	6.5	5.5	19	13	40	32～35	45	38.5

■仕様・価格表

＊ 標準在庫品

オーダーNo.	No.	引込力kN	全長×全高	質量kg	価格
＊109493	**6847SU-3**	3	253×38	0.30	**11,700**

トグルフッククランプ311

RoHS対応

TOGGLE HOOK CLAMPS S311　No.E-1151

安全レバー無し

材　質 SUS304　付属品 フックキャッチ

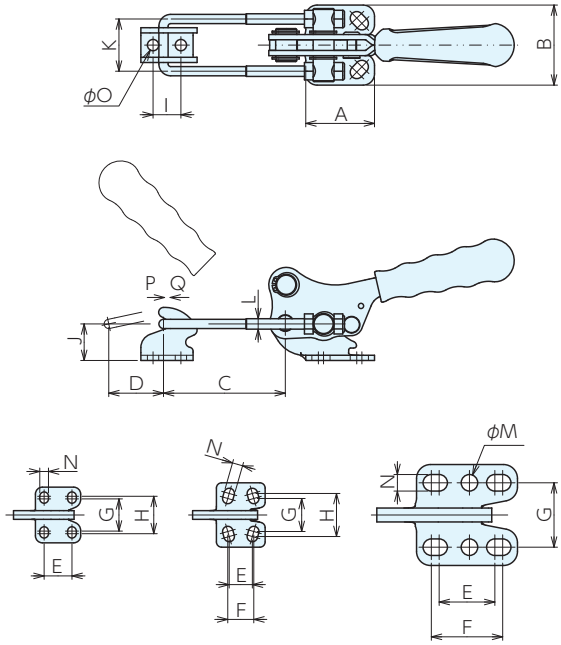

S311-1　S311-2,3　S311-4

■サイズ表

No.	A	B	C	D	E	F	G	H	I	J	K	L	M	N	O
S311-1	26	32	35～65	20	16	-	18.5	21.5	10	12.5	23	M4x0.7	-	5	5
S311-2	28	37	32～62	25	13	15	19	24.5	10～14	16.5	23	M4x0.7	-	6	5.5
S311-3	39.5	46	32～67	35	19	25	25	31	16	21	30	M6x1	-	7.5	6.5
S311-4	58	58	45～95	44	32	41	37	-	18～21	27	43	M8x1.25	9.5	9.5	8.5

■仕様・価格表

＊ 標準在庫品

オーダー No.	No.	締付力 kN	保持力 kN	全長×全高	質量 kg	価格
		P	Q			
＊130158	**S311-1**	1	1.5	165x55	0.14	**7,900**
＊130159	**S311-2**	1.5	2	172x58	0.18	**8,600**
＊130160	**S311-3**	2.2	3.2	212x67	0.34	**9,750**
＊130161	**S311-4**	7	8	282x91	0.82	**19,400**

■使用例

■参照ページ

トグルフッククランプ311 RoHS対応

TOGGLE HOOK CLAMPS 311-L　No.E-1151L

安全レバー有り

材　質 311-L：SM490　S311-L：SUS304

表面処理 311-L：亜鉛メッキ　付属品 フックキャッチ

●安全レバーを解除しなければ操作できない構造になっておりますので誤操作・誤作動を防げます。

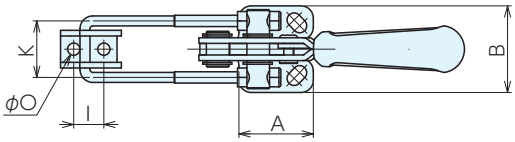

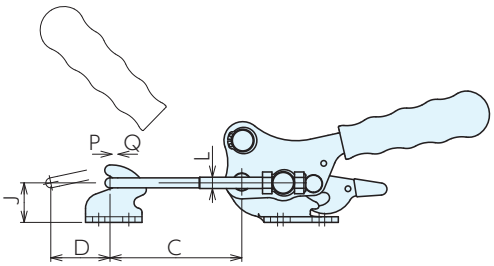

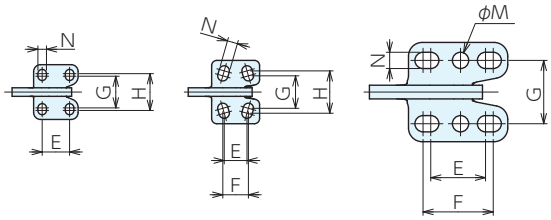

(S)311-1-L　(S)311-2,3-L　(S)311-4,5-L

■サイズ表

No.	A	B	C	D	E	F	G	H	I	J	K	L	M	N	O
(S)311-1-L	26	32	35～ 65	20	16	-	18.5	21.5	10	12.5	23	M 4x0.7	-	5	5
(S)311-2-L	28	37	32～ 62	25	13	15	19	24.5	10～14	16.5	23	M 4x0.7	-	6	5.5
(S)311-3-L	39.5	46	32～ 67	35	19	25	25	31	16	21	30	M 6x1	-	7.5	6.5
(S)311-4-L	58	58	45～ 95	44	32	41	37	-	18～21	27	43	M 8x1.25	9.5	9.5	8.5
311-5-L	58	58	45～127	44	32	41	37	-	18～21	27	45	M10x1.5	9.5	9.5	8.5

■仕様・価格表

＊ 標準在庫品

オーダー No.	No.	締付力 kN P	保持力 kN Q	全長×全高	質量 kg	価格
＊130149	311-1-L	1	1.5	165x55	0.14	3,470
＊130150	311-2-L	1.5	2	172x58	0.18	3,650
＊130151	311-3-L	2.2	3.2	212x67	0.34	3,990
＊130152	311-4-L	7	8	282x91	0.82	7,750
＊130153	311-5-L	10	11	315x93.5	1.19	9,150
＊130154	S311-1-L	1	1.5	165x55	0.14	9,750
＊130155	S311-2-L	1.5	2	172x58	0.18	10,300
＊130156	S311-3-L	2.2	3.2	212x67	0.34	11,500
＊130157	S311-4-L	7	8	282x91	0.82	20,800

■使用例

■参照ページ

トグルフッククランプ312-L

RoHS対応

材　質 SM490　表面処理 亜鉛メッキ
付属品 フックキャッチ

●安全レバーを握らないと操作ができないため、誤作動を防止します。

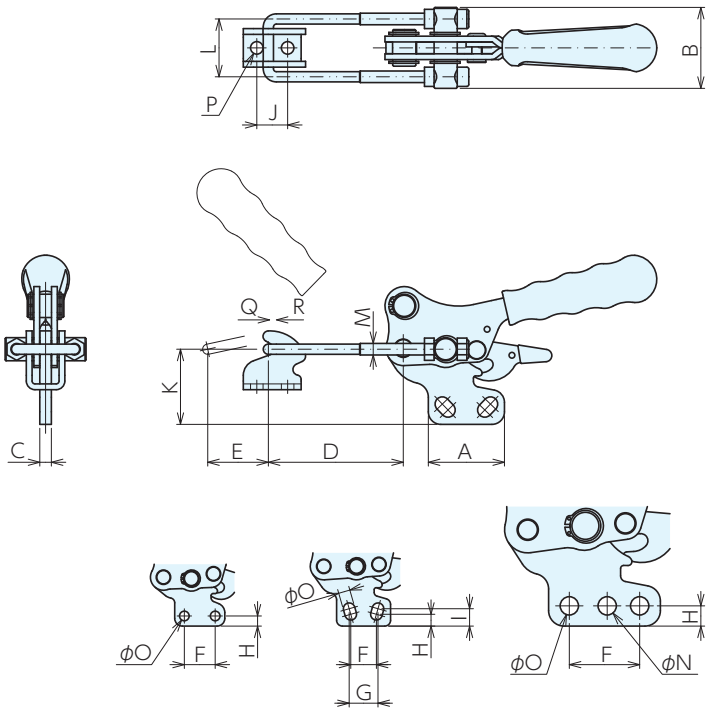

312-1-L　312-2,3-L　312-4,5-L

■サイズ表

No.	A	B	C	D	E	F	G	H	I	J	K	L	M	N	O	P
312-1-L	26	33	5	25～ 65	20	16	-	5.25	-	10	24.5	23	M 4x0.7	-	5	5
312-2-L	28	33	5	25～ 60	25	13	15	6.25	9	10～14	30.5	23	M 4x0.7	-	6	5.5
312-3-L	39.5	42	6	35～ 70	35	19	25	7.5	10.5	16	39	30	M 6x1	-	7.5	6.5
312-4-L	58	59	8	45～ 95	44	36.5	-	10.5	-	18～21	49.5	43	M 8x1.25	9.5	9.5	8.5
312-5-L	58	65	8	55～125	44	36.5	-	10.5	-	18～21	49.5	43	M10x1.5	9.5	9.5	8.5

■仕様・価格表

＊ 標準在庫品

オーダー No.	No.	締付力 kN	保持力 kN	全長×全高	質量 kg	価格
		Q	R			
＊130164	**312-1-L**	1	1.5	165 x 67	0.14	**3,470**
＊130165	**312-2-L**	1.5	2	170 x 72	0.18	**3,650**
＊130166	**312-3-L**	2.2	3.2	210 x 85	0.34	**3,990**
＊130167	**312-4-L**	7	8	280 x116	0.82	**7,750**
＊130168	**312-5-L**	10	11	311.5x116	1.19	**9,150**

TOGGLE HOOK CLAMPS S321　No.E-1151

トグルフッククランプS321

RoHS対応

ERON KUKAMET

材　質 SUS304　付属品 フックキャッチ

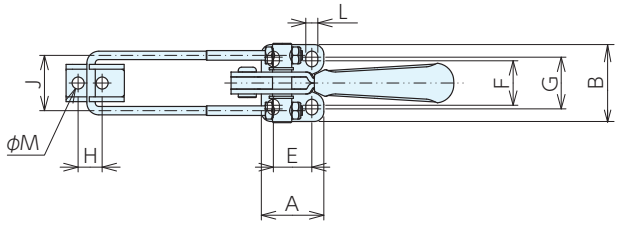

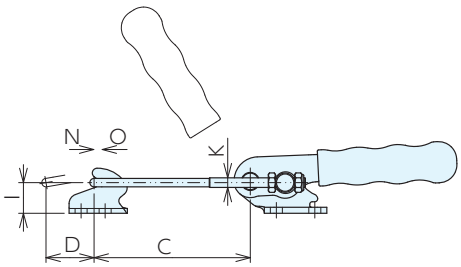

■参照ページ

■サイズ表

No.	A	B	C	D	E	F	G	H	I	J	K	L	M
S321-1	26	32	25～65	20	16	18.5	21.5	10	12.5	23	M4x0.7	5	5

■仕様・価格表

＊ 標準在庫品

オーダー No.	No.	締付力 kN	保持力 kN	全長×全高	質量 kg	価格
		O	P			
＊ 130162	S321-1	1	1.5	165x35	0.12	7,450

TOGGLE HOOK CLAMPS S331　No.E-1151

トグルフッククランプS331

RoHS対応

ERON KUKAMET

材　質 SUS304　付属品 フックキャッチ

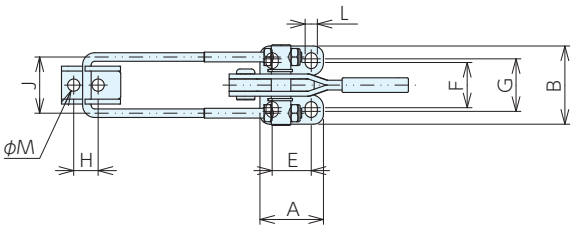

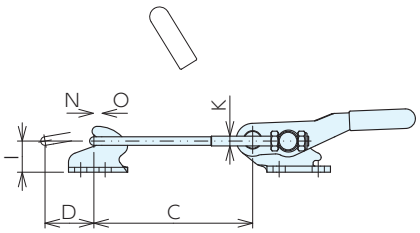

■参照ページ

■サイズ表

No.	A	B	C	D	E	F	G	H	I	J	K	L	M
S331-1	26	32	25～65	20	16	18.5	21.5	10	12.5	23	M4x0.7	5	5

■仕様・価格表

＊ 標準在庫品

オーダー No.	No.	締付力 kN	保持力 kN	全長×全高	質量 kg	価格
		O	P			
＊ 130163	S331-1	1	1.5	142x24	0.1	8,000

強力トグルフッククランプ341 RoHS対応

HEAVY DUTY TOGGLE CLAMPS 341-L　No.E-1153L

ロック機能有り

材　質　本体・フックキャッチ：FCD600
U 字フック：SM490

表面処理　本体・フックキャッチ：黒（静電粉体塗装）
U 字フック：亜鉛メッキ

付属品　フックキャッチ

●安全レバーを握らないと操作ができ ないため、誤作動を防止します。

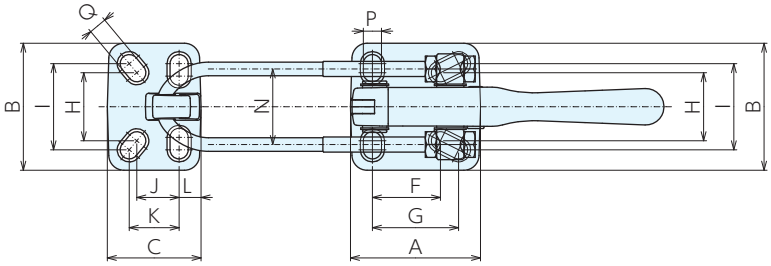

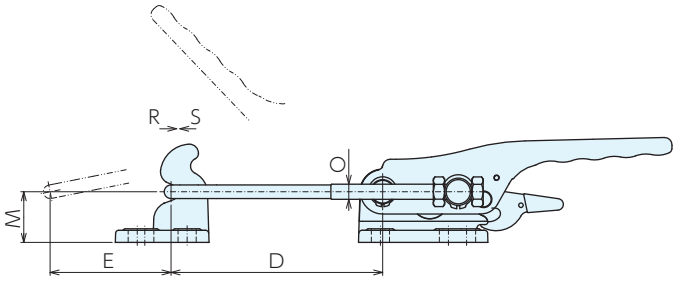

■サイズ表

No.	A	B	C	D	E	F	G	H	I	J	K	L	M	N	O	P	Q
341-4-L	86	84	62	50～140	80	45	57	45	57	28	33	15	33.5	50	M10x1.5	11	11
341-5-L	86	84	66	45～ 70	80	45	57	45	57	28	35	20	33.5	54	M12x1.75	11	11

■仕様・価格表

＊ 標準在庫品

オーダー No.	No.	締付力 kN	保持力 kN	全長×全高	質量 kg	価格
		R	S			
＊ 130171	**341-4-L**	15	17	365x69	1.9	**14,900**
＊ 130172	**341-5-L**	20	25	295x89	1.97	**16,500**

■使用例

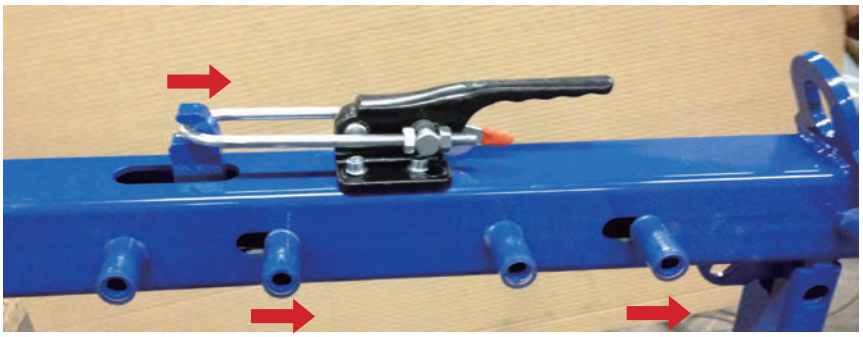

■参照ページ

強力トグルフッククランプ341 RoHS対応

HHEAVY DUTY TOGGLE CLAMPS 341　No.E-1153

ロック機能なし

材　質　本体・フックキャッチ：FCD600
U字フック：SM490

表面処理　本体・フックキャッチ：黒（静電粉体塗装）
U字フック：亜鉛メッキ

付属品　フックキャッチ

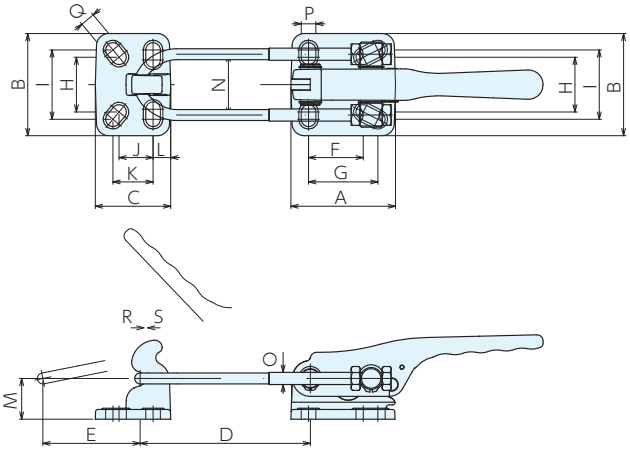

■参照ページ

■サイズ表

No.	A	B	C	D	E	F	G	H	I	J	K	L	M	N	O	P	Q
341-4	86	84	62	50～140	80	45	57	45	57	28	33	14.5	33.5	50	M10x1.5	11	11
341-5	86	84	66	45～ 70	80	45	57	45	57	28	35	20	33.5	54	M12x1.75	11	11

■仕様・価格表

＊ 標準在庫品

オーダー No.	No.	締付力 kN	保持力 kN	全長×全高	質量 kg	価格
		R	S			
＊130169	**341-4**	15	17	365x69	1.9	**13,900**
＊130170	**341-5**	20	25	295x89	1.97	**16,200**

BASES FOR TOGGLE HOOK CLAMPS 340　No.E-1185

フックキャッチ340

材　質　FCD600　表面処理　黒（静電粉体塗装）

●トグルフッククランプ341の受け側です。

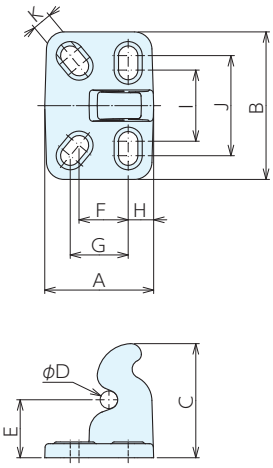

■仕様・価格表

＊ 標準在庫品

オーダー No.	No.	適合機種	A	B	C	D	E	F	G	H	I	J	K	質量 g	価格
＊130314	**340-4-03**	341-4	62	84	65	10	33.5	28	33	14.5	45	57	11	400	**2,780**
＊130315	**340-5-03**	341-5	66	84	65	12	33.5	28	35	20	45	57	11	500	**3,240**

トグルフッククランプ6848 RoHS対応

TOGGLE HOOK CLAMPS 6848H　No.E-9485B

トグルフッククランプ6848H

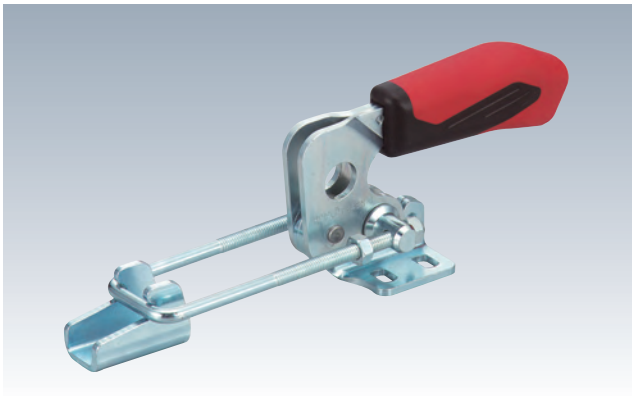

材　質 6848H：SS400　6848HNI：SUS304
表面処理 6848H：亜鉛メッキ
付属品 フックキャッチ（受側）

●フックの長さは調節できます。

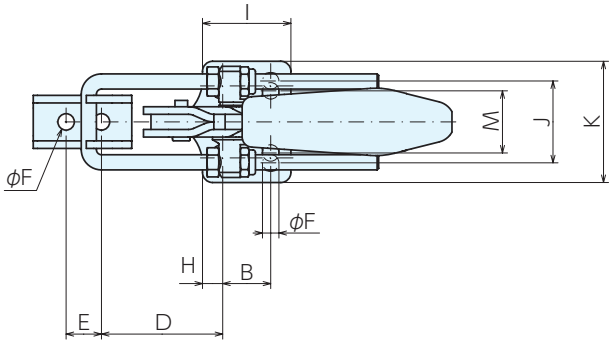

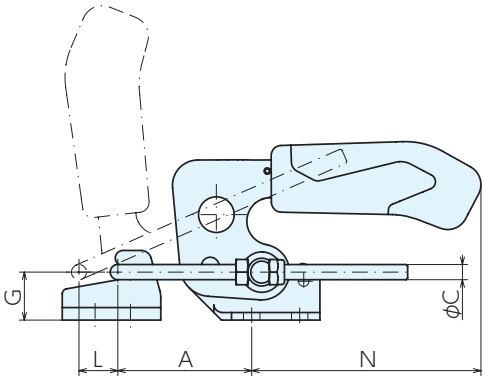

■サイズ表

No.	全長×全高	A	B	C	D	E	F	G	H	I	J	K	L	M	N	質量kg
6848H(NI)-2	156x47	40～ 74	13	4	38～ 70	11	5.2	12	6.5	26	24	38	10	19	70	0.12
6848H(NI)-3	210x70	53～ 95	19	6	48～ 90	14	6.5	19	8	35	32	48	15	25	91	0.33
6848H(NI)-4	270x92	72～127	32	8	65～120	19	8.5	26	9.5	53	46	65	23	35	110	0.81

■仕様・価格表

＊ 標準在庫品

6848H(SS400製)				6848HNI(SUS304製)			
オーダーNo.	No.	引込力kN	価格	オーダーNo.	No.	引込力kN	価格
＊992385	**6848H-2**	1.6	**8,000**	＊992388	**6848HNI-2**	1.1	**13,000**
＊992386	**6848H-3**	3.2	**12,200**	＊992389	**6848HNI-3**	2	**17,800**
＊992387	**6848H-4**	7	**19,700**	＊992390	**6848HNI-4**	3.6	**42,900**

トグルフッククランプ6848 RoHS対応

TOGGLE HOOK CLAMPS 6848V　No.E-9485C

トグルフッククランプ6848V

材　質 6848V：SS400　6848VNI：SUS304
表面処理 6848V：亜鉛メッキ　付属品 フックキャッチ（受側）

●フックの長さは調節できます。

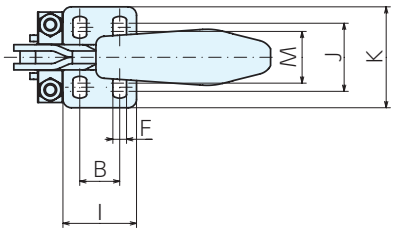

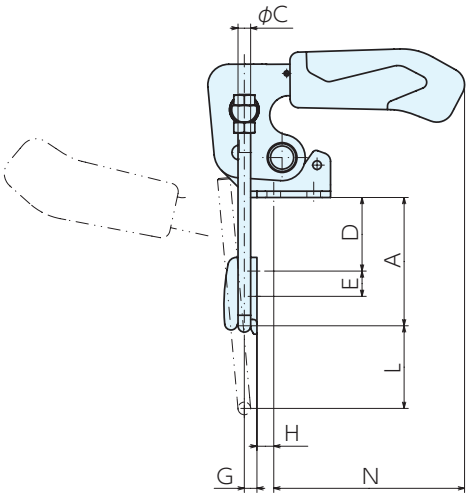

■サイズ表

No.	全長×全高	A	B	C	D	E	F	G	H	I	J	K	L	M	N	質量kg
6848V(NI)-2	90x47	24～47	13	4	5～28	11	5.2	4.5	7	26	24	38	11	19	70	0.13
6848V(NI)-3	127x70	33～61	19	6	7～35	14	6.5	6	8	35	32	48	39	25	91	0.34
6848V(NI)-4	150x92	43～79	32	8	9～45	19	8.5	8	9.5	53	45	65	40	36	110	0.81

■仕様・価格表

＊ 標準在庫品

6848V(SS400製)				6848VNI(SUS304製)			
オーダーNo.	No.	引込力kN	価格	オーダーNo.	No.	引込力kN	価格
＊992391	**6848V-2**	1.6	**8,000**	＊992394	**6848VNI-2**	1.1	**13,000**
＊992392	**6848V-3**	3.2	**12,200**	＊992395	**6848VNI-3**	2	**17,800**
＊992393	**6848V-4**	7	**19,700**	＊992396	**6848VNI-4**	3.6	**42,900**

BASES FOR TOGGLE HOOK CLAMPS 6848　No.E-9485A

フックキャッチ6848

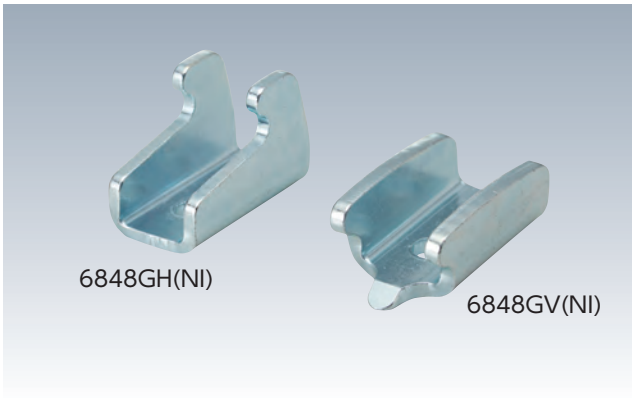

材　質　6848G・6848GH・6848GV:SS400
6848GNI・6848GHNI・6848GVNI：SUS304

表面処理　6848G・6848GH・6848GV：亜鉛メッキ

●トグルフッククランプ6848H･6848Vの受側です。

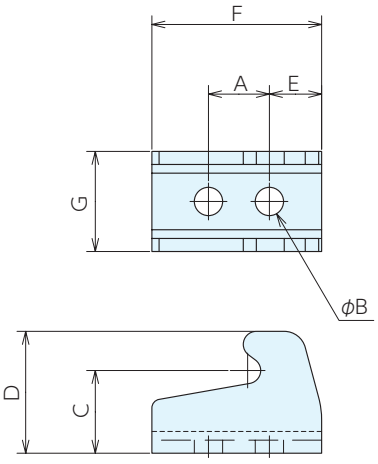

6848GH(NI)

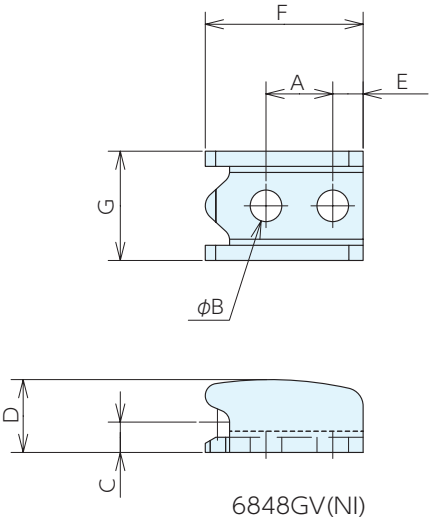

6848GV(NI)

■仕様・価格表

＊ 標準在庫品

オーダーNo.	No.	適合トグルフッククランプ	A	B	C	D	E	F	G	H	質量g	価格
＊972901	**6848GH-2**	6848H-2	11	5.2	12	18	8	26	18	-	16	**1,630**
＊972902	**6848GH-3**	6848H-3	14	6.5	19	28	12	39	23	-	44	**2,000**
＊972903	**6848GH-4**	6848H-4	19	8.5	26	38	17	56	30	-	108	**2,380**
＊972904	**6848GHNI-2**	6848HNI-2	11	5.2	12	18	8	26	18	-	16	**2,620**
＊972905	**6848GHNI-3**	6848HNI-3	14	6.5	19	28	12	39	23	-	44	**3,010**
＊972906	**6848GHNI-4**	6848HNI-4	19	8.5	26	38	17	56	30	-	108	**3,910**
＊972907	**6848GV-2**	6848V-2	11	5.2	12	5	5	26	18	-	14	**1,630**
＊972908	**6848GV-3**	6848V-3	14	6.5	16	6	7	36	23	-	30	**2,000**
＊972909	**6848GV-4**	6848V-4	19	8.5	22	8	9	48	30	-	66	**2,380**
＊972910	**6848GVNI-2**	6848VNI-2	11	5.2	12	5	5	26	18	-	14	**2,620**
＊972911	**6848GVNI-3**	6848VNI-3	14	6.5	16	6	7	36	23	-	30	**3,010**
＊972912	**6848GVNI-4**	6848VNI-4	19	8.5	22	8	9	48	30	-	66	**3,910**

トグルフッククランプ351 RoHS対応

TOGGLE HOOK CLAMPS S351　No.E-1154

ロック機能なし

材　質 SUS304　付属品 フックキャッチ

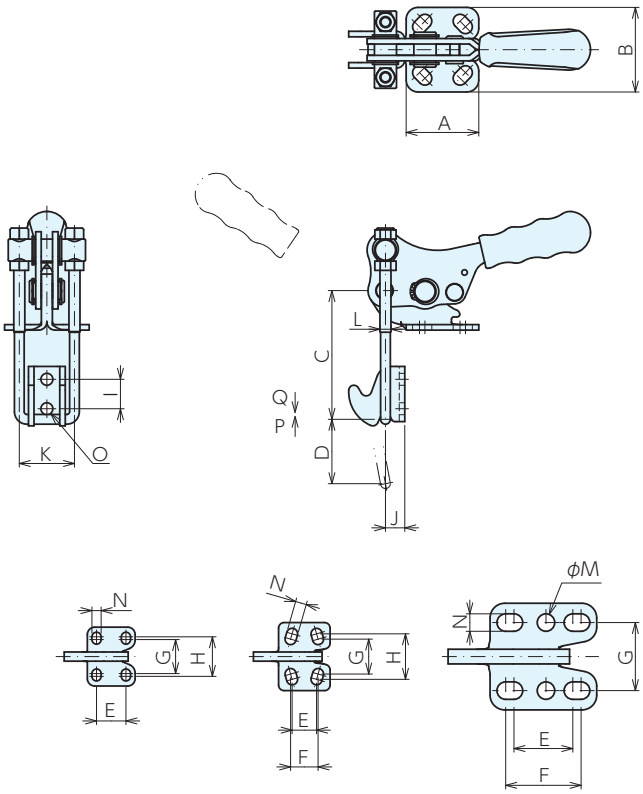

■サイズ表

No.	A	B	C	D	E	F	G	H	I	J	K	L	M	N	O
S351-1	26	32	25～65	20	16	-	18.5	21.5	10	4.9	23	M4x0.7	-	5	5
S351-2	28	37	25～60	25	13	15	19	24.5	10～14	6	23	M4x0.7	-	6	5.5
S351-3	39.5	46	35～70	35	19	25	25	31	16	10.5	30	M6x1	-	7.5	6.5
S351-4	58	58	45～95	44	32	41	37	-	18～21	10	43	M8x1.25	9.5	9.5	8.5

■仕様・価格表

＊ 標準在庫品

オーダー No.	No.	締付力 kN	保持力 kN	全長×全高	質量 kg	価格
		P	Q			
＊130178	**S351-1**	1	1.5	104　x55	0.14	**7,900**
＊130179	**S351-2**	1.5	2	112.5x58	0.18	**8,600**
＊130180	**S351-3**	2.2	3.2	131　x67	0.34	**9,750**
＊130181	**S351-4**	7	8	195.5x91	0.82	**19,400**

■使用例

■参照ページ

TOGGLE HOOK CLAMPS 351-L　No.E-1154L

ロック機能あり

材　質 SM490　表面処理 亜鉛メッキ
付属品 フックキャッチ

●安全レバーを握らないと操作ができないため、誤作動を防止します。

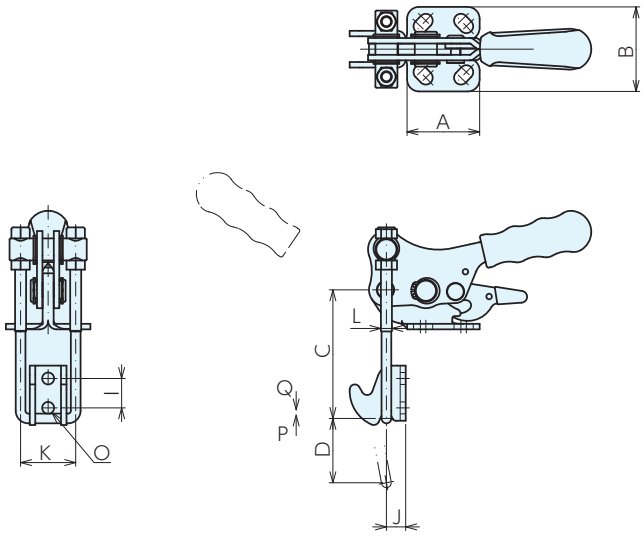

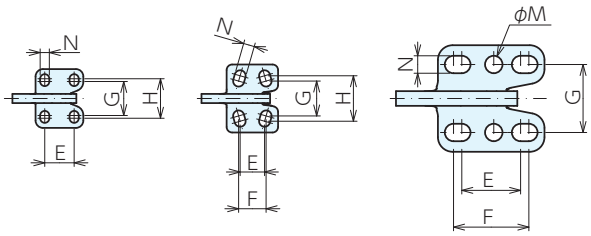

351-1-L　351-2,3-L　351-4,5-L

■サイズ表

No.	A	B	C	D	E	F	G	H	I	J	K	L	M	N	O
351-1-L	26	32	25～ 65	20	16	-	18.5	21.5	10	4.9	23	M 4x0.7	-	5	5
351-2-L	28	37	25～ 60	25	13	15	19	24.5	10～14	6	23	M 4x0.7	-	6	5.5
351-3-L	39.5	46	35～ 70	35	19	25	25	31	16	10.5	30	M 6x1	-	7.5	6.5
351-4-L	58	58	45～ 95	44	32	41	37	-	18～21	10	43	M 8x1.25	9.5	9.5	8.5
351-5-L	58	58	55～125	44	32	41	37	-	18～21	10	43	M10x1.5	9.5	9.5	8.5

■仕様・価格表

＊ 標準在庫品

オーダー No.	No.	締付力 kN	保持力 kN	全長×全高	質量 kg	価格
		P	Q			
＊130173	**351-1-L**	1	1.5	104 ×55	0.14	**3,470**
＊130174	**351-2-L**	1.5	2	112.5×58	0.18	**3,650**
＊130175	**351-3-L**	2.2	3.2	131 ×67	0.34	**3,930**
＊130176	**351-4-L**	7	8	195.5×91	0.82	**7,550**
＊130177	**351-5-L**	10	11	195.5×93.5	1.19	**9,150**

トグルフッククランプ RoHS対応

BASES FOR TOGGLE HOOK CLAMPS 310　No.E-1182

フックキャッチ310

材　質 310：SM490　S310：SUS304

表面処理 310：亜鉛メッキ

●トグルフッククランプ311・312・321・331・351・421の受け側です。

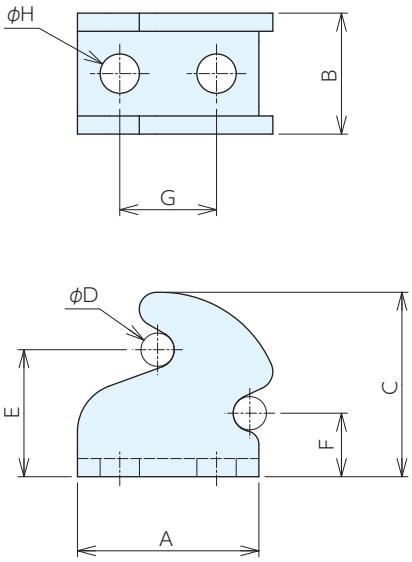

■仕様・価格表

＊ 標準在庫品

オーダーNo.	No.	適合機種	A	B	C	D	E	F	G	H	質量g	価格
＊130308	310-320-1-04	311-1・312-2・351-1	24.5	15.5	19	3.5	12.5	4.9	10	5	10	810
＊130309	310-2-04	311-2・312-2・351-2	28.5	15.5	23	3.5	16.5	6	10～14	5.5	20	930
＊130310	310-3-04	311-3・312-3・351-3・421-3	30	20	30.5	5.5	21	10.5	16	6.5	40	1,160
＊130311	310-4-04	311-4,5・312-4,5・351-4,5	45	28	39	7	27	10	18～21	8.5	100	1,280
＊130249	S310-320-1-04	S311-1・S321-1・S331-1・S351-1	24.5	15.5	19	3.5	12.5	4.9	10	5	10	1,740
＊130250	S310-2-04	S311-2・S351-2	28.5	15.5	23	3.5	16.5	6	10～14	5.5	20	2,310
＊130251	S310-3-04	S311-3・S351-3	30	20	30.5	5.5	21	10.5	16	6.5	40	2,660
＊130252	S310-4-04	S311-4・S351-4	45	28	39	7	27	10	18～21	8.5	100	3,240

U HOOK 150　No.E-1192

U字フック150

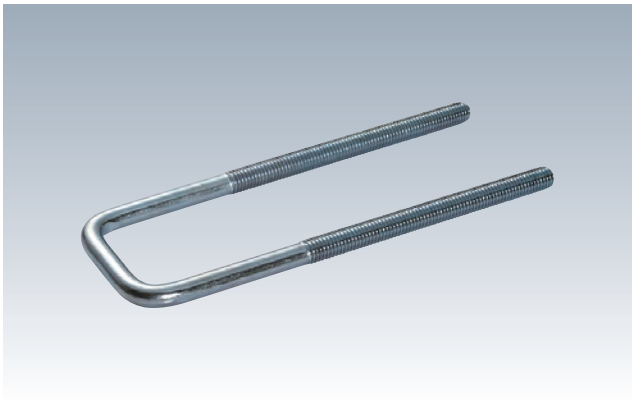

材　質 150：SM490　S150：SUS304

表面処理 150：亜鉛メッキ

●トグルフッククランプ311・312・321・331・341・351のU字フックです。

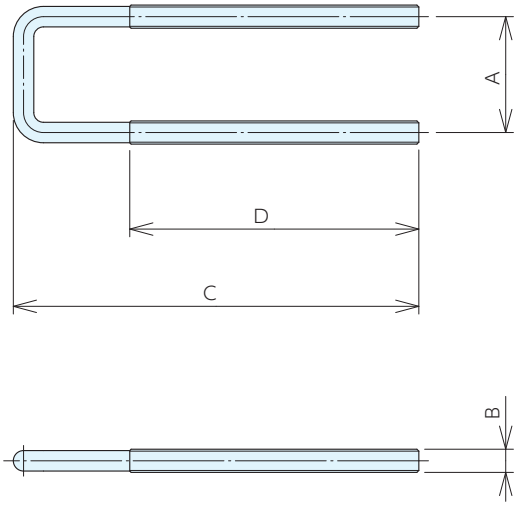

■仕様・価格表

＊ 標準在庫品

オーダー No.	No.	適合機種	A	B	C	D	質量g	価格
＊130336	150- 63	311-1,2・312-1,2・351-1,2	23	M 4x0.7	90	45	10	810
＊130342	150-155	311-1,2・312-1,2・351-1,2	23	M 4x0.7	140	45	20	810
＊130337	150- 08	311-3・312-3・351-3	30	M 6x1	105	75	40	930
＊130343	150-156	311-3・312-3・351-3	30	M 6x1	155	75	50	1,040
＊130338	150- 34	311-4・312-4・351-4	43	M 8x1.25	145	95	100	1,160
＊130344	150-198	311-4・312-4・351-4	43	M 8x1.25	195	65	140	1,160
＊130339	150- 35	311-4・312-4・351-4	43	M 8x1.25	295	85	190	1,390
＊130345	150-141	311-5・312-5・351-5	45	M10x1.5	180	110	190	1,510
＊130340	150-148	341-4	50	M10x1.5	210	130	210	1,510
＊130346	150-516	311-5・312-5・351-5	45	M10x1.5	230	130	240	1,740
＊130341	150-512	341-4	50	M10x1.5	260	130	260	1,740
＊130347	150-285	341-5	54	M12x1.75	146	65	230	1,740
＊130253	S150- 63	S311-1,2・S321-1・S331-1・S351-1,2	23	M 4x0.7	90	45	10	1,740
＊130257	S150-155	S311-1,2・S321-1・S331-1・S351-1,2	23	M 4x0.7	140	45	20	1,970
＊130254	S150- 08	S311-3・S351-3	30	M 6x1	105	75	40	2,310
＊130258	S150-156	S311-3・S351-3	30	M 6x1	155	75	50	2,550
＊130255	S150- 34	S311-4・S351-4	43	M 8x1.25	145	95	100	2,660
＊130259	S150-198	S311-4・S351-4	43	M 8x1.25	195	65	140	3,010
＊130256	S150- 35	S311-4・S351-4	43	M 8x1.25	295	85	190	3,470

TOGGLE HOOK CLAMPS 361　No.E-1155

トグルフッククランプ361

RoHS対応

材　質 361：SM490　S361：SUS304
表面処理 361：亜鉛メッキ　付属品 フックキャッチ

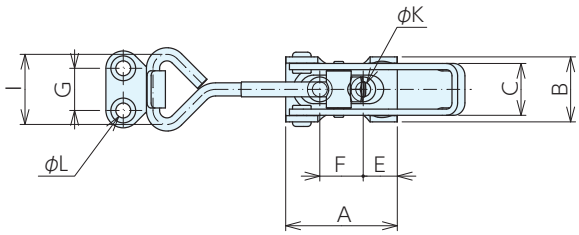

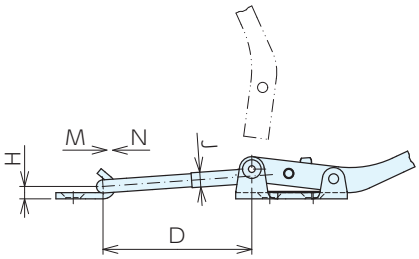

■参照ページ

■サイズ表

No.	A	B	C	D	E	F	G	H	I	J	K	L
(S)361-2	45	26	21	26～60	13.75	17.5	17	5	28.5	M6x1	6	6

■仕様・価格表

＊ 標準在庫品

オーダー No.	No.	締付力 kN	保持力 kN	全長×全高	質量 kg	価格
		M	N			
＊130182	361-2	1.5	1.73	145x19.5	0.1	1,450
＊130183	S361-2	1.5	1.73	145x19.5	0.1	3,700

TOGGLE HOOK CLAMPS

トグルフッククランプ

RoHS対応

BASES FOR TOGGLE HOOK CLAMPS 361　No.E-1183

フックキャッチ361

材　質 SM490　表面処理 亜鉛メッキ

●トグルフッククランプ361･362の受け側です。

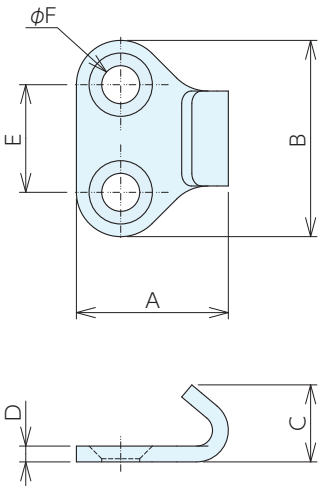

■仕様・価格表

＊ 標準在庫品

オーダー No.	No.	適合機種	A	B	C	D	E	F	質量g	価格
＊130312	361-2-03	361-2･362-1,2･S361-2･S362-1,2	24	31	12	2.5	17	6	10	580

TOGGLE HOOK CLAMPS 362　No.E-1156

トグルフッククランプ362

RoHS対応

ERON KUKAMET

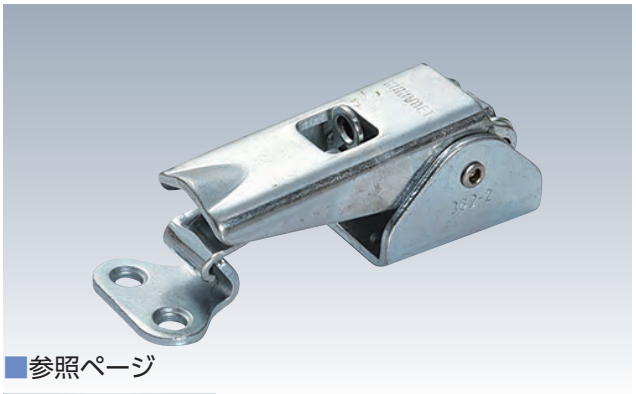

材　質　362：SM490　S362：SUS304

表面処理　362：亜鉛メッキ　付属品　フックキャッチ

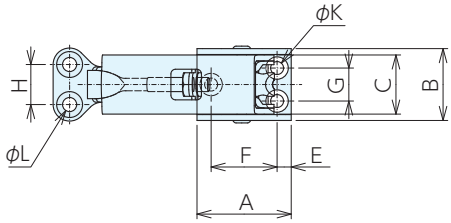

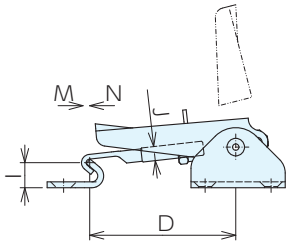

■参照ページ

フックキャッチ361

P.221 ▸

■サイズ表

No.	A	B	C	D	E	F	G	H	I	J	K	L
(S)362-1	40	29.5	24	47～62	6	28	14	17	10.6	M6x1	5.5	6
(S)362-2	40	30.5	25	47～62	6	28	14	17	10.6	M8x1.25	5.5	6

■仕様・価格表

＊ 標準在庫品

オーダーNo.	No.	締付力 kN	保持力 kN	全長×全高	質量 kg	価格
		M	N			
＊130184	362-1	1.4	1.65	101x30	0.14	1,470
＊130185	362-2	1.6	1.8	101x30	0.16	1,280
＊130186	S362-1	1.4	1.65	101x30	0.14	3,820
＊130187	S362-2	1.6	1.8	101x30	0.16	4,050

TOGGLE HOOK CLAMPS 363　No.E-1157

トグルフッククランプ363

RoHS対応

ERON KUKAMET

材　質　363：SM490　S363：SUS304

表面処理　363：亜鉛メッキ　付属品　フックキャッチ

●フックキャッチの向きを変えると、水平と垂直取付の両方で使用できます。

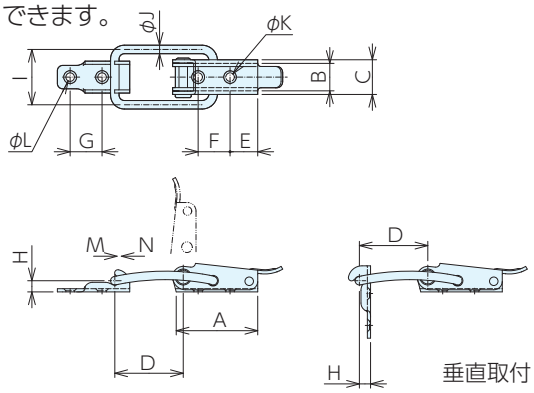

■サイズ表

No.	A	B	C	D	E	F	G	H	I	J	K	L
(S)363-2	38.5	13	16.3	32	13	15	15	5.25	25	4	4	4

■仕様・価格表

＊ 標準在庫品

オーダーNo.	No.	締付力 kN	保持力 kN	全長×全高	質量 kg	価格
		M	N			
＊130188	363-2	1.5	1.73	106x13.5	0.07	1,280
＊130189	S363-2	1.5	1.73	106x13.5	0.07	2,890

BASES FOR TOGGLE HOOK CLAMPS 363　No.E-1184

フックキャッチ363 RoHS対応

材　質 SM490　表面処理 亜鉛メッキ

●トグルフッククランプ363の受け側です。

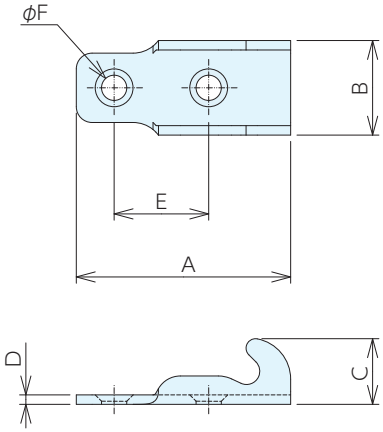

■仕様・価格表

＊ 標準在庫品

オーダーNo.	No.	適合機種	A	B	C	D	E	F	質量g	価格
＊130313	363-2-03	363-2・S363-2	34	15	10.5	1.5	15	4	10	580

HEAVY DUTY TOGGLE HOOK CLAMPS 6849PH　No.E-9485D

強力トグルフッククランプ6849PH RoHS対応

材　質 本体：鍛造　レバー：可鍛鋳鉄
フックキャッチ：鍛造

表面処理 黒染め（本体・フックキャッチ）　亜鉛メッキ（フック部）

付属品 フックキャッチ（受側）

●強力タイプのフッククランプです。

●フックの長さは調節できます。

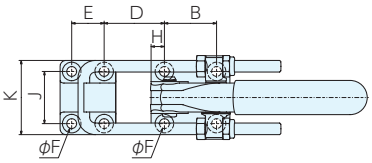

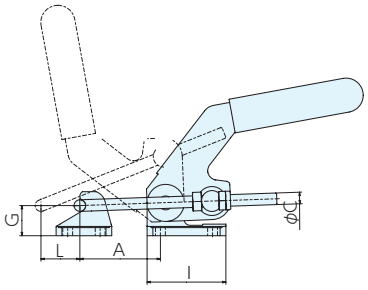

■サイズ表

No.	A	B	C	D	E	F	G	H	I	J	K	L
6849PH-4	42～107	45	10	24～90	28	8.5	26	12	68	45	64	44
6849PH-5	49～114	57	12	28～93	35	10.5	32	12.5	86	57	82	47

■仕様・価格表

＊ 標準在庫品

オーダーNo.	No.	引込力kN	ストローク	質量kg	価格
＊992397	6849PH-4	15	62	2.83	31,000
＊992398	6849PH-5	27	80	4.02	35,900

セラミック吸着テーブル RoHS対応

ERON

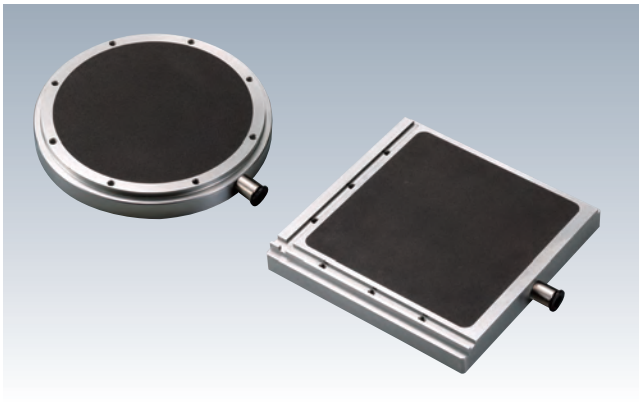

材　質　上面：アルミナ系セラミックス　　ベース：SUS303

仕　様　CAT−S（R）：平均気孔径：55 μm　平均気孔率：45 ～ 50%
CAT−SM（RM）平均気孔径：2 μm　平均気孔率：40%

- ●グリーンシート、ポリイミドフィルム、軽軟材・薄物材などの吸着に最適です。
- ●多孔質セラミックス吸着テーブルです。
- ●気孔径 55 μmタイプは機械加工による穴径に比べ小さく、被吸着物の変形量が少なくなります。
- ●気孔径 2 μmタイプは着面を全面覆わない部分的な吸着をマスキングなしでできます。また、剛性の低い極薄（板厚数μ m）を変形せずに吸着できます。
- ●セラミックス内部からの粉塵が出ません。
- ●目詰まり・セラミックス欠けの修理ができます。

※お客様の仕様に合わせた特注品も承ります。

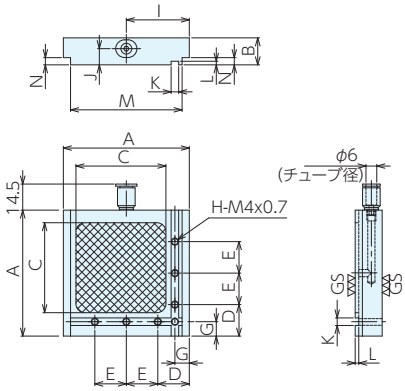

CAT0507S,CAT1012S

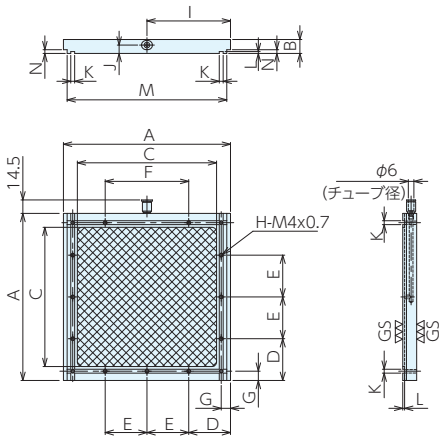

CAT-S

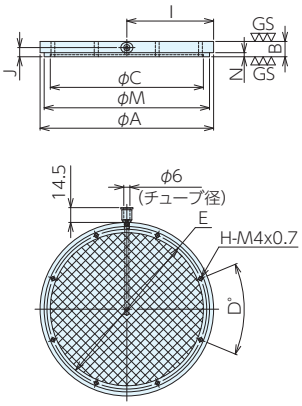

CAT-R

■仕様･価格表

オーダーNo.	No.	A	B	C	D	E	F	G	H	I	J	K	L	M	N	平面度 (μm)	質量 kg	価格
978845	CAT0507S	70	15	50	17.5	17.5	-	8	7	35	9	4.2	2	62	4	15	0.6	265,000
978846	CAT1012S	120	15	100	30	30	-	8	7	60	9	4.2	2	112	4	15	1.5	376,000
978847	CAT1518S	180	15	150	45	45	90	10	15	90	9	4.2	2	172	4	15	3.4	555,000
978848	CAT2023S	230	15	200	57.5	57.5	115	10	15	115	9	4.2	2	222	4	15	5.6	715,000
978849	CAT2528S	280	20	250	70	70	140	10	15	140	12	4.2	2	272	4	25	11.3	885,000
978850	CAT3033S	330	20	300	82.5	82.5	165	10	15	165	12	4.2	2	322	4	25	15.7	1,070,000
978851	CAT0507R	70	15	50	45°	56.5	-	-	8	35	9	-	-	62	4	15	0.4	226,000
978852	CAT1012R	120	15	100	45°	106.5	-	-	8	60	9	-	-	112	4	15	1.2	265,000
978853	CAT1517R	170	15	150	45°	156.5	-	-	8	85	9	-	-	162	4	15	2.4	325,000
978854	CAT2022R	220	15	200	45°	206.5	-	-	8	110	9	-	-	212	4	15	4	474,000
978855	CAT2527R	270	20	250	45°	256.5	-	-	8	135	12	-	-	262	4	25	8.2	645,000
978856	CAT3032R	320	20	300	45°	306.5	-	-	8	160	12	-	-	312	4	25	11.5	820,000
117083	CAT0507SM	70	15	50	17.5	17.5	-	8	7	35	9	4.2	2	62	4	15	0.6	289,000
117084	CAT1012SM	120	15	100	30	30	-	8	7	60	9	4.2	2	112	4	15	1.5	446,000
117085	CAT1518SM	180	15	150	45	45	90	10	15	90	9	4.2	2	172	4	15	3.4	775,000
117086	CAT2023SM	230	15	200	57.5	57.5	115	10	15	115	9	4.2	2	222	4	15	5.6	1,070,000
117087	CAT2528SM	280	20	250	70	70	140	10	15	140	12	4.2	2	272	4	25	11.3	1,250,000
117088	CAT3033SM	330	20	300	82.5	82.5	165	10	15	165	12	4.2	2	322	4	25	15.7	1,510,000
117089	CAT0507RM	70	15	50	45°	56.5	-	-	8	35	9	-	-	62	4	15	0.4	285,000
117090	CAT1012RM	120	15	100	45°	106.5	-	-	8	60	9	-	-	112	4	15	1.2	430,000
117091	CAT1517RM	170	15	150	45°	156.5	-	-	8	85	9	-	-	162	4	15	2.4	750,000
117092	CAT2022RM	220	15	200	45°	206.5	-	-	8	110	9	-	-	212	4	15	4	945,000
117093	CAT2527RM	270	20	250	45°	256.5	-	-	8	135	12	-	-	262	4	25	8.2	1,140,000
117094	CAT3032RM	320	20	300	45°	306.5	-	-	8	160	12	-	-	312	4	25	11.5	1,420,000

セラミック吸着テーブル RoHS対応

■内部構造

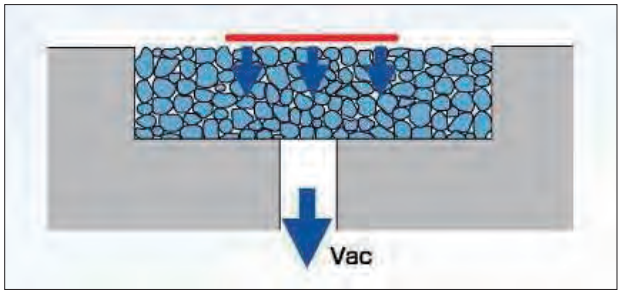

■使用方法

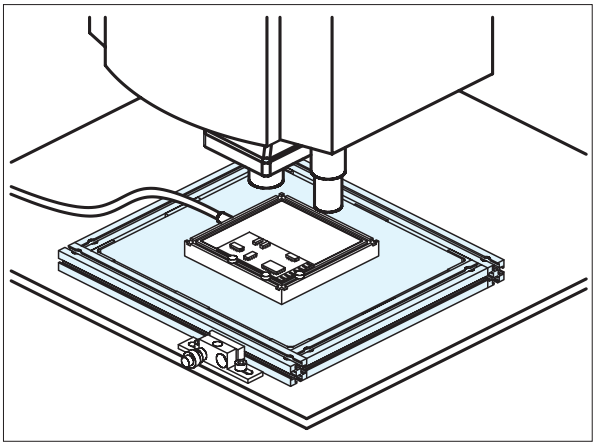

バキュームチャック RoHS対応

ERON

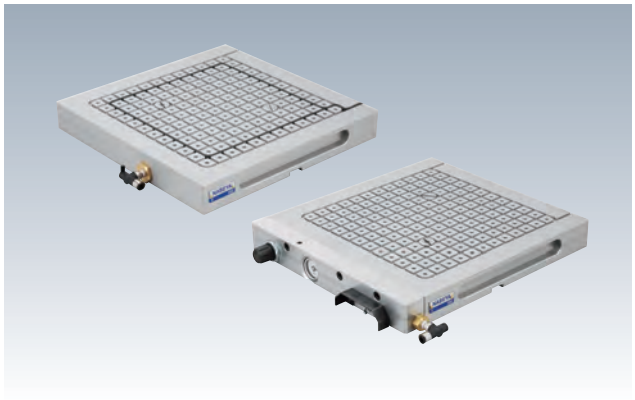

材　質 A5052　　表面処理 アルマイト処理

付属品 吸着プラグ:2、埋栓プラグ:1、位置決めピン:5
密着用丸ゴム:1

- コンプレッサーのエアを供給するだけで、ワークの吸着が可能です。
- マグネットチャックが使用できない、アルミ・ステンレス・銅等の非磁性体ワークのクランプに対応。

■付属品

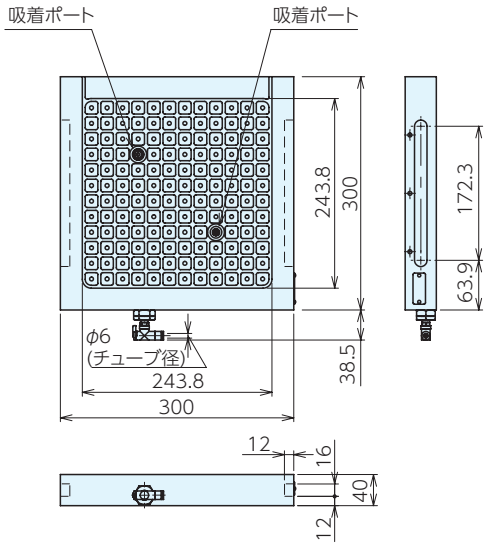

VCM0303E

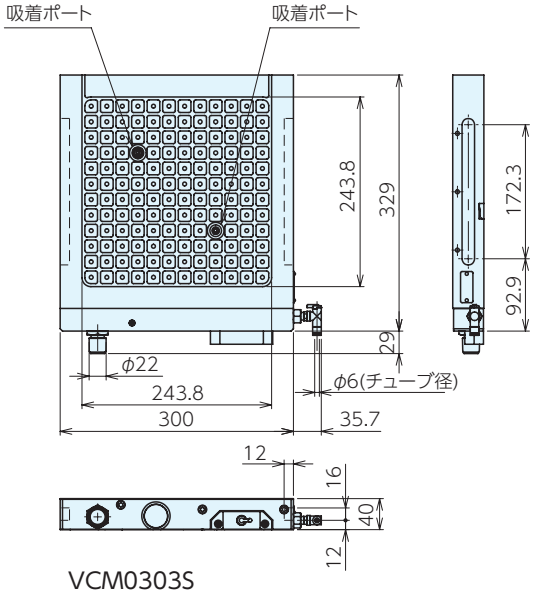

VCM0303S

■仕様・価格表

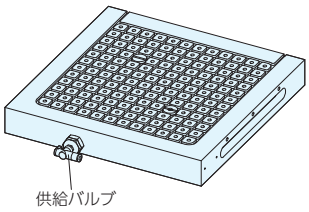

VCM0303E

供給バルブによる吸着ON・OFFのみの仕様です。

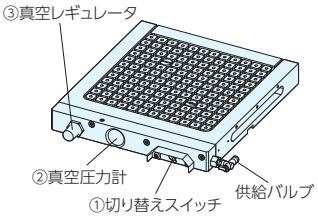

VCM0303S

①切り替えスイッチにより、吸着とエアーブローができます。
②真空圧力計により、現在の吸着力の確認ができます。(吸着力の計算はP.563を参照してください)
③真空レギュレータにより、吸着力の調整ができます。

＊ 標準在庫品

オーダーNo.	No.	サイズ	質量kg	価格
＊109778	VCM0303E	300×300×40	8.5	255,000

＊ 標準在庫品

オーダーNo.	No.	サイズ	質量kg	価格
＊109779	VCM0303S	300×329×40	9	319,000

■使用例

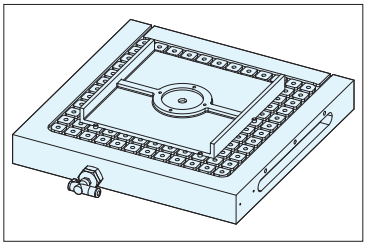

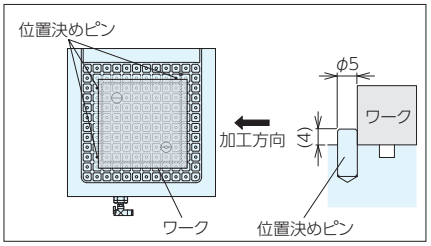

バキュームチャック RoHS対応

■使用方法

①ワークにあわせて、吸着プラグ・埋栓プラグ・密着用丸ゴム・位置決めピンを取り付けて吸着面を作ります。

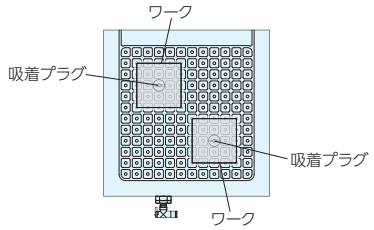

密着用丸ゴムで囲われた面積が吸着面積となります。
吸着面積は吸着力に大きく影響します。
ただし、ワークの外側に密着用丸ゴムがあるとほとんど吸着しません。
ワークの内側になるよう、できるだけ大きく密着用丸ゴムで囲ってください。
※吸着できるワーク最小サイズは、□65mmとなります。

②バキュームチャックの使用面にあけられた穴に位置決めピンをセットします。

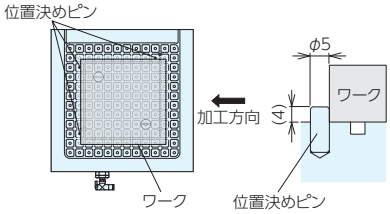

位置決めピンはワークの位置決めはもちろん、切削時の水平方向の切削抵抗に対するストッパーとしても使用できます。
使用面にあけられた穴は別売りのストッパーブロックA、ストッパーブロックBを取付けることもできます。

③ワークをセットし、エアーを接続して供給バルブをONにすると吸着します。

供給バルブをOFFにすることでワークを取り外すことができます。

■吸着力

ワークの状態や吸着用丸ゴムのセットの仕方により吸着力が変わりますので、参考値としてください。

VCM0303Sの場合、真空圧力計が付いているので下記の計算式で正確な吸着力を算出することもできます。

吸着力(N)=真空圧力(kPa)×吸着面積(mm²)×0.001

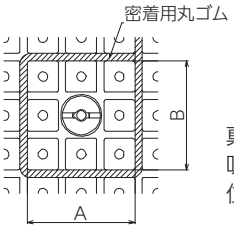

真空圧力(kPa)：真空圧力計の値
吸着面積(mm²)：A(mm)×B(mm)
位置決めピン穴間ピッチは20mm

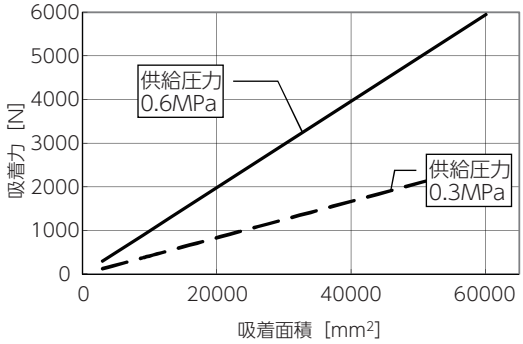

■排気特性と流量特性

流量特性は、供給圧力が0.45MPa時のものを表しています。

排気特性

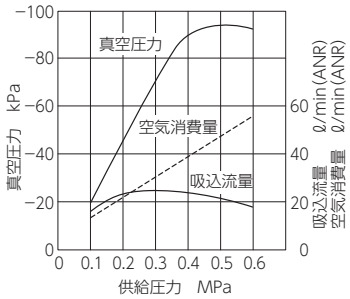

流量特性

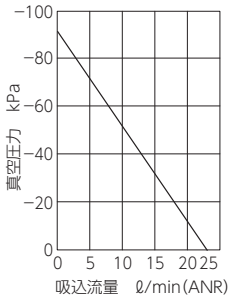

⚠ 注意事項

安定した吸着力の発生には、供給圧力を0.3～0.6MPaで連続供給する必要があります。密着ゴムは必ずワークの内側にセットしてください。ワークの外側に密着ゴムがあると、吸着力低下の原因となります。

ストッパーブロック

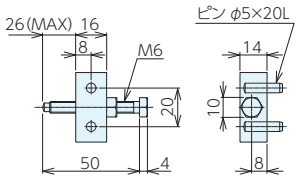

VCM-SB1

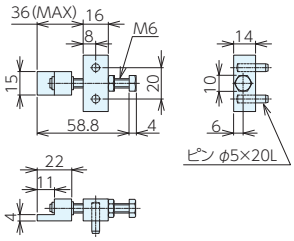

VCM-SB2

■仕様・価格表

＊ 標準在庫品

オーダーNo.	No.	適合機種	価格
＊114333	VCM-SB1	全サイズ	7,050
＊114334	VCM-SB2	全サイズ	12,900

密着用丸ゴム

■仕様・価格表

オーダーNo.	No.	サイズ	価格
116968	VCM-G1.5	φ4 x 1.5 m	3,820

マグネットチャック RoHS対応

MAGNETIC CHUCKS　PAT. No.E-9939

MTBタイプ　セット

材　質　マグネットチャック本体：SS 材

付属品　コントローラ

※こちらの製品には取付穴はありません。必要寸法に合わせて追加工を行ってください。

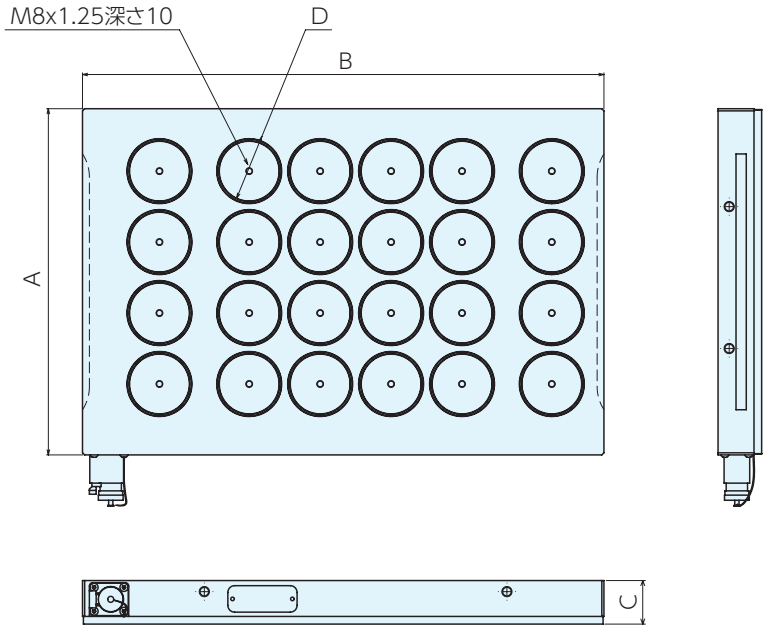

■仕様・価格表

＊ 標準在庫品

オーダーNo.	No.	サイズA×B×C	磁極サイズ D	磁極数	吸着力(磁極当たり)(N)	吸着力(全面)(kN)	付属コントローラー	定格電流 A	質量kg ※1	価格
＊135676	MTB304HD70S1	320X425X51	φ70	12	6150	73	NMC-100	6	50	735,000
＊135677	MTB306HD70S1	320X610X51		18		110	NMC-100	9.6	72	875,000
135678	MTB308HD70S1	320X800X51		24		147	NMC-100	11.6	95	1,040,000
135679	MTB310HD70S1	320X965X51		30		184	NMC-100	15.2	114	1,220,000
135680	MTB404HD70S1	405X425X51		16		98	NMC-100	8.4	64	815,000
135681	MTB406HD70S1	405X610X51		24		147	NMC-100	10.8	91	1,080,000
135682	MTB408HD70S1	405X800X51		32		196	NMC-100	16.4	120	1,250,000
135683	MTB410HD70S1	405X965X51		40		246	NMC-200	37.6	145	1,500,000
135684	MTB504HD70S1	485X425X51		20		123	NMC-100	9.6	76	925,000
135685	MTB506HD70S1	485X610X51		30		184	NMC-100	15.2	110	1,200,000
135686	MTB508HD70S1	485X800X51		40		246	NMC-200	38.4	144	1,460,000
135687	MTB510HD70S1	485X965X51		50		307	NMC-200	49.6	173	1,650,000
135688	MTB606HD70S1	570X610X51		36		221	NMC-200	32.8	128	1,300,000
135689	MTB608HD70S1	570X800X51		48		295	NMC-200	43.2	169	1,680,000

※1コントローラーを除いた質量

■マグネットチャック本体　仕様・価格表

＊ 標準在庫品

オーダーNo.	No.	サイズA×B×C	磁極サイズD	磁極数	吸着力(磁極当たり)(N)	吸着力(全面)(kN)	対応コントローラー※1	質量kg ※2	価格
＊107698	MTB304HD70	320×425×51	φ70	12	6150	73	NMC-100	50	424,000
＊107699	MTB306HD70	320×610×51		18		110	NMC-100	72	560,000
＊107700	MTB308HD70	320×800×51		24		147	NMC-100	95	725,000
＊107701	MTB310HD70	320×965×51		30		184	NMC-100	114	905,000
＊107702	MTB404HD70	405×425×51		16		98	NMC-100	64	500,000
＊107703	MTB406HD70	405×610×51		24		147	NMC-100	91	765,000
＊107704	MTB408HD70	405×800×51		32		196	NMC-100	120	935,000
＊107705	MTB410HD70	405×965×51		40		246	NMC-200	145	1,000,000
＊107706	MTB504HD70	485×425×51		20		123	NMC-100	76	610,000
＊107707	MTB506HD70	485×610×51		30		184	NMC-100	110	885,000
＊107708	MTB508HD70	485×800×51		40		246	NMC-200	144	970,000
＊107709	MTB510HD70	485×965×51		50		307	NMC-200	173	1,160,000
＊107710	MTB606HD70	570×610×51		36		221	NMC-200	128	800,000
＊107711	MTB608HD70	570×800×51		48		295	NMC-200	169	1,190,000

※お客様の仕様にあわせて追加工エリアにザグリ穴やピン穴を追加できます。
※1コントローラーは別売(P234参照)となります。
※2 コントローラーを除いた質量。

■使用例

立形マシニングセンタ

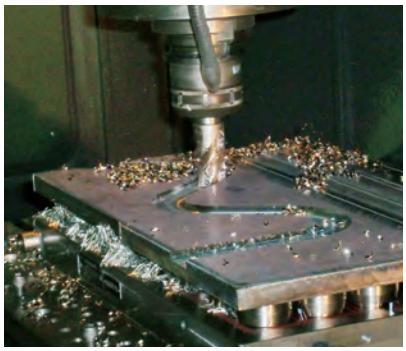

立形マシニングセンタ

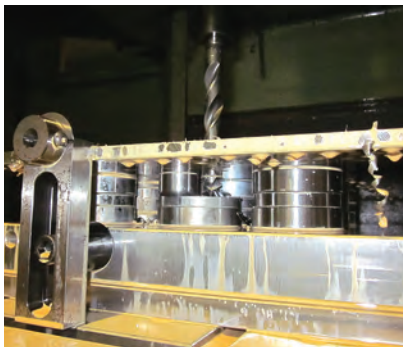

立形マシニングセンタ

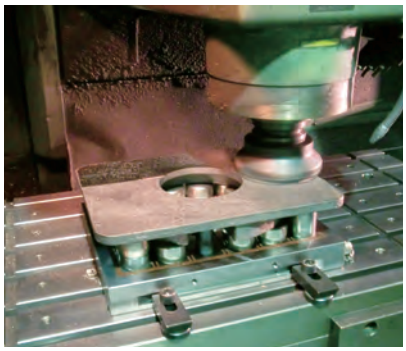

横形マシニングセンタ

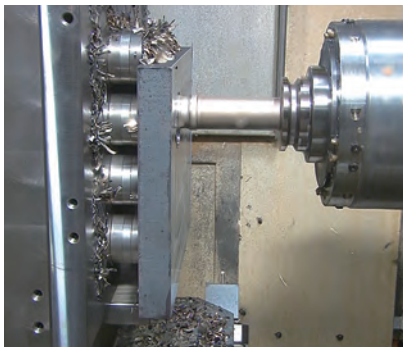

横形マシニングセンタ

門型加工機

5軸加工機

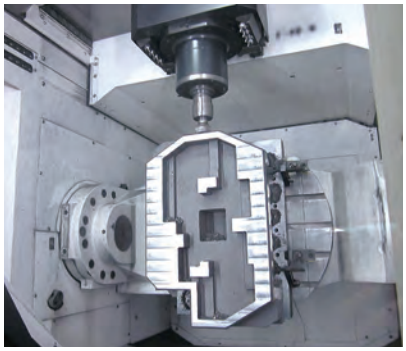

5軸加工機

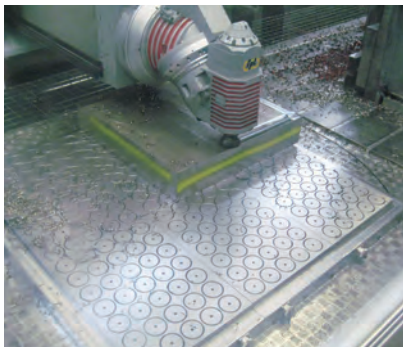

マグネットチャック RoHS対応

MAGNETIC CHUCKS　PAT. No.E-9939

MTBRタイプ　MTBPタイプ　セット

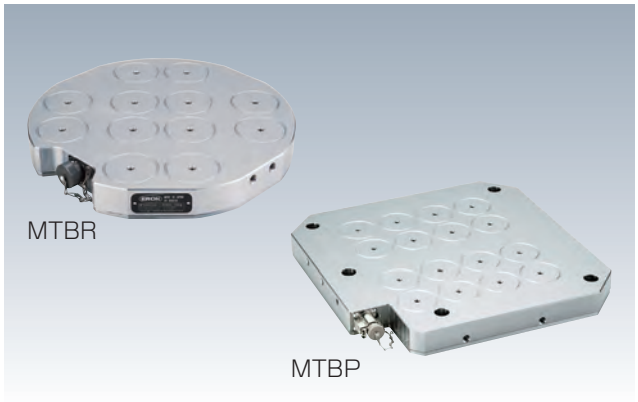

材　質　本体：SS 材　　付属品　コントローラ 1 台

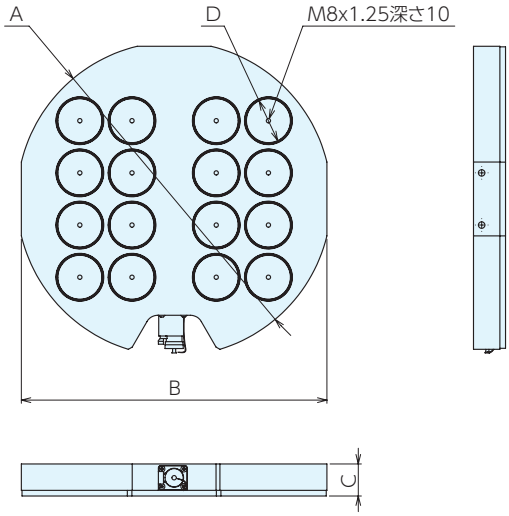

■MTBR 仕様・価格表

オーダーNo.	No.	サイズA×B×C	磁極サイズ D	磁極数	吸着力(磁極当たり)(N)	吸着力(全面)(kN)	付属コントローラー	定格電流 A	質量kg ※1	価格
135690	MTBR500HD70S1	φ500×480×51	φ70	16	6150	98	NMC-100	8.4	71	885,000
135691	MTBR630HD70S1	φ630×620×51	φ70	32	6150	196	NMC-100	16.4	114	1,360,000

※取付穴位置は寸法をご確認ください。

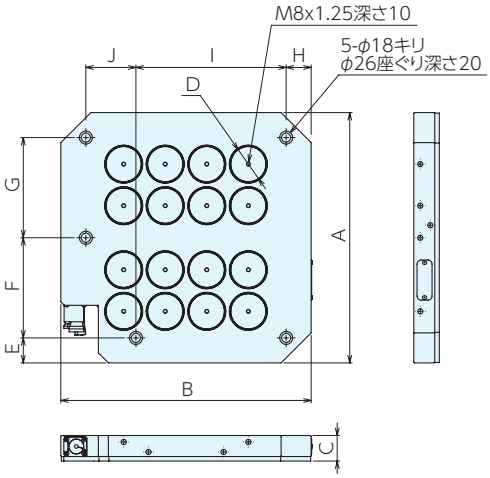

MTBP500HD70S1

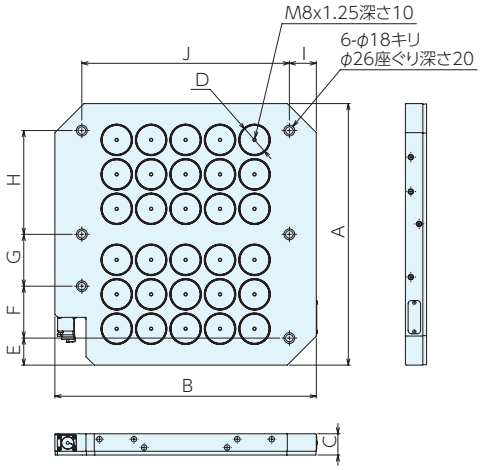

MTBP630HD70S1

■サイズ表

No.	A	B	C	D	E	F	G	H	I	J
MTBP500HD70S1	500	500	51	φ70	50	200	200	50	300	100
MTBP630HD70S1	630	630	51	φ70	65	125	125	250	65	500

■MTBP 仕様・価格表

オーダーNo.	No.	磁極	磁極数	吸着力(磁極当たり)(N)	吸着力(全面)(kN)	付属コントローラー	定格電流 A	質量kg ※1	価格
135692	MTBP500HD70S1	φ70	16	6150	98	NMC-100	8.4	88	905,000
135693	MTBP630HD70S1	φ70	30	6150	184	NMC-100	15.2	144	1,200,000

※1.コントローラーを除いた質量

MAGNETIC CHUCKS　PAT No.E-9939M, 9939T

アングルプレートセット　MCツーリングブロックセット

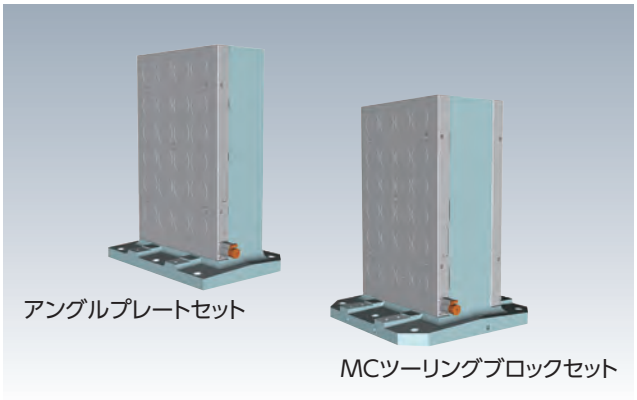

材　質　マグネットチャック本体:SS材、
MCアングルプレート・MCツーリングブロック:FC250

付属品　コントローラ 1台

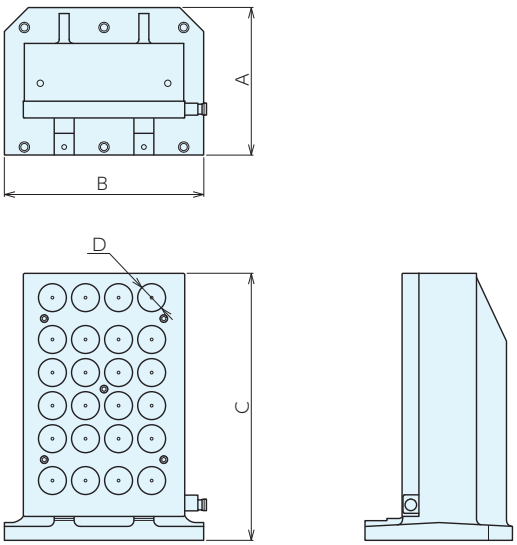

アングルプレートセット

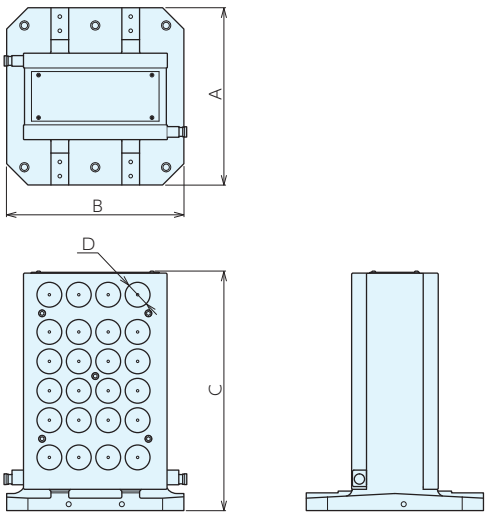

MCツーリングブロックセット

■マグネットチャック付MCアングルプレートセット仕様・価格表

オーダーNo.	No.	サイズA×B×C	磁極サイズ D	磁極数	吸着力(磁極当り)N	吸着力(全面)kN	付属コントローラ	定格電流 A	質量kg ※1	価格
135673	GTM500-406HDS1	370×500×670	φ70	24	6150	147	NMC-100	10.8	270	1,720,000

※1.コントローラーを除いた質量

■マグネットチャック付MCツーリングブロックセット仕様・価格表

オーダーNo.	No.	サイズA×B×C	磁極サイズ D	磁極数(1面当り)	吸着力(磁極当り)N	吸着力(1面)kN	付属コントローラ	定格電流 A	質量kg ※1	価格
135674	TBM5002-406HDS1	500×500×675	φ70	24	6150	147	NMC-100	10.8	330	2,850,000
135675	TBM6302-606HDS1	630×630×675	φ70	36	6150	221	NMC-200	32.8	460	3,540,000

※1.コントローラーを除いた質量

マグネットチャック RoHS対応

MAGNETIC CHUCKS　No.E-9939

コントローラー

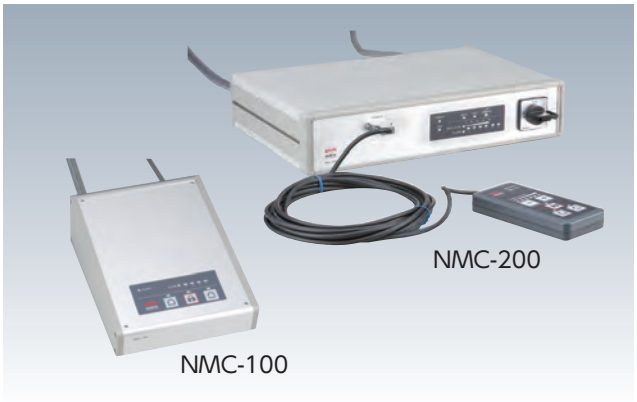

電　源 AC200V 50/60Hz　電源ケーブル長さ 2.9m
出力ケーブル長さ NMC-100：2.5m、NMC-200：4.5m
リモコンケーブル長さ NMC-200：5.9m
定格電流 最大50A(NMC-200、MTB510HD70の場合)

●NMC-200は6段階の磁力調整機能付きです。

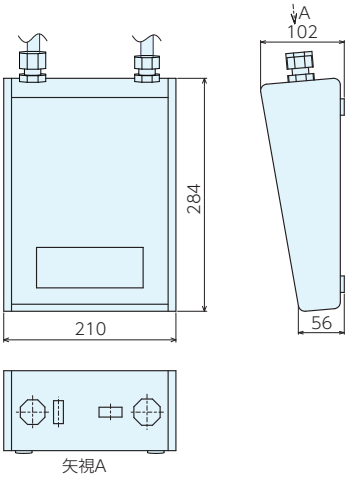

NMC-100

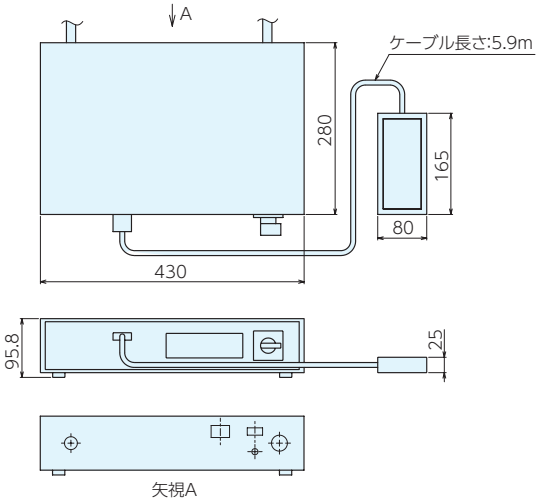

NMC-200

■仕様・価格表

オーダーNo.	No.	質量kg	価格
134417	NMC-100	3.8	315,000
134418	NMC-200	9.5	496,000

※自動化対応や低消費電力仕様等の特注品も対応可能です。詳しくは、お問合せ下さい。

コネクタ

マグネットチャック本体側のコネクタです。

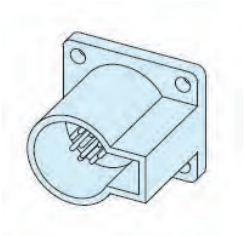

■仕様・価格表

オーダーNo.	No.	適合機種	価格
147130	MT-C10PM	MTB全機種共通	11,200

MAG SELF-CUT PLATE　No.E-9939

セルフカットプレート

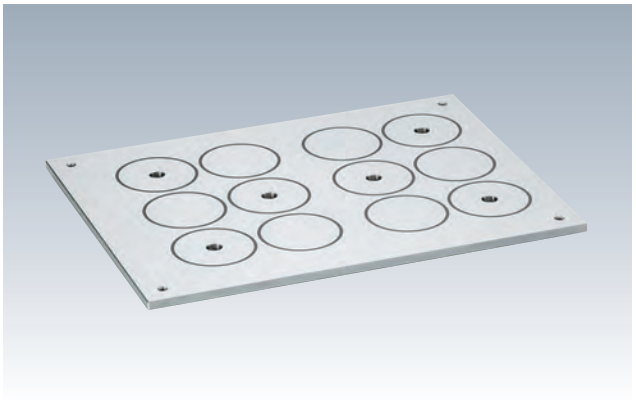

材　質 SS材、樹脂
付属品 取付ボルト M8×10 最大締付トルク 10Nm
セルフカット代 4 mm

●マグネットチャック上面の保護。
●マグネットチャック上面の精度出し。(セルフカット可)

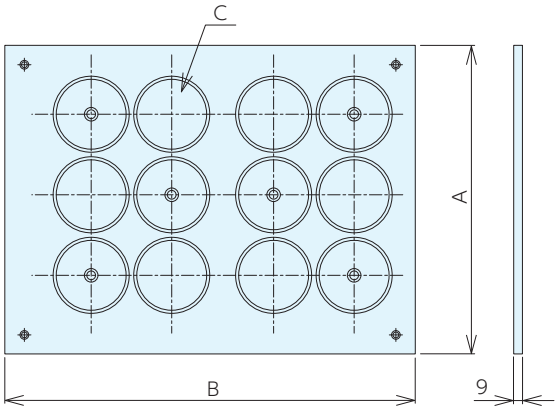

※取付穴位置はサイズにより変わります。

■仕様・価格表

＊ 標準在庫品

オーダーNo.	No.	A	B	C(磁極数)	対応チャック	質量kg	価格
＊109151	MSC304HD70	318	423	12	MTB304HD70	9.4	59,500
＊109152	MSC306HD70	318	608	18	MTB306HD70	13.6	81,000
＊109153	MSC308HD70	318	798	24	MTB308HD70	17.8	96,000
＊109154	MSC310HD70	318	963	30	MTB310HD70	21.5	114,000
＊109155	MSC404HD70	403	423	16	MTB404HD70	12	69,500
＊109156	MSC406HD70	403	608	24	MTB406HD70	17.2	90,500
＊109157	MSC408HD70	403	798	32	MTB408HD70	22.6	111,000
＊109158	MSC410HD70	403	963	40	MTB410HD70	27.2	137,000
＊109159	MSC504HD70	483	423	20	MTB504HD70	14.3	77,500
＊109160	MSC506HD70	483	608	30	MTB506HD70	20.6	104,000
＊109161	MSC508HD70	483	798	40	MTB508HD70	27.1	132,000
＊109162	MSC510HD70	483	963	50	MTB510HD70	32.7	158,000
＊109163	MSC606HD70	568	608	36	MTB606HD70	25.5	119,000
＊109164	MSC608HD70	568	798	48	MTB608HD70	33.5	155,000

■使用例

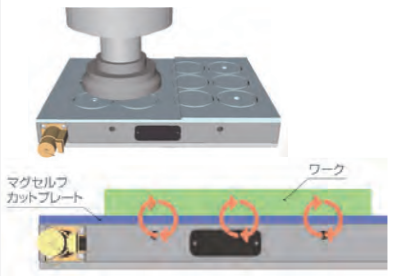

マグネットチャック RoHS対応

MAGNETIC WORK SUPPORT　PAT. No.E-9939

マグワークサポート

●歪んだワークのサポート。
●ビビリ易いワークのサポート。
●セルフカット不可。

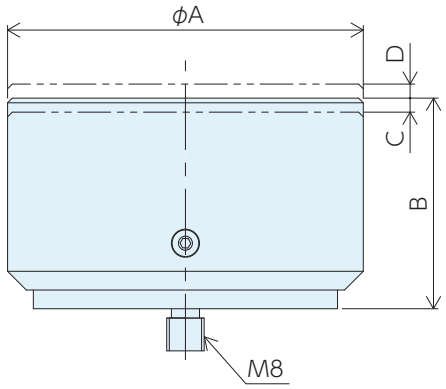

■仕様・価格表

＊ 標準在庫品

オーダーNo.	No.	A	B	C	D	質量kg	価格
＊123405	MWS-R76A-45	76	45	3	3	1.3	12,100

■面加工をする歪んだワークや黒皮ワークの精度安定

手締治具の場合

高さ基準に載せる。
真ん中は締付が出来ない。

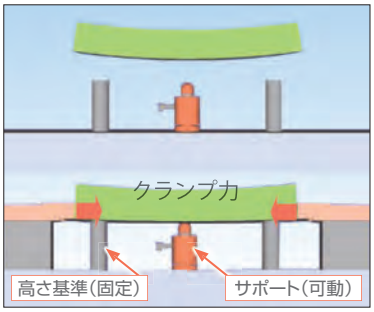

マグネットチャックの場合

高さ基準に合わせクランプ。
真ん中もクランプ。

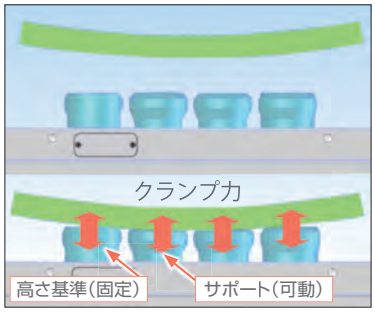

■標準的な配置方法

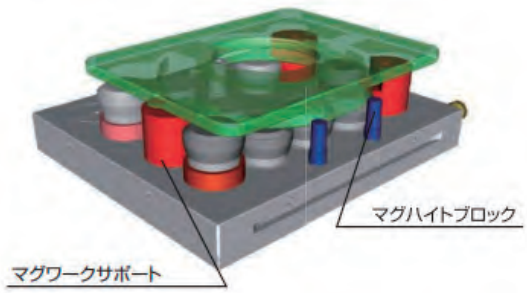

● 3箇所にマグハイトブロックを配置して、ワークの高さ方向の位置を決めます。
● 残りの面にマグワークサポートをできる限り配置します。

※マグハイトブロックとマグワークサポートを使用することで、マグネットチャック上面を保護できます。

MAGNETIC HEIGHT BLOCK WITH SENSOR　No.E-9939

磁気センサ付きマグハイトブロック

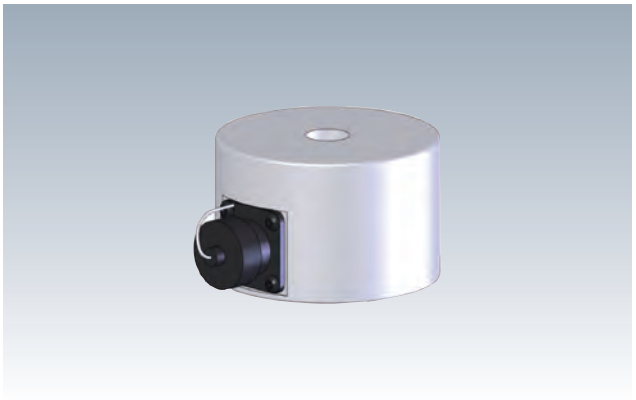

材　質　S45C

付属品　取付けボルト、接続ケーブル(3m)

- NMC-200に接続する事により、単位面積当たりの磁力を4段階で表示出来ます。加工ワーク全体の吸着力の目安としてください。
- 加工ワークを通過する磁気の強さを確認できます。
- 加工ワーク材質や吸着面の状態等により磁力が変化します。
- セルフカットを行う場合は、寸法図に記載されたセルフカット可能範囲を確認してください。

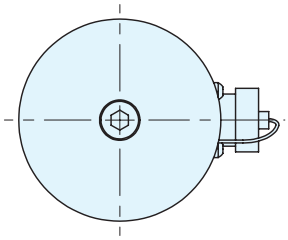

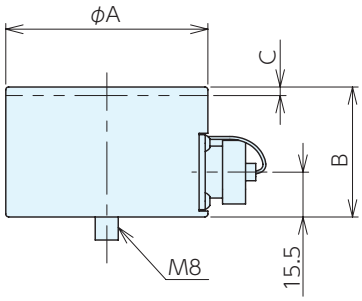

※Cはセルフカット可能範囲

■仕様・価格表

＊ 標準在庫品

オーダーNo.	No.	A	B	C	質量kg	価格
＊136842	MHBS-R70C-45	70	45	3	1.2	100,000

■NMC-200表示パネル

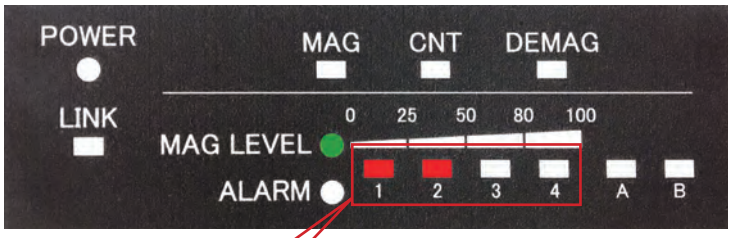

MAG LEVEL表示　4bit LED

表示 4bit LED				磁気レベル	
1	2	3	4		
				0% ～ 10%	吸着力なし
点灯				10% ～ 25%	
点灯	点灯			25% ～ 50%	例：FC250 研磨面の場合
点灯	点灯	点灯		50% ～ 80%	
点灯	点灯	点灯	点灯	80% ～ 100%	例：SS400 研磨面の場合

磁気センサの磁気レベルは、単位面積当たりの吸着力を示しています。
ワーク接触磁極数も考慮して、ワーク全体の吸着力の目安として判断ください。
磁気レベルが低くてもワーク接触磁極数が多ければ、ワーク全体の吸着力は大きくなります。
切削推力以上の吸着力があれば加工できます。

マグネットチャック RoHS対応

MAGNETIC HEIGHT BLOCK　No.E-9939

マグハイトブロック

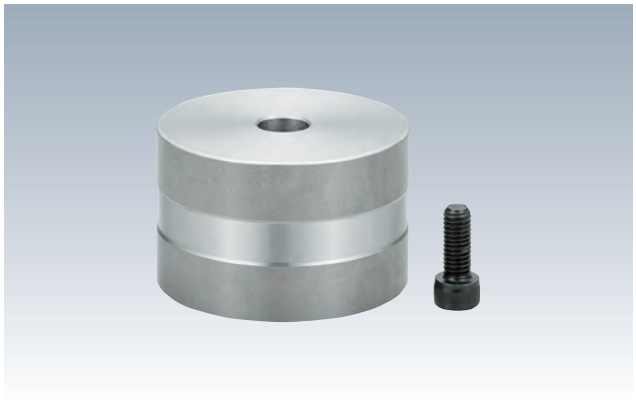

材　質 SS材　　付属品 取付けボルト

- ●マグネットチャック上面の保護。
- ●マグネットチャック上面の精度出し。(セルフカット可)
- ●取付ボルトで固定。
- ●貫通穴ドリルやワーク等の干渉を回避。
- ●セルフカットを行う場合は、寸法図に記載されたセルフカット可能範囲を確認してください。

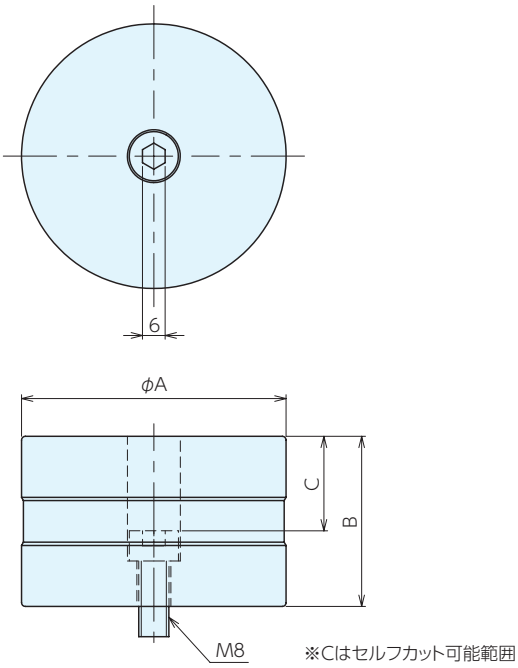

■仕様・価格表

＊ 標準在庫品

オーダーNo.	No.	A	B	C	質量kg	価格
＊114993	MHB-R70C-15	70	15	4	0.4	3,510
＊110442	MHB-R70C-45	70	45	25	1.3	5,350
＊114994	MHB-R50C-32	50	32	12	0.5	3,740

■使用例

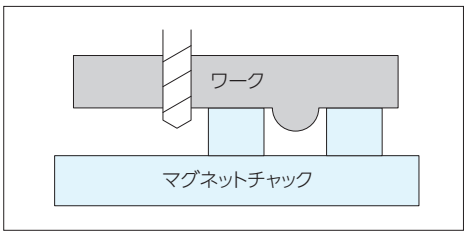

MAGNETIC HEIGHT BLOCK WITH LIFT FUNCTION　No.E-9939

リフト機能付きマグハイトブロック

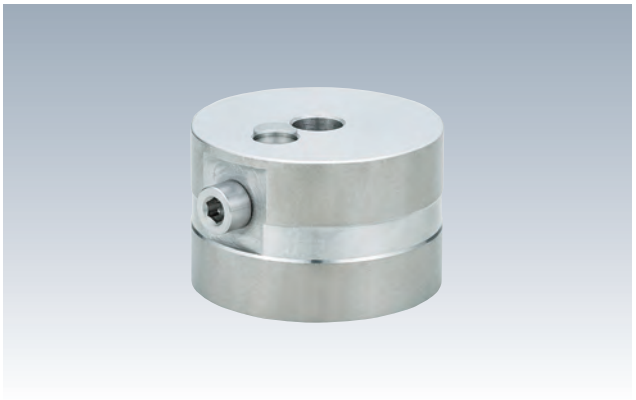

材　質　ハイトブロック：S45C　可動ピン：SUS304

付属品　取付けボルト

- ●アンクランプ時に残留磁気等で吸着したワークの取外しをサポート。
- ●セルフカットを行う場合は、寸法図に記載されたセルフカット可能範囲を確認してください。
- ●セルフカットを行う場合は、本体を上下逆に取り付けて、本体裏面を加工してください。
- ●最大荷重：980N

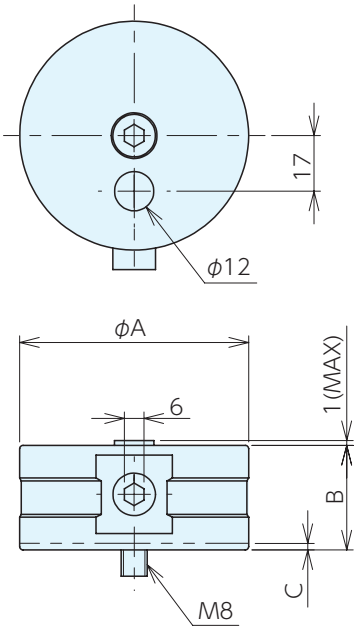

※Cはセルフカット可能範囲

■仕様・価格表

＊ 標準在庫品

オーダーNo.	No.	A	B	C	質量kg	価格
＊114995	MHBL-R70C-32	70	32	2	0.9	22,700
＊114996	MHBL-R70C-45	70	45	5	1.3	24,100

■使用例

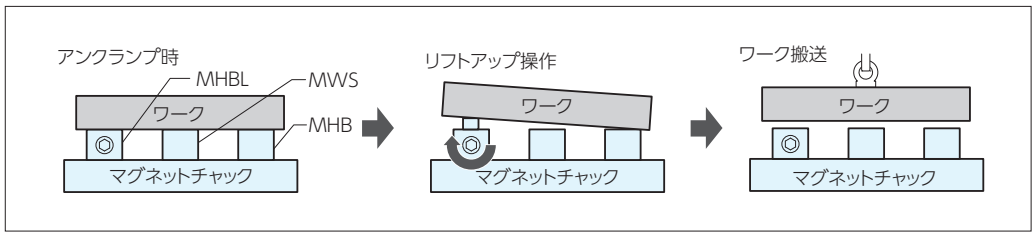

マグネットチャック RoHS対応

MAGNETIC HEIGHT BLOCK WITH ADJUSTING STOPPER　No.E-9939

マグワークアジャストストッパー

材　質 SS材(ハイトブロック)　S45C(アジャストストッパー)
付属品 取付けボルト

- ●ワークへの横荷重受けパーツ
- ●マグハイトブロックに追加工を施したものに、アジャストストッパーを取り付けています。
- ●セルフカットを行う場合は、寸法図に記載されたセルフカット可能範囲を確認してください。

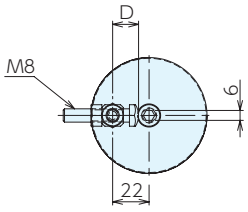

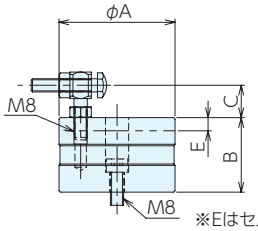

※Eはセルフカット可能範囲

■使用例

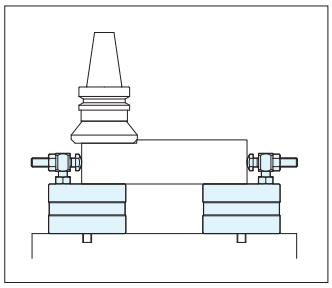

■仕様・価格表

＊ 標準在庫品

オーダーNo.	No.	A	B	C	D	E	質量kg	価格
＊120142	MHB-R70C-15M8AS	70	15	19.5～25	15.7～32.5	4	0.5	6,500
＊120143	MHB-R70C-45M8AS	70	45	19.5～25	15.7～32.5	25	1.4	7,750

ECCENTRIC MAGNETIC HEIGHT BLOCK　No.E-9939

偏芯マグハイトブロック

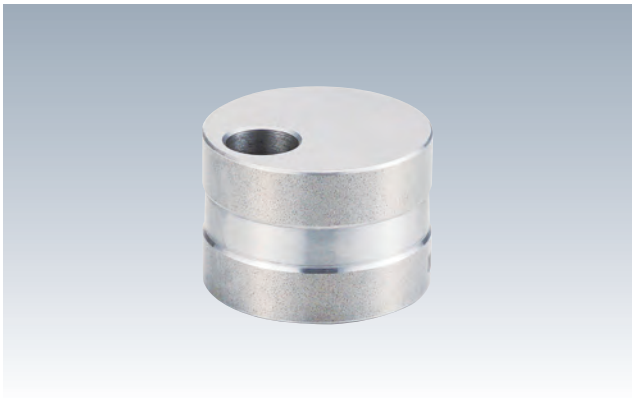

材　質 SS材　付属品 取付けボルト

- ●貫通穴ドリルやワーク等の干渉を回避。
- ●セルフカットを行う場合は、寸法図に記載されたセルフカット可能範囲を確認してください。

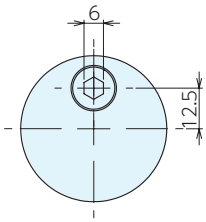

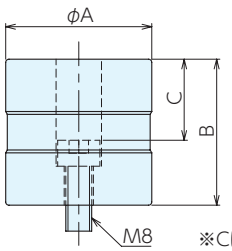

※Cはセルフカット可能範囲

■使用例

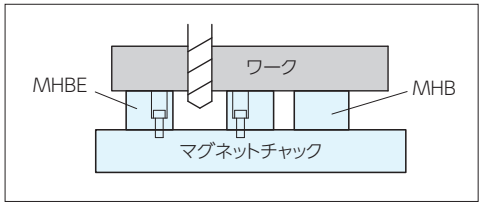

■仕様・価格表

＊ 標準在庫品

オーダーNo.	No.	A	B	C	質量kg	価格
＊120135	MHBE-R45C-15	45	15	4	0.2	2,920
＊120136	MHBE-R45C-32	45	32	12	0.4	3,440
＊120137	MHBE-R45C-45	45	45	25	0.5	3,940

MAG SIDE STOPPER　No.E-9939

マグサイドストッパー

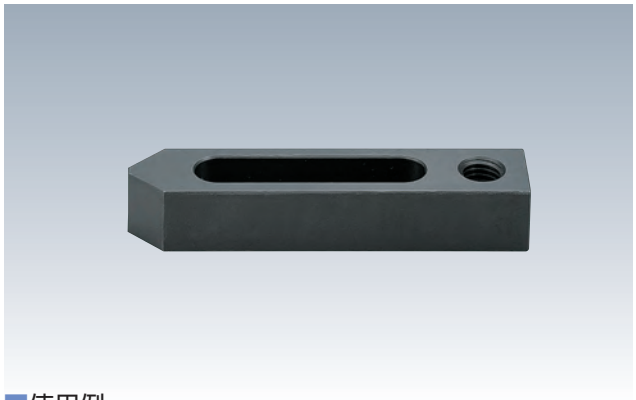

材　質　S50C

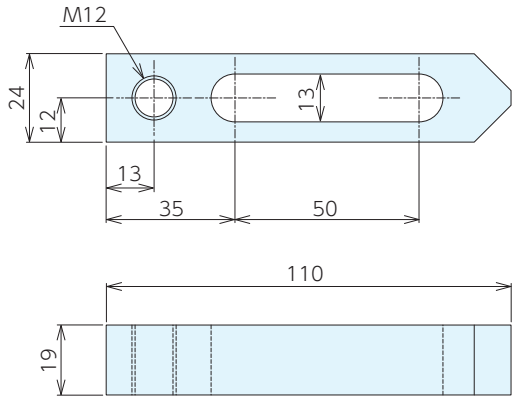

■使用例

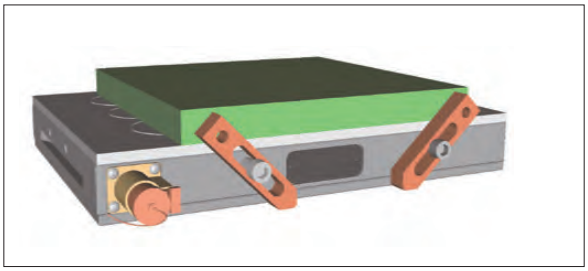

■仕様・価格表

＊ 標準在庫品

オーダーNo.	No.	適合ねじ径	質量kg	価格
＊ 109166	MT-SS110	M12	0.23	10,800

CLAMPING ACCESSORIES FOR MAGNETIC CHUCKS　No.E-9939

マグネットチャック取付クランプセット

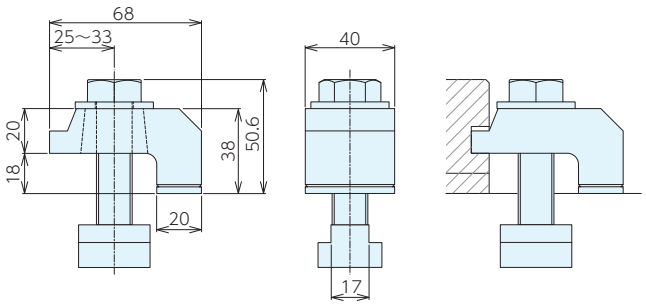

■仕様・価格表

＊ 標準在庫品　4個1組

オーダーNo.	No.	適合T溝	質量kg	価格
＊ 109165	MTB-CS18	18	1.6	12,800

マグネットチャック RoHS対応

⚠ 注意事項

マグネットチャックの吸着力は、様々な条件により変化します。
ご使用になる前には、①～⑨の条件を考慮・検討していただき、本製品が使用できるかどうかをご判断ください。

①吸着力に関する条件　磁束密度

ワーク中を通過する磁束量が吸着力を決定する条件となります。最適な保持のためには、ワークの中にできるだけ多くの磁束を取り入れることが必要です。
一般的なクランプの場合、永電磁チャックのN極とS極に正しく置くことで磁束をできるだけ多く取り入れることができます。(図1)

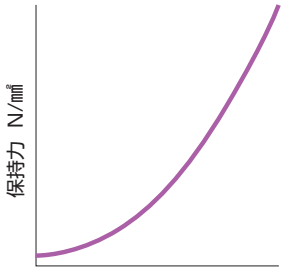

図1

②吸着力に関する条件　接着面積

接着面積が倍になれば、ワーク中を通過する磁束量も倍になり保持力も倍になります。(図2)
また、連続接着面が大きいほど吸着力は強くなります。(図3)

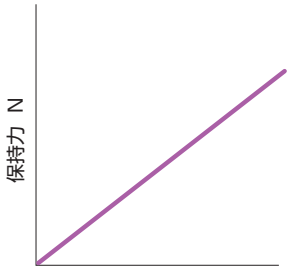

図2

③吸着力に関する条件　嵩上げブロックの高さ

嵩上げブロックが高くなるほど、ワークに流れる磁束が減少します。下記のグラフより減衰率を考慮してください。(図4)

④吸着力に関する条件　ワークの材質

加工ワーク、もしくは吸着させる治具プレートの材質によって減衰率を考慮してください。(図5)

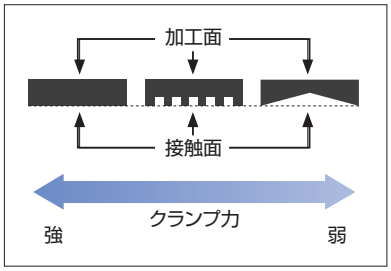

図3

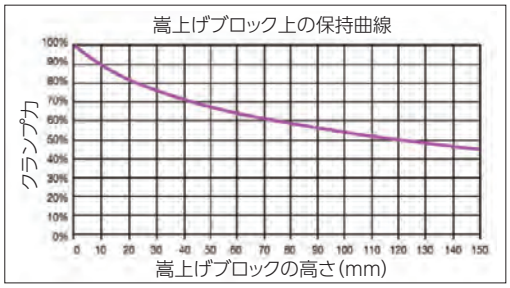

図4

着磁率	材　質
100%	SS400
98%	S50C, SCM420
90%	SK3
80%	SUS430, FCD600, SKH51
70%	SKD11, FC250
0%	真鍮, アルミニウム SUS200, SUS300番台, チタン

強
クランプ力
弱又はゼロ

図5

⑤吸着力に関する条件　ワーク表面の状態

加工ワーク、もしくは吸着させる治具プレートの接着面の状態によって単位面積当たりの吸着力が変わります。適切な値で吸着力を求めてください。(図6)

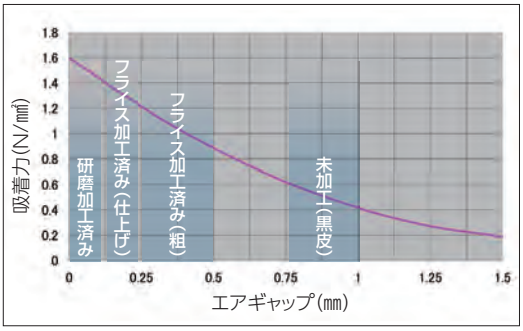

図6

⑥吸着力に関する条件　ワークの推奨サイズ

ワーク中の磁束は、マグネットチャックの一方の極の中心からもう一方の極の中心へ半円を描くように流れます。ワークの厚さがこの半円よりも薄い場合、磁束はワークからはみ出てしまいクランプ力を十分発揮できません。磁束の流れをすべて包含することのできる適切な厚さのワーク(ワーク最小サイズ以上)でご使用ください。
また、吸着力を最大限に発揮させるために、4極以上に載るサイズのワーク(ワーク最小サイズ以上)に使用してください。(図7)

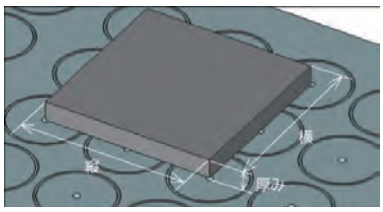

図7

ワークの推奨サイズ

No.	縦×横×厚み
MTB-HD70	166×166×19以上

⑦吸着力に関する条件　マグネットチャック上のクランプ計算

クランプ力 N ＝ 接着面積 mm^2 × ワークとマグネットチャックまでの距離着磁率% × ワーク材質着磁率% × ワーク表面の状態によるクランプ力 N/mm^2 × 安全係数 0.5

【吸着力(クランプ力)計算例】　(ワークサイズ／320×320×35mm･材質／FC250の場合)

接着面積	61,544mm^2　16極(3,846.5mm／極)
ワークとマグネットチャックまでの距離減衰率	嵩上げブロック高さ45mm　着磁率70%
ワーク材質減衰率	FC250　減衰率70%
ワーク表面の状態によるクランプ力	黒皮(未加工)　0.6N/mm^2
安全係数	0.5
クランプ力	61,544×0.7×0.7×0.6×0.5=9,047N

⑧加工に関する条件　切削推力の向き

切削推力の方向が、吸着面に対して水平方向の場合、切削推力に対して吸着力は3～10倍必要になります。(摩擦係数0.1～0.3)
必要な保持力が不足している場合は、その対策として、切削推力方向に対してワークストップ(ストッパー)を配置することで、吸着力を大幅に低減させることが出来ます。(図8)

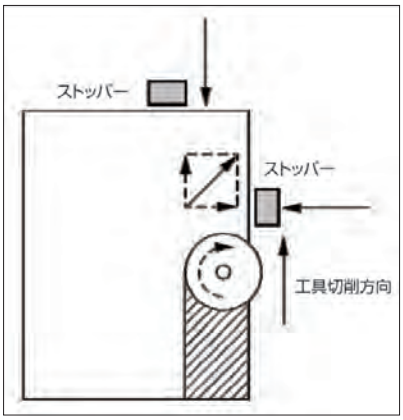

図8

⑨残留磁気に関する条件　脱磁器の使用

熱処理を施したワークは磁気が残り易いために(残留磁気)マグネットチャックから取り外しにくい場合があります。残留磁気は、脱磁器を用いて磁気を取り除いてください。

クランピングセットアップキット RoHS対応

ERON

材 質 S45C・S45C 焼結合金　熱処理 焼入
表面処理 黒染め

■キット内訳

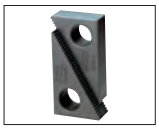

ステップブロック
P.312
STB1,2,3各2組
STB4,5,6各2組
STB7,8,9各2組
どれか1set

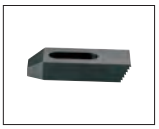

ステップクランプ
P.108
各キット共
ボルト径に合わせて各2個

T・Sセット

スタッドボルト
P.281
ボルト径に合わせて75、100、125、150、175、20mm 各4本

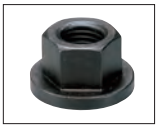

フランジナット
P.295
各キット共
ボルト径に合わせて4個

カップリングナット
P.299
各キット共
ボルト径に合わせて4個

Tスロットナット
P.301
各キット共
ボルト径に合わせて6個

■仕様・価格表

＊ 標準在庫品

オーダーNo.	No.	適合T溝巾	ネジ径(並目)	T・Sセット	ステップクランプ(各2個)	ステップブロック(各2組)	質量kg	価格
＊901050	CMM0108	10	M 8×1.25	1set	STC0101・STC0102・STC0103	STB-1・STB-2・STB-3	7.5	52,500
＊901051	CMM1210	12	M10×1.5	1set	STC0201・STC0202・STC0203	STB-1・STB-2・STB-3	8.1	55,000
＊901052	CMM1410	14	M10×1.5	1set	STC0201・STC0202・STC0203	STB-1・STB-2・STB-3	10.1	55,500
＊901053	CMM1412	14	M12×1.75	1set	STC0301・STC0302・STC0303	STB-1・STB-2・STB-3	10.5	57,500
＊901054	CMM1612	16	M12×1.75	1set	STC0301・STC0302・STC0303	STB-1・STB-2・STB-3	11	57,500
＊901055	CMM1614	16	M14×2	1set	STC0401・STC0402・STC0403	STB-1・STB-2・STB-3	12.5	58,500
＊125638	CMM1812	18	M12×1.75	1set	STC0301・STC0302・STC0303	STB-1・STB-2・STB-3	11.2	57,500
＊901056	CMM1814	18	M14×2	1set	STC0401・STC0402・STC0403	STB-1・STB-2・STB-3	15.5	58,500
＊901057	CMM1816	18	M16×2	1set	STC0401・STC0402・STC0403	STB-1・STB-2・STB-3	19.5	62,500
＊901058	CMG1612	16	M12×1.75	1set	STC0301・STC0302・STC0303	STB-4・STB-5・STB-6	22	83,000
＊901059	CMG1614	16	M14×2	1set	STC0401・STC0402・STC0403	STB-4・STB-5・STB-6	23.5	85,000
＊125639	CMG1812	18	M12×1.75	1set	STC0301・STC0302・STC0303	STB-4・STB-5・STB-6	22.2	83,000
＊901060	CMG1814	18	M14×2	1set	STC0401・STC0402・STC0403	STB-4・STB-5・STB-6	24	85,000
＊901061	CMG1816	18	M16×2	1set	STC0401・STC0402・STC0403	STB-4・STB-5・STB-6	24.5	89,000
＊901062	CMG2016	20	M16×2	1set	STC0401・STC0402・STC0403	STB-4・STB-5・STB-6	24.5	90,000
＊901063	CMG2018	20	M18×2.5	1set	STC0501・STC0502・STC0503	STB-4・STB-5・STB-6	25	105,000
＊901064	CMG2218	22	M18×2.5	1set	STC0501・STC0502・STC0503	STB-4・STB-5・STB-6	25	105,000
＊901065	CMG2220	22	M20×2.5	1set	STC0501・STC0502・STC0503	STB-4・STB-5・STB-6	27	109,000
＊901066	CMG2418	24	M18×2.5	1set	STC0501・STC0502・STC0503	STB-4・STB-5・STB-6	25	107,000
＊901067	CMG2420	24	M20×2.5	1set	STC0501・STC0502・STC0503	STB-4・STB-5・STB-6	32	111,000
＊901068	CMG2620	26	M20×2.5	1set	STC0501・STC0502・STC0503	STB-4・STB-5・STB-6	37	111,000

Tスロットナット及びスタッドセット

RoHS対応

ERON® KUKAMET

木製ベース付

材 質 S45C　熱処理 焼入　表面処理 黒染め

■キット内訳

スタッドボルト
P.281
ボルト径に合わせて75、100、125、150、175、20mm 各4本

フランジナット
P.295
各キット共
ボルト径に合わせて4個

カップリングナット
P.299
各キット共
ボルト径に合わせて4個

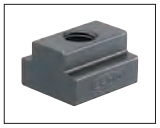

Tスロットナット
P.301
各キット共
ボルト径に合わせて6個

■仕様・価格表

＊ 標準在庫品

オーダーNo.	No.	適合T溝巾	ネジ径(並目)	Tスロットナット (6個)	フランジナット (4個)	カップリングナット(4個)	スタッドボルト(各4本)	質量kg	価格
＊901098	TSM0108	10	M 8x1.25	TNM1008	FNM0008	CNM0008	BM00875、08100、08125、08150、08175、08200	2.8	13,800
＊901137	TSM1210	12	M10x1.5	TNM1210	FNM0010	CNM0010	BM01075、10100、10125、10150、10175、10200	4.2	15,700
＊901138	TSM1410	14	M10x1.5	TNM1410	FNM0010	CNM0010	BM01075、10100、10125、10150、10175、10200	4.2	16,300
＊901139	TSM1412	14	M12x1.75	TNM1412	FNM0012	CNM0012	BM01275、12100、12125、12150、12175、12200	4.2	17,600
＊901140	TSM1612	16	M12x1.75	TNM1612	FNM0012	CNM0012	BM01275、12100、12125、12150、12175、12200	4.3	17,600
＊901141	TSM1614	16	M14x2	TNM1614	FNM0014	CNM0014	BM01475、14100、14125、14150、14175、14200	7	18,900
＊901142	TSM1814	18	M14x2	TNM1814	FNM0014	CNM0014	BM01475、14100、14125、14150、14175、14200	7.3	19,200
＊901143	TSM1816	18	M16x2	TNM1816	FNM0016	CNM0016	BM01675、16100、16125、16150、16175、16200	7.5	21,300
＊901144	TSM2016	20	M16x2	TNM2016	FNM0016	CNM0016	BM01675、16100、16125、16150、16175、16200	8	22,100
＊901145	TSM2018	20	M18x2.5	TNM2018	FNM0018	CNM0018	BM01875、18100、18125、18150、18175、18200	10.3	27,300
＊901146	TSM2218	22	M18x2.5	TNM2218	FNM0018	CNM0018	BM01875、18100、18125、18150、18175、18200	10	28,400
＊901147	TSM2418	24	M18x2.5	TNM2418	FNM0018	CNM0018	BM01875、18100、18125、18150、18175、18200	11	31,900
＊901148	TSM2220	22	M20x2.5	TNM2220	FNM0020	CNM0020	BM02075、20100、20125、20150、20175、20200	11.2	31,900
＊901149	TSM2420	24	M20x2.5	TNM2420	FNM0020	CNM0020	BM02075、20100、20125、20150、20175、20200	12.3	32,400
＊901150	TSM2620	26	M20x2.5	TNM2620	FNM0020	CNM0020	BM02075、20100、20125、20150、20175、20200	12.3	33,600
＊901151	TSM2622	26	M22x2.5	TNM2622	FNM0022	CNM0022	BM02275、22100、22125、22150、22175、22200	14	40,500
＊901152	TSM2822	28	M22x2.5	TNM2822	FNM0022	CNM0022	BM02275、22100、22125、22150、22175、22200	15	41,700
＊901153	TSM2824	28	M24x3	TNM2824	FNM0024	CNM0024	BM02475、24100、24125、24150、24175、24200	18	54,500

パンチプレスセット RoHS対応

木製ベース付

材 質 S45C　熱処理 焼入　表面処理 黒染め

■キット内訳

スタッドボルト
P.281
ボルト径に合わせて75、100、125、150、175、20mm 各4本

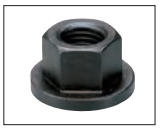

フランジナット
P.295
各キット共
ボルト径に合わせて8個

カップリングナット
P.299
各キット共
ボルト径に合わせて4個

■仕様・価格表

＊ 標準在庫品

オーダーNo.	No.	ネジ径(並目)	フランジナット(8個)	カップリングナット (4個)	スタッドボルト(各4本)	質量 kg	価格
＊901100	PSMM008	M 8x1.25	FNM0008	CNM0008	BM00875、08100、08125、08150、08175、08200	2.8	13,700
＊901619	PSMM010	M10x1.5	FNM0010	CNM0010	BM01075、10100、10125、10150、10175、10200	3.5	15,500
＊901761	PSMM012	M12x1.75	FNM0012	CNM0012	BM01275、12100、12125、12150、12175、12200	4	17,000
＊901827	PSMM014	M14x2	FNM0014	CNM0014	BM01475、14100、14125、14150、14175、14200	6.5	18,100
＊901828	PSMM016	M16x2	FNM0016	CNM0016	BM01675、16100、16125、16150、16175、16200	7.1	20,700
＊901970	PSMM018	M18x2.5	FNM0018	CNM0018	BM01875、18100、18125、18150、18175、18200	10	25,200
＊901971	PSMM020	M20x2.5	FNM0020	CNM0020	BM02075、20100、20125、20150、20175、20200	11	29,300
＊901972	PSMM022	M22x2.5	FNM0022	CNM0022	BM02275、22100、22125、22150、22175、22200	11.4	38,300
＊901973	PSMM024	M24x3	FNM0024	CNM0024	BM02475、24100、24125、24150、24175、24200	16	58,000

プラクランプセット RoHS対応

ERON

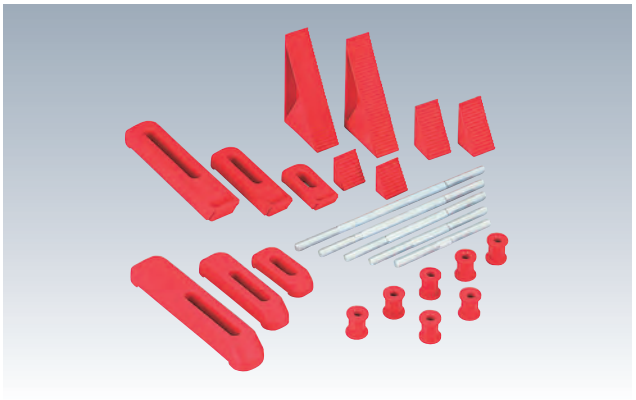

用　途　三次元測定機などでの測定物のクランプ
放電加工機用クランプ。
彫刻等、軽作業用クランプ。

- 錆の発生がなく、錆を嫌う場所・ワークでのクランプに最適で、常にクリーンに使用できます。
- ワークに傷を付けず、ソフトにクランプ可能。軟材質・仕上品のクランプに便利です。

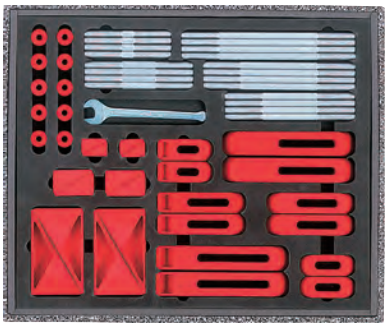

■セット内容

ステッププブロック
P.245
28.8H、45.3H、97.7H　各4個
(エンジニアリングプラスチック製)

ステッププクランプ
P.245
63.5L、101.6L、152.4L　各2個
(エンジニアリングプラスチック製)

プレーンクランプ
P.245
63.5L、101.6L、152.4L　各2個
(エンジニアリングプラスチック製)

スタッドボルト
P.246
M8×100、125、150、175、200　各4本
(アルミA5056製、表面アルマイト処理)

ダブルフランジナット
P.246
M8 10個
(エンジニアリングプラスチック製)

1993年度
通商産業省選定
グッド・デザイン商品

■仕様・価格表

＊ 標準在庫品

オーダーNo.	No.	セットボルト径	質量kg	価格
＊935723	PCS0006	M 6−M8(プラクランプ側)	1.7	55,500
＊929997	PCS0008	M 8−M8(プラクランプ側)	1.7	55,500
＊936630	PCS0010	M10−M8(プラクランプ側)	1.7	56,500
＊936631	PCS0012	M12−M8(プラクランプ側)	1.8	58,000

■使用プラスチックの特性

特性項目	比重	吸水率	熱変形温度	熱伝導率	線膨張係数	耐炎性
単位	-	%	℃	cal／(cm・s・℃)	1℃	UL規格94
条件	23℃	20℃・30日間	18.6kg／cm	-	−30℃〜+30℃	1.6mmBar
データー	1.41	0.35	208	4.0×10^{-4}	$3\sim8\times10^{-5}$	HB

特性項目	引張強度降伏点	伸び破断点	曲げ強度	曲げ弾性率	アイゾット衝撃強度	絶縁破壊強さ	耐アーク性
単位	N／mm²	%	N／mm²	N／mm²	kJ／m²	kv／m	sec
条件	23℃	23℃	23℃	23℃	1／8″×1／2″ 23℃ ノッチ付Bar	D149	D495
データー	97	4〜6	170	5200	650	短時間法20 段階法15	125

■使用例

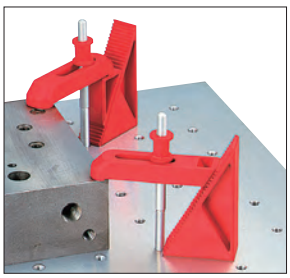

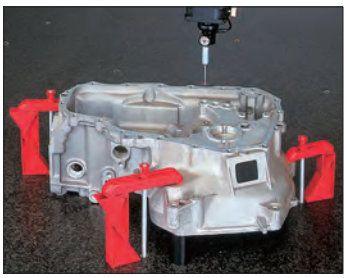

プラクランプセット RoHS対応

ERON

PLA STEP BLOCKS No.E-9467

プラステップブロック

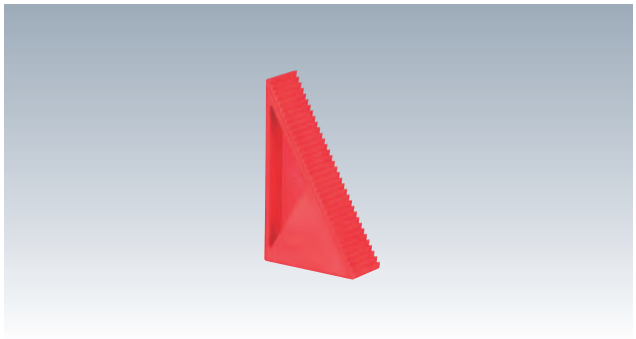

材 質 エンジニアリングプラスチック(PBT樹脂)

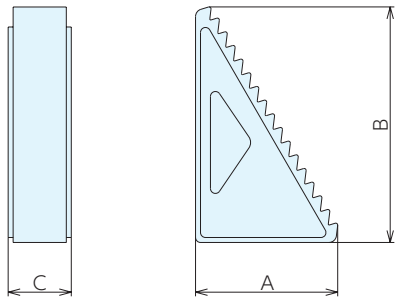

■仕様・価格表

＊ 標準在庫品

オーダーNo.	No.	A	B	C	質量g	価格
＊929982	PSB1	17.4	28.8	25.4	9	1,110
＊929983	PSB2	27.4	45.3	25.4	12	1,190
＊929984	PSB3	57.2	97.7	25.4	48	2,570

PLA STEP CLAMPS No.E-9468

プラステップクランプ

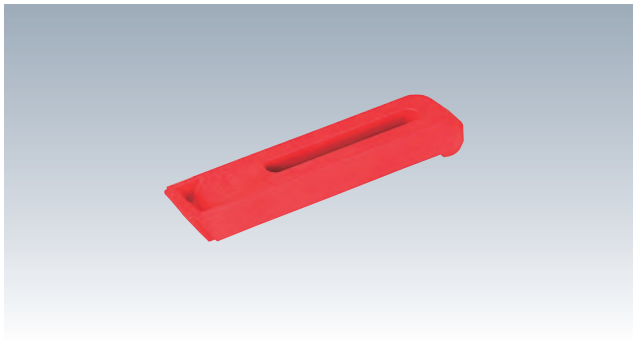

材 質 エンジニアリングプラスチック(PBT樹脂)

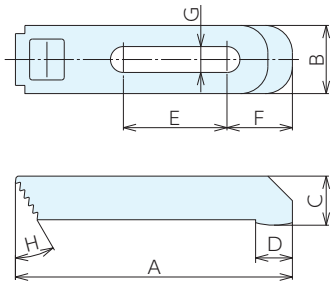

■仕様・価格表

＊ 標準在庫品

オーダーNo.	No.	A	B	C	D	E	F	G	H	質量g	価格
＊929985	PSC1	63.5	25	13.5	11	16	20.5	9.5	30	12	1,730
＊929986	PSC2	101.6	25	18	13.5	38	24	9.5	30	29	1,960
＊929987	PSC3	152.4	29	21.5	16.6	73	27	9.5	30	50	2,470

PLA PLAIN CLAMPS No.E-9469

プラプレーンクランプ

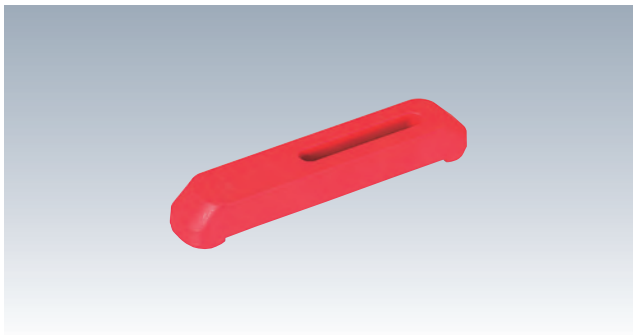

材 質 エンジニアリングプラスチック(PBT樹脂)

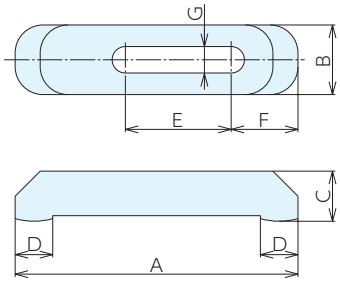

■仕様・価格表

＊ 標準在庫品

オーダーNo.	No.	A	B	C	D	E	F	G	質量g	価格
＊929988	PPC1	63.5	25	13.5	11	20.5	20.5	9.5	15	1,730
＊929989	PPC2	101.6	25	18	13.5	38	24	9.5	30	1,890
＊929990	PPC3	152.4	29	21.5	16.7	56	27	9.5	53	2,430

PLA DOUBLE FLANGED NUTS　No.E-9471

プラダブルフランジナット

材　質　エンジニアリングプラスチック(PBT樹脂)

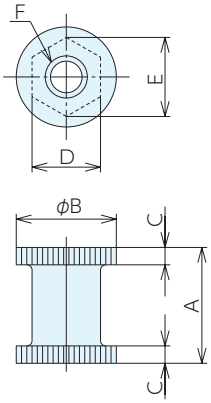

■仕様・価格表

＊ 標準在庫品

オーダーNo.	No.	A	B	C	D	E	F	質量g	価格
＊929996	PNM08	22	19	3.3	13	15	M8	5	490

ALMINUM STUD BOLTS　No.E-9470

アルミスタッドボルト

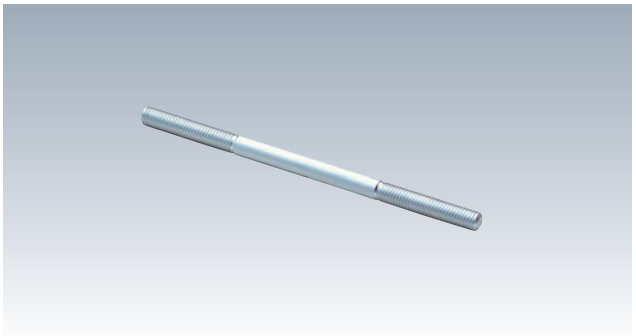

材　質　A5056-H34　　表面処理　アルマイト処理

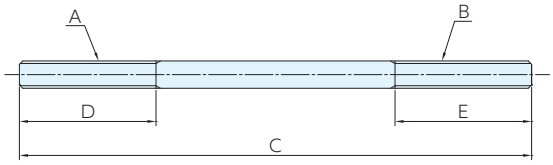

■仕様・価格表

＊ 標準在庫品

オーダーNo.	No.	A	B	C	D	E	質量g	価格
＊935724	ABM0806-100	M8	M 6	100	40	10	13	1,340
＊935725	ABM0806-125	M8	M 6	125	40	10	16	1,470
＊935726	ABM0806-150	M8	M 6	150	40	10	20	1,640
＊935727	ABM0806-175	M8	M 6	175	40	10	23	1,760
＊935728	ABM0806-200	M8	M 6	200	40	10	27	1,890
＊929991	ABM0808-100	M8	M 8	100	40	40	14	930
＊929992	ABM0808-125	M8	M 8	125	40	40	17	990
＊929993	ABM0808-150	M8	M 8	150	40	40	20	1,070
＊929994	ABM0808-175	M8	M 8	175	40	40	24	1,160
＊929995	ABM0808-200	M8	M 8	200	40	40	27	1,200
＊934610	ABM0810-100	M8	M10	100	40	20	15	1,430
＊934611	ABM0810-125	M8	M10	125	40	20	18	1,580
＊934612	ABM0810-150	M8	M10	150	40	20	22	1,730
＊934613	ABM0810-175	M8	M10	175	40	20	25	1,860
＊934614	ABM0810-200	M8	M10	200	40	20	29	2,000
＊934615	ABM0812-100	M8	M12	100	40	25	18	1,490
＊934616	ABM0812-125	M8	M12	125	40	25	21	1,620
＊934617	ABM0812-150	M8	M12	150	40	25	25	1,760
＊934618	ABM0812-175	M8	M12	175	40	25	28	1,890
＊934619	ABM0812-200	M8	M12	200	40	25	32	2,040

測定機用治具システム RoHS対応

MEASURING TOOLS　No.E-1120

スタンダードセット

材　質 A5056　表面処理 アルマイト処理

用　途 三次元測定機などでの測定物のクランプ。
非接触の画像測定。

- 治具構築に必要な様々なパーツがセットとなっており、専用治具の製作コストと保管場所が軽減できます。
- 様々なワークでご利用いただけます。
- 軽量で治具の組立が容易です。
- 誰でも組立ができるシンプルな構造です。

■セット内容

アルミ延長バー
P.250
ALEB40、ALEB70
各5個

ソケットスクリュー(SUS)
P.255
SKS0820S　30個

トグルユニット
P.253
6830-0JT1　4個

ラウンドピン
P.250
SBAR845　4個

アルミジョイント
P.252
ALJT8025T、
ALJT8050、
ALJT8100　各4個

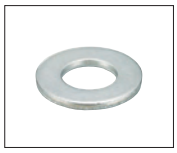

平ワッシャー(SUS)
30個

クランプスプリング
P.251
SPCB75　4個

スタンドバー
P.251
SBAR645　4個

アルミスクリュージャッキ
P.252
ASJ-70B-8,-95B-8,
-140B-8 各4個

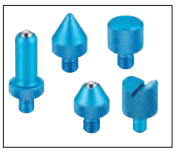

アタッチメント
P.253
ASJ-1A-8,-2A-8,-3A-8,
-4A-8,-5A-8
各4個

■仕様・価格表

＊ 標準在庫品

オーダーNo.	No.	適合ネジ径(並目)	質量g	価格
＊146909	MJIGS-8SI	M8	2434	610,000

■使用例

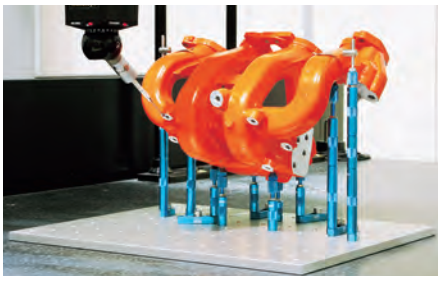

※アルミサブテーブル(ALSB)は
含まれていません。

MEASURING TOOLS　No.E-1120

エコノミーセット

材　質　A5056　　表面処理　アルマイト処理

用　途　三次元測定機などでの測定物のクランプ。
非接触の画像測定。

- 様々なワークでご利用いただけます。
- 軽量で治具の組立が容易です。
- 誰でも組立ができるシンプルな構造です。

■セット内容

アルミ延長バー
P.250
ALEB40 3個
ALEB70 2個

アルミジョイント
P.252
ALJT8025、ALJT8050、
ALJT8100　各3個

ソケットスクリュー(SUS)
P.255
SKS0820S　5個

ラウンドピン
P.250
SBAR845　3個

スタンドバー
P.251
SBAR645　3個

クランプスプリング
P.251
SPCB75　3個

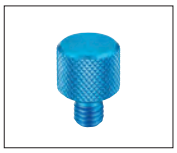

アタッチメント
P.253
ASJ-1A-8 3個

アルミスクリュージャッキ
P.252
ASJ-70B-8　3個

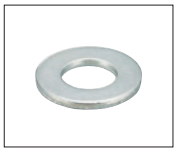

平ワッシャー(SUS)
5個

■仕様・価格表

＊ 標準在庫品

オーダーNo.	No.	適合ネジ径(並目)	質量g	価格
＊119743	MJIGS-8E	M8	760	201,000

■使用例

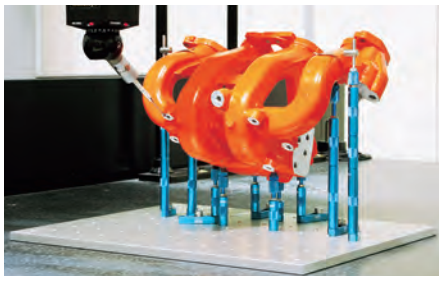

※アルミサブテーブル(ALSB)は
含まれていません。

測定機用治具システム RoHS対応

MEASURING TOOLS　No.E-1120

フルセット

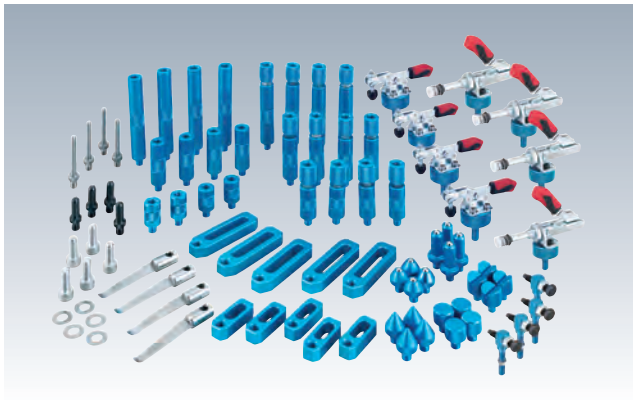

材　質 A5056　表面処理 アルマイト処理

用　途 三次元測定機などでの測定物のクランプ。
非接触の画像測定。

- 様々なワークでご利用いただけます。
- 軽量で治具の組立が容易です。
- 誰でも組立ができるシンプルな構造です。

■セット内容

アルミ延長バー
P.250
ALEB40、ALEB70
各5個

ソケットスクリュー(SUS)
P.255
SKS0820S　30個

トグルユニット
P.253
6830-0JT1　4個

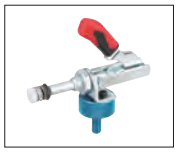

トグルユニット
P.254
6841-1JT　4個

ラウンドピン
P.250
SBAR845　4個

アルミジョイント
P.252
ALJT8025、ALJT8050、
ALJT8100　各4個

平ワッシャー(SUS)
30個

クランプスプリング
P.251
SPCB75　4個

スタンドバー
P.251
SBAR645　4個

アルミスクリュージャッキ
P.252
ASJ-70B-8,-95B-8,
-140B-8 各4個

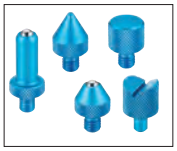

アタッチメント
P.253
ASJ-1A-8,-2A-8,
-3A-8,-4A-8,-5A-8
各4個

アジャストストッパボルト
P.254
AASB8　4個

■仕様・価格表

＊ 標準在庫品

オーダーNo.	No.	適合ネジ径(並目)	質量g	価格
＊ 146908	MJIGS-8F	M8	2503	695,000

■使用例

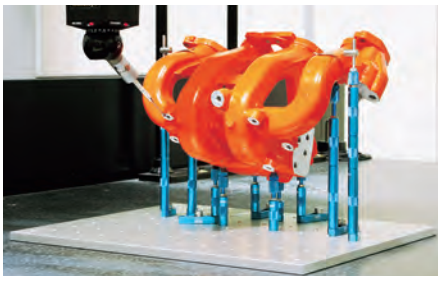

※アルミサブテーブル(ALSB)は
含まれていません。

MEASURING TOOLS　No.E-1120

アルミ延長バー

材　質 A6061　　表面処理 アルマイト処理

●アルミサブベースのタップ間へのエレメント配置に便利です。

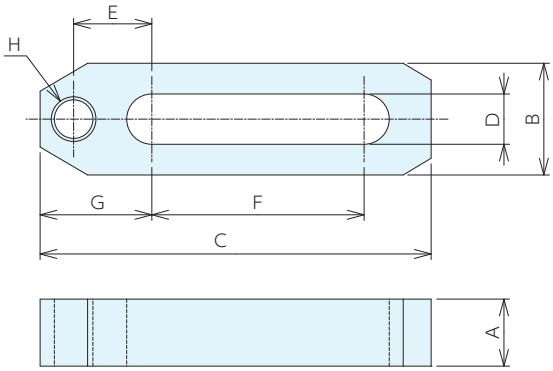

■仕様・価格表

＊ 標準在庫品

オーダーNo.	No.	適合ボルト	A	B	C	D	E	F	G	H	質量g	価格
＊119747	ALEB40	M8	12	15	40	9	12	12	18	M8	15	8,700
＊119748	ALEB70	M8	12	20	70	9	14	38	20	M8	30	8,550

MEASURING TOOLS　No.E-1120

ラウンドピン

材　質 S45C　　表面処理 黒染め

●ワークの位置決めができます。

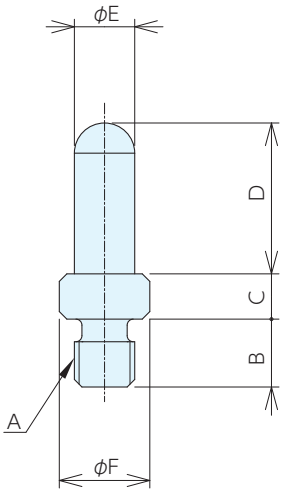

■仕様・価格表

＊ 標準在庫品

オーダーNo.	No.	A	B	C	D	E	F	質量g	価格
＊119753	SBAR845	M8	9	6	20	8	12	16	6,500

測定機用治具システム RoHS対応

MEASURING TOOLS No.E-1120

クランプスプリング

材 質 SUS303

●ワークを歪ませずクランプができます。

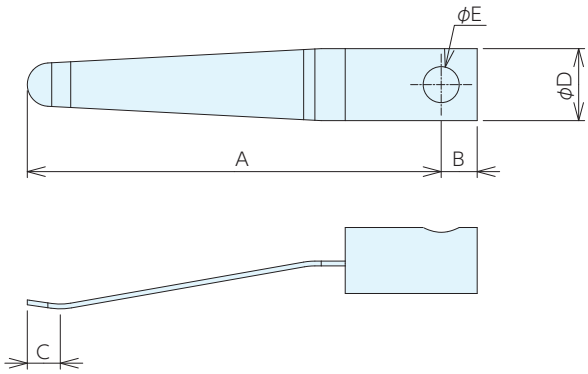

■仕様・価格表

＊ 標準在庫品

オーダーNo.	No.	A	B	C	D	E	質量g	価格
＊119754	SPCB75	69	6	5.5	12	6	20	4,320

MEASURING TOOLS No.E-1120

スタンドバー

材 質 SUS303

●クランプスプリングの高さ調節用です。
●ストッパーとしても使用できます。

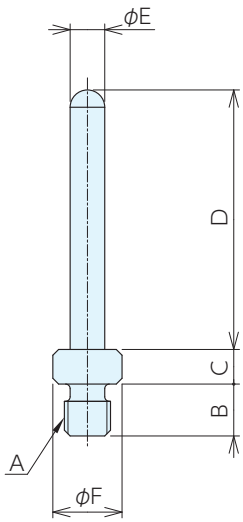

■仕様・価格表

＊ 標準在庫品

オーダーNo.	No.	A	B	C	D	E	F	質量g	価格
＊119752	SBAR645	M8	9	6	45	6	12	20	7,250

MEASURING TOOLS　No.E-9676

アルミスクリュージャッキ

材　質 本体：A5056　ロックナイト：SUS304
表面処理 アルマイト処理

●アタッチメントを取付けできます。
●ロックナットにより高さ方向の固定ができます。

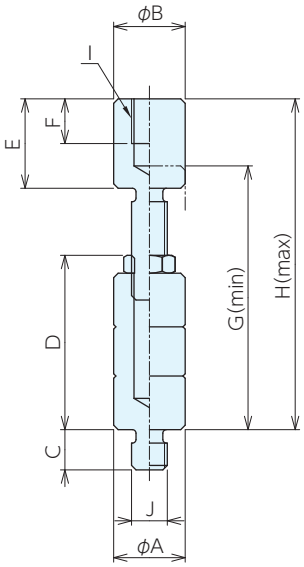

■仕様・価格表

＊ 標準在庫品

オーダーNo.	No.	A	B	C	D	E	F	G	H	I	J	質量g	価格
＊119762	ASJ-70B-8	16	16	9	39	20	10	59	74	M8	M8	30	13,200
＊119763	ASJ-95B-8	16	16	9	54	20	10	74	99	M8	M8	38	14,000
＊119764	ASJ-140B-8	16	16	9	79	20	10	99	144	M8	M8	48	14,300

MEASURING TOOLS　No.E-1120

アルミジョイント

材　質 A5056　　表面処理 アルマイト処理

●ワークの嵩上げ、スクリュージャッキの高さ調整ができます。
●アタッチメントを取付けできます。

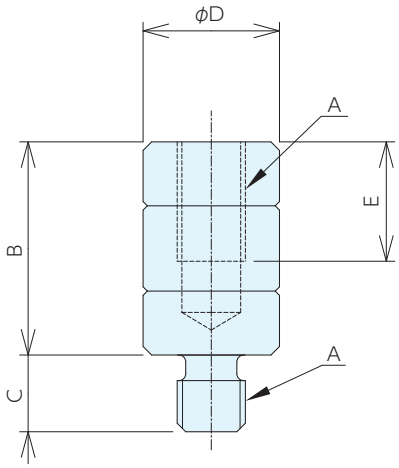

■仕様・価格表

＊ 標準在庫品

オーダーNo.	No.	A	B	C	D	E	質量g	価格
＊119749	ALJT8025	M8	25	9	16	14	10	6,500
＊119750	ALJT8050	M8	50	9	16	14	30	7,250
＊119751	ALJT8100	M8	100	9	16	14	50	8,150

測定機用治具システム RoHS対応

MEASURING TOOLS No.E-9676A

アタッチメント

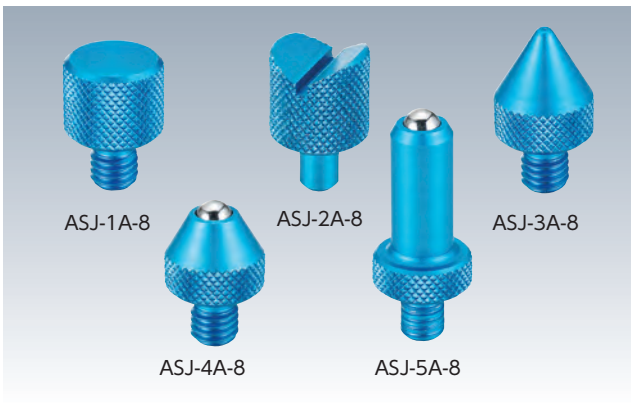

材 質 A5056　表面処理 アルマイト処理

●アルミジョイント、アルミスクリュージャッキ用アタッチメントです。

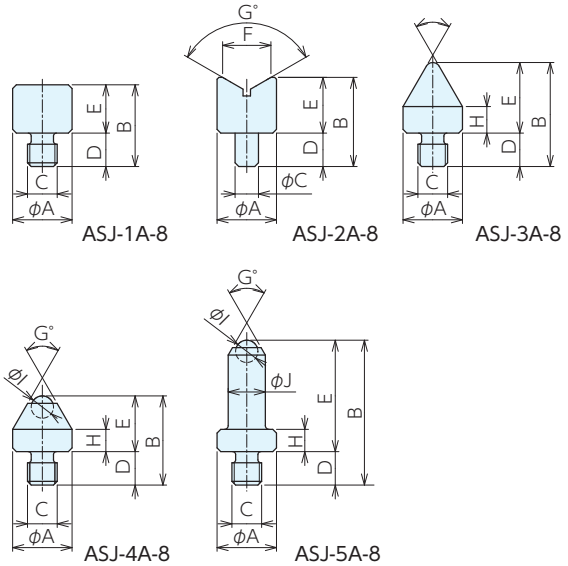

■仕様・価格表

＊ 標準在庫品

オーダーNo.	No.	A	B	C	D	E	F	G	H	I	J	質量g	価格
＊119757	ASJ-1A-8	16	22	M8	9	13	-	-	-	-	-	10	5,950
＊119758	ASJ-2A-8	16	24	6.3	9	15	13	120	-	-	-	10	7,100
＊119759	ASJ-3A-8	16	28	M8	9	19	-	60	7.1	-	-	10	6,500
＊119760	ASJ-4A-8	16	24	M8	9	15	-	60	6	6	-	10	7,650
＊119761	ASJ-5A-8	16	39	M8	9	30	-	60	6	6	10	12	7,650

MEASURING TOOLS No.E-9476

トグルユニット

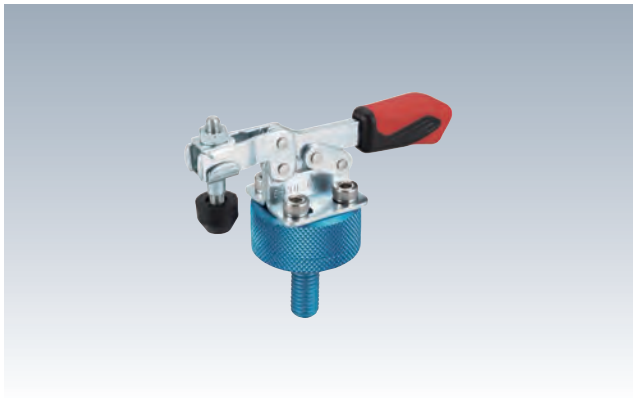

材 質 トグルクランプ：SS400、ジョイント：A5056

表面処理 トグルクランプ：亜鉛メッキ
ジョイント：アルマイト処理

●最大締付力0.25～0.4KNです。

●アルミジョイント、アルミ延長バーに取付が可能です。

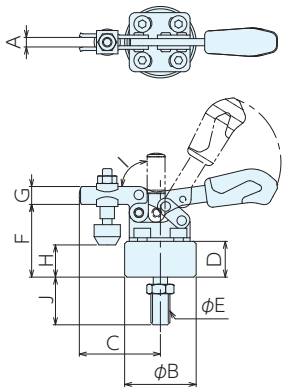

■仕様・価格表

＊ 標準在庫品

オーダーNo.	No.	A	B	C	D	E	F	G	H	I	J	質量g	価格
＊146910	6830-0JT1	4	30	34	15	M8	30.5	7.5	10～17	90°	20	78	10,400

MEASURING TOOLS　No.E-9476

トグルユニット6841

材　質　トグルクランプ：SS400、ジョイント：A5056

表面処理　トグルクランプ：亜鉛メッキ
ジョイント：アルマイト処理

●最大締付力1kNで不安定なワークを固定します。
●アルミジョイント、アルミ延長バーに取付ができます。

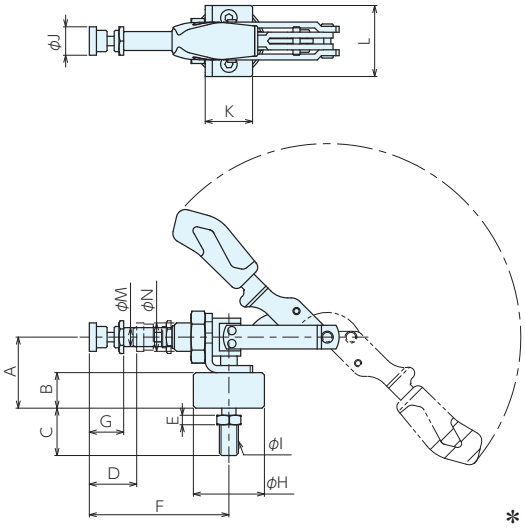

■仕様・価格表

＊ 標準在庫品

オーダーNo.	No.	A	B	C	D	E	F	G	H	I	J	K	L	M	N	質量g	価格
＊146911	6841-1JT	30	15	20	20	4	58.9	14.5	30	M8	12	20	30	8	12	157	15,100

MEASURING TOOLS　No.E-1120

アジャストストッパボルト

材　質　ストッパボルト：S45C
アジャストストッパボルト：A5056

熱処理　ストッパボルト：球面部焼入 HRC45 以上

表面処理　ストッパボルト：黒染め
アジャストストッパボルト：アルマイト処理

●ワークの位置決めに最適です。

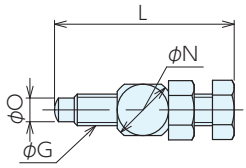

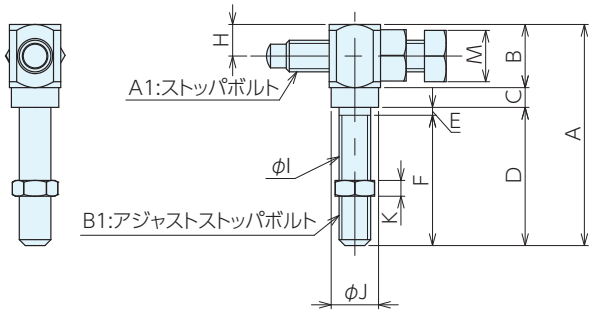

■仕様・価格表

＊ 標準在庫品

オーダーNo.	No.	A	B	C	D	E	F	G	H	I	J	K	L	M	N	O	質量g	価格
＊146912	AASB8	56	16	5	35	2	33	M8	8	M8	12	4	45.5	13	16	6	16	6,150

測定機用治具システム RoHS対応

MEASURING TOOLS　No.E-9660S

ソケットスクリュー(SUS)

材　質 SUS304相当

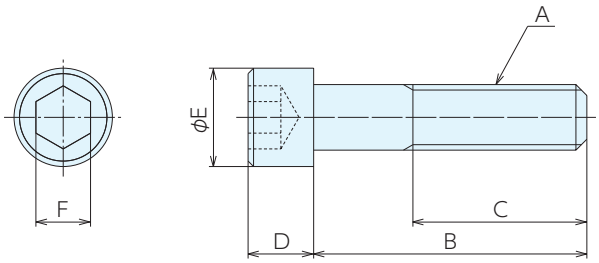

■仕様・価格表

＊ 標準在庫品

オーダーNo.	No.	A	B	C	D	E	F	質量g	価格
＊122084	SKS0820S	M8	20	20	8	13	6	15	510

レストプレート RoHS対応

ERON

材 質 SCM420　熱処理 焼入HRC56±3
表面処理 黒染め

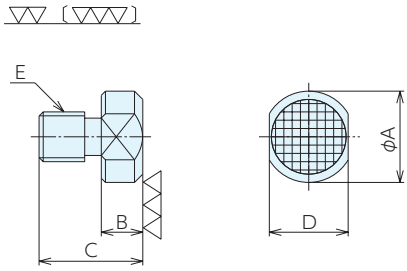

■仕様・価格表

＊ 標準在庫品

オーダーNo.	No.	E(並目)	A	$B_{-0.09}^{0}$	C	D	質量g	価格
＊114688	11393-11000E	M 8×1.25	16	8	18	14	16	3,230
＊114689	11393-21000E	M12×1.75	22	10	25	19	35	3,350

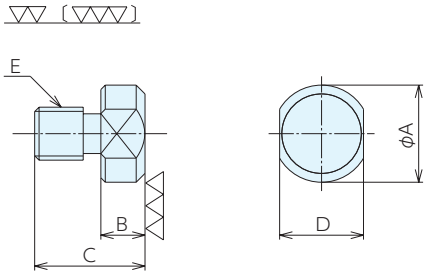

■仕様・価格表

＊ 標準在庫品

オーダーNo.	No.	E(並目)	A	B	C	D	質量g	価格
＊114690	11393-12000E	M 8×1.25	16	$8_{-0.009}^{0}$	18	14	17	3,350
＊114691	11393-22000E	M12×1.75	22	$10_{-0.015}^{0}$	25	19	30	3,690

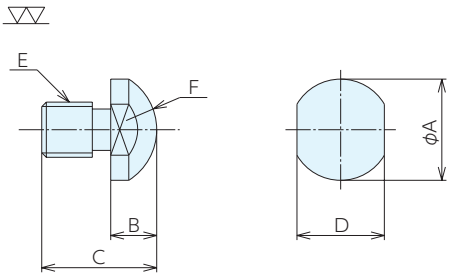

■仕様・価格表

＊ 標準在庫品

オーダーNo.	No.	E(並目)	A	$B_{-0.09}^{0}$	C	D	F	質量g	価格
＊114692	11393-13000E	M 8×1.25	16	8	18	14	SR10	12	2,890
＊114693	11393-23000E	M12×1.75	22	10	25	19	SR13	30	3,230

■使用例

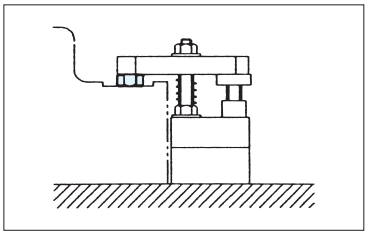

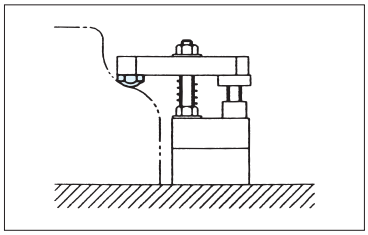

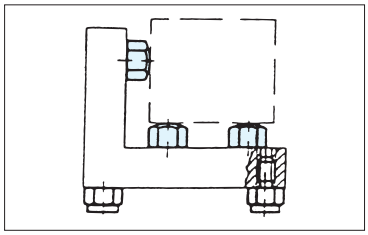

レストボルト RoHS対応

■使用例

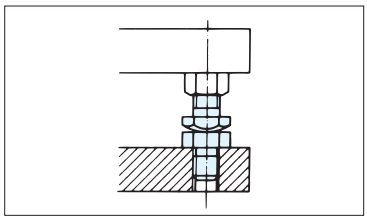

材 質 S45C　熱処理 先端部焼入HRC40$^{+6}_{0}$
表面処理 黒染め

●位置決めボルト等の相手の当て金として使用します。

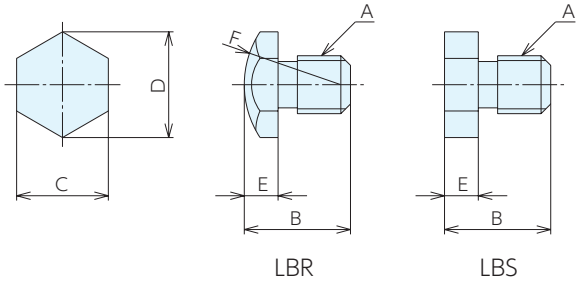

■仕様・価格表

＊ 標準在庫品

オーダーNo.	No.	A(並目)	B	C	D	E	F	質量g	価格
＊902920	LBR08	M 8×1.25	14.5	13	15	4.5	SR12	7	1,700
＊902921	LBR10	M10×1.5	18	17	19.6	6	SR16	17	1,950
＊902922	LBR12	M12×1.75	21	19	21.9	7	SR20	30	2,170
＊902923	LBS08	M 8×1.25	14.5	13	15	4.5	-	8	1,460
＊902924	LBS10	M10×1.5	18	17	19.6	6	-	18	1,700
＊902925	LBS12	M12×1.75	21	19	21.9	7	-	32	1,950

アライニングパッドA型 RoHS対応

■使用例

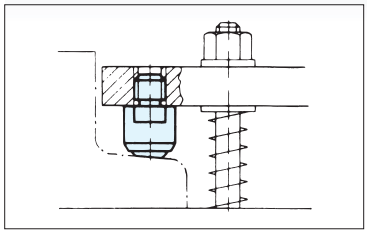

材 質 ボールSCM435　熱処理 ボールHRC60
表面処理 黒染め

●ボールは9°までフレキシブルに回転、傾斜面でも確実にクランプします。

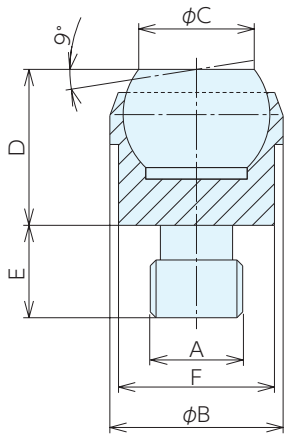

■仕様・価格表

＊ 標準在庫品

オーダーNo.	No.	A(並目)	B	C	D	E	F	ボール径φ	質量g	価格
＊913763	632A-M 6	M 6×1	13	7.2	13	8	11	10	12	7,700
＊904641	632A-M 8	M 8×1.25	13	7.2	13	8	11	10	15	7,300
＊913764	632A-M10	M10×1.5	20	10.5	18	10	17	16	40	9,700
＊904642	632A-M12	M12×1.75	20	10.5	18	12	18	16	45	11,200
＊904643	632A-M16	M16×2	30	20	27	16	27	25	153	13,000

アジャストスクリュー RoHS対応

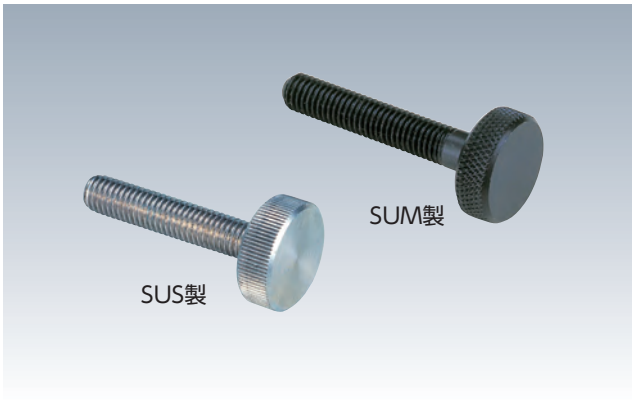

材 質 SU製:SUM22、SUS製:SUS316
表面処理 SU製:黒染め

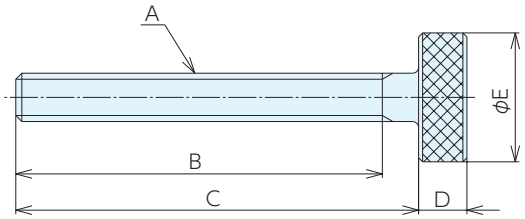

■SUM製 仕様・価格表

＊ 標準在庫品

オーダーNo.	No.	A(並目)	B	C	D	E	質量g	価格
＊938574	AJS04025	M 4×0.7	22	25	5	12	5	1,290
＊938575	AJS04035	M 4×0.7	32	35	5	12	7	1,320
＊938576	AJS04045	M 4×0.7	42	45	5	12	10	1,420
＊938577	AJS05030	M 5×0.8	26	30	5	12	10	1,420
＊938578	AJS05040	M 5×0.8	36	40	5	12	12	1,490
＊938579	AJS05050	M 5×0.8	46	50	5	12	14	1,550
＊938580	AJS06035	M 6×1	30	35	6	16	15	1,430
＊938581	AJS06050	M 6×1	45	50	6	16	21	1,550
＊938582	AJS06075	M 6×1	70	75	6	16	25	1,980
＊938583	AJS08045	M 8×1.25	39	45	8	22	40	1,870
＊938584	AJS08060	M 8×1.25	54	60	8	22	43	2,380
＊938585	AJS08075	M 8×1.25	69	75	8	22	48	2,630
＊938586	AJS08100	M 8×1.25	94	100	8	22	55	3,040
＊938587	AJS10045	M10×1.5	38	45	10	25	54	2,360
＊938588	AJS10060	M10×1.5	53	60	10	25	71	2,630
＊938589	AJS10075	M10×1.5	68	75	10	25	75	2,890
＊938590	AJS10100	M10×1.5	93	100	10	25	90	3,240
＊938591	AJS12045	M12×1.75	37	45	12	32	100	2,890
＊938592	AJS12060	M12×1.75	52	60	12	32	115	3,260
＊938593	AJS12075	M12×1.75	67	75	12	32	130	4,060
＊938594	AJS12100	M12×1.75	92	100	12	32	155	4,500

■SUS製 仕様・価格表

＊ 標準在庫品

オーダーNo.	No.	A(並目)	B	C	D	E	質量g	価格
＊938963	AJS06030S	M 6×1	25	30	6	16	15	3,740
＊938964	AJS06040S	M 6×1	35	40	6	16	17	4,050
＊938965	AJS06050S	M 6×1	45	50	6	16	21	4,340
＊938966	AJS08040S	M 8×1.25	34	40	8	22	35	5,600
＊938967	AJS08050S	M 8×1.25	44	50	8	22	40	6,400
＊938968	AJS08060S	M 8×1.25	54	60	8	22	43	8,250
＊938969	AJS10050S	M10×1.5	42	50	10	25	65	8,250
＊938970	AJS10060S	M10×1.5	52	60	10	25	71	8,000
＊938971	AJS10070S	M10×1.5	62	70	10	25	75	9,000
＊938972	AJS12060S	M12×1.75	50	60	12	30	115	9,850
＊938973	AJS12080S	M12×1.75	70	80	12	30	130	12,600

バースクリュー RoHS対応

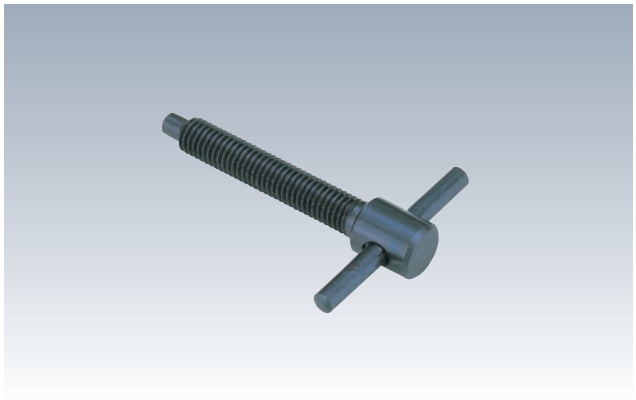

材 質 SUM22　　表面処理 黒染め

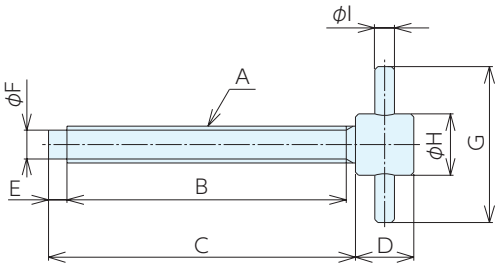

■仕様・価格表

＊ 標準在庫品

オーダーNo.	No.	A(並目)	B	C	D	E	F	G	H	I	質量g	価格
＊938528	BSM05025	M 5×0.8	19	25	12	3	3.7	32	10	5	10	2,130
＊938530	BSM06025	M 6×1	19	25	12	3	4.5	32	10	5	11	2,130
＊938531	BSM06035	M 6×1	29	35	12	3	4.5	32	10	5	16	2,170
＊938532	BSM06050	M 6×1	44	50	12	3	4.5	32	10	5	20	2,240
＊938533	BSM08025	M 8×1.25	18	25	14	4	6.2	45	12	5	20	2,400
＊938534	BSM08035	M 8×1.25	28	35	14	4	6.2	45	12	5	23	2,400
＊938535	BSM08050	M 8×1.25	43	50	14	4	6.2	45	12	5	48	2,420
＊938536	BSM10035	M10×1.5	26	35	16	6	8	45	16	5	42	2,630
＊938537	BSM10050	M10×1.5	41	50	16	6	8	45	16	5	48	2,630
＊938538	BSM10060	M10×1.5	51	60	16	6	8	45	16	5	57	2,990
＊938539	BSM12050	M12×1.75	41	50	20	6	9.7	50	20	6	80	3,910
＊938540	BSM12075	M12×1.75	66	75	20	6	9.7	50	20	6	105	4,120
＊938541	BSM12100	M12×1.75	91	100	20	6	9.7	50	20	6	120	4,470

■使用例

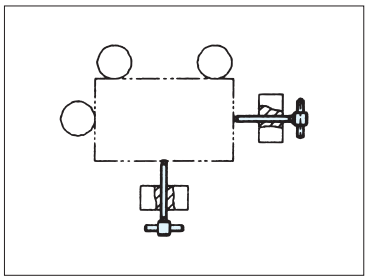

QUARTER TURN SCREWS No.E-9958

キーボルト RoHS対応

材 質 SUM22　表面処理 黒染め

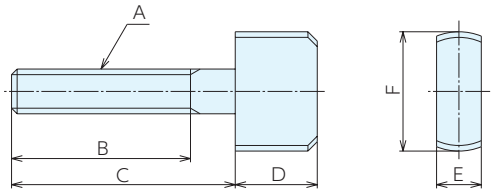

■使用例

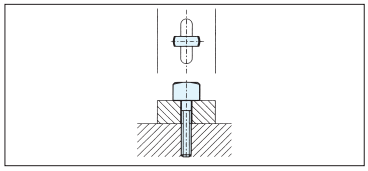

■仕様・価格表

＊ 標準在庫品

オーダーNo.	No.	A(並目)	B	C	D	E	F	質量g	価格
＊938608	KBT05	M 5×0.8	25	30	16	5	20	15	3,230
＊938609	KBT06	M 6×1	25	30	16	6	20	21	3,420
＊938610	KBT08	M 8×1.25	30	40	20	8	25	43	3,920
＊938611	KBT10	M10×1.5	38	50	20	10	25	64	5,100
＊938612	KBT12	M12×1.75	48	60	22	12	32	110	6,850

TORQUE SCREWS No.E-9962

トルクスクリュー RoHS対応

材 質 SUM22　表面処理 黒染め

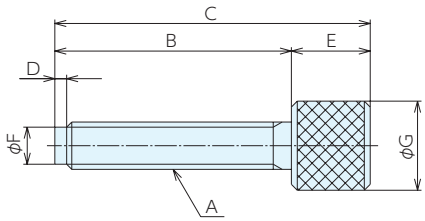

■構造図

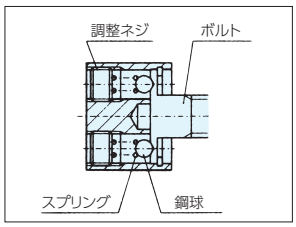

■仕様・価格表

＊ 標準在庫品

オーダーNo.	No.	A(並目)	B	C	D	E	F	G	最大推力(M)	最大推力(N)	質量g	価格
＊938553	TRS06040	M 6×1	40	60	3	20	4.5	25	4	800	70	19,900
＊938554	TRS06060	M 6×1	60	80	3	20	4.5	25	4	800	75	19,900
＊938555	TRS08040	M 8×1.25	40	60	3	20	6	25	4	650	80	20,800
＊938556	TRS08060	M 8×1.25	60	80	3	20	6	25	4	650	85	20,800
＊938557	TRS08080	M 8×1.25	80	100	3	20	6	25	4	650	90	20,800
＊938558	TRS10040	M10×1.5	40	60	3	20	7.8	25	4	550	90	23,400
＊938559	TRS10060	M10×1.5	60	80	3	20	7.8	25	4	550	98	23,400
＊938560	TRS10080	M10×1.5	80	100	3	20	7.8	25	4	550	106	23,400
＊938561	TRS12040	M12×1.75	40	60	3	20	9.4	25	4	450	105	24,600
＊938562	TRS12060	M12×1.75	60	80	3	20	9.4	25	4	450	115	24,600
＊938563	TRS12080	M12×1.75	80	100	3	20	9.4	25	4	450	125	24,600
＊938564	TRS12100	M12×1.75	100	120	3	20	9.4	25	4	450	135	24,600

グラブスクリュー RoHS対応

NBK®

材 質 S45C 熱処理 先端部焼入HRC50～60
表面処理 リン酸塩被膜(黒)

- ●ワークの締付けに、レバー・ノブなどに組付けてご使用ください。
- ●スラストパッドSTPとセットでご使用ください。
- ●位置決め、ストッパーなどの用途にも使用できます。
- ●ボールは5°までフレキシブルに回転。傾斜面でも確実にクランプします。

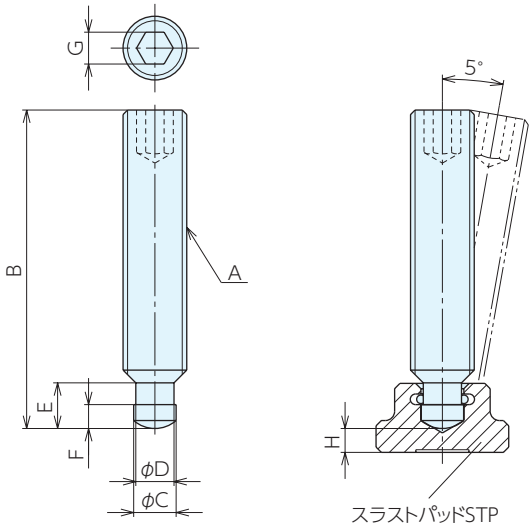

■仕様・価格表

＊ 標準在庫品

オーダーNo.	No.	A(並目)	B	C	D	E	F	G	H	質量g	価格
＊912512	SGT-M 6- 30	M 6×1	30	4.5	4	5.4	2.5	3	2.2	5	380
＊950768	SGT-M 6- 40	M 6×1	40	4.5	4	5.4	2.5	3	2.2	6	410
＊950769	SGT-M 6- 45	M 6×1	45	4.5	4	5.4	2.5	3	2.2	7	460
＊912513	SGT-M 6- 50	M 6×1	50	4.5	4	5.4	2.5	3	2.2	8	460
＊912514	SGT-M 8- 40	M 8×1.25	40	6	5.4	6.8	3	4	3	12	550
＊950770	SGT-M 8- 45	M 8×1.25	45	6	5.4	6.8	3	4	3	14	580
＊950771	SGT-M 8- 50	M 8×1.25	50	6	5.4	6.8	3	4	3	15	580
＊912515	SGT-M 8- 60	M 8×1.25	60	6	5.4	6.8	3	4	3	17	580
＊950772	SGT-M10- 45	M10×1.5	45	8	7.2	8.2	4.5	5	3.6	22	740
＊950773	SGT-M10- 50	M10×1.5	50	8	7.2	8.2	4.5	5	3.6	24	740
＊912516	SGT-M10- 60	M10×1.5	60	8	7.2	8.2	4.5	5	3.6	28	740
＊912517	SGT-M10- 80	M10×1.5	80	8	7.2	8.2	4.5	5	3.6	37	900
＊912518	SGT-M12- 60	M12×1.75	60	8	7.2	8.6	4.5	6	4.5	39	820
＊950774	SGT-M12- 70	M12×1.75	70	8	7.2	8.6	4.5	6	4.5	46	1,000
＊912519	SGT-M12- 80	M12×1.75	80	8	7.2	8.6	4.5	6	4.5	53	1,100
＊912520	SGT-M12-100	M12×1.75	100	8	7.2	8.6	4.5	6	4.5	121	1,200
＊950775	SGT-M16- 70	M16×2	70	12	11	10.6	5	8	5.3	85	1,500
＊912521	SGT-M16- 80	M16×2	80	12	11	10.6	5	8	5.3	97	1,600
＊912522	SGT-M16-100	M16×2	100	12	11	10.6	5	8	5.3	189	1,800
＊912523	SGT-M16-125	M16×2	125	12	11	10.6	5	8	5.3	241	1,800
＊950776	SGT-M20- 90	M20×2.5	90	15.5	14.4	12.4	5.5	10	5.6	169	2,000
＊912524	SGT-M20-100	M20×2.5	100	15.5	14.4	12.4	5.5	10	5.6	189	2,300
＊912525	SGT-M20-125	M20×2.5	125	15.5	14.4	12.4	5.5	10	5.6	241	2,600
＊912526	SGT-M20-150	M20×2.5	150	15.5	14.4	12.4	5.5	10	5.6	292	2,800

THRUST PADS　No.E-9533

スラストパッド(STP)

材　質 SUM22L　熱処理 浸炭焼入HRC50～60

- グラブスクリュー(SGT)とセットでご使用ください。
- ワークの表面が不均一あるいは傾いている場合などに効果的です。
- 5°まで傾きます。

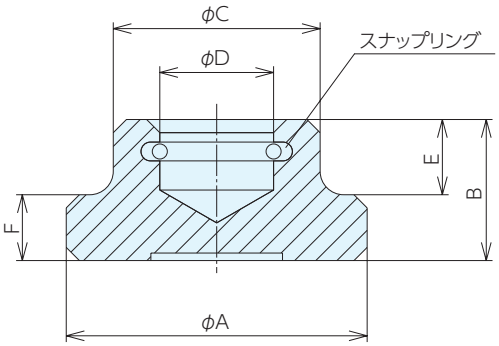

■仕様・価格表

＊ 標準在庫品

オーダーNo.	No.	A	B	C	D	E	F	適合グラブスクリュー	質量g	価格
＊912548	STP-12	12	7	10	4.6	4	2.5	SGT-M 6	4	700
＊912549	STP-16	16	9	12	6.1	5	4	SGT-M 8	4	800
＊912550	STP-20	20	11	15	8.1	6	5	SGT-M10	17	950
＊912551	STP-25	25	13	18	8.1	7	6	SGT-M12	33	1,100
＊912552	STP-32	32	15	22	12.1	7.5	7	SGT-M16	59	1,700
＊912553	STP-40	40	16	28	15.6	8	9	SGT-M20	105	2,350

■使用例

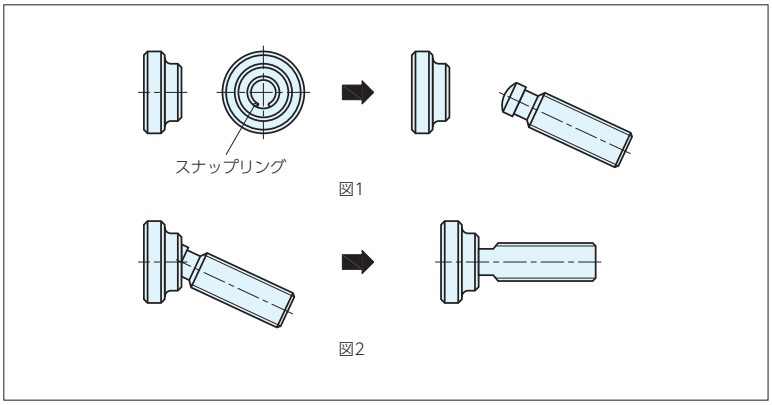

■グラブスクリューSGTとスラスドパッドSTPの組みつけ方法

スラストパッドに組み込まれているスナップリングの切れ目に対し、グラブスクリューを図1のように傾斜させて挿入し、さらに、図2のようにグラブスクリューを持ち上げるようにして押し込んでください。組みつけは手の力で充分です。
ハンマーなどで叩き込まないでください。無理な組みつけはスナップリングの破損の原因になります。

グラブスクリュー RoHS対応

NBK®

材 質 SUM22L 表面処理 黒染め

●スラストパッド(SGB)とセットでご使用ください。(パッド別売)

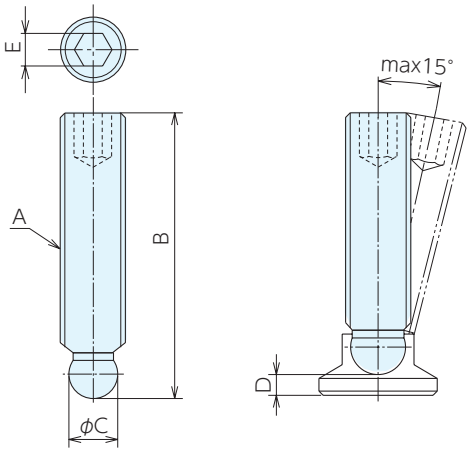

■仕様・価格表

＊ 標準在庫品

オーダーNo.	No.	A(並目)	B	C	D	E	質量g	価格
＊962359	SGB08040	M 8×1.25	40	6.1	3	4	11	460
＊962360	SGB08050	M 8×1.25	50	6.1	3	4	14	510
＊962361	SGB08063	M 8×1.25	63	6.1	3	4	18	590
＊962362	SGB10050	M10×1.5	50	7.8	3.2	5	21	640
＊962363	SGB10063	M10×1.5	63	7.8	3.2	5	27	750
＊962364	SGB10080	M10×1.5	80	7.8	3.2	5	36	820
＊962365	SGB12063	M12×1.75	63	9.4	3.5	6	39	910
＊962366	SGB12080	M12×1.75	80	9.4	3.5	6	51	1,090
＊962367	SGB12100	M12×1.75	100	9.4	3.5	6	65	1,130

THRUST PADS (SGB) No.E-9767P

スラストパッド(SGB)

材 質 ポリアセタール

●グラブスクリュー(SGB)とセットでご使用ください。
●傷のつきやすいワークに最適です。

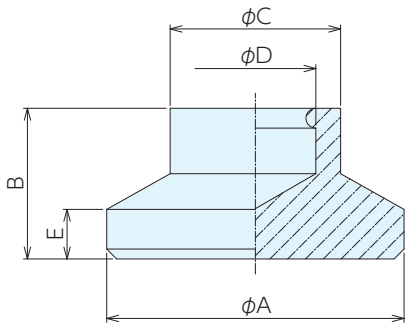

■仕様・価格表

＊ 標準在庫品

オーダーNo.	No.	適合グラブスクリュー	A	B	C	D	E	質量g	価格
＊962368	SGB15P	SGB-08	15	7.6	8.6	6.1	2.5	1	290
＊962369	SGB18P	SGB-10	18	9.2	10.8	7.8	2.5	2	330
＊962370	SGB21P	SGB-12	21	10	12.8	9.4	3	2.4	340

パッド付スクリュー RoHS対応

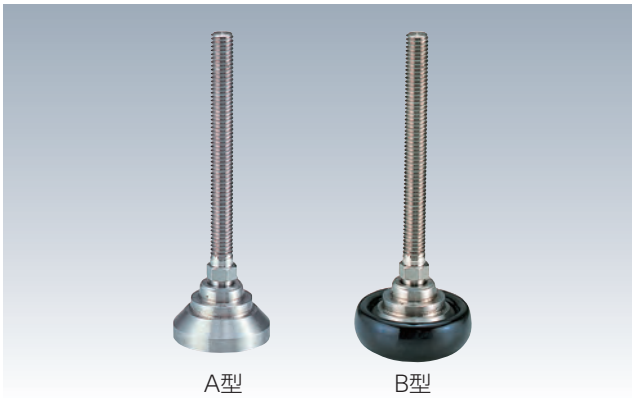

材 質 本体：SUS316 パッド：PVC(ポリ塩化ビニル)

- B型はクランプ面のキズを防止するパッドが付いています。
- ボールは10°までフレキシブルに回転。傾斜面でも確実にクランプします。

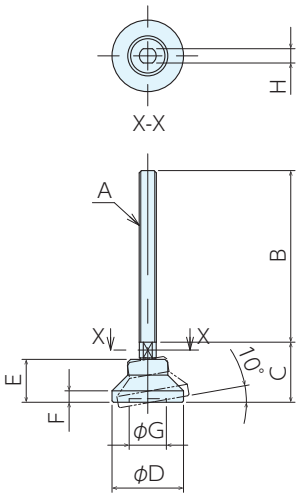

PS06060･PS10100

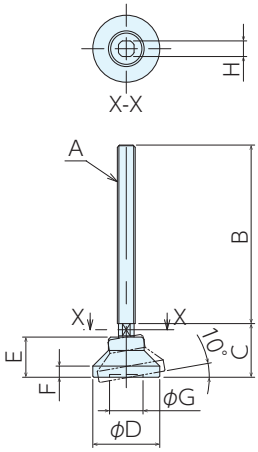

PS08080

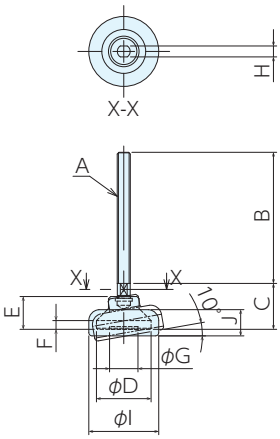

PS06060P･PS10100P

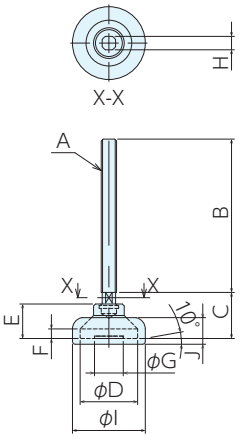

PS08080P

■仕様･価格表

＊ 標準在庫品

A(並目)	B	C	D	E	F	G	H	I	J	質量 g	A型			B型		
											オーダーNo.	No.	価格	オーダーNo.	No.	価格
M 6×1	60	21	25	11	4	13	7	32	12	50	＊938929	PS06060	23,600	＊938932	PS06060P	26,400
M 8×1.25	80	24	30	17	5	15	8	38	14	90	＊938930	PS08080	28,100	＊938933	PS08080P	29,300
M10×1.5	100	28	35	20	6	18	10	43	15	150	＊938931	PS10100	36,500	＊938934	PS10100P	38,100

■使用例

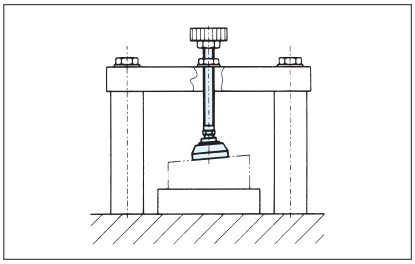

SOCKET DRIVE SWIVEL SCREWS　No.E-9408

スイベルパット付ボルト RoHS対応

材　質 S45C　熱処理 スクリュー：焼入 HRC30 ± 5
表面処理 スクリュー：黒染め　スイベルパット：電気めっき

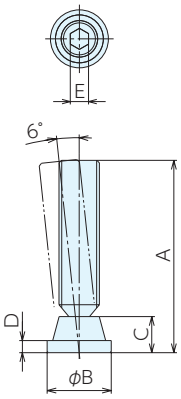

■仕様・価格表

＊ 標準在庫品　1本価格

オーダーNo.	No.	ネジ径(並目)	A	B	C	D	E	質量g	価格
＊901116	SDM0101	M14×2	52.4	19	14.3	4	6	55	1,260
＊902703	SDM0102	M14×2	65.1	19	14.3	4	6	65	1,260
＊902704	SDM0103	M14×2	77.8	19	14.3	4	6	80	1,370
＊902705	SDM0201	M16×2	52.4	25	14.3	4.8	8	80	1,370
＊902706	SDM0202	M16×2	63.9	25	14.3	4.8	8	95	1,370
＊902707	SDM0203	M16×2	77.8	25	14.3	4.8	8	113	1,370
＊902708	SDM0301	M18×2.5	63.8	28	15.9	5.6	8	125	2,200
＊902709	SDM0302	M18×2.5	76.5	28	15.9	5.6	8	145	2,200
＊902710	SDM0303	M18×2.5	89.2	28	15.9	5.6	8	165	2,200

ADJUSTABLE HEEL PINS　No.E-9955

ヒールボルト RoHS対応

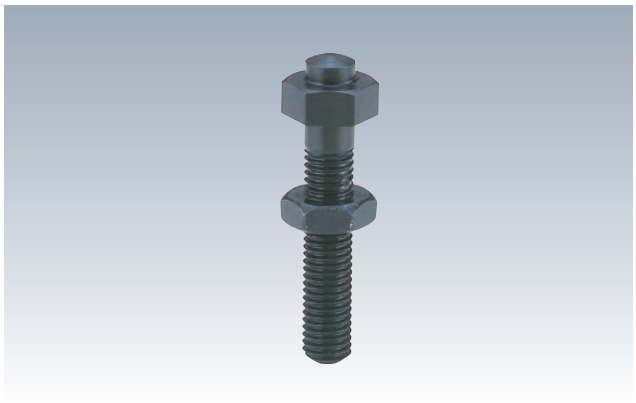

材　質 SUM22　熱処理 焼入HRC40～45
表面処理 黒染め

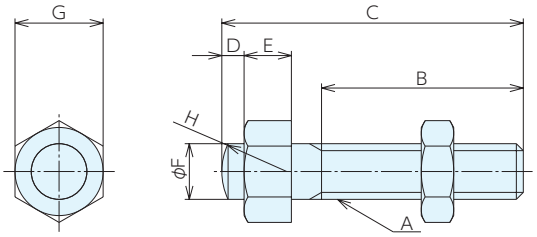

■仕様・価格表

＊ 標準在庫品

オーダーNo.	No.	A(並目)	B	C	D	E	F	G	H	質量g	価格
＊938623	HBT04040	M 4×0.7	26	40	5	4	4	7	4	5	770
＊938624	HBT05050	M 5×0.8	36	50	5	4	5	8	5	10	730
＊938625	HBT06050	M 6×1	35	50	5	5	6	10	6	15	740
＊938626	HBT08050	M 8×1.25	34	50	5	6	8	13	8	28	930
＊938627	HBT10052	M10×1.5	33.5	52	5	7	10	17	10	42	1,050
＊938628	HBT10062	M10×1.5	43.5	62	5	7	10	17	10	50	1,050
＊938629	HBT12065	M12×1.75	43.5	65	5	10	12	19	14	78	1,510
＊938630	HBT12090	M12×1.75	73.5	90	5	10	12	19	14	99	1,510
＊938631	HBT16092	M16×2	68.5	92	5	12	16	24	24	170	1,740
＊938632	HBT16117	M16×2	93.5	117	5	12	16	24	24	205	1,740
＊938633	HBT20095	M20×2.5	68.5	95	5	15	20	30	32	285	2,430
＊938634	HBT20120	M20×2.5	93.5	120	5	15	20	30	32	335	2,770

LOCATING BUTTONS　No.E-9956

ロケーティングスクリュー

RoHS対応

材　質 SUM22　熱処理 焼入HRC50～60
表面処理 黒染め

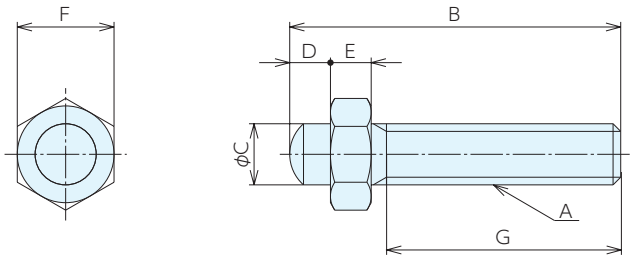

■仕様・価格表

＊ 標準在庫品

オーダーNo.	No.	A(並目)	B	C	D	E	F	G	質量g	価格
＊938617	LOS05	M 5×0.8	30	5	4	3	8	19	10	2,410
＊938618	LOS06	M 6×1	30	6	5	4	10	17	12	2,460
＊938619	LOS08	M 8×1.25	40	8	5	5	13	26	15	2,650
＊938620	LOS10	M10×1.5	50	10	6	6	17	34	37	2,890
＊938621	LOS12	M12×1.75	65	12	8	8	19	45	60	3,670
＊938622	LOS16	M16×2	70	16	10	10	24	46	125	5,400

JACK SCREWS　No.E-9969

ジャッキスクリュー

RoHS対応

材　質 SUM22　熱処理 焼入HRC30±5
表面処理 黒染め

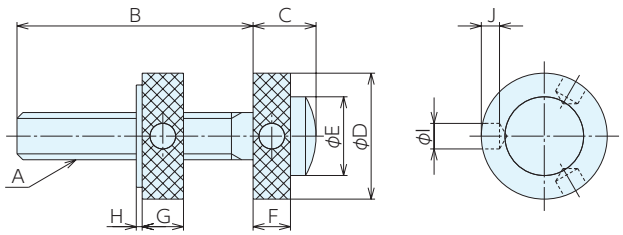

■仕様・価格表

＊ 標準在庫品

オーダーNo.	No.	A(並目)	B	C	D	E	F	G	H	I	J	質量g	価格
＊938499	JS06	M 6×1	40	10	20	12	6	6	2	3.2	4.5	35	7,150
＊938500	JS08	M 8×1.25	45	12	22	14	7	7	2	3.2	5	60	7,700
＊938501	JS10	M10×1.5	50	14	25	16	8	8	2	5.2	5	90	8,200
＊938502	JS12	M12×1.75	60	16	32	20	10	10	2	6.2	7	166	10,400
＊938503	JS16	M16×2	70	20	38	25	12	12	2	6.2	7	304	13,500
＊938504	JS20	M20×2.5	80	22	45	32	16	16	2	8.2	7.5	495	19,800
＊938505	JS24	M24×3	100	28	50	38	22	22	2	8.2	7.5	932	31,400

グリップスクリュー RoHS対応

材 質 GSM タイプ：SKH51
GSM-T、TF タイプ：本体 SCM440 先端部 超硬
熱処理 焼入 HRC55 表面処理 黒染め

●黒皮ワーク用の強力ノンスリップボルトです。
●六角棒レンチにより締付けます。

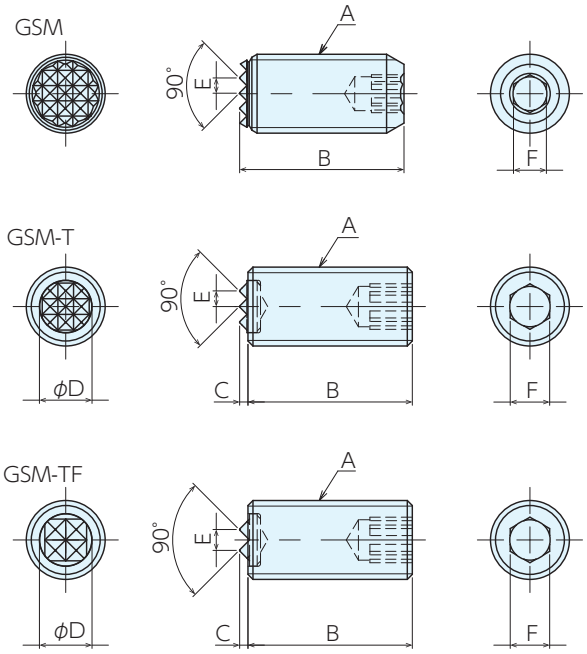

■仕様・価格表

＊ 標準在庫品

オーダーNo.	No.	A(並目)	B	C	D	E	F	質量g	価格
＊919814	GSM1040	M10×1.5	40	-	-	2.3	3	20	5,350
＊950785	GSM1225	M12×1.75	25	-	-	3	5	15	5,200
＊919815	GSM1240	M12×1.75	40	-	-	3	5	25	5,350
＊919816	GSM1640	M16×2	40	-	-	3	6	50	5,900
＊919817	GSM2040	M20×2.5	40	-	-	3	8	75	6,400
＊951198	GSM1025T	M10×1.5	25	1.27	6.4	2.3	5	15	5,800
＊951199	GSM1050T	M10×1.5	50	1.27	6.4	2.3	5	30	5,950
＊951200	GSM1225T	M12×1.75	25	1.27	7.9	2.3	6	20	5,400
＊951202	GSM1250T	M12×1.75	50	1.27	7.9	2.3	6	45	5,600
＊951204	GSM1625T	M16×2	25	1.27	11.1	3	8	35	5,900
＊951206	GSM1650T	M16×2	50	1.27	11.1	3	8	75	6,100
＊951208	GSM2025T	M20×2.5	25	1.27	12.7	3	10	55	6,400
＊951210	GSM2050T	M20×2.5	50	1.27	12.7	3	10	120	6,600
＊951201	GSM1225TF	M12×1.75	25	1.27	7.9	3	6	20	5,400
＊951203	GSM1250TF	M12×1.75	50	1.27	7.9	3	6	45	5,600
＊951205	GSM1625TF	M16×2	25	1.27	11.1	4	8	35	5,900
＊951207	GSM1650TF	M16×2	50	1.27	11.1	4	8	75	6,100
＊951209	GSM2025TF	M20×2.5	25	1.27	12.7	4	10	55	6,400
＊951211	GSM2050TF	M20×2.5	50	1.27	12.7	4	10	120	6,600

■使用例

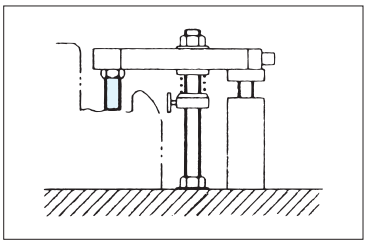

GRIP BOLTS　No.E-9325

グリップボルト RoHS対応

材　質 SCM440（先端部：超硬）
熱処理 焼入 HRC35 ± 5　　表面処理 黒染め

●黒皮ワーク用の強力ノンスリップボルトです。
●頭部は六角でスパナ・レンチ等で締付けます。

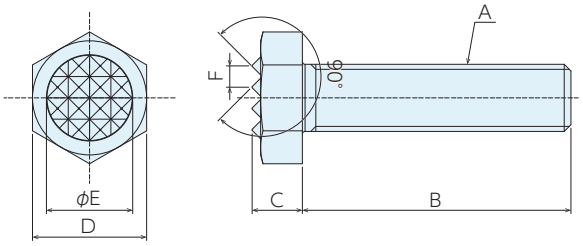

■仕様・価格表

＊ 標準在庫品

オーダーNo.	No.	A(並目)	B	C	D	E	F	質量g	価格
＊950786	GBM0612	M 6×1	12	5	10	7.9	2.3	6	2,820
＊919819	GBM0625	M 6×1	25	5	10	7.9	2.3	5	2,820
＊950787	GBM0812	M 8×1.25	12	6.4	13	9.5	3	10	2,820
＊919820	GBM0825	M 8×1.25	25	6.4	13	9.5	3	15	3,000
＊950788	GBM0835	M 8×1.25	35	6.4	13	9.5	3	17	3,170
＊950789	GBM1012	M10×1.5	12	7.5	17	12.7	3	25	3,520
＊919821	GBM1025	M10×1.5	25	7.5	17	12.7	3	30	3,520
＊919822	GBM1040	M10×1.5	40	7.5	17	12.7	3	35	3,700
＊919823	GBM1225	M12×1.75	25	8.7	19	15.9	3	35	4,560
＊919824	GBM1240	M12×1.75	40	8.7	19	15.9	3	50	4,560
＊919825	GBM1635	M16×2	35	11	24	19.1	3	85	5,650
＊919826	GBM1650	M16×2	50	11	24	19.1	3	105	6,200
＊919827	GBM2040	M20×2.5	40	13.7	30	25.4	2.3	160	9,550
＊919828	GBM2060	M20×2.5	60	13.7	30	25.4	2.3	205	10,000

CLAMPING SCREWS　No.E-9769

クランプボルト RoHS対応

材　質 S45C-D　　熱処理 ボルト先端部：焼入 HRC45
表面処理 黒染め

●ワークの位置決め、ストッパなどの用途に最適です。
●ボルト先端部は焼入れ済み。耐摩耗性に優れています。

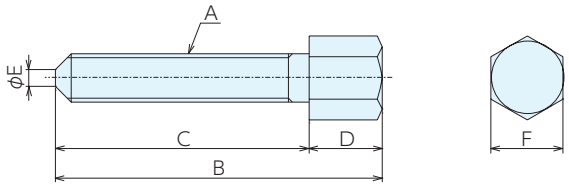

■仕様・価格表

＊ 標準在庫品

オーダーNo.	No.	A(並目)	B	C	D	E	F	質量g	価格
＊951985	CBT20075	M20×2.5	105	75	30	7	30	350	4,130
＊951986	CBT20090	M20×2.5	120	90	30	7	30	380	4,500
＊951987	CBT20100	M20×2.5	130	100	30	7	30	395	4,830
＊951988	CBT20110	M20×2.5	140	110	30	7	30	426	5,250

クランピングスクリュー

RoHS対応

NBK®

材　質　本体：SCM435　ボール：SUJ2
熱処理　ボール：焼入 HRC56 ～ 60
表面処理　本体：黒染め

●SCS-Rは、点接触でワークを確実にクランプします。
●SCS-Fは、9°までフレキシブルに回転。傾斜面でも確実にクランプします。

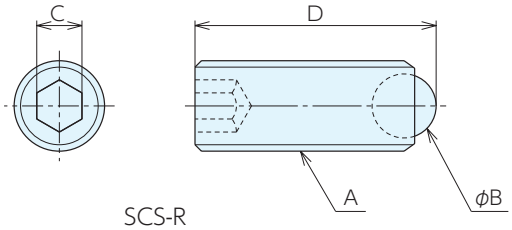

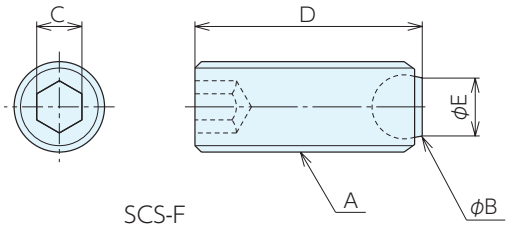

■使用例

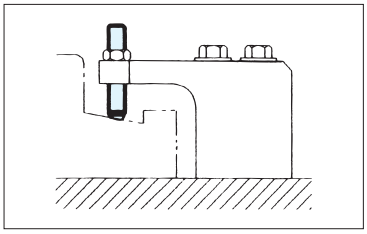

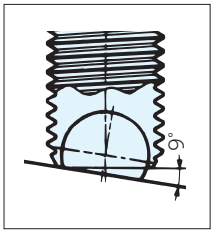

■仕様・価格表

＊ 標準在庫品

共通サイズ				SCS-R				SCS-F				
A(並目)	B	C	質量g	オーダーNo.	No.	D	価格	オーダーNo.	No.	D	E	価格
M 4×0.7	2.5	2	0.4	＊912496	SCS-M4-6-R	6.5	330	＊932752	SCS-M4-6-F	6	2	400
M 4×0.7	2.5	2	0.7	＊914206	SCS-M4-10-R	10.5	280	＊932753	SCS-M4-10-F	10	2	400
M 4×0.7	2.5	2	1	＊914207	SCS-M4-16-R	16.5	280	＊932754	SCS-M4-16-F	16	2	400
M 5×0.8	3	2.5	0.8	＊912497	SCS-M5-8-R	8.6	280	＊932755	SCS-M5-8-F	8	2.5	400
M 5×0.8	3	2.5	1.3	＊914208	SCS-M5-12-R	12.6	280	＊932756	SCS-M5-12-F	12	2.5	400
M 5×0.8	3	2.5	2.3	＊914209	SCS-M5-20-R	20.6	280	＊932757	SCS-M5-20-F	20	2.5	400
M 6×1	4	3	1.5	＊912498	SCS-M6-10-R	10.8	280	＊912503	SCS-M6-10-F	10	3.2	400
M 6×1	4	3	2.5	＊914210	SCS-M6-16-R	16.8	280	＊914224	SCS-M6-16-F	16	3.2	400
M 6×1	4	3	3.4	＊932718	SCS-M6-20-R	20.8	280	＊932758	SCS-M6-20-F	20	3.2	400
M 6×1	4	3	4	＊914211	SCS-M6-25-R	25.8	280	＊914225	SCS-M6-25-F	25	3.2	400
M 8×1.25	5.5	4	2.5	＊912499	SCS-M8-10-R	11.2	310	＊912508	SCS-M8-10-F	10	4.5	500
M 8×1.25	5.5	4	3.2	＊914212	SCS-M8-12-R	13.2	310	＊914226	SCS-M8-12-F	12	4.5	500
M 8×1.25	5.5	4	5.7	＊914213	SCS-M8-20-R	21.2	310	＊914227	SCS-M8-20-F	20	4.5	500
M 8×1.25	5.5	4	7.7	＊932719	SCS-M8-25-R	26.2	310	＊932759	SCS-M8-25-F	25	4.5	500
M 8×1.25	5.5	4	9	＊914214	SCS-M8-30-R	31.2	310	＊914228	SCS-M8-30-F	30	4.5	500
M10×1.5	7	5	5	＊912500	SCS-M10-12-R	13.7	370	＊912509	SCS-M10-12-F	12	6	530
M10×1.5	7	5	7	＊914215	SCS-M10-16-R	17.7	370	＊914229	SCS-M10-16-F	16	6	530
M10×1.5	7	5	9.5	＊932720	SCS-M10-20-R	21.7	370	＊932760	SCS-M10-20-F	20	6	530
M10×1.5	7	5	11	＊914216	SCS-M10-25-R	26.7	370	＊914230	SCS-M10-25-F	25	6	530
M10×1.5	7	5	16	＊914217	SCS-M10-35-R	36.7	370	＊914231	SCS-M10-35-F	35	6	530
M12×1.75	8.5	6	10	＊912501	SCS-M12-16-R	18	500	＊912510	SCS-M12-16-F	16	7.2	700
M12×1.75	8.5	6	12.5	＊914218	SCS-M12-20-R	22	500	＊914232	SCS-M12-20-F	20	7.2	700
M12×1.75	8.5	6	20	＊914219	SCS-M12-30-R	32	500	＊914233	SCS-M12-30-F	30	7.2	700
M12×1.75	8.5	6	28	＊914220	SCS-M12-40-R	42	500	＊914234	SCS-M12-40-F	40	7.2	700
M16×2	12	8	22	＊912502	SCS-M16-20-R	23.3	700	＊912511	SCS-M16-20-F	20	10.7	970
M16×2	12	8	28	＊914221	SCS-M16-25-R	28.3	700	＊914235	SCS-M16-25-F	25	10.7	970
M16×2	12	8	41	＊914222	SCS-M16-35-R	38.3	700	＊914236	SCS-M16-35-F	35	10.7	970
M16×2	12	8	48	＊914223	SCS-M16-50-R	53.3	700	＊914237	SCS-M16-50-F	50	10.7	970

クランピングスクリュー RoHS対応

NBK®

材 質 本体：SCM435　ボール：SUJ2
熱処理 ボール：焼入 HRC56 ～ 60
表面処理 本体：黒染め　ボール（SCS-FB）：黒染め

- 9°までフレキシブルに回転。傾斜面でも確実にクランプします。
- 反転防止機構付で、常にボールの平面部で確実にクランプします。
- SCS-GBは、鋳肌面などの粗い面も確実にクランプできます。

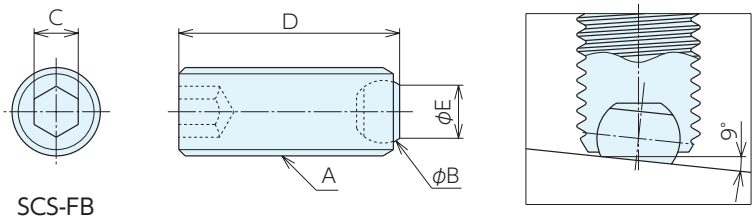

SCS-FB

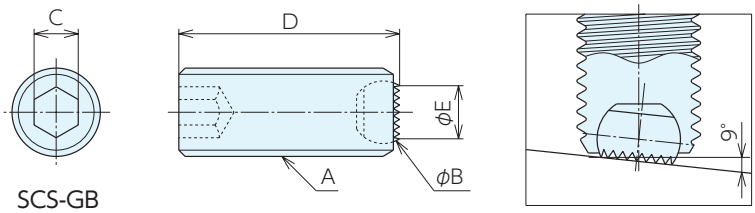

SCS-GB

■仕様・価格表

＊ 標準在庫品

共通サイズ						SCS-FB			SCS-GB		
A(並目)	B	C	D	E	質量g	オーダーNo.	No.	価格	オーダーNo.	No.	価格
M 6×1	4	3	10	3.2	1.5	＊932796	SCS-M6-10-FB	1,100	＊932841	SCS-M6-10-GB	1,620
M 6×1	4	3	16	3.2	2.5	＊932797	SCS-M6-16-FB	1,100	＊932842	SCS-M6-16-GB	1,620
M 6×1	4	3	20	3.2	3.4	＊932798	SCS-M6-20-FB	1,100	＊932843	SCS-M6-20-GB	1,620
M 6×1	4	3	25	3.2	4	＊932799	SCS-M6-25-FB	1,100	＊932844	SCS-M6-25-GB	1,620
M 8×1.25	5.5	4	10	4.5	2.5	＊932800	SCS-M8-10-FB	1,200	＊932845	SCS-M8-10-GB	1,840
M 8×1.25	5.5	4	12	4.5	3.2	＊932801	SCS-M8-12-FB	1,200	＊932846	SCS-M8-12-GB	1,840
M 8×1.25	5.5	4	20	4.5	5.7	＊932802	SCS-M8-20-FB	1,200	＊932847	SCS-M8-20-GB	1,840
M 8×1.25	5.5	4	25	4.5	7.7	＊932803	SCS-M8-25-FB	1,200	＊932848	SCS-M8-25-GB	1,840
M 8×1.25	5.5	4	30	4.5	9	＊932804	SCS-M8-30-FB	1,200	＊932849	SCS-M8-30-GB	1,840
M10×1.5	7	5	12	6	5	＊932805	SCS-M10-12-FB	1,450	＊932850	SCS-M10-12-GB	2,220
M10×1.5	7	5	16	6	7	＊932806	SCS-M10-16-FB	1,450	＊932851	SCS-M10-16-GB	2,220
M10×1.5	7	5	20	6	9.5	＊932807	SCS-M10-20-FB	1,450	＊932852	SCS-M10-20-GB	2,220
M10×1.5	7	5	25	6	11	＊932808	SCS-M10-25-FB	1,450	＊932853	SCS-M10-25-GB	2,220
M10×1.5	7	5	35	6	16	＊932809	SCS-M10-35-FB	1,450	＊932854	SCS-M10-35-GB	2,220
M12×1.75	8.5	6	16	7.2	10	＊932810	SCS-M12-16-FB	1,620	＊932855	SCS-M12-16-GB	2,500
M12×1.75	8.5	6	20	7.2	12.5	＊932811	SCS-M12-20-FB	1,620	＊932856	SCS-M12-20-GB	2,500
M12×1.75	8.5	6	30	7.2	20	＊932812	SCS-M12-30-FB	1,620	＊932857	SCS-M12-30-GB	2,500
M12×1.75	8.5	6	40	7.2	28	＊932813	SCS-M12-40-FB	1,620	＊932858	SCS-M12-40-GB	2,500
M16×2	12	8	20	10.7	22	＊932814	SCS-M16-20-FB	2,450	＊932859	SCS-M16-20-GB	3,600
M16×2	12	8	25	10.7	28	＊932815	SCS-M16-25-FB	2,450	＊932860	SCS-M16-25-GB	3,600
M16×2	12	8	35	10.7	41	＊932816	SCS-M16-35-FB	2,450	＊932861	SCS-M16-35-GB	3,600
M16×2	12	8	50	10.7	48	＊932817	SCS-M16-50-FB	2,450	＊932862	SCS-M16-50-GB	3,600

クランピングボルト RoHS対応

NBK®

材　質 本体：SCM435　ボール：SUJ2
熱処理 ボール：焼入 HRC56 ～ 60
表面処理 黒染め
※ SCB-FB のボールはテンパカラー（きつね色）

- ボールは9°までフレキシブルに回転。傾斜面でも確実にクランプします。
- 平面ボールタイプによる面接触。ワークに傷をつけません。
- 反転防止機構付タイプは、常にボールの平面部で確実にクランプします。

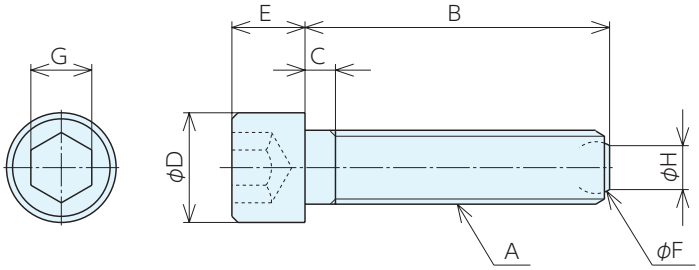

■使用例

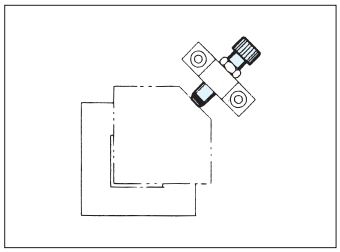

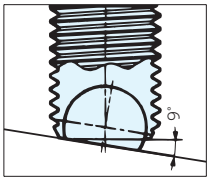

SCB-F

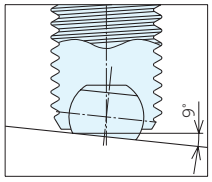

SCB-FB

■仕様・価格表

＊ 標準在庫品

共通サイズ									SCB-F(反転防止機構なし)			SCB-FB(反転防止機構)		
A(並目)	B	C	D	E	F	G	H	質量g	オーダーNo.	No.	価格	オーダーNo.	No.	価格
M 6×1	16	3	10	6	4	5	3.2	5.6	＊932598	SCB-M6-16-F	410	＊932625	SCB-M6-16-FB	1,150
M 6×1	20	3	10	6	4	5	3.2	6.5	＊911558	SCB-M6-20-F	410	＊932626	SCB-M6-20-FB	1,150
M 6×1	25	3	10	6	4	5	3.2	7.6	＊932599	SCB-M6-25-F	410	＊932627	SCB-M6-25-FB	1,150
M 6×1	30	3	10	6	4	5	3.2	8.7	＊914196	SCB-M6-30-F	410	＊932628	SCB-M6-30-FB	1,150
M 6×1	40	3	10	6	4	5	3.2	11	＊914197	SCB-M6-40-F	410	＊932629	SCB-M6-40-FB	1,150
M 8×1.25	20	3.5	13	8	5.5	6	4.5	13.5	＊911559	SCB-M8-20-F	540	＊932630	SCB-M8-20-FB	1,250
M 8×1.25	30	3.5	13	8	5.5	6	4.5	17.5	＊932600	SCB-M8-30-F	540	＊932631	SCB-M8-30-FB	1,250
M 8×1.25	35	3.5	13	8	5.5	6	4.5	19	＊914198	SCB-M8-35-F	540	＊932632	SCB-M8-35-FB	1,250
M 8×1.25	40	3.5	13	8	5.5	6	4.5	21.5	＊932601	SCB-M8-40-F	540	＊932633	SCB-M8-40-FB	1,250
M 8×1.25	50	3.5	13	8	5.5	6	4.5	25	＊914199	SCB-M8-50-F	540	＊932634	SCB-M8-50-FB	1,250
M10×1.5	25	4.5	16	10	7	8	6	26	＊911560	SCB-M10-25-F	550	＊932635	SCB-M10-25-FB	1,560
M10×1.5	30	4.5	16	10	7	8	6	29	＊932602	SCB-M10-30-F	550	＊932636	SCB-M10-30-FB	1,560
M10×1.5	40	4.5	16	10	7	8	6	34	＊914200	SCB-M10-40-F	550	＊932637	SCB-M10-40-FB	1,560
M10×1.5	50	4.5	16	10	7	8	6	39	＊932603	SCB-M10-50-F	550	＊932638	SCB-M10-50-FB	1,560
M10×1.5	60	4.5	16	10	7	8	6	47	＊914201	SCB-M10-60-F	580	＊932639	SCB-M10-60-FB	1,560
M12×1.75	30	5	18	12	8.5	10	7.2	40	＊911561	SCB-M12-30-F	700	＊932640	SCB-M12-30-FB	1,800
M12×1.75	50	5	18	12	8.5	10	7.2	56	＊914202	SCB-M12-50-F	750	＊932641	SCB-M12-50-FB	1,800
M12×1.75	80	5	18	12	8.5	10	7.2	83	＊914203	SCB-M12-80-F	800	＊932642	SCB-M12-80-FB	1,800
M16×2	40	6	24	16	12	14	10.7	91	＊911562	SCB-M16-40-F	960	＊932643	SCB-M16-40-FB	2,600
M16×2	60	6	24	16	12	14	10.7	122	＊914204	SCB-M16-60-F	1,150	＊932644	SCB-M16-60-FB	2,600
M16×2	80	6	24	16	12	14	10.7	154	＊914205	SCB-M16-80-F	1,150	＊932645	SCB-M16-80-FB	2,600

アライニンググリップスクリュー RoHS対応

ERON

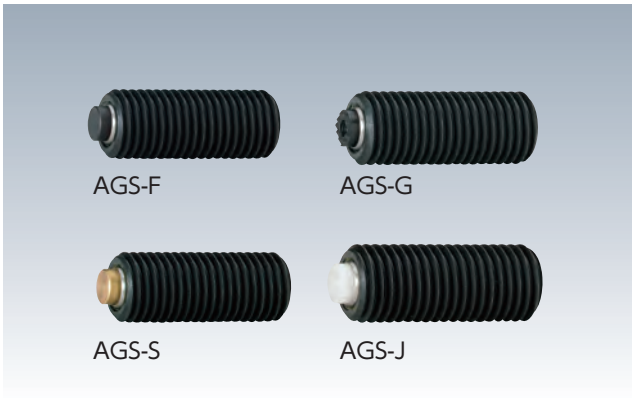

材質・熱処理 本体：SCM440(焼入 HRC35-40)
表面処理 本体：黒染め　パッド：AGS-F、AGS-G 黒染め

●ボールは10°までフレキシブルに回転。傾斜面でも確実にクランプします。

■パッド部 材質・熱処理

No.	ボール部	先端部(当たり面)
AGS-F(M12,16)	SKH51、焼入(HRC60-62)	(ボール部と一体)
AGS-F(M20,24)	SUS440	SKH51、焼入(HRC60-62)
AGS-G(M12,16)	SKH51、焼入(HRC60-62)	(ボール部と一体)
AGS-G(M20,24)	SUS440	超硬
AGS-S(M20,24)	SUS440	真鍮
AGS-J(M12,16)	デルリン※	(ボール部と一体)
AGS-J(M20,24)	SUS440	デルリン※

※デルリンはデュポン社の登録商標です。

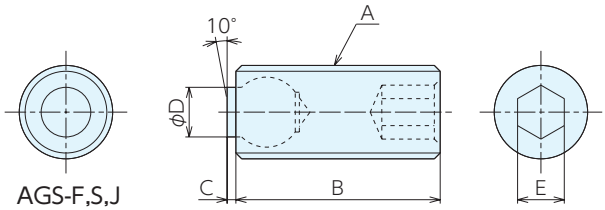

AGS-F,S,J

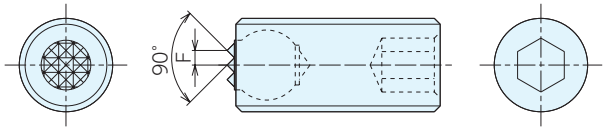

AGS-G

■共通サイズ

No.	A(並目)	B	C	D	E	F
AGS12025(F,G,J)	M12×1.75	25	1.5	6	6	1.6
AGS12035(F,G,J)	M12×1.75	35	1.5	6	6	1.6
AGS12050(F,G,J)	M12×1.75	50	1.5	6	6	1.6
AGS16025(F,G,J)	M16×2	25	1.5	8.5	8	2.3
AGS16035(F,G,J)	M16×2	35	1.5	8.5	8	2.3
AGS16050(F,G,J)	M16×2	50	1.5	8.5	8	2.3
AGS20030(F,G,S,J)	M20×2.5	30	4	10	10	2.3
AGS20050(F,G,S,J)	M20×2.5	50	4	10	10	2.3
AGS20070(F,G,S,J)	M20×2.5	70	4	10	10	3
AGS24040(F,G,S,J)	M24×3	40	4	12	10	3
AGS24080(F,G,S,J)	M24×3	80	4	12	10	3

■仕様・価格表

＊ 標準在庫品

AGS-F(フラット)				AGS-G(グリップ)				AGS-S(真鍮)				AGS-J(樹脂)			
オーダーNo.	No.	質量g	価格	オーダーNo.	No.	質量g	価格	オーダーNo.	No.	質量g	価格	オーダーNo.	No.	質量g	価格
＊951062	AGS12025F	13	7,600	＊951073	AGS12025G	13	8,250	-	-	-	-	＊951084	AGS12025J	12	7,600
＊951063	AGS12035F	19	7,600	＊951074	AGS12035G	19	8,250	-	-	-	-	＊951085	AGS12035J	19	7,600
＊951064	AGS12050F	28	7,600	＊951075	AGS12050G	28	8,250	-	-	-	-	＊951086	AGS12050J	27	7,600
＊951065	AGS16025F	26	8,250	＊951076	AGS16025G	26	8,900	-	-	-	-	＊951087	AGS16025J	25	8,250
＊951066	AGS16035F	39	8,250	＊951077	AGS16035G	39	8,900	-	-	-	-	＊951088	AGS16035J	38	8,250
＊951067	AGS16050F	58	8,250	＊951078	AGS16050G	58	8,900	-	-	-	-	＊951089	AGS16050J	57	8,250
＊951068	AGS20030F	57	11,400	＊951079	AGS20030G	57	12,500	＊951095	AGS20030S	53	15,700	＊951090	AGS20030J	53	11,400
＊951069	AGS20050F	90	11,400	＊951080	AGS20050G	90	14,000	＊951096	AGS20050S	86	15,900	＊951091	AGS20050J	86	12,100
＊951070	AGS20070F	123	12,500	＊951081	AGS20070G	123	14,000	＊951097	AGS20070S	119	16,400	＊951092	AGS20070J	119	12,500
＊951071	AGS24040F	113	16,500	＊951082	AGS24040G	113	16,500	＊951098	AGS24040S	107	19,100	＊951093	AGS24040J	107	14,000
＊951072	AGS24080F	210	16,500	＊951083	AGS24080G	210	17,800	＊951099	AGS24080S	204	20,400	＊951094	AGS24080J	204	16,500

アライニンググリップボルト RoHS対応

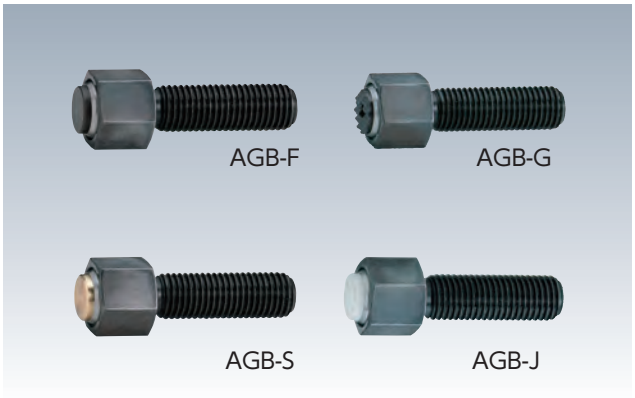

材質・熱処理 本体：SCM440(焼入 HRC35-40)
表面処理 本体：黒染め　パッド：AGB-F、AGB-G 黒染め

●ボールは10°までフレキシブルに回転。傾斜面でも確実にクランプします。

■パッド部 材質・熱処理

No.	ボール部	先端部(当たり面)
AGB- F(M 6～M 8)	SKH51、焼入(HRC60-62)	(ボール部と一体)
AGB- F(M10～M24)	SUS440	SKH51、焼入(HRC60-62)
AGB-G(M 6～M 8)	SKH51、焼入(HRC60-62)	(ボール部と一体)
AGB-G(M10～M24)	SUS440	超鋼
AGB- S(M10～M24)	SUS440	真鍮
AGB- J(M 6～M 8)	デルリン※	(ボール部と一体)
AGB- J(M10～M24)	SUS440	デルリン※

※デルリンはデュポン社の登録商標です。

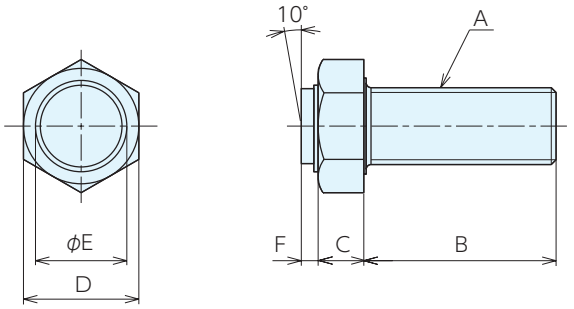

AGB-F,S,J

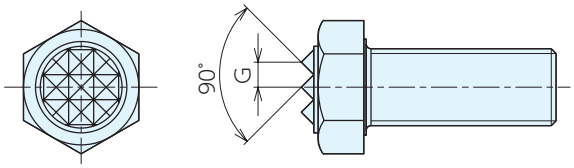

AGB-G

■共通サイズ

No.	A(並目)	B	C	D	E	F	G
AGB06012(F,G,J)	M 6×1	12	8	10	6	1.5	1.6
AGB06025(F,G,J)	M 6×1	25	8	10	6	1.5	1.6
AGB06040(F,G,J)	M 6×1	40	8	10	6	1.5	1.6
AGB08012(F,G,J)	M 8×1.25	12	11.5	13	8.5	1.5	1.6
AGB08025(F,G,J)	M 8×1.25	25	11.5	13	8.5	1.5	2.3
AGB08040(F,G,J)	M 8×1.25	40	11.5	13	8.5	1.5	2.3
AGB10015(F,G,S,J)	M10×1.5	15	13	17	10	4	2.3
AGB10030(F,G,S,J)	M10×1.5	30	13	17	10	4	2.3
AGB10050(F,G,S,J)	M10×1.5	50	13	17	10	4	2.3
AGB12020(F,G,S,J)	M12×1.75	20	15	19	12	4	3
AGB12040(F,G,S,J)	M12×1.75	40	15	19	12	4	3
AGB12060(F,G,S,J)	M12×1.75	60	15	19	12	4	3
AGB16025(F,G,S,J)	M16×2	25	19	24	12	4	3
AGB16050(F,G,S,J)	M16×2	50	19	24	16	4	3
AGB16080(F,G,S,J)	M16×2	80	19	24	16	4	3
AGB20030(F,G,S,J)	M20×2.5	30	20	30	20	4	3
AGB20060(F,G,S,J)	M20×2.5	60	20	30	20	4	3
AGB20100(F,G,S,J)	M20×2.5	100	20	30	20	4	3
AGB24040(F,G,S,J)	M24×3	40	26	36	25	4	3
AGB24100(F,G,S,J)	M24×3	100	26	36	25	4	3

■仕様・価格表

＊ 標準在庫品

AGB-F(フラット)				AGB-G(グリップ)			
オーダーNo.	No.	質量g	価格	オーダーNo.	No.	質量g	価格
＊950988	AGB06012F	7	9,750	＊951008	AGB06012G	7	10,600
＊950989	AGB06025F	8	9,750	＊951009	AGB06025G	8	10,600
＊950990	AGB06040F	10	9,750	＊951010	AGB06040G	10	10,600
＊950991	AGB08012F	12	10,600	＊951011	AGB08012G	12	11,400
＊950992	AGB08025F	18	10,600	＊951012	AGB08025G	18	11,400
＊950993	AGB08040F	22	10,600	＊951013	AGB08040G	22	11,400
＊950994	AGB10015F	26	15,500	＊951014	AGB10015G	26	17,900
＊950995	AGB10030F	33	15,500	＊951015	AGB10030G	33	17,900
＊950996	AGB10050F	43	15,500	＊951016	AGB10050G	43	17,900
＊950997	AGB12020F	55	17,900	＊951017	AGB12020G	55	17,900
＊950998	AGB12040F	65	17,900	＊951018	AGB12040G	65	17,900
＊950999	AGB12060F	75	17,900	＊951019	AGB12060G	75	17,900
＊951000	AGB16025F	87	17,900	＊951020	AGB16025G	87	22,800
＊951001	AGB16050F	117	17,900	＊951021	AGB16050G	117	22,800
＊951002	AGB16080F	152	17,900	＊951022	AGB16080G	152	22,800
＊951003	AGB20030F	154	22,800	＊951023	AGB20030G	154	26,000
＊951004	AGB20060F	206	24,400	＊951024	AGB20060G	206	26,000
＊951005	AGB20100F	277	24,400	＊951025	AGB20100G	277	26,000
＊951006	AGB24040F	287	27,700	＊951026	AGB24040G	287	30,900
＊951007	AGB24100F	432	29,300	＊951027	AGB24100G	432	32,500

AGB-S(真鍮)				AGB-J(樹脂)			
オーダーNo.	No.	質量g	価格	オーダーNo.	No.	質量g	価格
-	-	-	-	＊951028	AGB06012J	6	9,750
-	-	-	-	＊951029	AGB06025J	7	9,750
-	-	-	-	＊951030	AGB06040J	9	9,750
-	-	-	-	＊951031	AGB08012J	11	10,600
-	-	-	-	＊951032	AGB08025J	16	10,600
-	-	-	-	＊951033	AGB08040J	21	10,600
＊951048	AGB10015S	22	22,000	＊951034	AGB10015J	22	15,500
＊951049	AGB10030S	29	22,300	＊951035	AGB10030J	29	15,500
＊951050	AGB10050S	39	22,700	＊951036	AGB10050J	39	15,500
＊951051	AGB12020S	49	23,900	＊951037	AGB12020J	49	17,900
＊951052	AGB12040S	59	24,300	＊951038	AGB12040J	59	17,900
＊951053	AGB12060S	69	24,300	＊951039	AGB12060J	69	17,900
＊951054	AGB16025S	75	25,700	＊951040	AGB16025J	75	17,900
＊951055	AGB16050S	105	26,200	＊951041	AGB16050J	105	17,900
＊951056	AGB16080S	140	26,500	＊951042	AGB16080J	140	17,900
＊951057	AGB20030S	134	28,700	＊951043	AGB20030J	134	22,800
＊951058	AGB20060S	186	29,300	＊951044	AGB20060J	186	24,400
＊951059	AGB20100S	257	31,400	＊951045	AGB20100J	257	24,400
＊951060	AGB24040S	257	35,000	＊951046	AGB24040J	257	27,700
＊951061	AGB24100S	402	36,800	＊951047	AGB24100J	402	29,300

ストッパボルト RoHS対応

NBK®

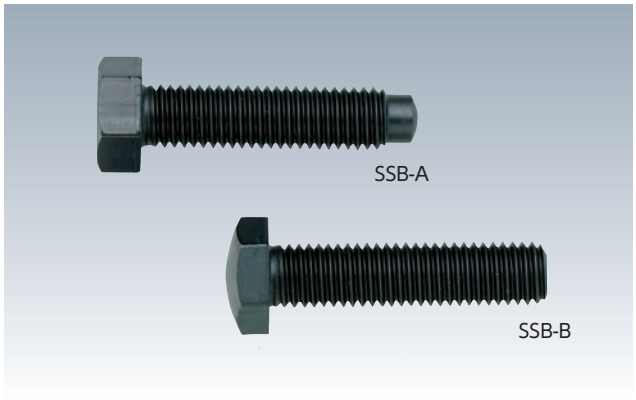

材　質 S45C　熱処理 球面部焼入HRC45以上
表面処理 黒染め　付属品 六角ナット(2種)1個

●ワークの位置ぎめ、ストッパなどの用途に最適です。
●球面部は焼入れ済み。耐摩耗性に優れています。

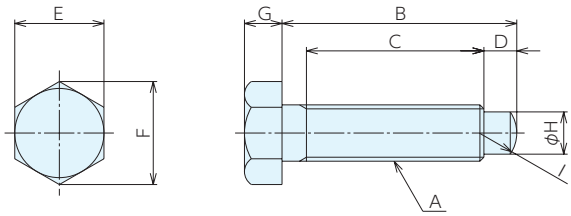

SSB-A

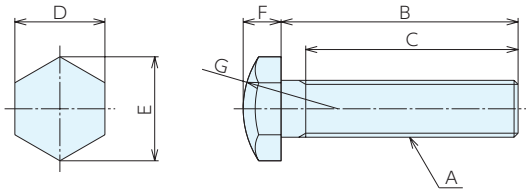

SSB-B

■SSB-A　仕様・価格表

＊ 標準在庫品

オーダーNo.	No.	A(並目)	B	C	D	E	F	G	H	I	重量g	価格
＊918674	SSB-M0630-A	M 6×1	30	23.5	3.5	10	11.5	4	4.5	R 4	10.5	370
＊918675	SSB-M0640-A	M 6×1	40	33.5	3.5	10	11.5	4	4.5	R 4	12.8	370
＊918676	SSB-M0650-A	M 6×1	50	43.5	3.5	10	11.5	4	4.5	R 4	15	370
＊918677	SSB-M0830-A	M 8×1.25	30	21.3	5	13	15	5.5	6	R 5	20.8	400
＊918678	SSB-M0840-A	M 8×1.25	40	31.3	5	13	15	5.5	6	R 5	24.6	400
＊918679	SSB-M0850-A	M 8×1.25	50	41.3	5	13	15	5.5	6	R 5	28.5	400
＊932547	SSB-M0860-A	M 8×1.25	60	51.3	5	13	15	5.5	6	R 5	32.3	400
＊932548	SSB-M1030-A	M10×1.5	30	20	5.5	17	19.6	7	7	R 5	38	460
＊918680	SSB-M1040-A	M10×1.5	40	30	5.5	17	19.6	7	7	R 5	43	460
＊918681	SSB-M1050-A	M10×1.5	50	40	5.5	17	19.6	7	7	R 5	48	460
＊918682	SSB-M1060-A	M10×1.5	60	50	5.5	17	19.6	7	7	R 5	53	460
＊918683	SSB-M1070-A	M10×1.5	70	60	5.5	17	19.6	7	7	R 5	58	460
＊918684	SSB-M1240-A	M12×1.75	40	27.8	7	19	21.9	8	9	R 8	63	530
＊918685	SSB-M1250-A	M12×1.75	50	37.8	7	19	21.9	8	9	R 8	72	530
＊918686	SSB-M1260-A	M12×1.75	60	47.8	7	19	21.9	8	9	R 8	81	530
＊918687	SSB-M1270-A	M12×1.75	70	57.8	7	19	21.9	8	9	R 8	90	530
＊927332	SSB-M1650-A	M16×2	50	35	9	24	27.7	10	12	R10	111	910
＊927333	SSB-M1660-A	M16×2	60	45	9	24	27.7	10	12	R10	125	910
＊927334	SSB-M1670-A	M16×2	70	55	9	24	27.7	10	12	R10	141	910
＊927335	SSB-M1680-A	M16×2	80	65	9	24	27.7	10	12	R10	158	910

■SSB-B　仕様・価格表

＊ 標準在庫品

オーダーNo.	No.	A(並目)	B	C	D	E	F	G	重量g	価格
＊918688	SSB-M0630-B	M 6×1	30	27	10	11.5	4	R10	10.5	370
＊918689	SSB-M0640-B	M 6×1	40	37	10	11.5	4	R10	12.8	370
＊918690	SSB-M0650-B	M 6×1	50	47	10	11.5	4	R10	15	370
＊918691	SSB-M0830-B	M 8×1.25	30	26.3	13	15	5.5	R12	20.8	400
＊918692	SSB-M0840-B	M 8×1.25	40	36.3	13	15	5.5	R12	24.6	400
＊918693	SSB-M0850-B	M 8×1.25	50	46.3	13	15	5.5	R12	28.5	400
＊932549	SSB-M0860-B	M 8×1.25	60	56.3	13	15	5.5	R12	32.3	400
＊932550	SSB-M1030-B	M10×1.5	30	25.5	17	19.6	7	R16	38	460
＊918694	SSB-M1040-B	M10×1.5	40	35.5	17	19.6	7	R16	43	460
＊918695	SSB-M1050-B	M10×1.5	50	45.5	17	19.6	7	R16	48	460
＊918696	SSB-M1060-B	M10×1.5	60	55.5	17	19.6	7	R16	53	460
＊918697	SSB-M1070-B	M10×1.5	70	65.5	17	19.6	7	R16	58	460
＊918698	SSB-M1240-B	M12×1.75	40	34.8	19	21.9	8	R20	63	530
＊918699	SSB-M1250-B	M12×1.75	50	44.8	19	21.9	8	R20	72	530
＊918700	SSB-M1260-B	M12×1.75	60	54.8	19	21.9	8	R20	81	530
＊918701	SSB-M1270-B	M12×1.75	70	64.8	19	21.9	8	R20	90	530
＊927104	SSB-M1650-B	M16×2	50	44	24	27.7	10	R25	108	950
＊927105	SSB-M1660-B	M16×2	60	54	24	27.7	10	R25	123	950
＊927106	SSB-M1670-B	M16×2	70	64	24	27.7	10	R25	139	950
＊927107	SSB-M1680-B	M16×2	80	74	24	27.7	10	R25	155	950

■使用例

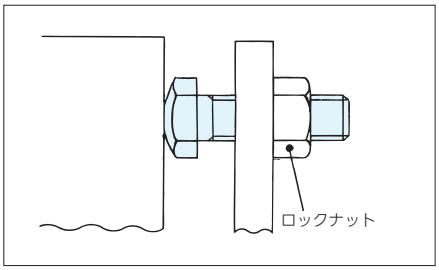

ロックナットは力を受ける反対側で使用してください。

ソケットスクリュー RoHS対応

材 質 SCM435　熱処理 焼入HRC39～44
表面処理 黒染め　強度区分 12.9

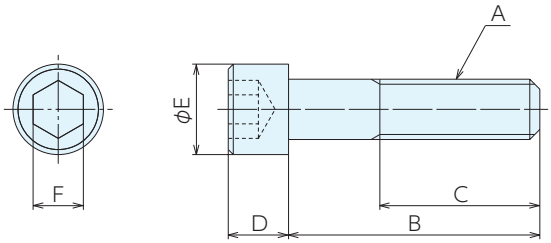

■仕様・価格表

＊ 標準在庫品　1本価格

オーダーNo.	No.	A(並目)	B	C	D	E	F	質量g	価格
＊950885	SKS04010	M 4×0.7	10	10	4	7	3	2	95
＊136021	SKS04012	M 4×0.7	12	12	4	7	3	2	95
＊950886	SKS04015	M 4×0.7	15	15	4	7	3	2	95
＊136022	SKS04016	M 4×0.7	16	16	4	7	3	3	95
＊950887	SKS04020	M 4×0.7	20	20	4	7	3	2	95
＊950888	SKS04025	M 4×0.7	25	25	4	7	3	3	110
＊950889	SKS04030	M 4×0.7	30	20	4	7	3	3	120
＊950890	SKS04035	M 4×0.7	35	20	4	7	3	3	130
＊950891	SKS04040	M 4×0.7	40	20	4	7	3	4	140
＊950892	SKS05010	M 5×0.8	10	10	5	8.5	4	3	95
＊950893	SKS05012	M 5×0.8	12	12	5	8.5	4	3	95
＊950894	SKS05015	M 5×0.8	15	15	5	8.5	4	3	95
＊136023	SKS05016	M 5×0.8	16	16	5	8.5	4	4	95
＊950895	SKS05020	M 5×0.8	20	20	5	8.5	4	4	95
＊950896	SKS05025	M 5×0.8	25	25	5	8.5	4	4	110
＊950897	SKS05030	M 5×0.8	30	22	5	8.5	4	5	120
＊950898	SKS05035	M 5×0.8	35	22	5	8.5	4	6	130
＊950899	SKS05040	M 5×0.8	40	22	5	8.5	4	7	140
＊938083	SKS06015	M 6×1	15	15	6	10	5	5	140
＊136024	SKS06016	M 6×1	16	16	6	10	5	5	140
＊938084	SKS06020	M 6×1	20	20	6	10	5	6	140
＊938085	SKS06025	M 6×1	25	25	6	10	5	7	140
＊938086	SKS06030	M 6×1	30	30	6	10	5	8	140
＊938087	SKS06035	M 6×1	35	24	6	10	5	8	210
＊938088	SKS06040	M 6×1	40	24	6	10	5	9	210
＊938089	SKS06045	M 6×1	45	24	6	10	5	9	270
＊938090	SKS06050	M 6×1	50	24	6	10	5	10	270
＊938091	SKS08015	M 8×1.25	15	15	8	13	6	8	240
＊136025	SKS08016	M 8×1.25	16	16	8	13	6	14	240
＊938092	SKS08020	M 8×1.25	20	20	8	13	6	10	240
＊938093	SKS08025	M 8×1.25	25	25	8	13	6	15	240
＊938094	SKS08030	M 8×1.25	30	30	8	13	6	15	240
＊938095	SKS08035	M 8×1.25	35	35	8	13	6	17	240
＊938096	SKS08040	M 8×1.25	40	28	8	13	6	18	240
＊938097	SKS08045	M 8×1.25	45	28	8	13	6	20	280
＊938098	SKS08050	M 8×1.25	50	28	8	13	6	22	280
＊938099	SKS08055	M 8×1.25	55	28	8	13	6	24	280
＊938100	SKS08060	M 8×1.25	60	28	8	13	6	25	280
＊938101	SKS08065	M 8×1.25	65	28	8	13	6	25	280

■仕様・価格表

＊ 標準在庫品　1本価格

オーダーNo.	No.	A(並目)	B	C	D	E	F	質量g	価格
＊938102	SKS08070	M 8×1.25	70	28	8	13	6	25	280
＊938103	SKS08075	M 8×1.25	75	28	8	13	6	27	280
＊938104	SKS08080	M 8×1.25	80	28	8	13	6	30	280
＊938105	SKS08090	M 8×1.25	90	28	8	13	6	33	330
＊938106	SKS08100	M 8×1.25	100	28	8	13	6	43	330
＊114752	SKS10010	M10×1.5	10	10	10	16	8	17	240
＊114753	SKS10015	M10×1.5	15	15	10	16	8	19	240
＊114754	SKS10020	M10×1.5	20	20	10	16	8	21.5	240
＊114755	SKS10025	M10×1.5	25	25	10	16	8	24	240
＊114756	SKS10030	M10×1.5	30	30	10	16	8	26.5	240
＊114757	SKS10035	M10×1.5	35	35	10	16	8	29	240
＊114758	SKS10040	M10×1.5	40	40	10	16	8	32	240
＊114759	SKS10045	M10×1.5	45	32	10	16	8	35	280
＊114760	SKS10050	M10×1.5	50	32	10	16	8	38	280
＊114761	SKS10055	M10×1.5	55	32	10	16	8	41	280
＊114762	SKS10060	M10×1.5	60	32	10	16	8	44	280
＊114763	SKS10065	M10×1.5	65	32	10	16	8	47	330
＊114764	SKS10070	M10×1.5	70	32	10	16	8	50	330
＊114765	SKS10075	M10×1.5	75	32	10	16	8	53	330
＊114766	SKS10080	M10×1.5	80	32	10	16	8	56	330
＊114767	SKS10085	M10×1.5	85	32	10	16	8	59	330
＊114768	SKS10090	M10×1.5	90	32	10	16	8	62	330
＊114770	SKS10100	M10×1.5	100	32	10	16	8	68	330
＊938107	SKS12020	M12×1.75	20	20	12	18	10	31	130
＊938108	SKS12025	M12×1.75	25	25	12	18	10	35	130
＊938109	SKS12030	M12×1.75	30	30	12	18	10	38	160
＊938110	SKS12035	M12×1.75	35	35	12	18	10	42	160
＊938111	SKS12040	M12×1.75	40	40	12	18	10	46	160
＊938112	SKS12045	M12×1.75	45	45	12	18	10	50	160
＊938113	SKS12050	M12×1.75	50	50	12	18	10	55	160
＊938114	SKS12055	M12×1.75	55	36	12	18	10	60	240
＊938115	SKS12060	M12×1.75	60	36	12	18	10	64	240
＊938116	SKS12065	M12×1.75	65	36	12	18	10	69	280
＊938117	SKS12070	M12×1.75	70	36	12	18	10	73	280
＊938118	SKS12075	M12×1.75	75	36	12	18	10	77	350
＊938119	SKS12080	M12×1.75	80	36	12	18	10	81	350
＊938120	SKS12085	M12×1.75	85	36	12	18	10	85	350
＊938121	SKS12090	M12×1.75	90	36	12	18	10	90	350
＊938122	SKS12100	M12×1.75	100	36	12	18	10	98	350
＊938123	SKS12110	M12×1.75	110	36	12	18	10	107	440
＊938124	SKS12120	M12×1.75	120	36	12	18	10	116	440
＊938125	SKS12140	M12×1.75	140	36	12	18	10	134	620
＊938126	SKS12150	M12×1.75	150	36	12	18	10	143	620
＊114773	SKS14020	M14×2	20	20	14	21	12	47	470
＊114774	SKS14025	M14×2	25	25	14	21	12	52	470
＊114775	SKS14030	M14×2	30	30	14	21	12	60	300
＊114776	SKS14035	M14×2	35	35	14	21	12	65	300
＊114777	SKS14040	M14×2	40	40	14	21	12	70	300
＊114778	SKS14045	M14×2	45	45	14	21	12	76	300
＊114779	SKS14050	M14×2	50	50	14	21	12	82	300
＊114780	SKS14055	M14×2	55	55	14	21	12	88	470

ソケットスクリュー RoHS対応

ERON®

■仕様・価格表

＊ 標準在庫品 1本価格

オーダーNo.	No.	A(並目)	B	C	D	E	F	質量g	価格
＊114781	SKS14060	M14×2	60	40	14	21	12	94	470
＊114782	SKS14065	M14×2	65	40	14	21	12	100	470
＊114783	SKS14070	M14×2	70	40	14	21	12	106	470
＊114784	SKS14075	M14×2	75	40	14	21	12	112	470
＊114785	SKS14080	M14×2	80	40	14	21	12	118	470
＊114786	SKS14085	M14×2	85	40	14	21	12	124	580
＊114787	SKS14090	M14×2	90	40	14	21	12	130	580
＊114788	SKS14100	M14×2	100	40	14	21	12	142	580
＊938127	SKS16020	M16×2	20	20	16	24	14	66	380
＊938128	SKS16025	M16×2	25	25	16	24	14	73	380
＊938129	SKS16030	M16×2	30	30	16	24	14	79	280
＊938130	SKS16035	M16×2	35	35	16	24	14	86	300
＊938131	SKS16040	M16×2	40	40	16	24	14	92	300
＊938132	SKS16045	M16×2	45	45	16	24	14	101	350
＊938133	SKS16050	M16×2	50	50	16	24	14	110	350
＊938134	SKS16055	M16×2	55	55	16	24	14	116	380
＊938135	SKS16060	M16×2	60	60	16	24	14	122	380
＊938136	SKS16065	M16×2	65	44	16	24	14	130	470
＊938137	SKS16070	M16×2	70	44	16	24	14	138	470
＊938138	SKS16075	M16×2	75	44	16	24	14	146	470
＊938139	SKS16080	M16×2	80	44	16	24	14	153	470
＊938140	SKS16085	M16×2	85	44	16	24	14	161	580
＊938141	SKS16090	M16×2	90	44	16	24	14	169	580
＊938142	SKS16100	M16×2	100	44	16	24	14	184	580
＊938143	SKS16110	M16×2	110	44	16	24	14	200	710
＊938144	SKS16120	M16×2	120	44	16	24	14	216	710
＊940006	SKS16130	M16×2	130	44	16	24	14	232	920
＊938145	SKS16140	M16×2	140	44	16	24	14	247	920
＊938146	SKS16150	M16×2	150	44	16	24	14	263	920
＊951914	SKS20050	M20×2.5	50	50	20	30	17	186	620
＊951915	SKS20060	M20×2.5	60	60	20	30	17	210	710
＊951916	SKS20075	M20×2.5	75	52	20	30	17	249	810
＊951917	SKS20085	M20×2.5	85	52	20	30	17	275	920
＊951918	SKS20090	M20×2.5	90	52	20	30	17	288	920
＊951919	SKS20100	M20×2.5	100	52	20	30	17	314	1,030
＊951920	SKS20120	M20×2.5	120	52	20	30	17	366	1,180
＊951921	SKS20130	M20×2.5	130	52	20	30	17	392	1,320
＊951922	SKS20140	M20×2.5	140	52	20	30	17	418	1,410
＊951923	SKS20150	M20×2.5	150	52	20	30	17	445	1,500
＊951924	SKS20190	M20×2.5	190	52	20	30	17	549	2,510
＊951925	SKS20200	M20×2.5	200	52	20	30	17	576	2,770

STUDS　No.E-9662

スタッド(とがり先) RoHS対応

材　質 SCM435　熱処理 焼入HRC45～53
表面処理 黒染め

●JISB1177に基づきます。

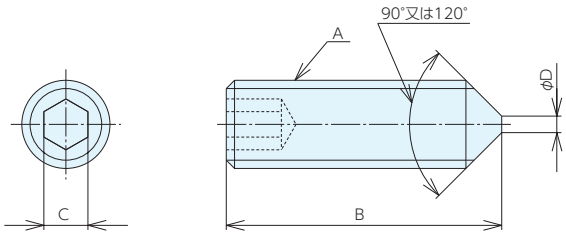

■仕様・価格表

＊ 標準在庫品　1本価格

オーダーNo.	No.	A(並目)	B	C	D	質量g	価格
＊938372	SDT1216	M12×1.75	16	6	3	8	250
＊938373	SDT1220	M12×1.75	20	6	3	17	130
＊938374	SDT1230	M12×1.75	30	6	3	25	170
＊938375	SDT1240	M12×1.75	40	6	3	33	220
＊938376	SDT1250	M12×1.75	50	6	3	41	250
＊938377	SDT1260	M12×1.75	60	6	3	50	650
＊938378	SDT1620	M16×2	20	8	4	29	310
＊938379	SDT1630	M16×2	30	8	4	44	350
＊938380	SDT1640	M16×2	40	8	4	59	430
＊938381	SDT1650	M16×2	50	8	4	73	440
＊938382	SDT1660	M16×2	60	8	4	88	610

STUD BOLTS　No.E-9400C

クランピングスタッド RoHS対応

材　質 S45C　熱処理 焼入HRC30±5
表面処理 黒染め

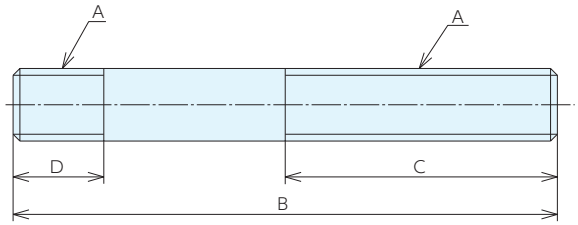

■仕様・価格表

＊ 標準在庫品　1本価格

オーダーNo.	No.	A(並目)	B	C	D	質量g	価格
＊946616	BC10145	M10×1.5	145	85	20	90	660
＊946617	BC12145	M12×1.75	145	85	20	130	710
＊946618	BC14175	M14×2	175	100	25	220	910
＊946619	BC14200	M14×2	200	115	30	250	1,260
＊946620	BC16175	M16×2	175	100	25	280	1,000
＊946621	BC16200	M16×2	200	115	30	320	1,290
＊946622	BC16250	M16×2	250	140	35	400	1,530
＊946623	BC18200	M18×2.5	200	115	30	410	1,350
＊946624	BC18250	M18×2.5	250	140	35	510	2,080
＊946625	BC20200	M20×2.5	200	115	30	500	1,410
＊946626	BC20250	M20×2.5	250	140	35	630	2,520
＊946627	BC22250	M22×2.5	250	140	35	760	2,720
＊946628	BC24250	M24×3	250	140	35	900	2,780

スタッドボルト RoHS対応

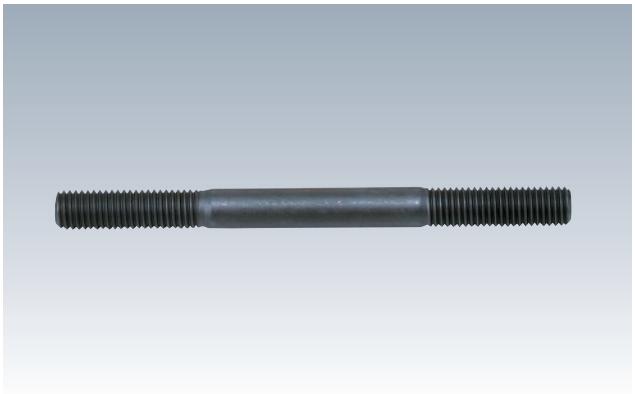

材 質 S45C　熱処理 焼入HRC30±5
表面処理 黒染め

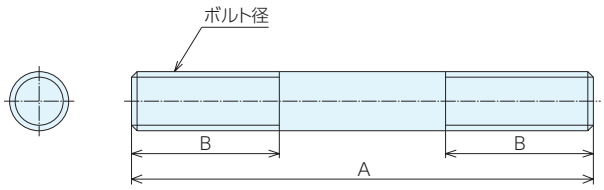

■仕様・価格表

＊ 標準在庫品

オーダーNo.	No.	ネジ径(並目)	A	B	質量g	単品価格 1～9本	単品価格 10本以上
＊901117	BM00850	M 8×1.25	50	22	20	330	280
＊902711	BM00875	M 8×1.25	75	30	30	340	300
＊902712	BM08100	M 8×1.25	100	40	40	340	300
＊900036	BM08125	M 8×1.25	125	40	50	380	320
＊902713	BM08150	M 8×1.25	150	40	60	390	330
＊902714	BM08175	M 8×1.25	175	40	70	440	340
＊902715	BM08200	M 8×1.25	200	40	80	450	370
＊902716	BM01050	M10×1.5	50	22	31	340	300
＊902717	BM01075	M10×1.5	75	30	47	390	320
＊902718	BM10100	M10×1.5	100	40	63	440	340
＊902719	BM10125	M10×1.5	125	40	78	450	370
＊902720	BM10150	M10×1.5	150	40	94	510	420
＊902721	BM10175	M10×1.5	175	40	109	550	470
＊902722	BM10200	M10×1.5	200	40	125	580	480
＊902723	BM01250	M12×1.75	50	22	35	450	370
＊902724	BM01275	M12×1.75	75	30	55	470	380
＊902725	BM12100	M12×1.75	100	40	70	480	390
＊902726	BM12125	M12×1.75	125	40	95	510	420
＊902727	BM12150	M12×1.75	150	40	115	530	440
＊902728	BM12175	M12×1.75	175	40	140	550	470
＊902729	BM12200	M12×1.75	200	40	160	580	480
＊916420	BM12225	M12×1.75	225	60	180	990	820
＊916421	BM12250	M12×1.75	250	60	200	1,070	890
＊916422	BM12300	M12×1.75	300	60	240	1,250	1,020
＊916423	BM12350	M12×1.75	350	60	285	1,450	1,190
＊916424	BM12400	M12×1.75	400	60	330	1,760	1,470
＊916425	BM12450	M12×1.75	450	60	375	1,940	1,620
＊916426	BM12500	M12×1.75	500	60	420	2,190	1,840
＊902730	BM01450	M14×2	50	22	61	450	370
＊902731	BM01475	M14×2	75	30	92	470	380
＊902732	BM14100	M14×2	100	40	123	480	390
＊902733	BM14125	M14×2	125	40	153	540	450
＊900120	BM14150	M14×2	150	40	184	560	470
＊902734	BM14175	M14×2	175	40	215	580	480
＊902735	BM14200	M14×2	200	40	246	650	540
＊902736	BM14225	M14×2	225	60	276	1,010	860
＊902737	BM14250	M14×2	250	60	367	1,150	950
＊902738	BM14300	M14×2	300	60	369	1,290	1,110
＊902739	BM14350	M14×2	350	60	430	1,400	1,160

■仕様・価格表

＊ 標準在庫品

オーダーNo.	No.	ネジ径(並目)	A	B	質量g	単品価格	
						1～9本	10本以上
＊902740	BM14400	M14×2	400	60	492	1,710	1,420
＊902741	BM01675	M16×2	75	30	120	550	470
＊902742	BM16100	M16×2	100	40	160	560	480
＊902743	BM16125	M16×2	125	40	200	590	490
＊902744	BM16150	M16×2	150	40	241	610	530
＊902745	BM16175	M16×2	175	40	281	680	560
＊902746	BM16200	M16×2	200	40	321	740	620
＊902747	BM16225	M16×2	225	60	361	1,160	970
＊902748	BM16250	M16×2	250	60	401	1,290	1,110
＊902749	BM16300	M16×2	300	60	482	1,430	1,190
＊902750	BM16350	M16×2	350	60	562	1,540	1,290
＊902751	BM16400	M16×2	400	60	643	1,890	1,590
＊902752	BM16450	M16×2	450	60	723	2,180	1,830
＊902753	BM16500	M16×2	500	60	803	2,460	2,070
＊902754	BM01875	M18×2.5	75	30	152	680	560
＊902755	BM18100	M18×2.5	100	40	203	690	580
＊902756	BM18125	M18×2.5	125	40	254	810	680
＊902757	BM18150	M18×2.5	150	40	305	860	710
＊902758	BM18175	M18×2.5	175	40	356	950	800
＊902759	BM18200	M18×2.5	200	40	406	1,000	830
＊902760	BM18225	M18×2.5	225	60	457	1,260	1,030
＊902761	BM18250	M18×2.5	250	60	508	1,410	1,170
＊902762	BM18300	M18×2.5	300	60	610	1,620	1,350
＊902763	BM18350	M18×2.5	350	60	712	1,760	1,470
＊902764	BM18400	M18×2.5	400	60	813	2,010	1,700
＊902765	BM18450	M18×2.5	450	60	915	2,350	1,960
＊902766	BM18500	M18×2.5	500	60	1017	2,640	2,190
＊902767	BM02075	M20×2.5	75	30	188	740	610
＊902768	BM20100	M20×2.5	100	40	251	780	670
＊902769	BM20125	M20×2.5	125	40	314	880	720
＊902770	BM20150	M20×2.5	150	40	376	1,000	830
＊902771	BM20175	M20×2.5	175	40	439	1,140	950
＊902772	BM20200	M20×2.5	200	40	502	1,170	970
＊902773	BM20225	M20×2.5	225	60	565	1,400	1,160
＊902774	BM20250	M20×2.5	250	60	628	1,520	1,260
＊902775	BM20300	M20×2.5	300	60	753	1,760	1,470
＊902776	BM20350	M20×2.5	350	60	879	1,940	1,610
＊902777	BM20400	M20×2.5	400	60	1004	2,290	1,920
＊902778	BM20450	M20×2.5	450	60	1130	2,500	2,100
＊902779	BM20500	M20×2.5	500	60	1256	2,720	2,260
＊902780	BM02275	M22×2.5	75	30	227	890	720
＊902781	BM22100	M22×2.5	100	40	303	990	820
＊902782	BM22125	M22×2.5	125	40	379	1,030	890
＊902783	BM22150	M22×2.5	150	40	455	1,190	1,000
＊902784	BM22175	M22×2.5	175	40	531	1,350	1,140
＊902785	BM22200	M22×2.5	200	40	607	1,460	1,200
＊902786	BM22250	M22×2.5	250	60	759	1,770	1,490
＊902787	BM22300	M22×2.5	300	60	911	2,150	1,770
＊902788	BM22350	M22×2.5	350	60	1063	2,450	2,050
＊902789	BM22400	M22×2.5	400	60	1215	3,190	2,650

スタッドボルト RoHS対応

ERON

■仕様・価格表

＊ 標準在庫品

オーダーNo.	No.	ネジ径(並目)	A	B	質量g	単品価格	
						1～9本	10本以上
＊902790	BM22450	M22×2.5	450	60	1367	3,490	2,910
＊902791	BM22500	M22×2.5	500	60	1519	3,770	3,130
＊902792	BM02475	M24×3	75	30	271	1,240	1,010
＊902793	BM24100	M24×3	100	40	361	1,470	1,240
＊902794	BM24125	M24×3	125	40	452	1,570	1,300
＊902795	BM24150	M24×3	150	40	542	1,750	1,460
＊902796	BM24175	M24×3	175	40	633	1,860	1,540
＊902797	BM24200	M24×3	200	40	723	1,960	1,630
＊902798	BM24250	M24×3	250	60	904	2,150	1,770
＊902799	BM24300	M24×3	300	60	1085	2,450	2,050
＊902800	BM24350	M24×3	350	60	1266	2,760	2,310
＊902801	BM24400	M24×3	400	60	1446	3,730	3,120
＊900111	BM24450	M24×3	450	60	1627	3,880	3,230
＊902802	BM24500	M24×3	500	60	1808	4,230	3,550
＊995949	BM30200	M30×3.5	200	50	1100	3,710	-
＊995950	BM30250	M30×3.5	250	50	1380	3,770	-
＊995951	BM30300	M30×3.5	300	50	1650	4,370	-
＊995952	BM30350	M30×3.5	350	50	1930	4,740	-
＊995953	BM30400	M30×3.5	400	50	2200	4,980	-
＊995954	BM30450	M30×3.5	450	50	2480	5,950	-
＊995955	BM30500	M30×3.5	500	50	2760	6,300	-
＊995956	BM30550	M30×3.5	550	50	3030	8,400	-
＊995957	BM30600	M30×3.5	600	50	3310	8,900	-
＊995958	BM30650	M30×3.5	650	50	3580	9,950	-
＊995959	BM30700	M30×3.5	700	50	3860	10,500	-
＊995960	BM30750	M30×3.5	750	50	4130	11,000	-
＊995961	BM30800	M30×3.5	800	50	4410	11,400	-
＊995962	BM30850	M30×3.5	850	50	4680	12,100	-
＊995963	BM30900	M30×3.5	900	50	4960	12,500	-
＊995964	BM30950	M30×3.5	950	50	5240	13,100	-
＊995965	BM301000	M30×3.5	1000	50	5510	13,600	-

スタッドボルト RoHS対応

ERON

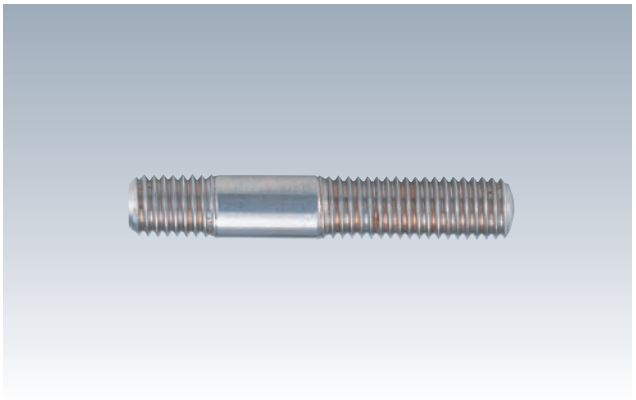

材 質 SUS316

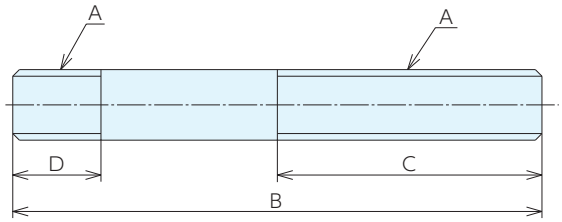

■仕様・価格表

＊ 標準在庫品 1本価格

オーダーNo.	No.	A(並目)	B	C	D	質量g	価格
＊938819	BM04025S	M 4×0.7	25	12	7	1	1,970
＊938820	BM04035S	M 4×0.7	35	12	7	5	2,050
＊938822	BM04045S	M 4×0.7	45	20	7	5	2,350
＊938824	BM05025S	M 5×0.8	25	12	8	2	1,970
＊938825	BM05030S	M 5×0.8	30	12	8	4	1,970
＊938827	BM05040S	M 5×0.8	40	20	8	6	2,180
＊938829	BM05050S	M 5×0.8	50	20	8	7	2,460
＊938830	BM06030S	M 6×1	30	13	9	5	1,970
＊938831	BM06035S	M 6×1	35	13	9	5	2,090
＊938832	BM06040S	M 6×1	40	25	9	5	2,180
＊938833	BM06045S	M 6×1	45	25	9	10	2,350
＊938834	BM06050S	M 6×1	50	25	9	10	2,460
＊938835	BM06060S	M 6×1	60	25	9	10	2,700
＊938836	BM06070S	M 6×1	70	25	9	15	3,010
＊938837	BM08040S	M 8×1.25	40	25	11	15	2,120
＊938838	BM08045S	M 8×1.25	45	25	11	16	2,430
＊938839	BM08050S	M 8×1.25	50	30	11	18	2,700
＊938840	BM08060S	M 8×1.25	60	30	11	20	2,980
＊938841	BM08070S	M 8×1.25	70	30	11	25	3,320
＊938842	BM08080S	M 8×1.25	80	30	11	30	3,700
＊938843	BM08090S	M 8×1.25	90	30	11	35	4,020
＊938844	BM08100S	M 8×1.25	100	30	11	40	4,400
＊938845	BM10050S	M10×1.5	50	30	13	30	2,980
＊938846	BM10060S	M10×1.5	60	30	13	35	3,450
＊938847	BM10070S	M10×1.5	70	30	13	40	3,880
＊938848	BM10080S	M10×1.5	80	40	13	45	4,160
＊938849	BM10090S	M10×1.5	90	40	13	50	4,550
＊938850	BM10100S	M10×1.5	100	40	13	55	4,890
＊938851	BM10125S	M10×1.5	125	40	13	70	5,800
＊938852	BM12060S	M12×1.75	60	40	15	40	3,480
＊938853	BM12070S	M12×1.75	70	40	15	50	4,160
＊938854	BM12080S	M12×1.75	80	40	15	60	4,160
＊938855	BM12090S	M12×1.75	90	40	15	70	4,350
＊938856	BM12100S	M12×1.75	100	65	15	80	5,350
＊938857	BM12125S	M12×1.75	125	65	15	100	5,350
＊938858	BM12150S	M12×1.75	150	65	15	120	7,350

Tスロットボルト RoHS対応

材 質 S45C 熱処理 焼入 HRC30±5
表面処理 黒染め
強度区分 BT06025M～12200T:10.9
BT14063T～36600T: 8.8

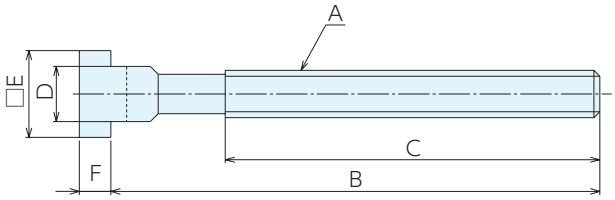

■仕様・価格表

＊標準在庫品 1本価格

オーダーNo.	No.	適合T溝巾	A(並目)	B	C	D	E	F	質量g	価格
＊916049	BT06025M	6	M 6×1	25	15	5.7	10	4	9	1,600
＊916050	BT06040M	6	M 6×1	40	28	5.7	10	4	12	1,640
＊916052	BT08032M	8	M 8×1.25	32	22	7.7	13	6	20	1,710
＊916053	BT08050M	8	M 8×1.25	50	35	7.7	13	6	25	1,780
＊916054	BT08080M	8	M 8×1.25	80	50	7.7	13	6	30	1,830
＊916055	BT10040M	10	M10×1.5	40	30	9.7	15	6	30	1,710
＊916056	BT10063M	10	M10×1.5	63	45	9.7	15	6	50	1,720
＊916057	BT10100M	10	M10×1.5	100	60	9.7	15	6	70	1,820
＊916058	BT12050M	12	M12×1.75	50	33	11.7	18	7	60	1,720
＊916059	BT12063M	12	M12×1.75	63	40	11.7	18	7	65	1,790
＊916060	BT12080M	12	M12×1.75	80	55	11.7	18	7	75	1,820
＊916061	BT12125M	12	M12×1.75	125	75	11.7	18	7	110	2,030
＊916062	BT12200M	12	M12×1.75	200	120	11.7	18	7	160	2,370
＊916063	BT12050T	14	M12×1.75	50	35	13.7	22	8	70	1,740
＊916064	BT12063T	14	M12×1.75	63	45	13.7	22	8	80	1,810
＊916065	BT12080T	14	M12×1.75	80	55	13.7	22	8	100	1,850
＊916066	BT12125T	14	M12×1.75	125	75	13.7	22	8	120	2,090
＊916067	BT12200T	14	M12×1.75	200	120	13.7	22	8	180	2,370
＊916068	BT14063T	16	M14×2	63	45	15.7	25	9	115	2,050
＊916069	BT14100T	16	M14×2	100	65	15.7	25	9	150	2,310
＊916070	BT14160T	16	M14×2	160	100	15.7	25	9	220	2,500
＊916071	BT14250T	16	M14×2	250	150	15.7	25	9	300	3,140
＊916072	BT16063M	16	M16×2	63	45	15.7	25	9	140	2,140
＊916073	BT16080M	16	M16×2	80	55	15.7	25	9	160	2,280
＊916074	BT16100M	16	M16×2	100	65	15.7	25	9	180	2,370
＊916075	BT16160M	16	M16×2	160	100	15.7	25	9	270	2,700
＊916076	BT16200M	16	M16×2	200	125	15.7	25	9	315	3,020
＊916077	BT16250M	16	M16×2	250	150	15.7	25	9	380	3,370
＊916078	BT16063T	18	M16×2	63	45	17.7	28	10	160	2,270
＊916079	BT16080T	18	M16×2	80	55	17.7	28	10	185	2,330

■仕様・価格表

＊ 標準在庫品

オーダーNo.	No.	適合T溝巾	A(並目)	B	C	D	E	F	質量g	価格
＊916080	BT16100T	18	M16×2	100	65	17.7	28	10	203	2,400
＊916081	BT16160T	18	M16×2	160	100	17.7	28	10	280	2,810
＊916082	BT16200T	18	M16×2	200	125	17.7	28	10	330	3,070
＊916083	BT16250T	18	M16×2	250	150	17.7	28	10	430	3,510
＊916084	BT20080M	20	M20×2.5	80	55	19.7	32	12	290	3,030
＊916085	BT20100M	20	M20×2.5	100	65	19.7	32	12	340	3,150
＊916086	BT20125M	20	M20×2.5	125	85	19.7	32	12	390	3,350
＊916087	BT20160M	20	M20×2.5	160	110	19.7	32	12	470	3,540
＊916088	BT20200M	20	M20×2.5	200	125	19.7	32	12	550	4,230
＊916089	BT20250M	20	M20×2.5	250	150	19.7	32	12	670	4,890
＊916090	BT20315M	20	M20×2.5	315	190	19.7	32	12	800	5,500
＊916091	BT20080T	22	M20×2.5	80	55	21.7	35	14	330	3,040
＊916092	BT20100T	22	M20×2.5	100	65	21.7	35	14	400	3,260
＊916093	BT20125T	22	M20×2.5	125	85	21.7	35	14	428	3,370
＊916094	BT20160T	22	M20×2.5	160	110	21.7	35	14	500	3,730
＊916095	BT20200T	22	M20×2.5	200	125	21.7	35	14	570	4,380
＊916096	BT20250T	22	M20×2.5	250	150	21.7	35	14	680	4,890
＊916097	BT20315T	22	M20×2.5	315	190	21.7	35	14	820	5,750
＊916098	BT24100M	24	M24×3	100	70	23.7	40	16	540	4,580
＊916099	BT24125M	24	M24×3	125	85	23.7	40	16	600	4,890
＊916100	BT24160M	24	M24×3	160	110	23.7	40	16	770	5,400
＊916101	BT24200M	24	M24×3	200	125	23.7	40	16	900	5,900
＊916102	BT24250M	24	M24×3	250	150	23.7	40	16	960	6,750
＊916103	BT24315M	24	M24×3	315	190	23.7	40	16	1270	8,400
＊916104	BT24400M	24	M24×3	400	240	23.7	40	16	1410	10,200
＊916105	BT24100T	28	M24×3	100	70	27.7	44	18	650	4,580
＊916106	BT24125T	28	M24×3	125	85	27.7	44	18	720	5,050
＊916107	BT24160T	28	M24×3	160	110	27.7	44	18	800	5,500
＊916108	BT24200T	28	M24×3	200	125	27.7	44	18	950	6,250
＊916109	BT24250T	28	M24×3	250	150	27.7	44	18	1120	7,050
＊916110	BT24315T	28	M24×3	315	190	27.7	44	18	1350	8,700
＊916111	BT24400T	28	M24×3	400	240	27.7	44	18	1490	10,400
＊916112	BT30125T	36	M30×3.5	125	80	35.6	54	22	1250	11,400
＊916113	BT30160T	36	M30×3.5	160	110	35.6	54	22	1440	12,300
＊916114	BT30200T	36	M30×3.5	200	135	35.6	54	22	1630	14,800
＊916115	BT30250T	36	M30×3.5	250	150	35.6	54	22	1920	15,700
＊916116	BT30315T	36	M30×3.5	315	200	35.6	54	22	2300	17,800
＊916117	BT30500T	36	M30×3.5	500	300	35.6	54	22	3300	22,700
＊916118	BT36160T	42	M36×4	160	100	41.6	65	26	2200	16,800
＊916119	BT36250T	42	M36×4	250	175	41.6	65	26	2820	20,300
＊916120	BT36400T	42	M36×4	400	250	41.6	65	26	3930	25,900

■使用例

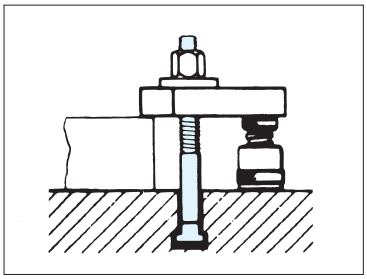

Tスロットボルト RoHS対応

材 質 SCM435(鍛造品)　熱処理 焼入HRC30±5
表面処理 黒染め　強度区分 12.9

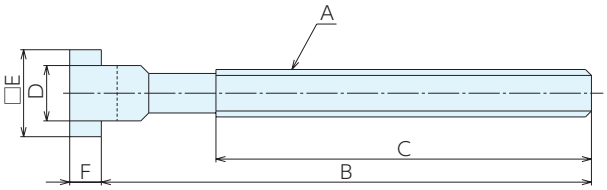

■仕様・価格表

＊ 標準在庫品　1本価格

オーダーNo.	No.	適合T溝巾	A(並目)	B	C	D	E	F	質量g	価格
＊916021	BTH1250	12	M12×1.75	50	35	11.7	18	7	60	2,190
＊916022	BTH1280	12	M12×1.75	80	55	11.7	18	7	75	2,330
＊916023	BTH1212	12	M12×1.75	125	75	11.7	18	7	110	2,630
＊972913	BTH1216	12	M12×1.75	160	100	11.7	18	7	135	2,970
＊916024	BTH1220	12	M12×1.75	200	120	11.7	18	7	160	3,220
＊916025	BTH1450	14	M12×1.75	50	35	13.7	22	8	70	2,250
＊916026	BTH1480	14	M12×1.75	80	55	13.7	22	8	100	2,420
＊916027	BTH1412	14	M12×1.75	125	75	13.7	22	8	120	2,810
＊972914	BTH1416	14	M12×1.75	160	100	13.7	22	8	150	3,130
＊916028	BTH1420	14	M12×1.75	200	120	13.7	22	8	180	3,250
＊916029	BTH1663	16	M16×2	63	45	15.7	25	9	140	2,860
＊972915	BTH1680	16	M16×2	80	55	15.7	25	9	160	2,900
＊916030	BTH1610	16	M16×2	100	65	15.7	25	9	180	3,220
＊972916	BTH1612	16	M16×2	125	85	15.7	25	9	225	3,510
＊916031	BTH1616	16	M16×2	160	100	15.7	25	9	260	3,910
＊972917	BTH1620	16	M16×2	200	125	15.7	25	9	315	4,340
＊916032	BTH1625	16	M16×2	250	150	15.7	25	9	380	4,790
＊916033	BTH1863	18	M16×2	63	45	17.7	28	10	160	3,040
＊916034	BTH1810	18	M16×2	100	65	17.7	28	10	203	3,250
＊916035	BTH1816	18	M16×2	160	100	17.7	28	10	280	4,100
＊972918	BTH1820	18	M16×2	200	125	17.7	28	10	330	4,580
＊916036	BTH1825	18	M16×2	250	150	17.7	28	10	430	4,980
＊916037	BTH2080	20	M20×2.5	80	55	19.7	32	12	290	4,280
＊916038	BTH2012	20	M20×2.5	125	85	19.7	32	12	390	4,790
＊916039	BTH2020	20	M20×2.5	200	125	19.7	32	12	550	5,500
＊916040	BTH2031	20	M20×2.5	315	190	19.7	32	12	800	8,000
＊916041	BTH2280	22	M20×2.5	80	55	21.7	35	14	330	4,280
＊916042	BTH2212	22	M20×2.5	125	85	21.7	35	14	428	4,790
＊916043	BTH2220	22	M20×2.5	200	125	21.7	35	14	570	5,500
＊916044	BTH2231	22	M20×2.5	315	190	21.7	35	14	820	8,000
＊916045	BTH2410	24	M24×3	100	70	23.7	40	16	540	5,900
＊916046	BTH2416	24	M24×3	160	110	23.7	40	16	770	7,650
＊916047	BTH2425	24	M24×3	250	150	23.7	40	16	1040	9,450
＊916048	BTH2440	24	M24×3	400	240	23.7	40	16	1410	13,600

T-SLOT BOLT　No.E-9400T

Tスロットボルト RoHS対応

ERON®

材　質 S45C　熱処理 焼入HRC30±5
表面処理 黒染め

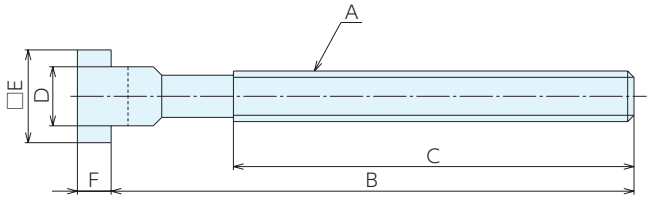

■仕様・価格表

＊ 標準在庫品　1本価格

オーダーNo.	No.	適合溝巾	A(並目)	B	C	D	E	F	質量g	価格
＊946603	BTM16075	18	M16×2	75	40	17.5	29	10	190	1,070
＊946604	BTM16100	18	M16×2	100	65	17.5	29	10	225	1,220
＊946605	BTM16150	18	M16×2	150	100	17.5	29	10	300	1,490

PARALLEL SCREW PLUGS　No.E-9541

平行スクリュープラグ RoHS対応

NBK®

材　質 S45C　表面処理 黒染め

●圧縮スプリングの押さえやオイル注入口の蓋などの用途に最適です。

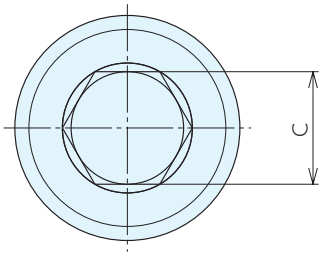

■使用例

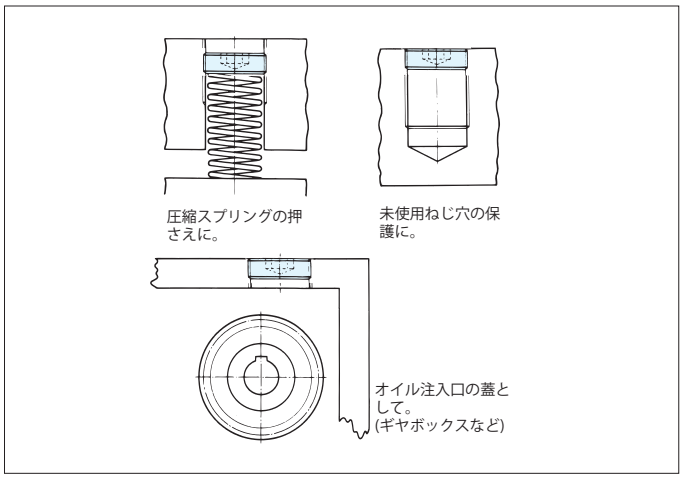

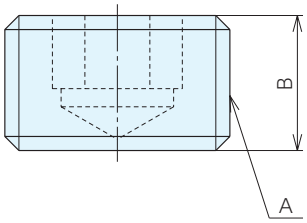

■仕様・価格表

＊ 標準在庫品

オーダーNo.	No.	A(細目)	B	C	質量g	価格
＊918902	SSP-M12	M12×1.5	10	6	8	170
＊918903	SSP-M16	M16×1.5	10	8	14	210
＊918904	SSP-M20	M20×1.5	12	10	20	310
＊918905	SSP-M24	M24×1.5	12	14	24	370

ダブルスクリュー RoHS対応

材 質 DS：SUM22L DS-S：SUS303
表面処理 DS：黒染め

- ●ゆるみ止めつき。
- ●既存のタップ穴径を容易に変更できます。
- ●タップ穴の不具合の修正用としても使用できます。

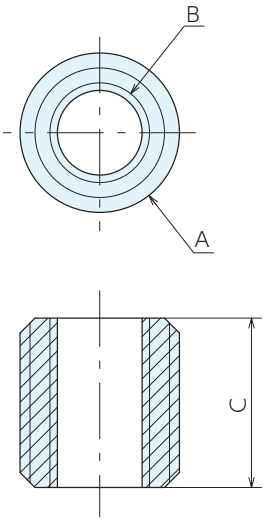

■仕様・価格表

＊ 標準在庫品 1個価格

オーダーNo.	No.	A(並目)	B(並目)	C	質量g	単品価格 1～9個	単品価格 10個以上
＊920909	DS0603	M 6×1	M 3×0.5	6.5	1	1,290	1,170
＊920910	DS0804	M 8×1.25	M 4×0.7	7.5	1.5	1,290	1,170
＊920912	DS1006	M10×1.5	M 6×1	10.5	3	1,370	1,230
＊920913	DS1208	M12×1.75	M 8×1.25	12.5	5	1,650	1,490
＊920914	DS1610	M16×2	M10×1.5	17	13	2,120	1,900
＊920915	DS1612	M16×2	M12×1.75	17	9	2,120	1,900
＊920916	DS2014	M20×2.5	M14×2	18	18	2,530	2,280
＊920917	DS2416	M24×3	M16×2	20	30	2,690	2,430
＊994665	DS0603S	M 6×1	M 3×0.5	6.5	1	2,070	1,870
＊994666	DS0804S	M 8×1.25	M 4×0.7	7.5	1.5	2,070	1,870
＊994667	DS0805S	M 8×1.25	M 5×0.8	7.5	1.5	2,190	1,980
＊994668	DS1006S	M10×1.5	M 6×1	10.5	3	2,290	2,070
＊994669	DS1208S	M12×1.75	M 8×1.25	12.5	5	2,320	2,090
＊994671	DS1612S	M16×2	M12×1.75	17	9	3,330	2,990
＊994672	DS2416S	M24×3	M16×2	20	30	4,120	3,700

■使用例

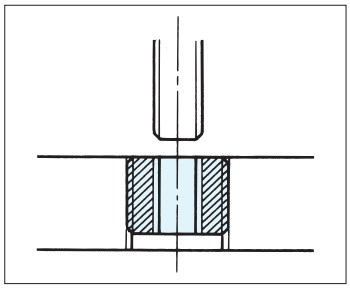

■使用方法

ダブルスクリューを六角ボルトにナットで固定し、タップ穴に挿入してください。

スイングボルト RoHS対応

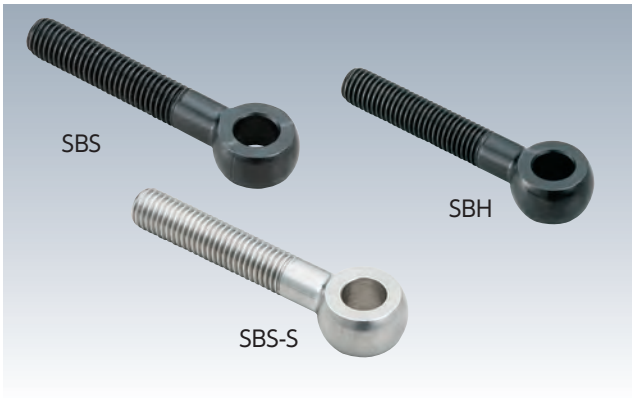

材　質　SBS・SBH：SUM22　SBS-S：SUS316
表面処理　SBS・SBH：黒染め

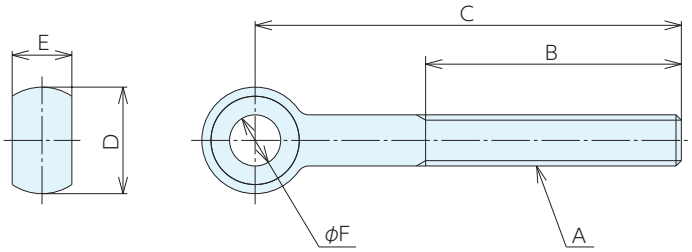

■SBSタイプ　仕様・価格表

＊ 標準在庫品

オーダーNo.	No.	A(並目)	B	C	D	$E_{-0.13}^{0}$	$F_{+0.05}^{+0.13}$	質量g	価格
＊938454	SBS04025	M 4×0.7	14	25	8	4	4	5	2,160
＊938455	SBS05025	M 5×0.8	14	25	10	5	5	5	2,160
＊938456	SBS05050	M 5×0.8	25	50	10	5	5	10	2,160
＊938457	SBS06050	M 6×1	36	50	12	6	6	14	2,160
＊938458	SBS06075	M 6×1	45	75	12	6	6	19	2,160
＊938459	SBS08050	M 8×1.25	36	50	16	8	8	23	2,400
＊938460	SBS08075	M 8×1.25	45	75	16	8	8	35	2,490
＊938461	SBS10050	M10×1.5	36	50	20	10	10	35	2,960
＊938462	SBS10075	M10×1.5	50	75	20	10	10	50	3,030
＊938463	SBS10100	M10×1.5	50	100	20	10	10	60	3,860
＊938464	SBS12075	M12×1.75	50	75	24	12	12	95	4,690
＊938465	SBS12100	M12×1.75	50	100	24	12	12	120	4,970
＊938466	SBS12125	M12×1.75	70	125	24	12	12	142	5,350
＊938467	SBS16125	M16×2	80	125	32	16	16	219	7,500
＊938468	SBS16175	M16×2	100	175	32	16	16	300	10,500
＊938469	SBS16250	M16×2	125	250	32	16	16	410	12,300
＊938470	SBS20125	M20×2.5	80	125	40	20	20	460	10,200
＊938471	SBS20175	M20×2.5	100	175	40	20	20	485	11,600
＊938472	SBS20250	M20×2.5	125	250	40	20	20	510	13,900
＊938473	SBS24150	M24×3	90	150	48	24	24	550	19,800
＊938474	SBS24200	M24×3	110	200	48	24	24	590	21,600

■使用例

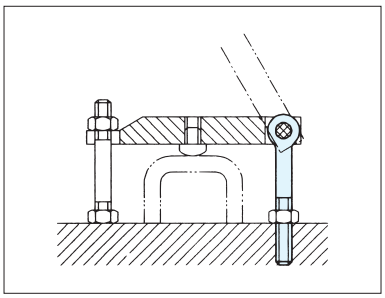

SWING BOLTS　No.E-9970

スイングボルト RoHS対応

ERON

■SBH・SBS-Sタイプ　仕様・価格表

＊ 標準在庫品

共通サイズ						SBH(強力型)				SBS-S(SUS316)			
A(並目)	B	C	D	$E_{-0.13}^{0}$	$F_{+0.05}^{+0.13}$	オーダーNo.	No.	質量g	価格	オーダーNo.	No.	質量g	価格
M 4×0.7	20	30	10	5	4	＊938475	SBH04030	5	2,550	-	-	-	-
M 5×0.8	25	40	12	6	5	＊938476	SBH05040	5	2,550	-	-	-	-
M 5×0.8	30	60	12	6	5	＊938477	SBH05060	10	2,550	-	-	-	-
M 6×1	25	40	14	7	6	＊938478	SBH06040	10	2,550	＊938974	SBS06040S	10	6,900
M 6×1	30	50	14	7	6	＊938479	SBH06050	15	2,550	＊938975	SBS06050S	15	8,650
M 6×1	40	75	14	7	6	＊938480	SBH06075	20	2,550	-	-	-	-
M 8×1.25	25	40	18	9	8	＊938481	SBH08040	20	2,810	-	-	-	-
M 8×1.25	30	50	18	9	8	＊938482	SBH08050	25	2,820	＊938976	SBS08050S	25	8,150
M 8×1.25	40	75	18	9	8	＊938483	SBH08075	35	2,890	＊938977	SBS08075S	35	9,850
M10×1.5	30	50	20	12	10	＊938484	SBH10050	40	3,460	＊938978	SBS10050S	35	10,400
M10×1.5	40	75	20	12	10	＊938485	SBH10075	50	3,480	＊938979	SBS10075S	65	10,700
M10×1.5	40	100	20	12	10	＊938486	SBH10100	65	4,550	＊938980	SBS10100S	100	14,200
M12×1.75	50	75	25	14	12	＊938487	SBH12075	80	4,520	＊938981	SBS12075S	80	17,700
M12×1.75	60	100	25	14	12	＊938488	SBH12100	100	6,000	＊938982	SBS12100S	100	18,900
M12×1.75	60	125	25	14	12	＊938489	SBH12125	125	6,250	＊938983	SBS12125S	125	21,700
M12×1.75	60	150	25	14	12	＊938490	SBH12150	145	6,300	-	-	-	-
M14×2	60	100	28	16	14	＊938491	SBH14100	140	6,500	-	-	-	-
M14×2	60	125	28	16	14	＊938492	SBH14125	170	7,300	-	-	-	-
M16×2	60	100	32	17	16	-	-	-	-	＊938984	SBS16100S	180	28,800
M16×2	60	125	32	17	16	＊938493	SBH16125	220	7,700	＊938985	SBS16125S	220	34,300
M16×2	75	150	32	17	16	＊938494	SBH16150	255	9,350	＊938986	SBS16150S	260	39,900
M20×2.5	75	150	40	22	18	＊938495	SBH20150	435	12,400	-	-	-	-
M20×2.5	100	175	40	22	18	＊938496	SBH20175	470	14,700	-	-	-	-
M24×3	75	150	48	25	22	＊938497	SBH24150	650	22,800	-	-	-	-
M24×3	100	200	48	25	22	＊938498	SBH24200	750	24,600	-	-	-	-

EYE BOLTS　No.E-9665

アイボルト RoHS対応

ERON

材　質　SS400

●吊り上げ用のボルトです。

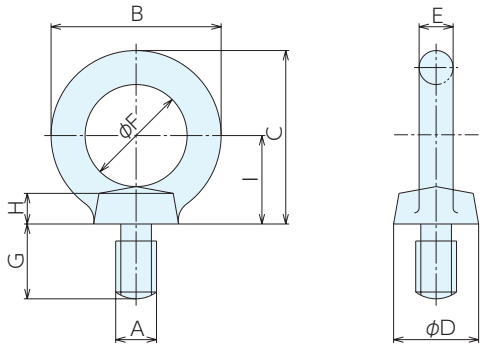

■仕様・価格表

＊ 標準在庫品

オーダーNo.	No.	A(並目)	B	C	D	E	F	G	H	I	質量g	価格
＊938147	IB08	M 8×1.25	32.6	33.3	16	6.3	20	15	5	17	40	260
＊938148	IB12	M12×1.75	50	51	25	10	30	22	9	26	120	390
＊938149	IB16	M16×2	60	60	30	12.5	35	27	11	30	230	590
＊938150	IB20	M20×2.5	72	71	35	16	40	30	13	35	400	910
＊115650	IB24	M24×3	90	90	45	20	50	38	18	45	800	1,530
＊115651	IB30	M30×3.5	110	110	60	25	60	45	22	55	1560	2,920
＊115652	IB36	M36×4	133	131.5	70	31.5	70	55	26	65	2900	5,400

レストナット RoHS対応

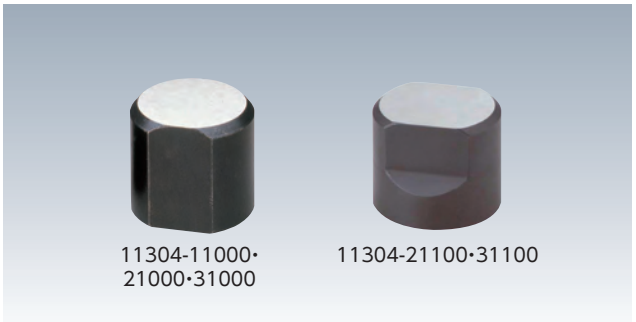

材 質 SCM420　熱処理 焼入HRC56±3
表面処理 黒染め

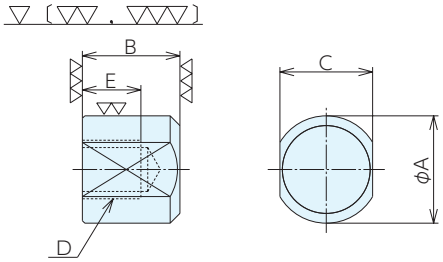

■仕様・価格表

＊ 標準在庫品

オーダーNo.	No.	D(並目)	A	B	C	E	質量g	価格
＊114694	11304-11000E	M 8×1.25	18	$15^{0}_{-0.011}$	14	9	25	2,890
＊114695	11304-21000E	M12×1.75	22	$20^{0}_{-0.013}$	19	12	43	2,930
＊114696	11304-21100E	M12×1.75	36	$30^{0}_{-0.013}$	27	20	210	3,000
＊114697	11304-31000E	M16×2	28	$24^{0}_{-0.013}$	24	16	80	3,350
＊114698	11304-31100E	M16×2	56	$34^{0}_{-0.013}$	46	25	600	3,470

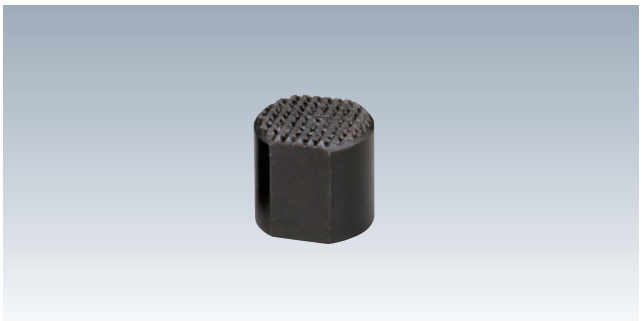

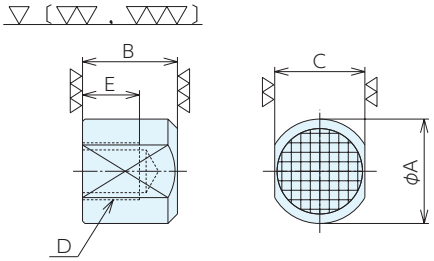

■仕様・価格表

＊ 標準在庫品

オーダーNo.	No.	D(並目)	A	$B^{0}_{-0.05}$	C	E	質量g	価格
＊114699	11304-12000E	M 8×1.25	18	15	14	9	25	2,770
＊114700	11304-22000E	M12×1.75	22	20	19	12	43	2,890
＊114701	11304-32000E	M16×2	28	24	24	16	75	4,520

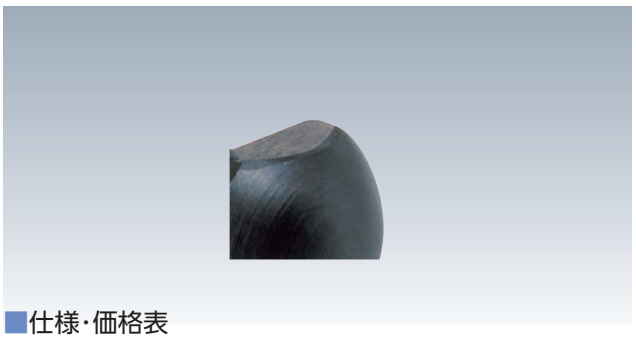

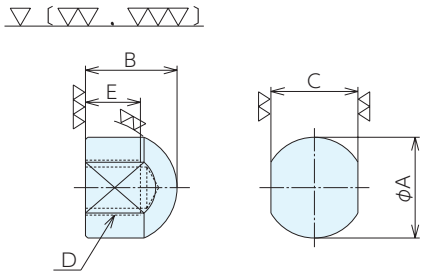

■仕様・価格表

＊ 標準在庫品

オーダーNo.	No.	D(並目)	A	$B^{0}_{-0.05}$	C	E	質量g	価格
＊114702	11304-13000E	M 8×1.25	18	15	14	9	20	2,310
＊114703	11304-23000E	M12×1.75	22	20	19	12	40	2,540
＊114704	11304-33000E	M16×2	28	24	24	16	60	4,370

■使用例

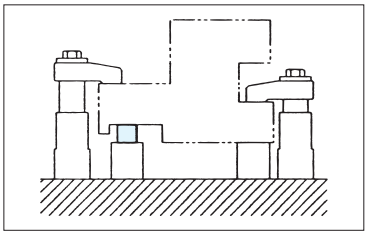

レストナット RoHS対応

ERON®

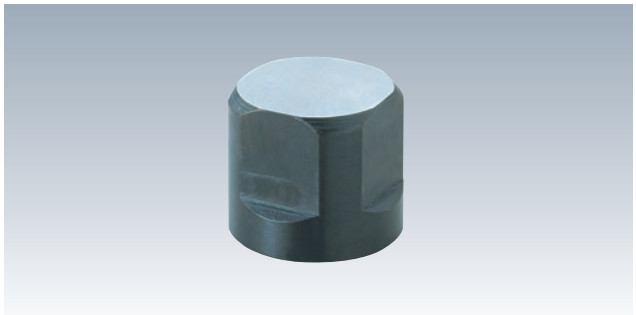

材 質 SCM420　熱処理 焼入HRC56±3
表面処理 黒染め

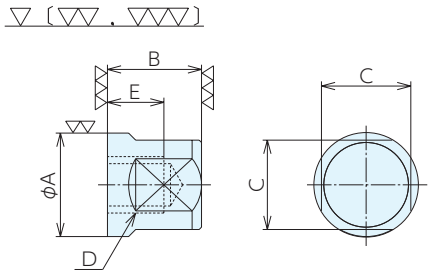

■使用例

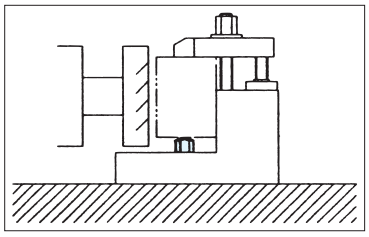

■仕様・価格表

＊ 標準在庫品

オーダーNo.	No.	D(並目)	A	$B^{0}_{-0.013}$	C	E	質量g	価格
＊939229	11304-11000S	M 8×1.25	18	15	14	9	25	6,950
＊939230	11304-21000S	M12×1.75	22	20	19	12	43	7,250
＊939231	11304-21100S	M12×1.75	36	30	27	22	210	7,600
＊939232	11304-31000S	M16×2	28	24	24	16	80	12,200
＊939233	11304-31100S	M16×2	56	34	46	22	600	12,800

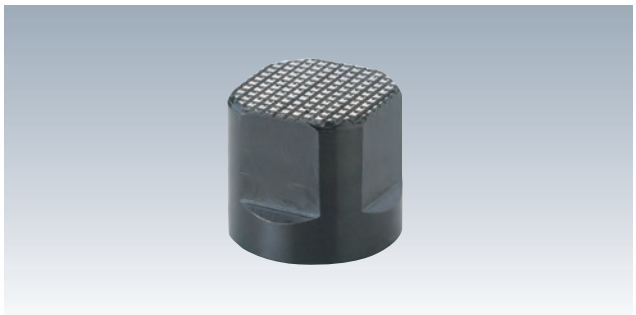

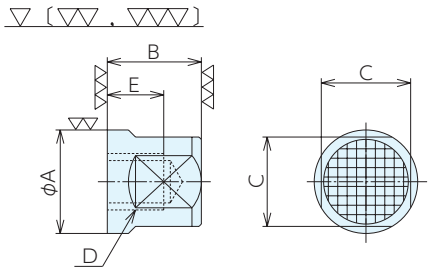

■仕様・価格表

＊ 標準在庫品

オーダーNo.	No.	D(並目)	A	$B^{0}_{-0.05}$	C	E	質量g	価格
＊939234	11304-12000S	M 8×1.25	18	15	14	9	25	7,450
＊939235	11304-22000S	M12×1.75	22	20	19	12	43	7,750
＊939236	11304-32000S	M16×2	28	24	24	16	75	12,200

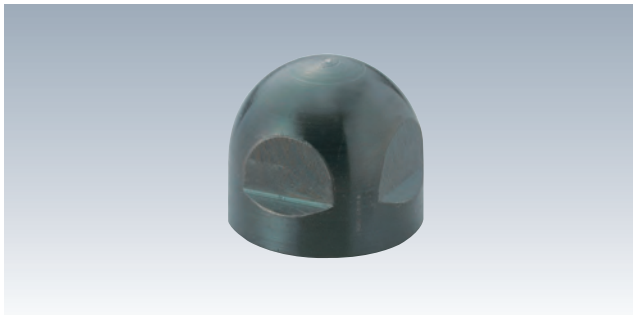

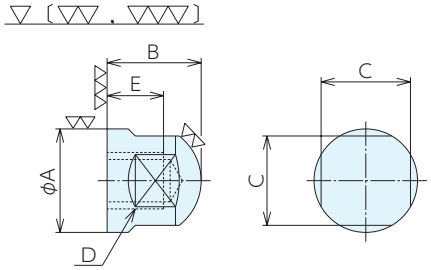

■仕様・価格表

＊ 標準在庫品

オーダーNo.	No.	D(並目)	A	$B^{0}_{-0.05}$	C	E	質量g	価格
＊939237	11304-13000S	M 8×1.25	18	15	14	9	20	6,950
＊939238	11304-23000S	M12×1.75	22	20	19	12	40	7,250
＊939239	11304-33000S	M16×2	28	24	24	16	60	12,400

SWIVEL NUTS　No.E-9310

スイベルナット RoHS対応

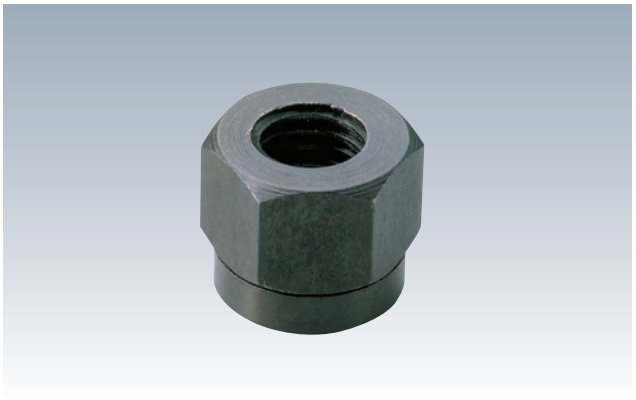

材　質 S45C　熱処理 焼入HRC30±5
表面処理 黒染め

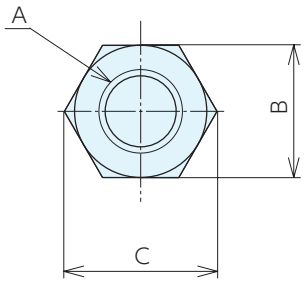

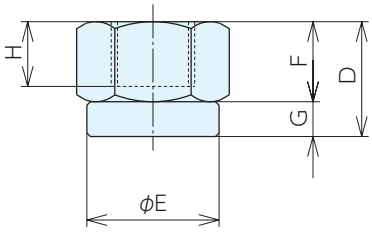

■使用例

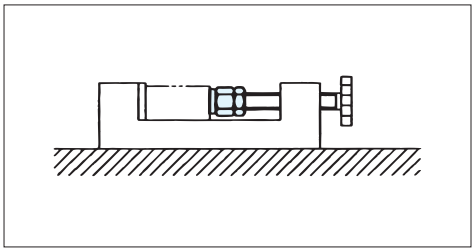

■仕様・価格表

＊ 標準在庫品　1個価格

オーダーNo.	No.	A(並目)	B	C	D	E	F	G	H	質量g	価格
＊905153	SVN 8	M 8×1.25	13	15	12	13	8	4	5	15	700
＊905154	SVN10	M10×1.5	17	19.6	14	17	10	4	5	25	780
＊905155	SVN12	M12×1.75	19	21.9	16.5	19	11.5	5	6	30	940
＊905156	SVN14	M14×2	22	25.4	20	22	15	5	9	50	1,190
＊905157	SVN16	M16×2	24	27.7	24	24	18	6	11	65	1,420
＊916480	SVN20	M20×2.5	30	34.6	30	30	24	6	14	140	2,040

ALIGNING PADS〈TYPE B〉　No.E-9632

アライニングパッドB型 RoHS対応

材　質 ボールSCM435　熱処理 ボールHRC60
表面処理 黒染め

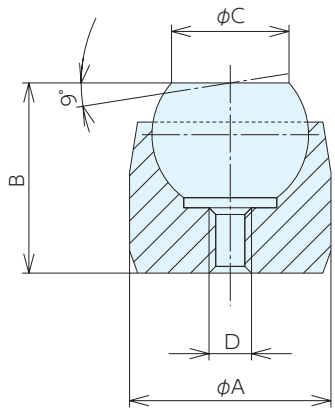

■仕様・価格表

＊ 標準在庫品

オーダーNo.	No.	D(並目)	A	B	C	ボール径φ	質量g	価格
＊904644	632B-M3	M3×0.5	12	11	7.2	10	7	7,050
＊904645	632B-M4	M4×0.7	18	17	10.5	16	28	9,150

フランジナット RoHS対応

ERON®

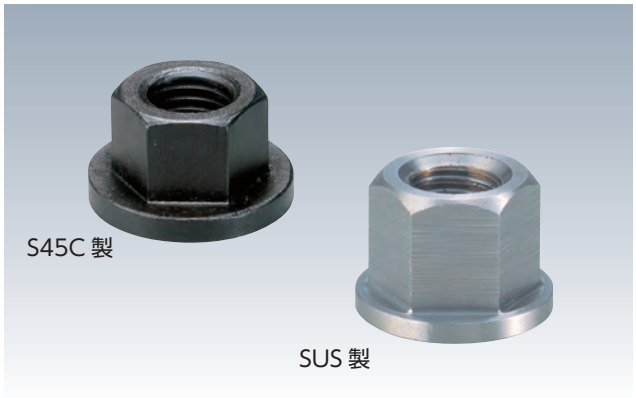

材　質 S45C製:S45C、SUS製:SUS316
表面処理 黒染め　　熱処理 焼入HRC30±5

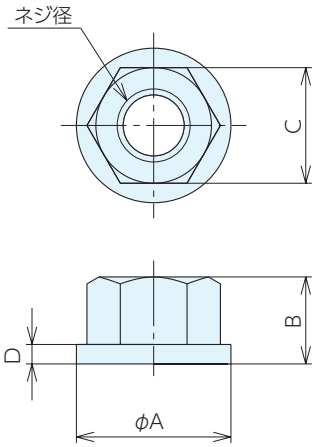

■S45C製　仕様・価格表

＊ 標準在庫品

オーダーNo.	No.	ネジ径(並目)	A	B	C	D	質量g	単品価格 1～9個	単品価格 10個以上
＊901110	FNM0008	M 8×1.25	19	12	13	2.5	13	500	390
＊902659	FNM0010	M10×1.5	22	13	17	3	22	510	410
＊902660	FNM0012	M12×1.75	25	14	19	4	34	530	420
＊902661	FNM0014	M14×2	28	17	22	4	40	570	480
＊902662	FNM0016	M16×2	35	20	24	5	68	610	530
＊902663	FNM0018	M18×2.5	35	20	27	5	80	710	590
＊902664	FNM0020	M20×2.5	40	25	30	6	120	950	800
＊902665	FNM0022	M22×2.5	42	25	32	6	127	1,510	1,250
＊902666	FNM0024	M24×3	45	28	36	6	180	1,800	1,510
＊995976	FNM0030	M30	58	45	46	8	455	4,140	3,720

■SUS製　仕様・価格表

＊ 標準在庫品　1個価格

オーダーNo.	No.	ネジ径(並目)	A	B	C	D	質量g	価格
＊938877	FNM0005S	M 5×0.8	13	8	8	1.5	5	4,380
＊938878	FNM0006S	M 6×1	14	10	10	2	10	4,380
＊938879	FNM0008S	M 8×1.25	18	12	13	2.5	14	4,690
＊938880	FNM0010S	M10×1.5	22	14	17	3	20	5,450
＊938881	FNM0012S	M12×1.75	25	18	19	3	35	6,250
＊938882	FNM0016S	M16×2	30	24	24	3	60	8,200

S-NUTS　PAT. No.E-9403SN

Sナット RoHS対応

材　質 S45C　熱処理 焼入HRC30±5
表面処理 黒染め

- 座面側ネジの一部をカットする構造により、座面圧力を外周側へ均等に作用させ、ネジのゆるみを防止します。
- ばね、接着剤などの抵抗材を用いないので、何回着脱してもゆるみ防止効果は持続します。

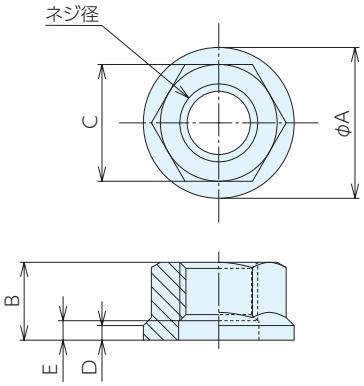

■仕様・価格表

＊ 標準在庫品　1個価格

オーダーNo.	No.	ネジ径(並目)	A	B	C	D	E	質量g	単品価格 1～9個	単品価格 10個以上
＊958021	SFM0008	M 8×1.25	14.4	9	12	1.4	2	6	240	200
＊958022	SFM0010	M10×1.5	18	11	14	1.6	4	11	260	240
＊958023	SFM0012	M12×1.75	22	12	17	1.8	4	18	300	270
＊958024	SFM0016	M16×2	31	16	24	3	5	47	410	370
＊958025	SFM0020	M20×2.5	37	20	30	3	5.5	84	580	540

STAINLESS SPHERICAL FLANGED NUTS　No.E-9425S

球面フランジナット RoHS対応

材　質 SUS316

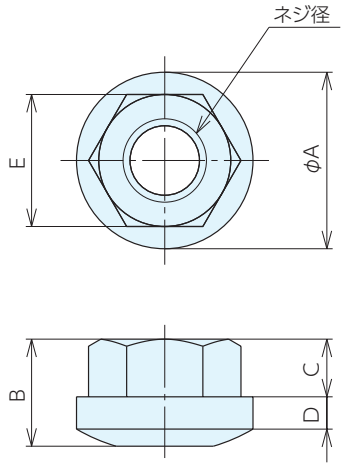

■仕様・価格表

＊ 標準在庫品　1個価格

オーダーNo.	No.	ネジ径(並目)	A	B	C	D	E	球面部	質量g	価格
＊938883	SFNM06S	M 6×1	14	10.3	7	2	10	R16	12	5,200
＊938884	SFNM08S	M 8×1.25	18	13.7	9.5	2.5	13	R20	15	6,200
＊938885	SFNM10S	M10×1.5	22	17.1	12	3	17	R25	25	6,750
＊938886	SFNM12S	M12×1.75	25	20	15	3	19	R32	40	7,700

フクロナット RoHS対応

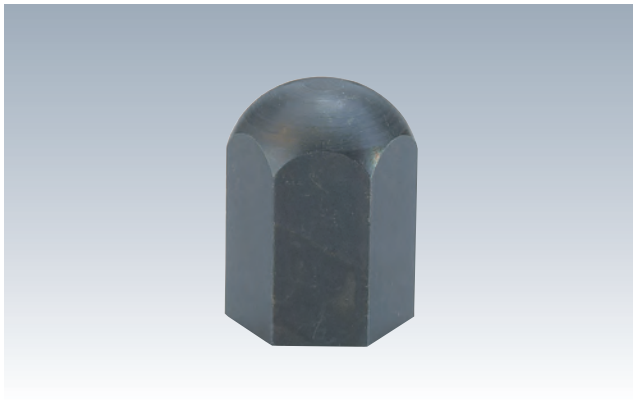

材 質 SUM22　表面処理 黒染め

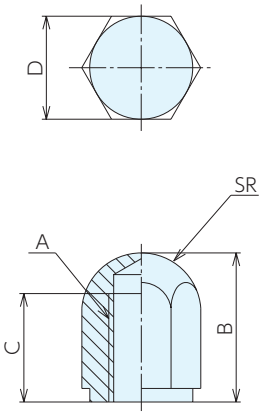

■仕様・価格表

＊ 標準在庫品　1個価格

オーダーNo.	No.	A(並目)	B	C	D	質量g	価格
＊938901	FN04	M 4×0.7	10	6	7	5	1,290
＊938902	FN05	M 5×0.8	12	8	8	5	1,290
＊938903	FN06	M 6×1	14	9	10	6	1,290
＊938904	FN08	M 8×1.25	18	12	13	14	1,480
＊938905	FN10	M10×1.5	22	15	17	28	1,530
＊938906	FN12	M12×1.75	27	19	19	39	1,930
＊938907	FN16	M16×2	35	25	24	85	2,250
＊938908	FN20	M20×2.5	41	30	30	148	2,710

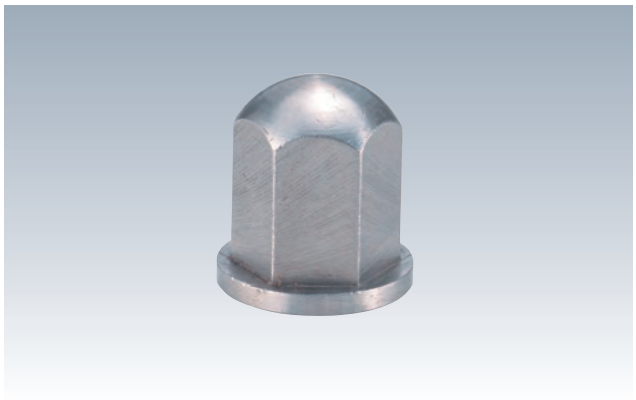

材 質 SUS316

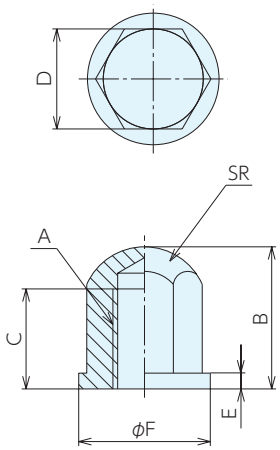

■仕様・価格表

＊ 標準在庫品　1個価格

オーダーNo.	No.	A(並目)	B	C	D	E	F	質量g	価格
＊938910	FN04S	M 4×0.7	10	6	7	1.5	10	5	5,700
＊938911	FN05S	M 5×0.8	12	8	8	1.5	13	7	5,700
＊938912	FN06S	M 6×1	14	9	10	2	14	10	5,700
＊938913	FN08S	M 8×1.25	18	12	13	2.5	18	16	6,750
＊938914	FN10S	M10×1.5	22	15	17	3	22	30	7,300
＊938915	FN12S	M12×1.75	27	19	19	3	25	45	8,500

球面座付フランジナット RoHS対応

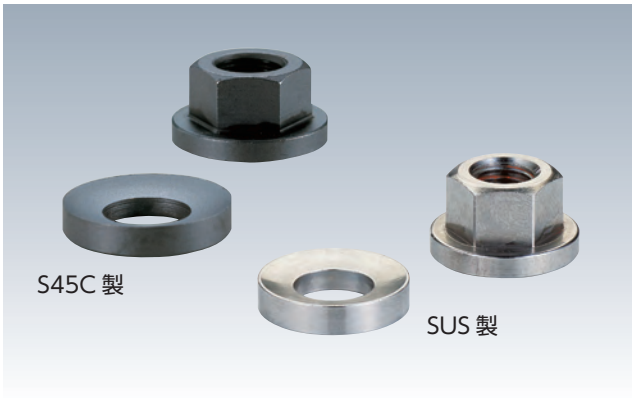

材　質 S45C製:S45C、SUS製:SUS304
表面処理 黒染め　　熱処理 焼入HRC30±5

- ●ワーク、ボルト等の平行に影響されず常に平均安定した締付が得られます。
- ●球面座金とセットです。

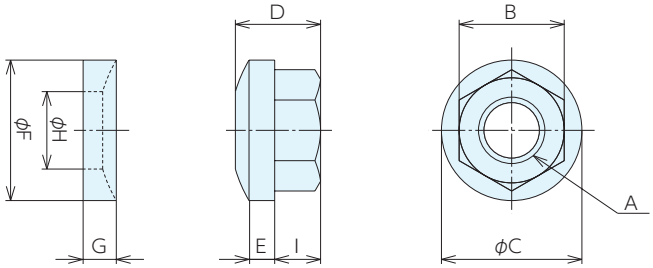

■S45C製　仕様・価格表

＊ 標準在庫品

オーダーNo.	No.	A(並目)	B	C	D	E	F	G	H	I	質量g	単品価格 1～9個	単品価格 10個以上
＊903422	SFNM08	M 8×1.25	13	19	12	3	19	4	10	7.8	21	970	810
＊903423	SFNM10	M10×1.5	17	22	13	3	22	5	12	8.4	32	990	820
＊903424	SFNM12	M12×1.75	19	25	14.3	4	25	6	14	9	46	1,140	940
＊903425	SFNM14	M14×2	22	28	17.5	4.5	28	6	16	11.4	66	1,170	970
＊903426	SFNM16	M16×2	24	35	20	4.5	35	7	18	12.8	103	1,360	1,140
＊903427	SFNM18	M18×2.5	27	35	20.6	4.5	35	7	20	13.6	106	1,650	1,380
＊903428	SFNM20	M20×2.5	30	42	25	6	42	8	22	16.6	183	1,960	1,630
＊903429	SFNM22	M22×2.5	32	45	25.4	6	45	8	25.4	16.9	210	2,540	2,120
＊903430	SFNM24	M24×3	36	50	28	6	50	8	28	18.7	270	2,890	2,410

■SUS304製　仕様・価格表

＊ 標準在庫品

オーダーNo.	No.	Aネジ径(並目)	B	C	D	E	F	G	H	I	質量g	価格(単価) 1～9個	価格(単価) 10個以上
＊115663	SFNM06SS	M 6×1	10	16	11	3	16	3	8	7.1	12	1,680	1,510
＊115664	SFNM08SS	M 8×1.25	13	19	12	3	19	4	10	7.8	20	2,220	1,990
＊115665	SFNM10SS	M10×1.5	17	22	13	3	22	5	12	8.4	31	2,430	2,190
＊115666	SFNM12SS	M12×1.75	19	25	14.3	4	25	6	14	9	46	2,890	2,610
＊115667	SFNM16SS	M16×2	24	35	20	4.5	35	7	18	12.8	102	3,280	2,960
＊115668	SFNM20SS	M20×2.5	30	42	25	6	42	8	22	16.6	186	4,230	3,810

■使用例

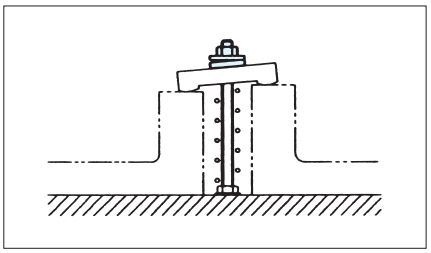

カップリングナット RoHS対応

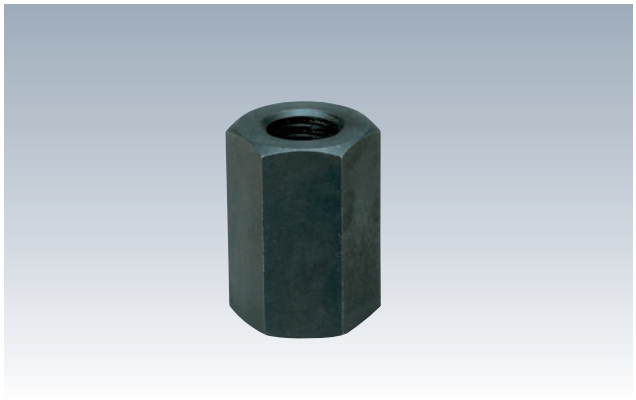

材 質 S45C　熱処理 焼入HRC30±5
表面処理 黒染め

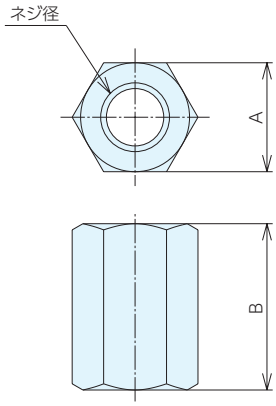

■仕様・価格表

＊ 標準在庫品

オーダーNo.	No.	ネジ径(並目)	A	B	質量g	単品価格	
						1～9個	10個以上
＊901112	CNM0008	M 8×1.25	13	22	17	530	420
＊902675	CNM0010	M10×1.5	17	25	40	560	480
＊902676	CNM0012	M12×1.75	19	29	48	690	570
＊902677	CNM0014	M14×2	22	32	75	820	690
＊902678	CNM0016	M16×2	24	36	90	900	740
＊902679	CNM0018	M18×2.5	27	41	130	1,120	930
＊902680	CNM0020	M20×2.5	30	44	175	1,200	1,000
＊902681	CNM0022	M22×2.5	32	48	210	1,520	1,260
＊902682	CNM0024	M24×3	36	57	340	2,090	1,760
＊995975	CNM0030	M30	46	70	693	2,560	2,290

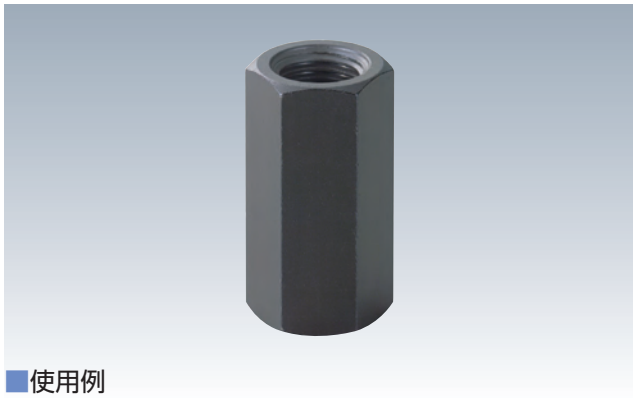

材 質 S45C　熱処理 焼入HRC30±5
表面処理 黒染め

●ネジ部が長いため、緩みにくい仕様です。

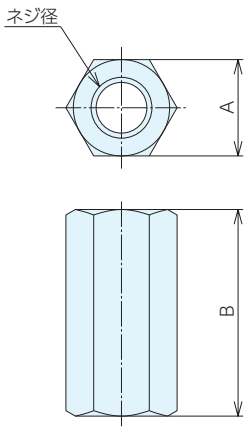

■使用例

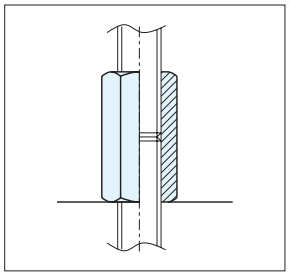

■仕様・価格表

＊ 標準在庫品

オーダーNo.	No.	ネジ径(並目)	A	B	質量g	価格
＊951944	CNL016	M16×2	24	48	120	1,160
＊951945	CNL020	M20×2.5	30	60	240	1,470
＊951946	CNL022	M22×2.5	32	66	280	1,970
＊951947	CNL024	M24×3	36	72	400	2,630

ローレットロックナット RoHS対応

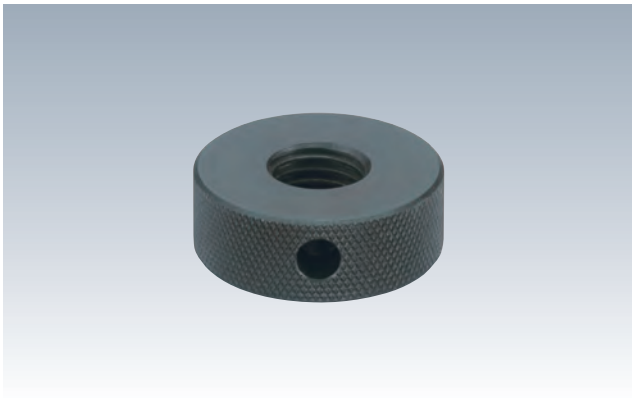

材 質 SUM22　熱処理 焼入HRC35～40
表面処理 黒染め

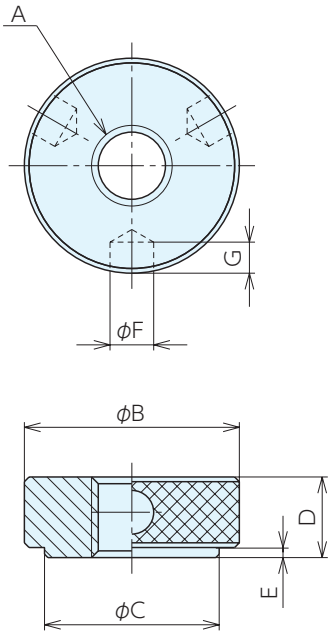

■仕様・価格表

＊ 標準在庫品

オーダーNo.	No.	A(並目)	B	C	D	E	F	G	質量g	価格
＊938410	KLN06	M 6×1	20	13	7	1.5	3.2	4.5	10	3,440
＊938411	KLN08	M 8×1.25	22	16	8	1.5	3.2	5	20	3,440
＊938412	KLN10	M10×1.5	25	19	10	1.5	5.2	5	30	3,440
＊938413	KLN12	M12×1.75	32	26	12	1.5	6.2	7	46	3,890
＊938414	KLN16	M16×2	38	32	15	1.5	6.2	7	88	4,820
＊938415	KLN20	M20×2.5	45	38	18	1.5	8.2	7.5	149	6,750
＊938416	KLN24	M24×3	50	45	24	1.5	8.2	7.5	254	7,150

■使用例

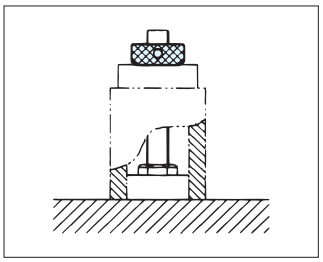

Tスロットナット RoHS対応

T-SLOT NUTS No.E-9402

ネジ穴未貫通タイプ

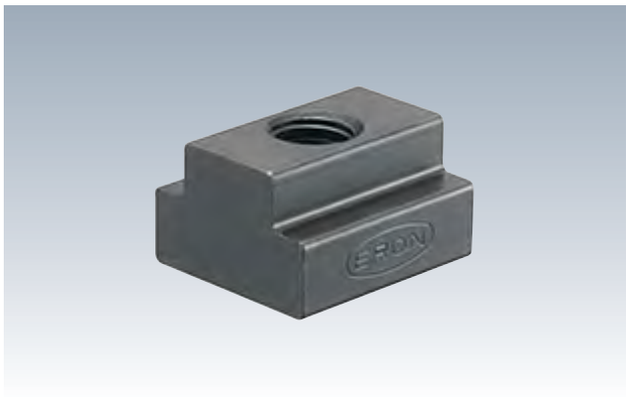

材 質 S45C 熱処理 焼入HRC30±5
表面処理 黒染め

●ボルトのとび出しによるT溝破損を防止するため、ボルトが貫通しない仕様です。

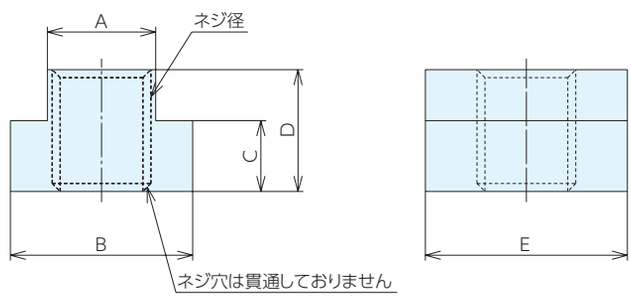

■仕様・価格表

＊ 標準在庫品

オーダーNo.	No.	適合T溝巾	ネジ径(並目)	A±0.3	B	C	D	E	質量g	単品価格 1～9個	単品価格 10個以上
＊113056	TNM1006	10	M 6×1	9	14.3	6.4	12.7	22	23	420	350
＊901108	TNM1008	10	M 8×1.25	9	14.3	6.4	12.7	22	23	420	350
＊113057	TNM1208	12	M 8×1.25	11.5	17.5	6.4	12.7	22	28	450	370
＊902571	TNM1210	12	M10×1.5	11.5	17.5	6.4	12.7	22	27	450	370
＊138961	TNM1408	14	M 8×1.25	13.5	22.2	8.5	15.8	29	60	540	450
＊902572	TNM1410	14	M10×1.5	13.5	22.2	8.5	15.8	29	55	540	450
＊902581	TNM1412	14	M12×1.75	13.5	22.2	8.5	15.8	29	51	570	480
＊902630	TNM1612	16	M12×1.75	15.3	25.4	8.5	15.8	29	63	580	500
＊902631	TNM1614	16	M14×2	15.3	25.4	8.5	15.8	29	59	590	510
＊113058	TNM1810	18	M10×1.5	17	28.6	11.1	19.1	32	105	650	540
＊915817	TNM1812	18	M12×1.75	17	28.6	11.1	19.1	32	102	650	540
＊902632	TNM1814	18	M14×2	17	28.6	11.1	19.1	32	96	650	540
＊902633	TNM1816	18	M16×2	17	28.6	11.1	19.1	32	89	680	560
＊902634	TNM2016	20	M16×2	19.5	31.8	11.9	19.1	32	108	820	690
＊902635	TNM2018	20	M18×2.5	19.5	31.8	11.9	19.1	32	100	930	790
＊925179	TNM2216	22	M16×2	21.5	36	14.2	25.4	38	193	1,130	940
＊902636	TNM2218	22	M18×2.5	21.5	36	14.2	25.4	38	182	1,130	940
＊902637	TNM2220	22	M20×2.5	21.5	36	14.2	25.4	38	171	1,170	970
＊925551	TNM2416	24	M16×2	23.5	38.2	14.2	25.4	38	214	1,240	1,040
＊902638	TNM2418	24	M18×2.5	23.5	38.2	14.2	25.4	38	203	1,240	1,040
＊902639	TNM2420	24	M20×2.5	23.5	38.2	14.2	25.4	38	192	1,320	1,120
＊902640	TNM2620	26	M20×2.5	24.9	41.3	15.8	25.4	45	263	1,510	1,250
＊902641	TNM2622	26	M22×2.5	24.9	41.3	15.8	25.4	45	250	1,570	1,320
＊932558	TNM2816	28	M16×2	26.5	41.3	17.5	28.6	51	378	1,720	1,450
＊939331	TNM2820	28	M20×2.5	26.5	41.3	17.5	28.6	51	353	1,780	1,500
＊902642	TNM2822	28	M22×2.5	26.5	41.3	17.5	28.6	51	338	1,860	1,550
＊902643	TNM2824	28	M24×3	26.5	41.3	17.5	28.6	51	326	1,950	1,630
＊903330	TNM3224	32	M24×3	31.3	47.6	19.1	31.8	54	450	4,820	-
＊903331	TNM3227	32	M27×3	31.3	47.6	19.1	31.8	54	420	5,150	-
＊903332	TNM3630	36	M30×3.5	35.5	50	22.2	44.5	64	750	6,200	-
＊903333	TNM4236	42	M36×4	40	62	27	52	72	1150	8,500	-

T-SLOT NUTS　No.E-9402

ネジ穴貫通タイプ

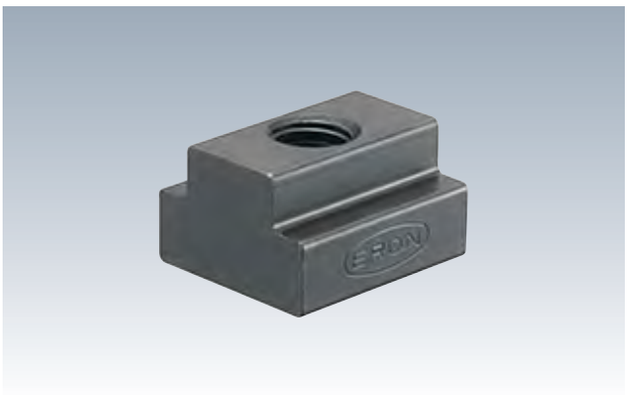

材　質 S45C　熱処理 焼入HRC30±5
表面処理 黒染め

●ネジ穴が貫通してます。

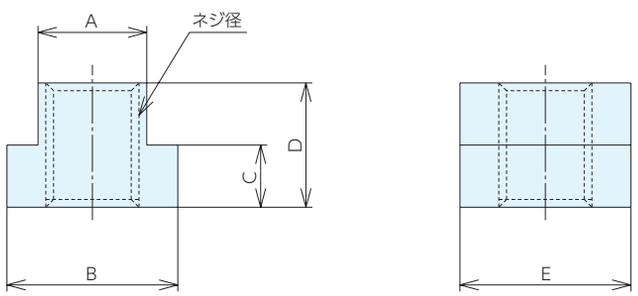

■仕様・価格表

＊ 標準在庫品

オーダーNo.	No.	適合T溝巾	ネジ径(並目)	A±0.3	B	C	D	E	質量g	価格
＊932559	TNM1210K	12	M10×1.5	11.5	17.5	6.4	12.7	22	27	450
＊928548	TNM1412K	14	M12×1.75	13.5	22.2	8.5	15.8	29	51	550
＊928402	TNM1612K	16	M12×1.75	15.3	25.4	8.5	15.8	29	63	570
＊932560	TNM1614K	16	M14×2	15.3	25.4	8.5	15.8	29	59	650
＊941070	TNM1812K	18	M12×1.75	17	28.6	11.1	19.1	32	102	830
＊932561	TNM1814K	18	M14×2	17	28.6	11.1	19.1	32	96	890
＊917179	TNM1816K	18	M16×2	17	28.6	11.1	19.1	32	89	930
＊926705	TNM2012K	20	M12×1.75	19.5	31.8	11.9	19.1	32	121	1,130
＊932562	TNM2016K	20	M16×2	19.5	31.8	11.9	19.1	32	108	1,160
＊932563	TNM2018K	20	M18×2.5	19.5	31.8	11.9	19.1	32	100	1,200
＊926710	TNM2212K	22	M12×1.75	21.5	36	14.2	25.4	38	210	1,420
＊915074	TNM2412K	24	M12×1.75	23.5	38.2	14.2	25.4	38	232	1,590

STAINLESS T-SLOT NUTS　No.E-9402S

ネジ穴貫通タイプ　SUS製

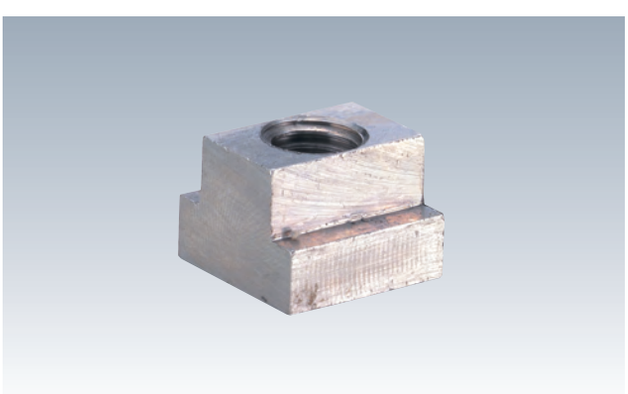

材　質 SUS316

●ネジ穴が貫通してます。

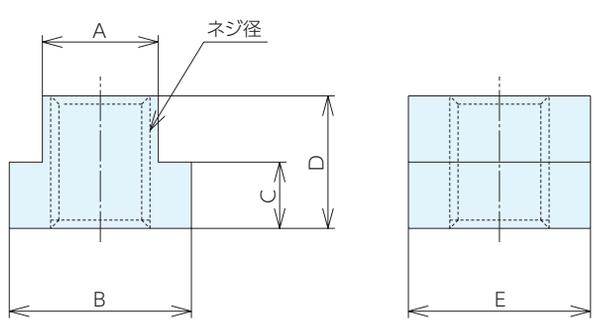

■仕様・価格表

＊ 標準在庫品

オーダーNo.	No.	適合T溝巾	ネジ径(並目)	$A^{-0.13}_{-0.38}$	B	C	D	E	質量g	価格
＊938891	TNM0806S	8	M 6×1	8	13	6	10	13	10	7,300
＊938892	TNM1008S	10	M 8×1.25	10	15	6.5	12	15	15	9,200
＊938893	TNM1210S	12	M10×1.5	11.5	17.5	6.4	12.7	22	25	10,500
＊938894	TNM1412S	14	M12×1.75	13.5	22.2	8.5	15.8	29	40	12,900

Tスロットナット RoHS対応

STAINLESS T-SLOT NUTS No.E-9402S

ネジ穴貫通タイプ SUS304製

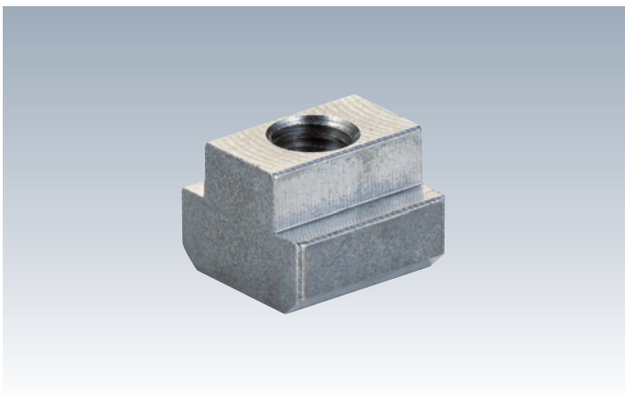

材 質 SUS304

●ネジ穴が貫通してます。

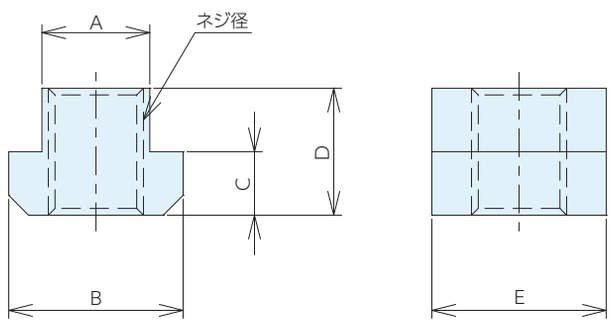

■仕様・価格表

＊ 標準在庫品

オーダーNo.	No.	適合T溝巾	ネジ径(並目)	A $^{-0.3}_{-0.5}$	B	C	D	E	質量g	単品価格 1～9個	単品価格 10個以上
＊115669	TNM0806SS	8	M 6×1	7.6	13	6	10	13	8	1,960	1,760
＊115670	TNM1008SS	10	M 8×1.25	9.6	15	6	12	15	13	2,130	1,930
＊115671	TNM1210SS	12	M10×1.5	11.6	18	7	14	18	20	2,350	2,100
＊115672	TNM1412SS	14	M12×1.75	13.6	22	8	16	22	34	2,630	2,360
＊115673	TNM1614SS	16	M14×2	15.6	25	9	18	25	49	3,080	2,770
＊115674	TNM1816SS	18	M16×2	17.6	28	10	20	28	68	3,650	3,280

T-SLOT LONG NUTS No.E-9402L

Tスロットロングナット

材 質 S45C 熱処理 焼入HRC30±5

表面処理 黒染め

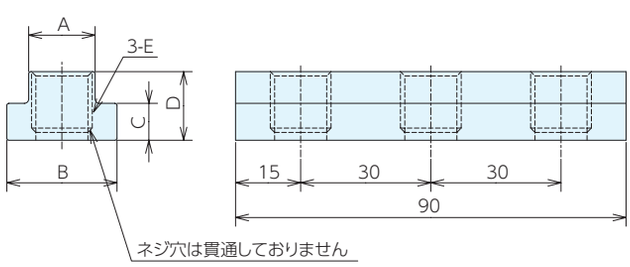

■仕様・価格表

＊ 標準在庫品 1個価格

オーダーNo.	No.	適合T溝巾	E(並目)	A±0.3	B	C	D	質量g	価格
＊905188	LTNM1614	16	M14×2	15.3	25.4	8.5	15.8	188	2,090
＊905189	LTNM1816	18	M16×2	17	28.6	11.1	19.1	249	2,390

SPRING T-SLOT NUTS No.E-9443

スプリング付Tナット RoHS対応

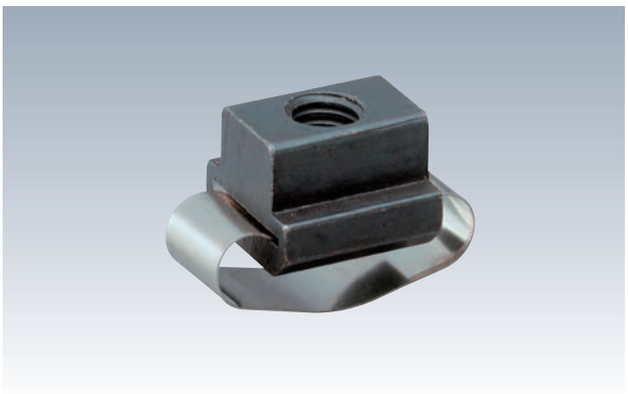

材 質 S45C 熱処理 焼入HRC30±5
表面処理 黒染め

- スプリング作用によりT溝内で、Tナットがしっかりと固定され、スタッド・ネジのはめ込みが容易になります。
- TナットのT溝内での落ち込みが防げます。
- T溝内での切り粉等の除去ができます。

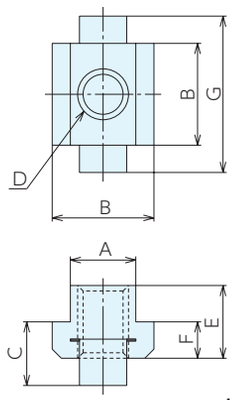

■仕様・価格表

＊ 標準在庫品 1個価格

オーダーNo.	No.	適合T溝巾	D(並目)	A	B	C	E	F	G	質量g	価格
＊915948	STNM1208	12	M 8×1.25	11.7	18	12.5	14	7	31	20	2,390
＊915949	STNM1210	12	M10×1.5	11.7	18	12.5	14	7	31	20	2,400
＊915950	STNM1412	14	M12×1.75	13.7	22	13.5	16	8	33	30	2,590
＊915951	STNM1816	18	M16×2	17.7	28	17.5	20	10	43	70	3,200
＊915952	STNM2220	22	M20×2.5	21.7	35	21.5	28	14	56	150	4,260

T-SLOT NUT MATERIALS No.E-9402Z

Tナット材料 RoHS対応

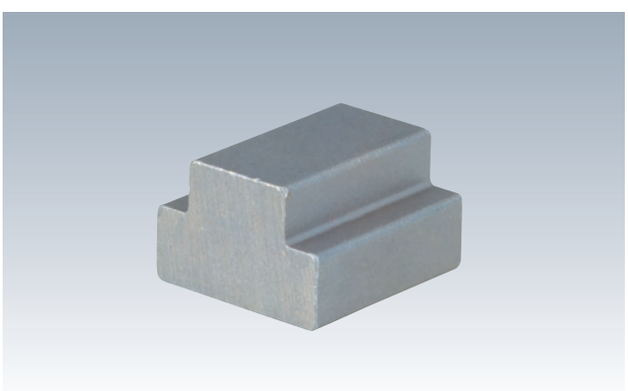

材 質 S45C

- 焼入が施してないため、用途に合ったタップ穴が容易にあけられます。

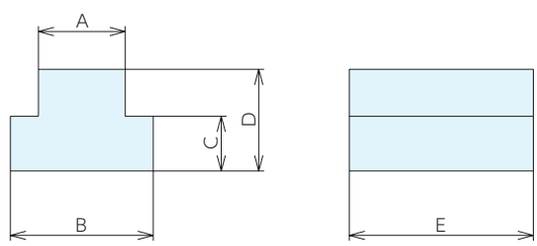

■仕様・価格表

＊ 標準在庫品

オーダーNo.	No.	適合T溝巾	A±0.3	B	C	D	E	質量g	単品価格	
									1～9個	10個以上
＊931299	TNZ10	10	9	14.3	6.4	12.7	22	26	270	240
＊931300	TNZ12	12	11.5	17.5	6.4	12.7	22	32	300	260
＊931301	TNZ14	14	13.5	22.2	8.5	15.8	29	64	330	280
＊931302	TNZ16	16	15.3	25.4	8.5	15.8	29	73	380	320
＊931303	TNZ18	18	17	28.6	11.1	19.1	32	112	480	390
＊931304	TNZ20	20	19.5	31.8	11.9	19.1	32	128	590	510
＊931305	TNZ22	22	21.5	36	14.2	25.4	38	223	900	740
＊931306	TNZ24	24	23.5	38.2	14.2	25.4	38	239	1,020	860
＊931307	TNZ26	26	24.9	41.3	15.8	25.4	45	309	1,230	1,020
＊931308	TNZ28	28	26.5	41.3	17.5	28.6	51	403	1,540	1,280

菱形Tナット RoHS対応

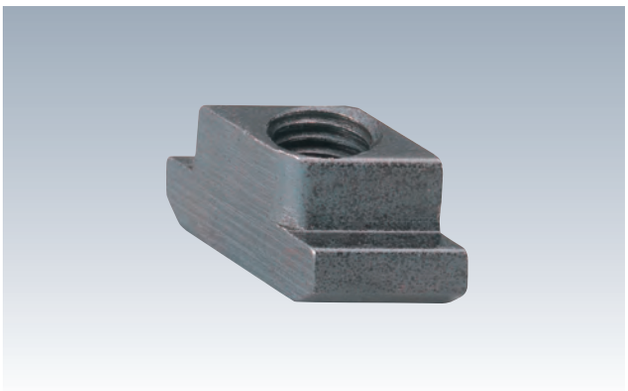

材 質 S45C　熱処理 焼入HRC30±5
表面処理 黒染め

- ●T溝上部からのインサートができるため、横長のテーブルでの使用に便利です。
- ●T溝内での接着面積が小さいため、締込みが容易です。
- ●ネジ穴が貫通してます。

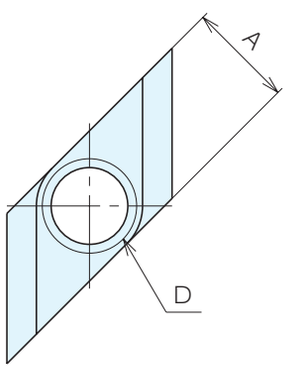

■使用例

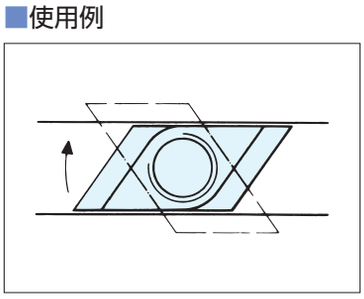

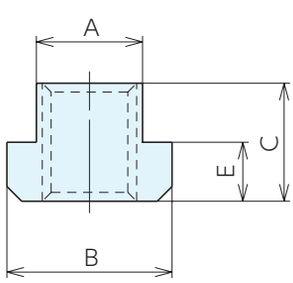

■仕様・価格表

＊ 標準在庫品　1個価格

オーダーNo.	No.	適合T溝巾	D(並目)	A	B	C	E	質量g	価格
＊124257	RTNM1008	10	M 8×1.25	9.7	15	12	6	11	1,170
＊915953	RTNM1210	12	M10×1.5	11.7	18	14	7	14	1,410
＊950583	RTNM1410	14	M10×1.5	13.7	22	16	8	27	1,700
＊915954	RTNM1412	14	M12×1.75	13.7	22	16	8	22	1,430
＊915955	RTNM1614	16	M14×2	15.7	25	18	9	33	1,740
＊950584	RTNM1810	18	M10×1.5	17.7	28	20	10	64	2,100
＊915956	RTNM1816	18	M16×2	17.7	28	20	10	46	1,880
＊915957	RTNM2016	20	M16×2	19.7	32	24	12	79	2,290
＊916151	RTNM2018	20	M18×2.5	19.7	32	24	12	70	2,590
＊915958	RTNM2216	22	M16×2	21.7	35	28	14	119	3,590
＊915959	RTNM2220	22	M20×2.5	21.7	35	28	14	98	3,010
＊950585	RTNM2420	24	M20×2.5	23.7	40	32	16	178	3,880
＊950586	RTNM2816	28	M16×2	27.7	44	36	18	278	5,100
＊950587	RTNM2820	28	M20×2.5	27.7	44	36	18	248	4,900
＊950588	RTNM2824	28	M24×3	27.7	44	36	18	215	4,880
＊950589	RTNM3630	36	M30×3.5	35.6	54	44	22	430	9,650
＊950590	RTNM4236	42	M36×4	41.6	65	52	26	690	18,900

平ワッシャー RoHS対応

材 質 SUM22　熱処理 焼入HRC30±5
表面処理 黒染め

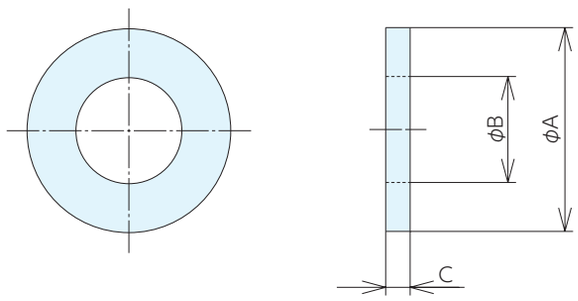

■仕様・価格表

＊ 標準在庫品

オーダーNo.	No.	適合ボルト	A	B	C	質量g	単品価格 1～9枚	単品価格 10枚以上
＊950581	WF 4	M 4	12	4.5	2	2	150	120
＊950582	WF 6	M 6	16	7	2.5	3	200	180
＊919567	WF 8	M 8	19	9	3	5	230	190
＊903288	WF10	M10	22	11	3	7	230	190
＊903289	WF12	M12	25	13	3	8	240	200
＊903290	WF14	M14	28	15	3	11	260	230
＊903291	WF16	M16	35	17	3	18	280	250
＊903292	WF18	M18	38	19	3.5	23	310	270
＊903293	WF20	M20	42	21	4	30	370	310
＊903294	WF22	M22	44	23	4	34	480	390
＊903295	WF24	M24	50	27	5	56	700	580

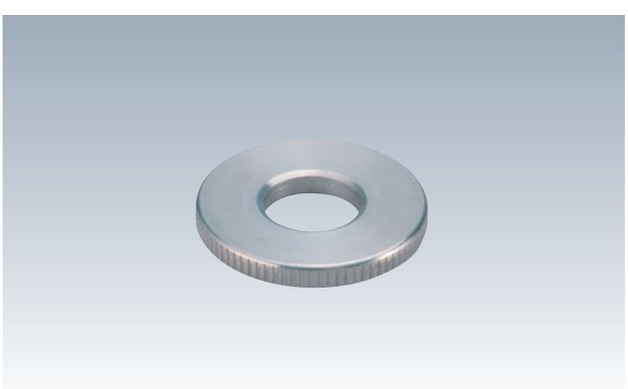

材 質 SUS316

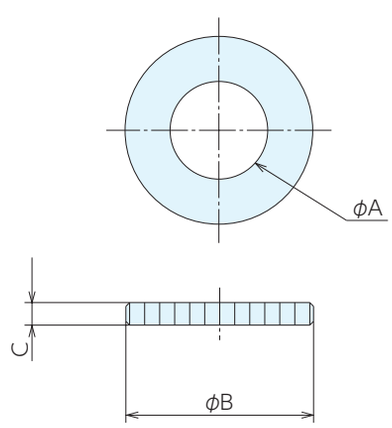

■仕様・価格表

＊ 標準在庫品　1個価格

オーダーNo.	No.	適合ボルト	A	B	C	質量g	価格
＊938860	WF06S	M 6	6.5	16	2.5	3	1,930
＊938861	WF08S	M 8	8.5	20	2.5	5	2,030
＊938862	WF10S	M10	10.5	25	3	7	2,230
＊938863	WF12S	M12	12.5	30	3.5	16	2,450

平ワッシャー(厚座金) RoHS対応

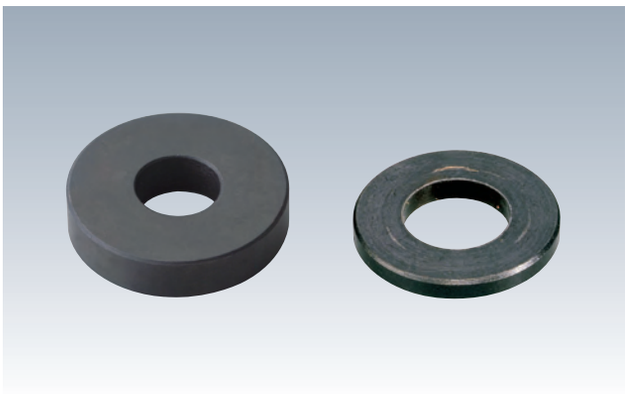

材 質 S45C　熱処理 焼入HRC30±5
表面処理 黒染め

■面取り

厚み	外径	内径
5、6、8	C1	C0.5
10、15、20	C2	C1

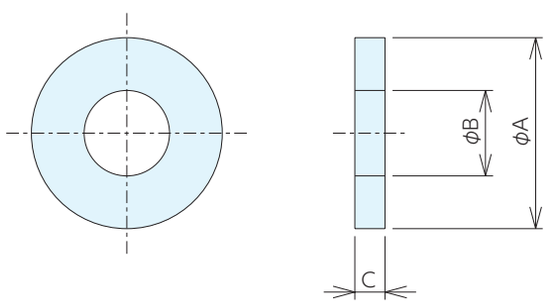

■仕様・価格表

＊ 標準在庫品

オーダーNo.	No.	適合ボルト	A	B	C	質量g	価格
＊125622	WFT1005	M10	28	11	5	20	970
＊125623	WFT1205	M12	35	13	5	31	1,020
＊125624	WFT1405	M14	38	15	5	36	1,070
＊951948	WFT1606	M16	38	17	6	51	1,070
＊951949	WFT1605	M16	45	17	5	60	1,130
＊951950	WFT1610	M16	45	17	10	100	1,230
＊951951	WFT2008	M20	45	22	8	82	1,470
＊951952	WFT2005	M20	50	22	5	70	1,550
＊951953	WFT2010	M20	50	22	10	140	1,700
＊951954	WFT2020	M20	50	22	20	280	1,840
＊951955	WFT2405	M24	60	25	5	92	2,120
＊951956	WFT2410	M24	60	25	10	185	2,240
＊951957	WFT2415	M24	60	25	15	277	2,520
＊951958	WFT2420	M24	60	25	20	370	2,960
＊995966	WFT3005	M30	70	32	5	119	2,450
＊995967	WFT3010	M30	70	32	10	237	2,660
＊995968	WFT3015	M30	70	32	15	356	2,800
＊995969	WFT3020	M30	70	32	20	475	3,130
＊995970	WFT3030	M30	70	32	30	712	3,530
＊995971	WFT3050	M30	70	32	50	1187	4,750
＊995972	WFT3060	M30	70	32	60	1424	5,100

球面座金 RoHS対応

材 質 SUM22　熱処理 焼入HRC30±5
表面処理 黒染め

- 座面の傾斜を吸収し、適切な締付ができます。
- 凹凸セットです。

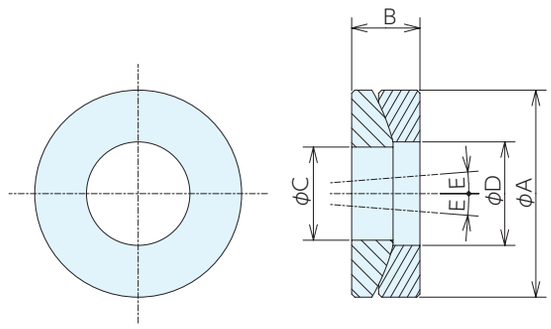

■仕様・価格表

＊ 標準在庫品

オーダーNo.	No.	適合ボルト	A	B	C	D	E	質量g	単品価格 1～9組	単品価格 10組以上
＊903431	SW 8M	M 8	19	6.2	9	10	3°	13	570	480
＊903432	SW10M	M10	22	8	11	12	3°	19	580	500
＊903433	SW12M	M12	25	8	13	14	2°	24	810	680
＊903434	SW14M	M14	28	9	15	16	2°	33	860	700
＊903435	SW16M	M16	35	10	17	18	2°	58	1,020	860
＊903436	SW18M	M18	35	10	19	20	2°	50	1,140	940
＊903437	SW20M	M20	42	12	21	22	1.5°	87	1,190	970
＊903438	SW22M	M22	45	11	24	25	2°	110	1,510	1,250
＊903439	SW24M	M24	50	12.7	27	28	3°	150	1,940	1,620

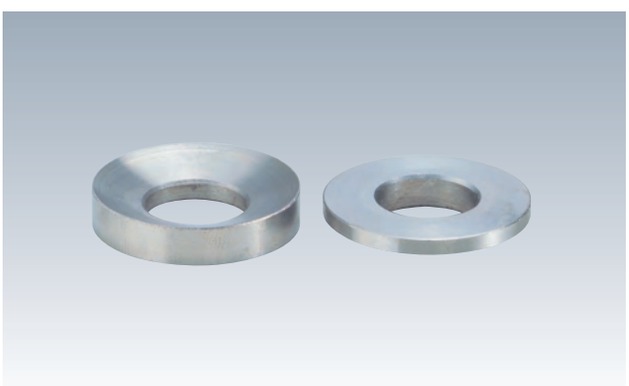

材 質 SW-SM・SF：SUS316　SW-SSM・SSF：SUS304

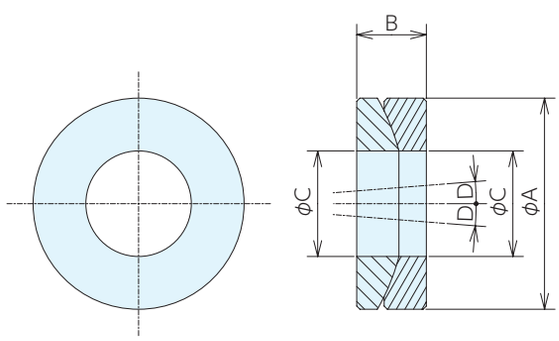

■共通サイズ

No.	適合ボルト	A	B	C	D
SW06(SM･SF･SSM･SSF)	M 6	16	5	8	3
SW08(SM･SF･SSM･SSF)	M 8	20	6.6	10	2
SW10(SM･SF･SSM･SSF)	M10	22	8.3	12	2
SW12(SM･SF･SSM･SSF)	M12	30	8	14.5	2

■仕様・価格表

＊ 標準在庫品　1個価格(凹凸別売)

凸(SUS316)				凹(SUS316)				凸(SUS304)				凹(SUS304)			
オーダーNo	No.	質量g	価格	オーダーNo	No.	質量g	価格	オーダーNo	No.	質量g	価格	オーダーNo	No.	質量g	価格
＊938864	SW06SM	3	2,040	＊938868	SW06SF	3	2,040	＊980878	SW06SSM	3	570	＊980877	SW06SSF	3	570
＊938865	SW08SM	6	2,340	＊938869	SW08SF	7	2,340	＊980879	SW08SSM	6	590	＊980880	SW08SSF	7	590
＊938866	SW10SM	8	2,770	＊938870	SW10SF	10	2,770	＊980882	SW10SSM	8	760	＊980881	SW10SSF	10	760
＊938867	SW12SM	15	3,050	＊938871	SW12SF	18	3,020	＊980884	SW12SSM	15	780	＊980883	SW12SSF	18	780

STAINLESS SELF-ALIGNING WASHERS　No.E-9426S

球面座金　連結タイプ

RoHS対応

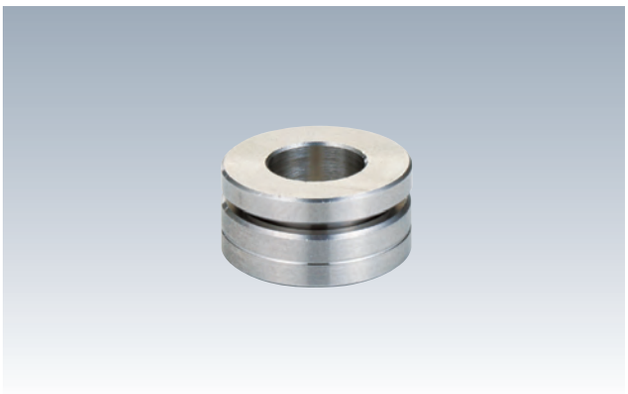

材　質　SUS303

●連結された構造のため、ボルトを垂直方向でその下面側での使用時に作業効率が向上します。

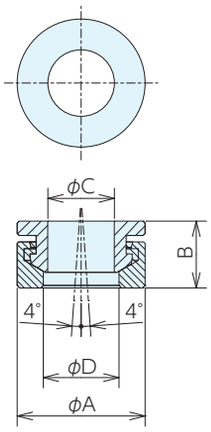

■使用例

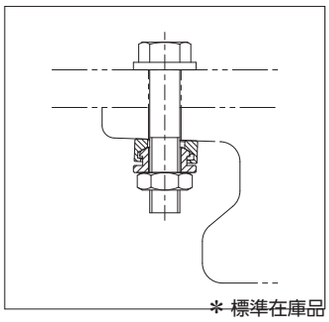

＊ 標準在庫品

■仕様・価格表

オーダーNo.	No.	適合ボルト	A	B	C	D	質量kg	単品価格	
								1～9個	10個以上
＊115960	SW06SSC	M 6	13	7	6.4	7.4	4	3,600	3,230
＊115961	SW08SSC	M 8	17	8.5	8.4	9.7	9	4,200	3,800
＊115962	SW10SSC	M10	21	10.4	10.5	12	17	4,240	3,840
＊115963	SW12SSC	M12	25	13.1	13	14.8	34	4,720	4,240
＊115964	SW16SSC	M16	32	17	17	19.7	61	5,700	5,150
＊115965	SW20SSC	M20	40	20.3	21	24.6	113	7,750	7,050

STAINLESS SELF-ALIGNING WASHERS　No.E-9426S

球面座金　異径タイプ

RoHS対応

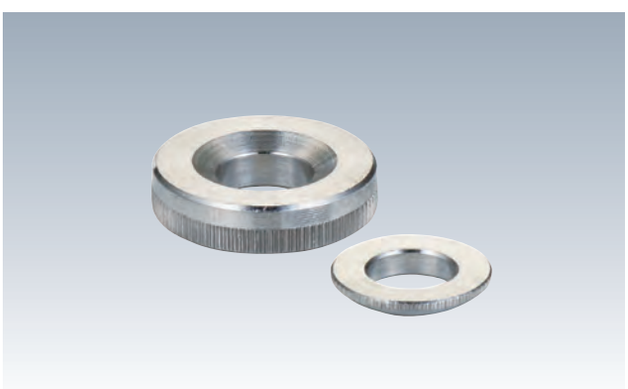

材　質　SW-SMFD：SUS316　　SW-SSMFD：SUS303

●座面の穴が長穴の場合にご使用ください。

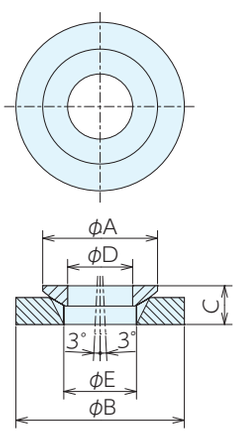

■使用例

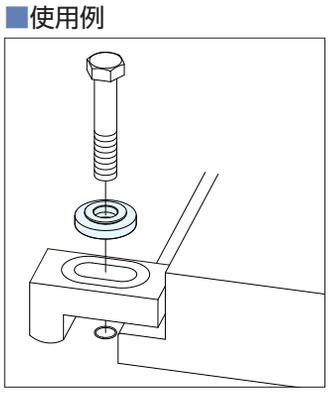

＊ 標準在庫品

■仕様・価格表

適合ボルト	A	B	C	D	E	質量g	SUS316				SUS303			
							オーダーNo.	No.	単品価格		オーダーNo.	No.	単品価格	
									1～9個	10個以上			1～9個	10個以上
M 6	12	17	5.2	6.4	7.1	7	＊115966	SW06SMFD	2,590	2,340	＊115973	SW06SSMFD	1,940	1,750
M 8	17	24	6.8	8.4	9.6	18	＊115967	SW08SMFD	3,270	2,930	＊115974	SW08SSMFD	2,500	2,250
M10	21	30	7.1	10.5	12	27	＊115968	SW10SMFD	3,800	3,410	＊115975	SW10SSMFD	2,730	2,450
M12	24	36	8.9	13	14.2	48	＊115969	SW12SMFD	4,580	4,110	＊115976	SW12SSMFD	3,510	3,170
M16	30	44	10.1	17	19	79	＊115970	SW16SMFD	6,600	5,950	＊115977	SW16SSMFD	5,250	4,680
M20	36	50	12.1	21	23.2	118	＊115971	SW20SMFD	10,700	9,600	＊115978	SW20SSMFD	7,900	7,150
M24	44	60	15.4	25	28	217	＊115972	SW24SMFD	14,700	13,400	＊115979	SW24SSMFD	11,200	10,100

ジグ用割り座金 RoHS対応

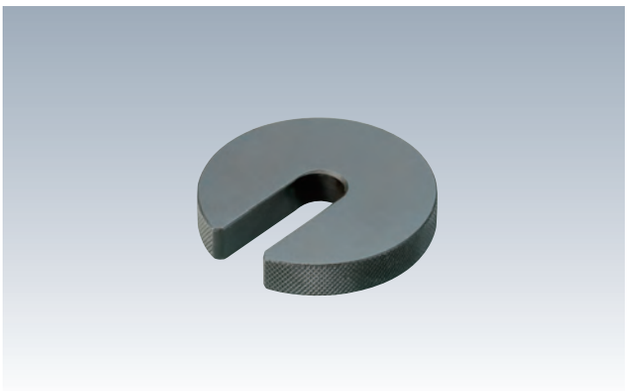

材 質 S45C　熱処理 焼入HRC30±5

表面処理 黒染め

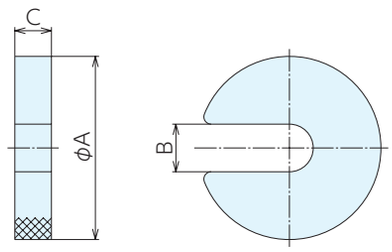

■仕様・価格表

＊ 標準在庫品　1個価格

オーダーNo.	No.	適合ボルト	A	B	C	質量g	価格
＊905114	JW0825	M 8	25	8.4	6	17	880
＊905115	JW0830	M 8	30	8.4	8	37	890
＊905116	JW0835	M 8	35	8.4	8	48	1,010
＊905117	JW0840	M 8	40	8.4	8	66	1,130
＊905118	JW0845	M 8	45	8.4	8	85	1,380
＊905119	JW1030	M10	30	10.5	8	32	890
＊905120	JW1035	M10	35	10.5	8	46	1,010
＊905121	JW1040	M10	40	10.5	8	63	1,130
＊905122	JW1045	M10	45	10.5	8	82	1,380
＊905123	JW1050	M10	50	10.5	10	130	1,650
＊905124	JW1060	M10	60	10.5	10	192	2,070
＊905125	JW1070	M10	70	10.5	10	269	2,490
＊905126	JW1235	M12	35	13	8	39	1,010
＊905127	JW1240	M12	40	13	8	58	1,130
＊905128	JW1245	M12	45	13	8	77	1,380
＊905129	JW1250	M12	50	13	10	123	1,650
＊905130	JW1260	M12	60	13	10	185	2,070
＊905131	JW1270	M12	70	13	10	260	2,490
＊905132	JW1280	M12	80	13	10	346	3,150
＊905133	JW1650	M16	50	17	10	112	1,650
＊905134	JW1660	M16	60	17	10	172	2,070
＊905135	JW1670	M16	70	17	10	245	2,150
＊905136	JW1680	M16	80	17	10	330	3,150
＊905137	JW1690	M16	90	17	12	512	3,970
＊905138	JW1610	M16	100	17	12	645	4,550
＊905139	JW2070	M20	70	21	10	230	2,490
＊905140	JW2080	M20	80	21	10	313	3,150
＊905141	JW2090	M20	90	21	12	491	3,970
＊905142	JW2010	M20	100	21	12	620	4,550
＊905143	JW2470	M24	70	25	10	213	2,490
＊905144	JW2480	M24	80	25	10	295	3,150
＊905145	JW2490	M24	90	25	12	468	3,970
＊905146	JW2410	M24	100	25	12	595	4,550

■使用例

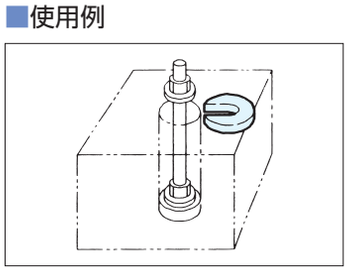

STAINLESS SLIT WASHERS No.E-9308S

ジグ用割り座金 RoHS対応

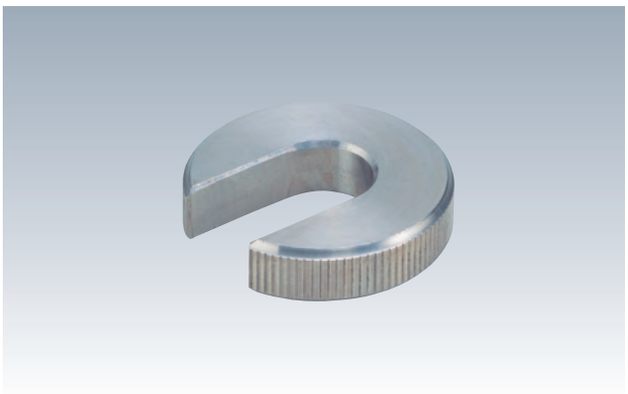

材 質 SUS316

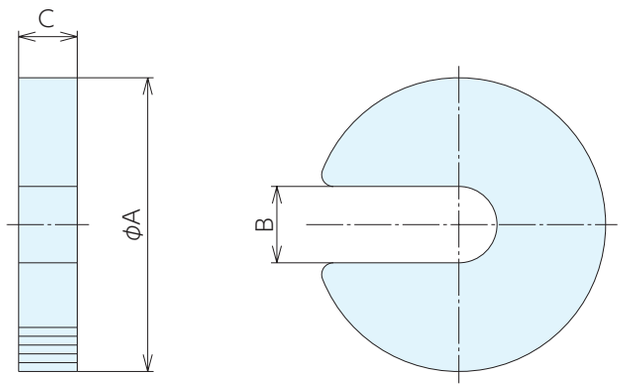

■仕様・価格表

＊ 標準在庫品 1 個価格

オーダーNo.	No.	適合ボルト	A	B	C	質量g	価格
＊938872	JW0625S	M 6	25	7	5	15	4,500
＊938873	JW0825S	M 8	25	9	6	18	4,640
＊938874	JW1030S	M10	30	11	7	25	4,990
＊938875	JW1235S	M12	35	13	8	45	6,750

HOOK WASHERS No.E-9309

ジグ用カギ形座金 RoHS対応

材 質 SS400　熱処理 焼入HRC30±5

表面処理 黒染め　付属品 ショルダーボルト1個

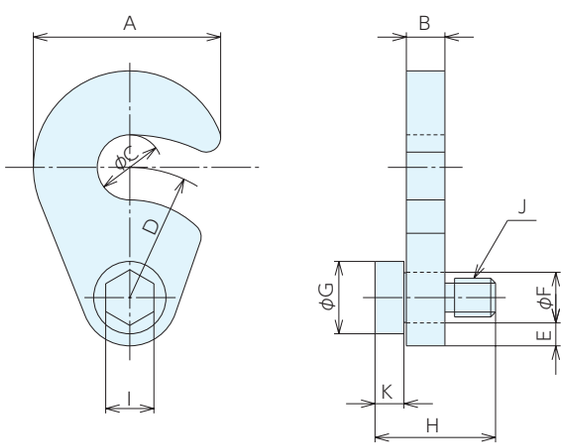

■使用例

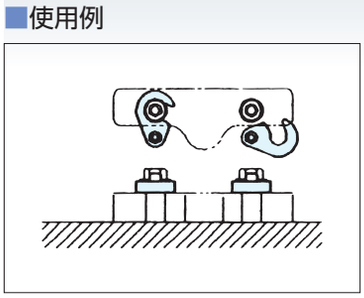

■仕様・価格表

＊ 標準在庫品 1個価格

オーダーNo.	No.	A	B	C	D	E	F	G	H	I	J(並目)	K	質量g	価格
＊905147	JWK 8	26	6	9	21	8	8.5	12	20	8	M 6×1	6	30	3,500
＊905148	JWK10	32	6	11	24	8	8.5	12	20	8	M 6×1	6	40	3,500
＊905149	JWK12	40	9	13.5	27	10	10.5	15	25	10	M 8×1.25	6	80	4,870
＊905150	JWK16	50	9	18	33	10	10.5	15	25	10	M 8×1.25	6	110	5,350
＊905151	JWK20	60	9	22	38	10	12.5	15	25	12	M10×1.5	6	150	7,600
＊905152	JWK24	65	9	26	42	12	12.5	18	35	12	M10×1.5	7	220	8,100

ステップブロック RoHS対応

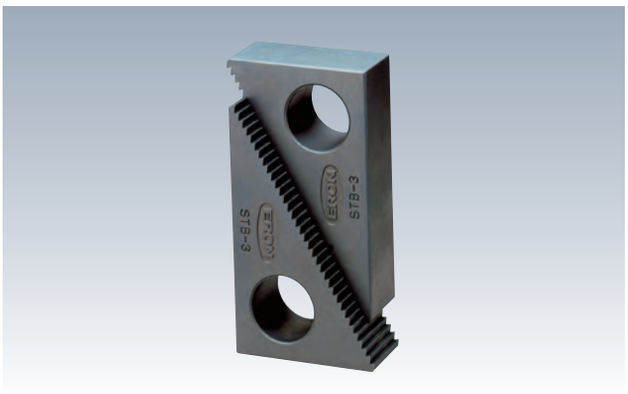

材 質 S45C焼結合金　熱処理 焼入HRB92$^{+3}_{0}$
表面処理 黒染め

- STB1～9迄のステップ角度は全てが同じであり、組合せができます。
- どの組合せでも平行度が維持できます。

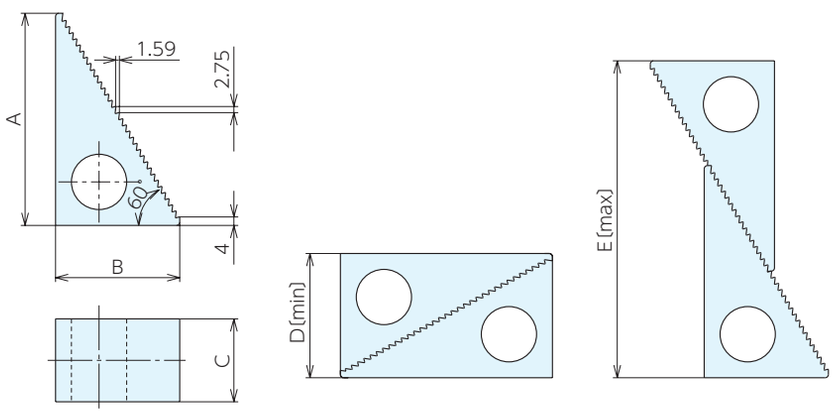

■仕様・価格表

＊ 標準在庫品　2個価格

オーダーNo.	No.	A	B	C	D	E	質量kg	価格
＊914929	STB1	28.8	17.4	25.3	19	46	0.1	1,570
＊914930	STB2	45.3	26.9	25.3	28	68	0.24	2,180
＊914931	STB3	97.5	57.1	25.3	58	150	0.84	4,780
＊914932	STB4	59	34.9	38.1	36	90	0.52	3,560
＊914933	STB5	97.5	57.1	38.1	58	150	1.25	7,150
＊914934	STB6	138.8	80.9	38.1	82	210	2.54	10,500
＊914935	STB7	59	34.9	50.8	36	90	0.7	5,100
＊914936	STB8	97.5	57.1	50.8	58	150	1.66	9,300
＊914937	STB9	138.8	80.9	50.8	82	210	3.43	15,000

■使用例

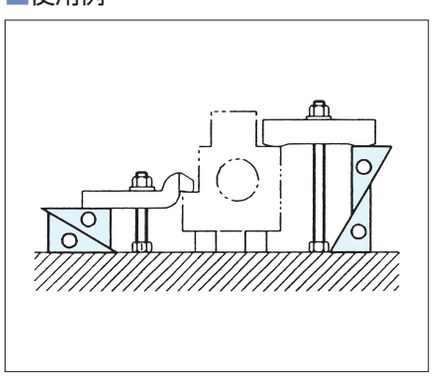

クランプサポートスクリュージャッキ

RoHS対応

材 質 S45C　熱処理 スクリュー：焼入 HRC35±5
表面処理 黒染め

- クランプサポートスクリュージャッキは各種クランプをサポートするのに便利です。
- 1個でネジの働きに不足がある、高さがたりないとき、2個・3個の積み重ね使用が出来ます。(同一サイズのみ)
- アタッチメントを使えば異形物のささえにも便利です。

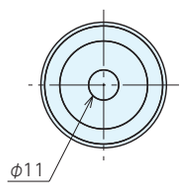

■使用例

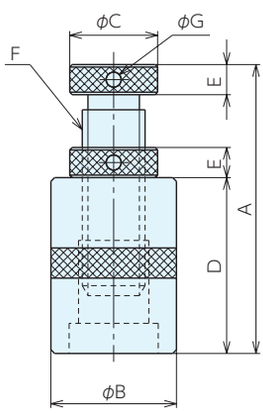

■仕様・価格表

＊ 標準在庫品

オーダーNo.	No.	A	B	C	D	E	F	G	耐荷重kN	質量kg	価格
＊903462	CS50	40～ 50	40	30	24	8	M20×2.5	4	12	0.27	3,780
＊900333	CS70	50～ 73	40	30	32	9	TM20P3	4	14	0.35	3,980
＊903463	CS100	70～100	45	35	46	12	TM25P4	5	20	0.63	5,000
＊900334	CS150	94～150	50	35	70	12	TM25P4	5	20	1.1	5,750
＊900718	CS250	150～250	60	45	120	15	TM32P4	5	35	2.45	8,450

■使用方法

クランプサポートスクリュージャッキの天面部側面、ロックナットの穴に引っ掛けスパナ(別売)を差込み、回転させることで昇降操作や調整後の高さを固定することができです。
引っ掛けスパナは以下の適合スパナ一覧表で確認してください。

■適合スパナ一覧

クランプサポートスクリュージャッキ		適合引っ掛けスパナ	
オーダーNo.	No.	オーダーNo.	No.
903462	CS50	955020	AHS2035-4K
900333	CS70	955020	AHS2035-4K
903463	CS100	955021	AHS3560-4K
900334	CS150	955021	AHS3560-4K
900718	CS250	955021	AHS3560-4K

■参照ページ

アジャスタブル引掛スパナ

P.352 ▸

■適合アタッチメント

クランプサポートジャッキ用アタッチメント

P.344 ▸

スクリュージャッキ

RoHS対応

材 質 S45C 表面処理 黒染め

熱処理 本体：焼入 HRC30 ± 4
スクリュー：焼入 HRC35 ± 4

- SJKタイプは、No.E-9175Aのアタッチメントが使用できます。
- SJK-Kタイプは、ジャッキ中央に貫通穴が設けてあり、ボルトとナットで固定ができます。

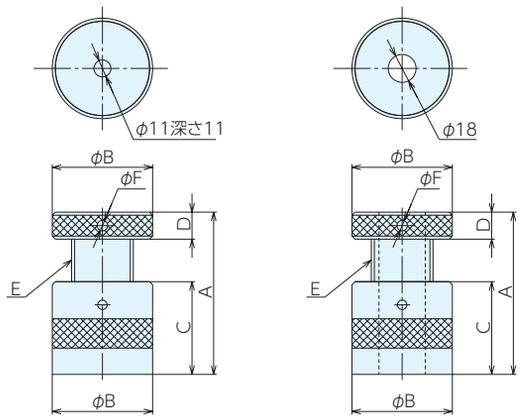

SJK　　SJK-K

■使用例

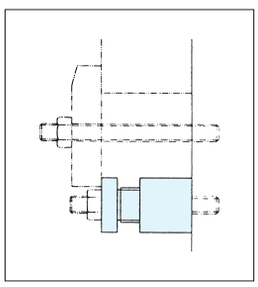

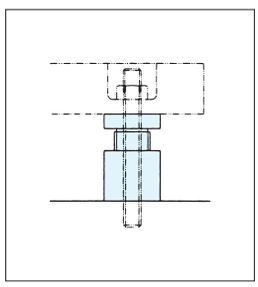

■仕様・価格表

＊ 標準在庫品

オーダーNo.	No.	A	B	C	D	E	F	耐荷重kN	質量kg	価格
＊930261	SJK40	30～ 40	40	20	9.5	Tr25P4	4.1	20	0.28	2,900
＊930262	SJK50	40～ 50	50	26	13.5	Tr32P4	5.1	35	0.58	2,900
＊156490	SJK60	50～ 60	50	36	13.5	Tr32P4	5.1	35	0.67	3,130
＊930263	SJK80	60～ 80	50	46	13.5	Tr32P4	5.1	35	0.88	3,360
＊930264	SJK105	80～105	65	60	17.5	Tr40P4	6.1	58	2	4,800
＊930265	SJK150	100～150	65	81	17.5	Tr40P4	6.1	58	2.54	6,250
＊930266	SJK250	150～250	65	132	17.5	Tr40P4	6.1	58	3.82	8,900
＊940491	SJK105K	80～105	65	60	17.5	Tr40P4	6.1	58	1.88	4,800
＊940492	SJK150K	100～150	65	81	17.5	Tr40P4	6.1	58	2.38	7,500
＊940493	SJK250K	150～250	65	132	17.5	Tr40P4	6.1	58	3.56	10,700

■使用方法

スクリュージャッキの胴体及び天面部側面の穴に引っ掛けスパナ（別売）を差込み、回転させることで昇降操作ができます。
引っ掛けスパナは以下の適合スパナ一覧表で確認してください。

■適合スパナ一覧

スクリュージャッキ		適合引っ掛けスパナ	
オーダーNo.	No.	オーダーNo.	No.
930261	SJK40	955021	AHS3560-4K
930262	SJK50	955021	AHS3560-4K
156490	SJK60	955021	AHS3560-4K
930263	SJK80	955021	AHS3560-4K
930264	SJK105	955023	AHS6090-5K
930265	SJK150	955023	AHS6090-5K
930266	SJK250	955023	AHS6090-5K
940491	SJK105K	955023	AHS6090-5K
940492	SJK150K	955023	AHS6090-5K
940493	SJK250K	955023	AHS6090-5K

ロックナット

材 質 S45C 熱処理 焼入HRC35±4

表面処理 黒染め

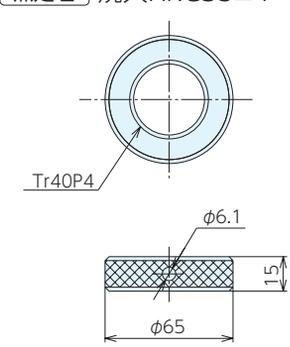

■仕様・価格表

＊ 標準在庫品

オーダーNo.	No.	適合機種	質量kg	価格
＊940494	SJK65LN	SJK105・150・250(K)	0.23	2,520

■参照ページ

■適合アタッチメント

ジグサポートジャッキ RoHS対応

材 質 S45C　熱処理 焼入HRC30±5
表面処理 黒染め

- ●ネジによりベースに固定して使用できます。垂直面(アングルプレートなど)に固定して使用できます。
- ●ネジ部の緩みを抑制するロックナット付きです。

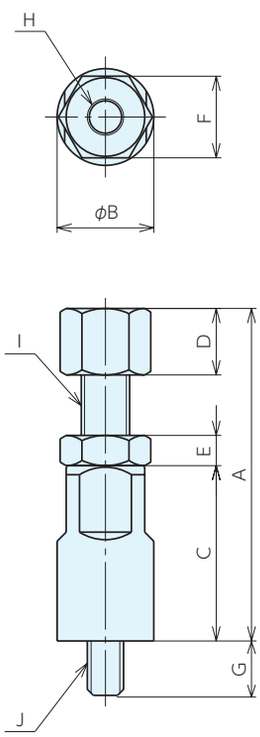

■仕様・価格表

＊ 標準在庫品

オーダーNo.	No.	A	B	C	D	E	F	G	H(並目)	I(並目)	J(並目)	耐荷重kN	質量kg	価格
＊926812	JSJ110-12	90～110	32	58	22	10	27	18	M12x1.75	M16x2	M12x1.75	11	0.47	8,200
＊926813	JSJ150-12	130～150	32	78	22	10	27	18	M12x1.75	M16x2	M12x1.75	11	0.6	8,850
＊926814	JSJ110-16	90～110	32	58	22	10	27	26	M12x1.75	M16x2	M16x2	11	0.47	7,050
＊926815	JSJ150-16	130～150	32	78	22	10	27	26	M12x1.75	M16x2	M16x2	11	0.6	7,700

■使用例

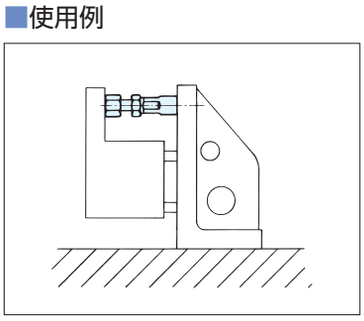

ポイントジャッキ RoHS対応

材 質 S45C　熱処理 先端部焼入HRC35±5
表面処理 黒染め　付属品 六角ナット

●ワークの狭い部分の位置決め、ストッパーなどに便利です。

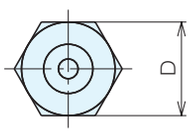

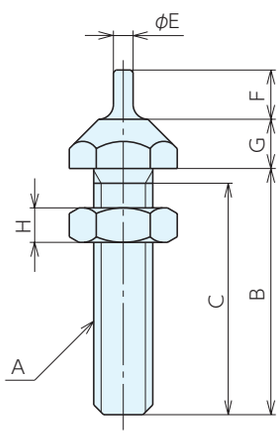

■仕様・価格表

＊ 標準在庫品

オーダーNo.	No.	A(並目)	B	C	D	E	F	G	H	質量g	価格
＊938813	PJK0830	M 8×1.25	30	28	13	4	7	8	5	22	1,080
＊938814	PJK0850	M 8×1.25	50	48	13	4	7	8	5	31	1,290
＊938815	PJK1230	M12×1.75	30	27	19	4	10	10	7	57	1,240
＊938816	PJK1250	M12×1.75	50	47	19	4	10	10	7	75	1,460
＊938817	PJK1640	M16×2	40	37	24	6	12	13	10	122	1,590
＊938818	PJK1670	M16×2	70	67	24	6	12	13	10	169	1,860

■使用例

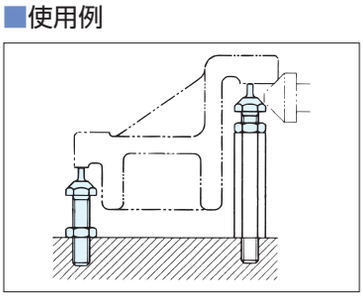

BALL POINT JACKS　No.E-9748

ボールポイントジャッキ RoHS対応

材　質 本体：S45C　ボール：SCM435
熱処理 本体：焼入 HRC35±5　ボール：焼入
表面処理 本体：黒染め

●点接触で、黒皮ワークの芯出し・サポートが素早くできます。

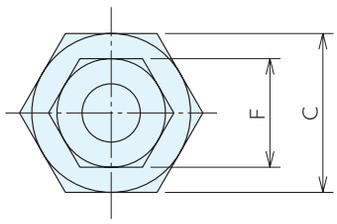

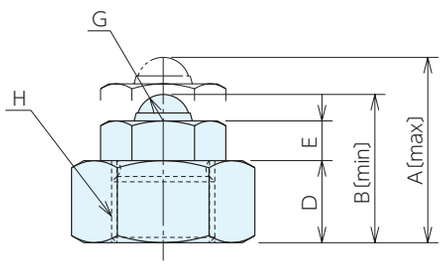

■使用例

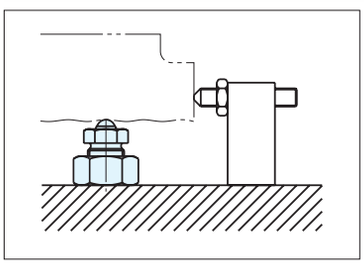

■仕様・価格表

＊ 標準在庫品

オーダーNo.	No.	A	B	C	D	E	F	G	H(細目)	耐荷重kN	質量kg	価格
＊958008	BPJ70	70	56	60	30.5	15	41	R10	M39×3	30	0.95	10,000

CENTER JACKS　No.E-9398

センタージャッキ RoHS対応

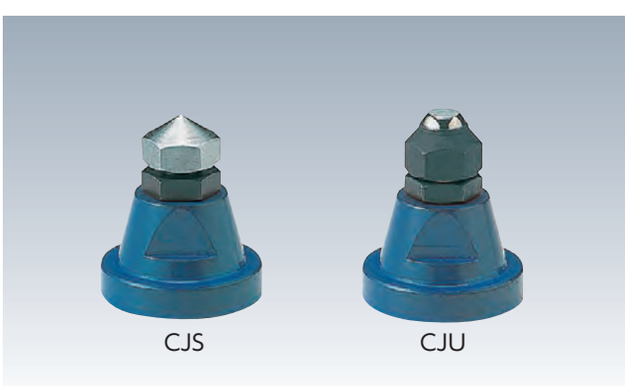

材　質 本体：FC250　ネジ(CJS)：S45C
ネジ(CJU)：SCM435　ロックナット：S45C
平面ボール(CJU)：SUJ
熱処理 ネジ(CJS)先端のみ：焼入 HRC40±4
ネジ(CJU)：HRC25±4
表面処理 本体：焼付塗装　ネジ(CJS)：電気メッキ
ナット：メッキ

●黒皮ワークの芯出、支えが素早くできます。
●CJU型は先端が平面ボールです。

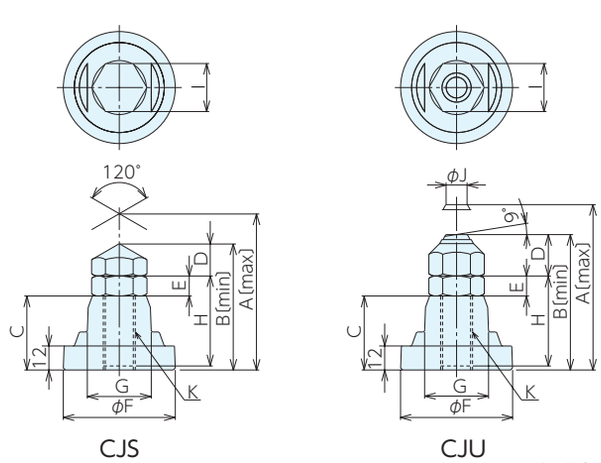

■使用例

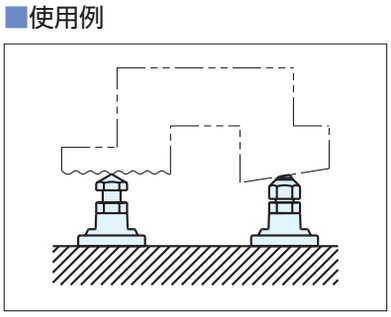

■仕様・価格表

＊ 標準在庫品

オーダーNo.	No.	A	B	C	D	E	F	G	H	I	J	K(並目)	耐荷重kN	質量kg	価格
＊947861	CJS16	78	63	37	16	10	56	32	40	24	-	M16×P2	17	0.55	8,050
＊947862	CJS20	82	67	37	18	12	75	36	45	30	-	M20×P2.5	27	0.85	9,350
＊947863	CJU16	82.7	67.7	37	20.7	10	56	32	40	24	10.5	M16×P2	17	0.57	18,700
＊947864	CJU20	90	75	37	26	12	75	36	45	30	10.5	M20×P2.5	27	0.88	20,800

WORK SUPPORTING JACKS　No.E-9938

ワークサポートジャッキ

RoHS対応

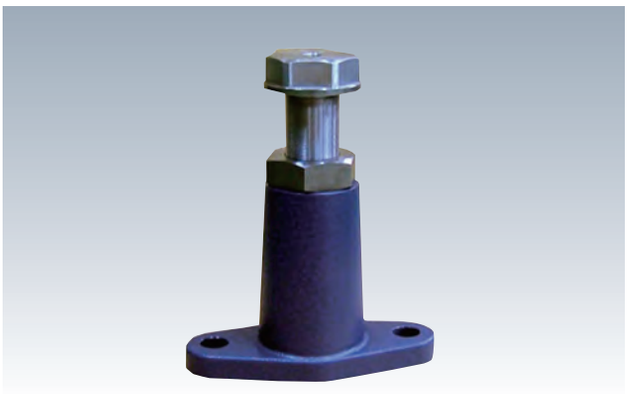

材　質 本体：FCD450 スクリュー：S45C
表面処理 塗装（黒皮部）

●先端のタップ穴を利用してアタッチメントの取付けができます。

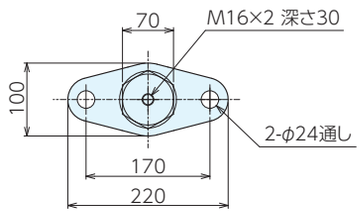

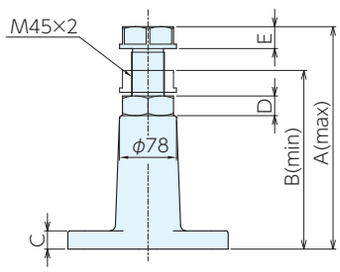

■使用例

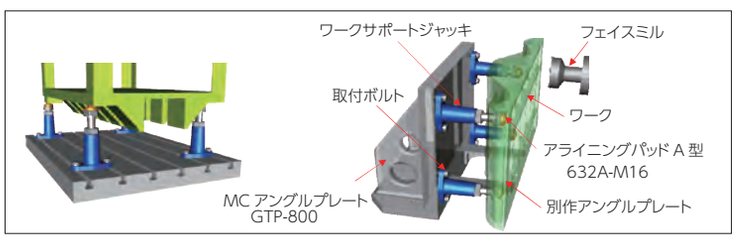

■仕様・価格表

＊ 標準在庫品

オーダーNo.	No.	A	B	C	D	E	耐荷重kN	質量kg	価格
＊995293	WSJ190	190	142	27	27	30	50	7.3	21,900
＊995294	WSJ300	300	245	25	27	30	50	9.6	28,000

HEIGHT SETTING SCREW JACKS　No.E-9436

ハイトセッティングジャッキ

RoHS対応

材　質 S45C　表面処理 焼付塗装
付属品 センターピン φ12×50　1個

HCSタイプ

●上部センターに穴付きです。(φ12)
●E-9756 ジャッキ用アタッチメントが併用できます。
●ネジ部ベアリング内蔵しています。

HCMタイプ

●マグネットベース付、その他の仕様はHCSタイプと同様です。

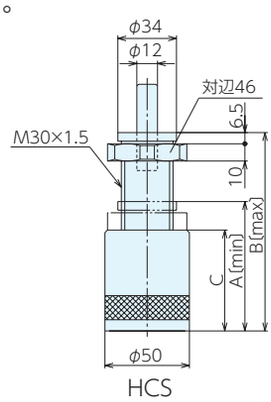

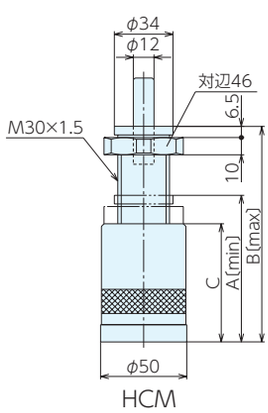

■使用例

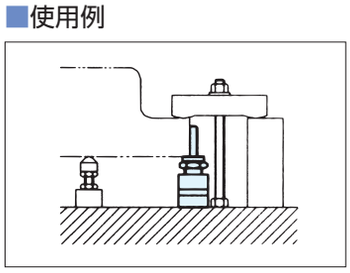

■適合アタッチメント

■仕様・価格表

＊ 標準在庫品

オーダーNo.	No.	A	B	C	耐荷重kN	質量kg	価格
＊915924	HCS75	55	75	38.5	30	0.7	28,000
＊915925	HCS115	75	115	58.5	30	0.9	30,700
＊915926	HCM85	65	85	48.5	30	0.8	46,100
＊915927	HCM125	85	125	68.5	30	1	48,800

ATLAS SCREW JACKS No.E-9439

アトラススクリュージャッキ RoHS対応

材 質 S45C及びFC250　表面処理 焼付塗装

●ベースを広くし、ネジ部が長いため、加工物の固定に便利です。

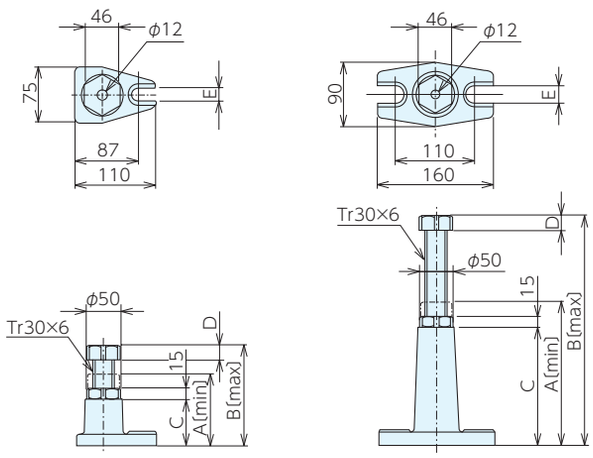

ACS140・200　ACS320・550

■使用例

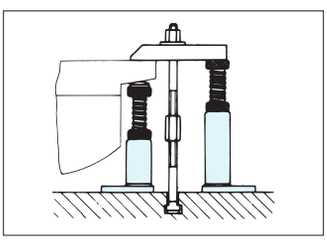

■適合アタッチメント

■仕様・価格表

＊ 標準在庫品

オーダーNo.	No.	A	B	C	D	E	耐荷重kN	質量kg	価格
＊915933	ACS140	100	140	67	17.5	18	60	1.8	18,500
＊915934	ACS200	140	200	105	17.5	18	60	2.2	23,100
＊915935	ACS320	200	320	165	22.5	22	40	3.8	33,500
＊915936	ACS550	320	550	285	24	22	25	4.9	38,200

HEAVY DUTY SCREW JACKS No.E-9440

ヘビータイプスクリュージャッキ RoHS対応

材 質 S45C　表面処理 焼付塗装

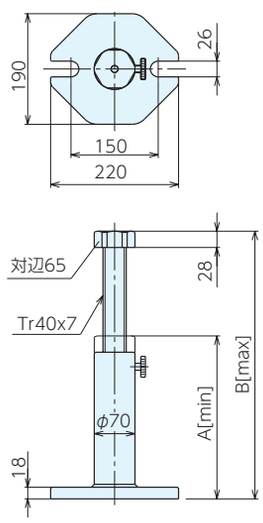

■使用例

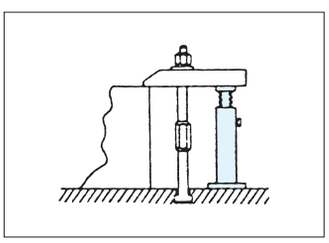

■適合アタッチメント

■仕様・価格表

＊ 標準在庫品

オーダーNo.	No.	A	B	耐荷重kN	質量kg	価格
＊915937	HCS300	200	300	80	8	65,000
＊915938	HCS460	280	470	60	10	79,500
＊915939	HCS750	430	750	50	13.2	102,000
＊915940	HCS1250	710	1250	40	16.5	137,000

アルミスクリュージャッキ

RoHS対応

材 質 A5056

●アルミ製のため、ベース、クランプ等へ傷をつけません。
●プラクランプセットのサポートジャッキとして便利です。

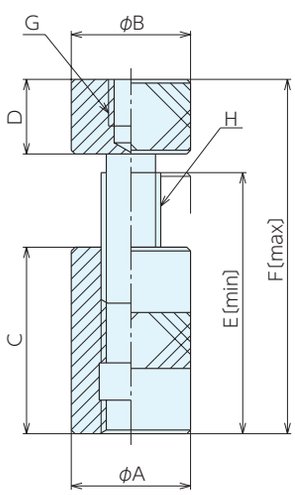

■共通サイズ

No.	A	B	C	D	E	F	G(並目)	H(並目)	耐荷重kN	質量g
ASJ 70(H•B•R)	32	32	35	20	55	70	M12×1.75	M16×2	7.3	100
ASJ 95(H•B•R)	32	32	50	20	70	95	M12×1.75	M16×2	7.3	140
ASJ140(H•B•R)	32	32	75	20	95	140	M12×1.75	M16×2	7.3	190

■仕様・価格表

＊ 標準在庫品

ASJ-H(無着色)			ASJ-B(青アルマイト処理)			ASJ-R(赤アルマイト処理)		
オーダーNo.	No.	価格	オーダーNo.	No.	価格	オーダーNo.	No.	価格
＊113956	ASJ070H	3,860	＊113878	ASJ070B	3,860	＊113875	ASJ070R	3,860
＊113957	ASJ095H	4,770	＊113879	ASJ095B	4,770	＊113876	ASJ095R	4,770
＊113958	ASJ140H	6,600	＊113880	ASJ140B	6,600	＊113877	ASJ140R	6,600

アルミベースジャッキ RoHS対応

材 質 本体：アルミニウム　スクリュー：S45C
表面処理 スクリュー：黒染め

- アルミのベース部に切粉がくい込み、機械テーブルにはキズが付きません。
- アルミ製のため軽量です。

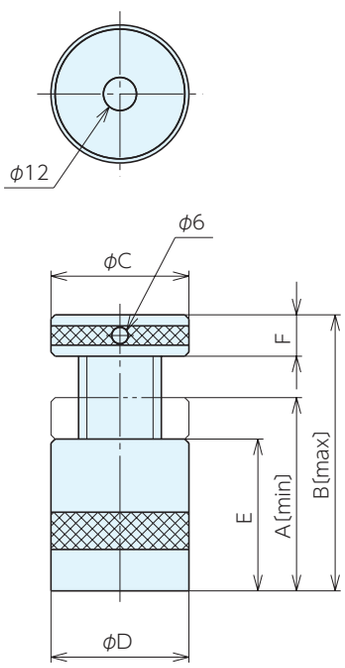

■仕様・価格表

＊標準在庫品

オーダーNo.	No.	A	B	C	D	E	F	耐荷重kN	質量kg	価格
＊915918	ACS50	42	52	50	50	30	12	30	0.37	9,850
＊915919	ACS70	50	70	50	50	38	12	30	0.43	11,600
＊915920	ACS100	70	100	50	50	55	15	30	0.6	13,900

■使用方法

アルミベースジャッキの胴体、天面部側面の穴に引っ掛けスパナ(別売)を差込み、回転させることで昇降操作ができます。
引っ掛けスパナは以下の適合スパナ一覧表で確認してください。

■適合スパナ一覧

アルミベースジャッキ		適合引っ掛けスパナ	
オーダーNo.	No.	オーダーNo.	No.
915918	ACS50	955021	AHS3560-4K
915919	ACS70	955021	AHS3560-4K
915920	ACS100	955021	AHS3560-4K

■適合アタッチメント

ジャッキ用アタッチメント

P.345 ▶

■参照ページ

アジャスタブル引掛スパナ

P.352 ▶

マグネットジャッキ RoHS対応

材 質 本体：アルミニウム　スクリュー：S45C
表面処理 スクリュー：黒染め

- 本体にマグネットが組込まれた仕様です。
- 立形マシニングセンタ・横形マシニングセンタなどにご使用いただけます。
- アルミ製のため軽量です。

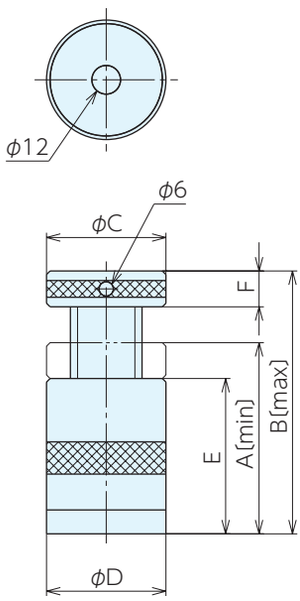

■仕様・価格表

＊ 標準在庫品

オーダーNo.	No.	A	B	C	D	E	F	耐荷重kN	質量kg	価格
＊915921	MCS50	52	62	50	50	40	12	30	0.38	27,700
＊915922	MCS70	60	80	50	50	48	12	30	0.55	30,700
＊915923	MCS100	80	110	50	50	65	15	30	0.71	31,100

■使用方法

マグネットジャッキの天面部側面の穴に引っ掛けスパナ（別売）を差込み、回転させることで昇降操作ができます。
引っ掛けスパナは以下の適合スパナ一覧表で確認してください。

■適合スパナ一覧

マグネットジャッキ		適合引っ掛けスパナ	
オーダーNo.	No.	オーダーNo.	No.
915921	MCS50	955021	AHS3560-4K
915922	MCS70	955021	AHS3560-4K
915923	MCS100	955021	AHS3560-4K

■使用例

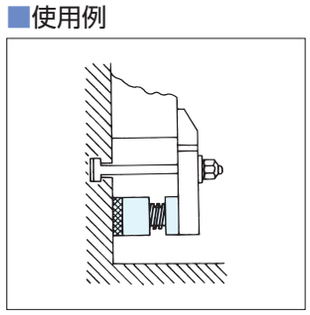

■適合アタッチメント

ジャッキ用アタッチメント

P.345 ▶

■参照ページ

アジャスタブル引掛スパナ

P.352 ▶

油圧ワークサポート RoHS対応

材　質 S45C　熱処理 焼入(HRC50～55)
表面処理 黒染め(四三酸化鉄被膜)

- ●ワーク加工時のビビリ止め、上からの負荷によるワークの変形を防止。
- ●コレット構造採用で上からの負荷に対する強力なサポート力とスムーズな動作を実現。
- ●確実なワークタッチ。
- ●優れたクーラント対策。
- ●プランジャバネ力が選べます。
  L:弱バネタイプ、H:強バネタイプ
- ●切粉等のダストが堆積しにくい形状です。
- ●長期間停止後の固着を解除する機構になっています。

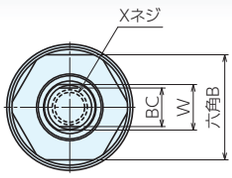

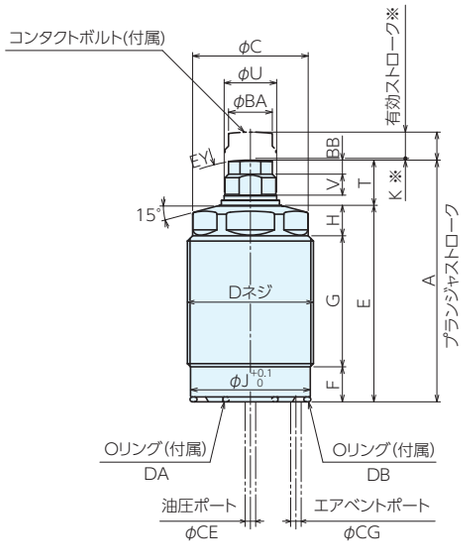

※プランジャ下降端からK(mm) までの短いストローク範囲でワークタッチした場合プランジャバネ以上の力がワークに作用します。有効ストローク範囲内でご使用ください。

■仕様・価格表

オーダーNo.	No.	プランジャストローク	有効ストローク	六角対辺	呼びXピッチ	質量kg	価格
160806	WSSA0263LS	5	4.7	24	M26X1.5	0.1	67,500
160807	WSSA0263HS	5	4.7	24	M26X1.5	0.1	67,500
160808	WSSA0263L	6.5	6	24	M26X1.5	0.2	67,500
160809	WSSA0263H	6.5	6	24	M26X1.5	0.2	67,500
160810	WSSA0303L	8	7.5	27	M30X1.5	0.25	69,000
160811	WSSA0303H	8	7.5	27	M30X1.5	0.25	69,000
160812	WSSA0363L	8	7.5	32	M36X1.5	0.35	76,500
160813	WSSA0363H	8	7.5	32	M36X1.5	0.35	76,500
160814	WSSA0453L	10	9.5	41	M45X1.5	0.75	85,500
160815	WSSA0453H	10	9.5	41	M45X1.5	0.75	85,500

■使用例

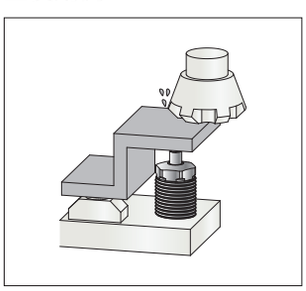

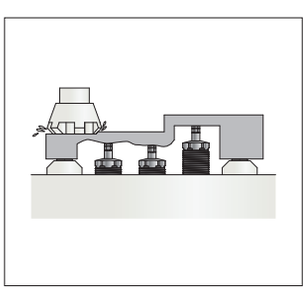

■サイズ表

No.	A	B	C	D (呼びXピッチ)	E	F	G	H	K	J	T	U	V	W	BA	BB
WSSA0263LS	48.5	22	24	M26X1.5	38.3	9	23.1	6.2	0.3	24.2	10.2	10	5	8	9	3
WSSA0263HS	48.5	22	24	M26X1.5	38.3	9	23.1	6.2	0.3	24.2	10.2	10	5	8	9	3
WSSA0263L	66	22	24	M26X1.5	55.8	9	39.6	7.2	0.5	24.2	10.2	10	5	8	9	3
WSSA0263H	66	22	24	M26X1.5	55.8	9	39.6	7.2	0.5	24.2	10.2	10	5	8	9	3
WSSA0303L	73	24	27	M30X1.5	60.1	10	41.4	8.7	0.5	28.2	12.9	12	6	10	11.5	4
WSSA0303H	73	24	27	M30X1.5	60.1	10	41.4	8.7	0.5	28.2	12.9	12	6	10	11.5	4
WSSA0363L	69	30	33	M36X1.5	56.1	10	37.4	8.7	0.5	34.2	12.9	15	6	13	12.5	4
WSSA0363H	69	30	33	M36X1.5	56.1	10	37.4	8.7	0.5	34.2	12.9	15	6	13	12.5	4
WSSA0453L	82	36	40	M45X1.5	69.1	10	47.4	11.7	0.5	43.2	12.9	16	6	13	12.5	4
WSSA0453H	82	36	40	M45X1.5	69.1	10	47.4	11.7	0.5	43.2	12.9	16	6	13	12.5	4

No.	X (呼びX深さ)	BC	CE	CG	DA	DB	EY	本体推奨取付トルク
WSSA0263LS	M 6X1.0 X 9	8	max. 8	max.2.5	AS568-013(90°)	AS568-020(90°)	SR30	31.5N-m
WSSA0263HS	M 6X1.0 X 9	8	max. 8	max.2.5	AS568-013(90°)	AS568-020(90°)	SR30	31.5N-m
WSSA0263L	M 6X1.0 X 9	8	max. 8	max.2.5	AS568-013(90°)	AS568-020(90°)	SR30	31.5N-m
WSSA0263H	M 6X1.0 X 9	8	max. 8	max.2.5	AS568-013(90°)	AS568-020(90°)	SR30	31.5N-m
WSSA0303L	M 8X1.25X12	10	max.10	max.3	AS568-014(90°)	AS568-022(90°)	SR30	50 N-m
WSSA0303H	M 8X1.25X12	10	max.10	max.3	AS568-014(90°)	AS568-022(90°)	SR30	50 N-m
WSSA0363L	M10X1.5 X11	11	max.10	max.5	AS568-015(90°)	AS568-026(90°)	SR50	63 N-m
WSSA0363H	M10X1.5 X11	11	max.10	max.5	AS568-015(90°)	AS568-026(90°)	SR50	63 N-m
WSSA0453L	M10X1.5 X11	11	max.12	max.6	AS568-016(90°)	AS568-030(90°)	SR50	80 N-m
WSSA0453H	M10X1.5 X11	11	max.12	max.6	AS568-016(90°)	AS568-030(90°)	SR50	80 N-m

■各部動作説明

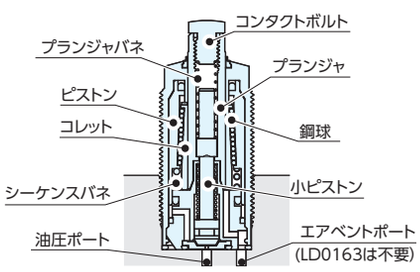

リリース時(断面構造)

プランジャは加工端

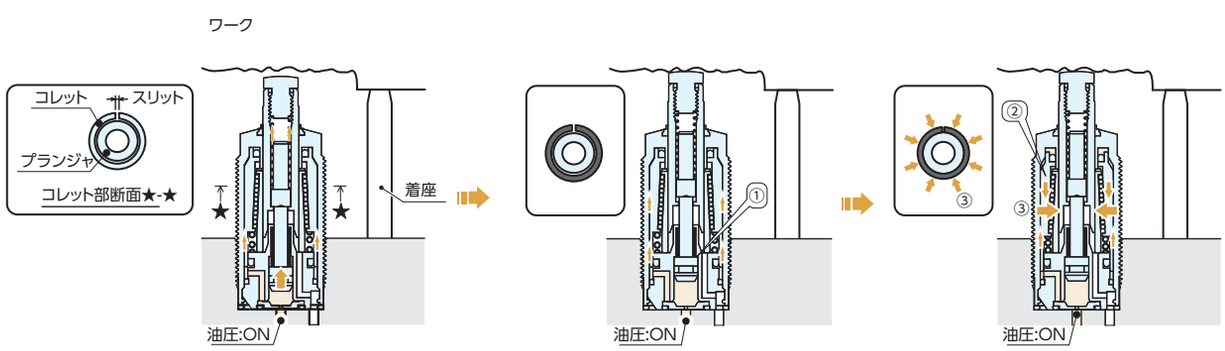

プランジャ上昇

油圧供給を開始すると、小ピストンが先行して上昇。この動きに合せてプランジャがプランジャバネを介して上昇。

プランジャがワークにソフトタッチ

ワークの鋳肌面等（任意位置）にプランジャがソフトタッチした後、小ピストンの油圧権力は①の動作端でストップ。

ロック状態

②シーケンスバネ力以上に昇圧するとコレット外周のピストンが押し上げ開始。
③ピストン内周テーパ面の鋼球を介してクサビ形状のコレットがプランジャを強固に把持しロック完了。

油圧ワークサポート RoHS対応

ERON

■取付加工寸法

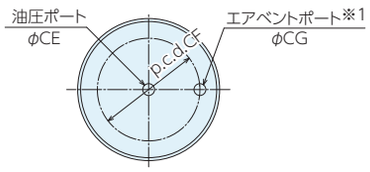

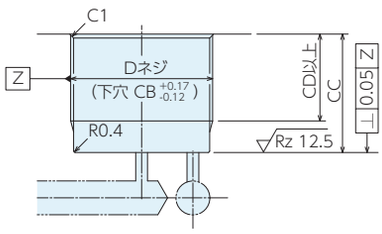

No.	D (呼びXピッチ)	CB	CC	CD	CE	CF	CG
WSSA0263(L,H)S	M26X1.5	24.5	16～32	CC-8	max. 8	p.c.d.19	max.2.5
WSSA0263(L,H)	M26X1.5	24.5	16～47	CC-8	max. 8	p.c.d.19	max.2.5
WSSA0303(L,H)	M30X1.5	28.5	17～50	CC-9	max.10	p.c.d.22	max.3
WSSA0363(L,H)	M36X1.5	34.5	18～48	CC-9	max.10	p.c.d.26	max.5
WSSA0453(L,H)	M45X1.5	43.5	21～58	CC-9	max.12	p.c.d.30	max.6

※ ベントポートは、クーラント等が侵入しない位置で大気開放となるように施工願います。

■コンタクトボルト設計寸法

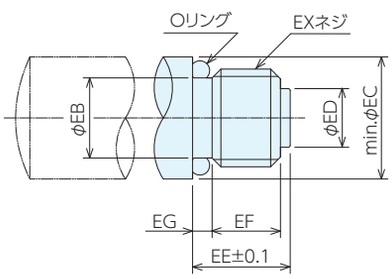

No.	EB	EC	ED	EE	EF	EG	EX (並目)	Oリング	コンタクトボルト推奨取付トルク*
WSSA0263(L,H)S	4.5	8.5	3.5	8	6	1.5	M 6X1	S5(NOK製)	5N-m
WSSA0263(L,H)	4.5	8.5	3.5	8	6	1.5	M 6X1	S5(NOK製)	5N-m
WSSA0303(L,H)	6	10	5	10	7	2	M 8X1.25	S6(NOK製)	10N-m
WSSA0363(L,H)	8.2	12.5	6	10	7	2	M10X1.5	S8(NOK製)	16N-m
WSSA0453(L,H)	8.2	12.5	6	10	7	2	M10X1.5	S8(NOK製)	16N-m

■能力線図(静荷重時)

●供給油圧／サポート力線図

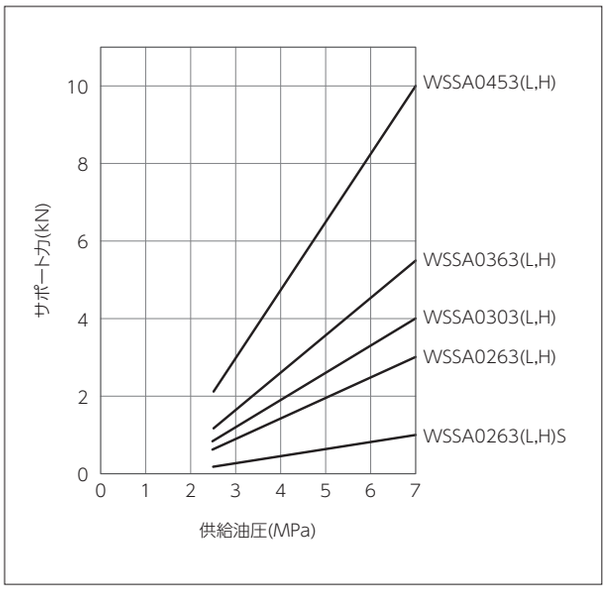

●供給油圧／サポート力線図

No.	計算式
WSSA0263(L,H)S	0.19×P-0.30
WSSA0263(L,H)	0.53×P-0.68
WSSA0303(L,H)	0.70×P-0.91
WSSA0363(L,H)	0.96×P-1.25
WSSA0453(L,H)	1.75×P-2.28

■荷重／変位線図(供給油圧:7MPa、ワークサポート単体の場合)

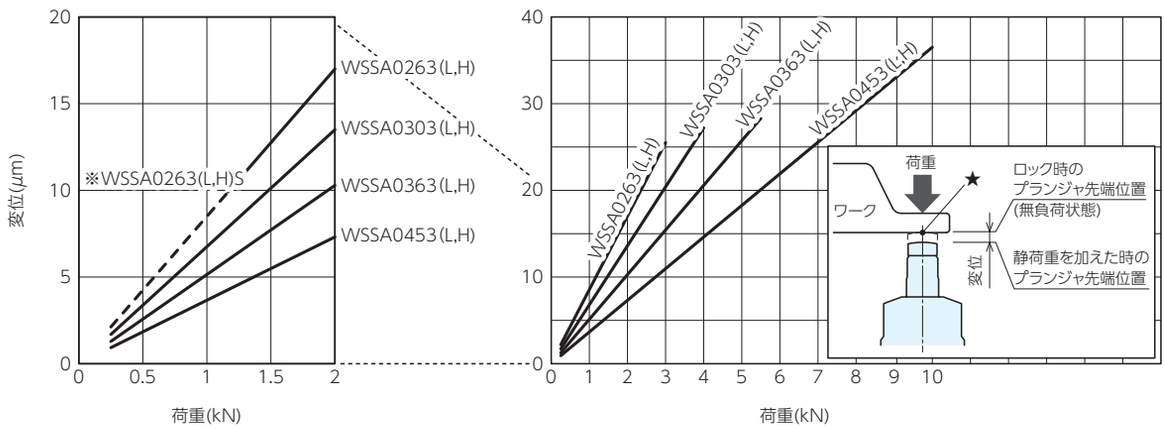

※WSSA0262-(L,H)-Sタイプは荷重1kNまでの線図(破線部)となります。
★印部の凹凸や周辺クランプによるワーク側の変位は含まれません。

⚠ 注意事項

1.仕様の確認

・各製品の仕様を確認の上、ご使用ください。
・ワークサーポートとクランプを対向で使用する場合、サポート力はクランプの1.5 倍以上でご使用ください。

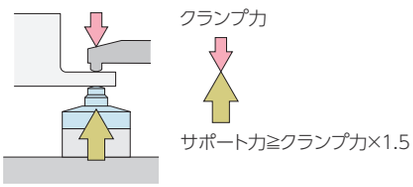

2.回路設計時の考慮

・油圧回路の設計に当たっては、油圧シリンダの速度制御回路と注意事項をよく読み、適切な回路を設計してください。回路設計を誤ると機器の誤動作、破損などが発生する場合があります。

3.必要に応じた、ワークの仮止め設置

・軽量ワークに、複数のサポート時は、プランジャバネ力がワーク重量を上回り、ワークを押上げる場合があります。

4.プランジャにはアタッチメントが必要

・必ず、アタッチメントを取付けた状態で使用してください。プランジャバネを固定するもがなくなり、プランジャが上昇しません。
・アタッチメントには必ず O リングをセットしてください。切削液等が侵入し、動作不良の原因となります。

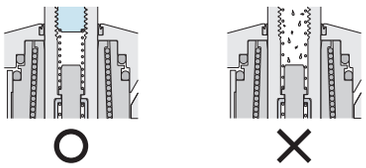

5.溶接ジグ等に使用時は、プランジャ表面を保護

・スパッタ等が摺動面に付着すると、摺動面不良が発生し、正常なサポート機能は得られません。

6.プランジャ動作時間を、供給油量で調整

・目安は、フルストロークで 0.5 ～ 1 秒程度です。
・単動シリンダと同様に、リリース時の速度低下を考慮して、チェック弁付流量調整弁 (メータイン) をご使用ください。
・動作速度が早い場合、ワークに衝突後の跳ね返りが大きく、ワークと隙間が生じた状態でロックする場合があります。

ピローブロック RoHS対応

材　質 S45C　表面処理 黒染め
熱処理 ボディ：焼入 HRC25 ± 3
シリンダ：焼入 HRC45 ± 4
付属品 低圧用バネ 1 個

- 加工用物のガタつき、ずれ防止用に最適です。
- 中心部を軽く押えることによってサポート部が下がります。ボルトを廻してサポート部を固定します。必要な所へセットしてボルト部をゆるめますと、サポート部がバネの力で上がります。
- サポート部先端に各種アタッチメント（ネジ・レストナット・レストプレート・アライニングパット）などの取付けができます。
- 押上力を下げたい場合は、付属の低圧用バネと交換してください。

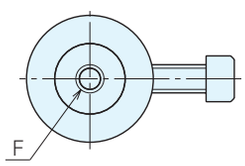

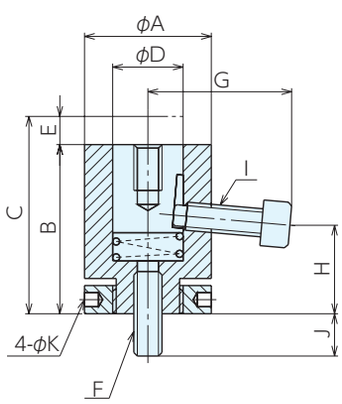

■仕様・価格表

＊ 標準在庫品

オーダーNo.	No.	A	B	C	D	E	F(並目)	G	H
＊114684	11333-10000EE	27	38	44	15	6	M 6x1	37	28
＊114685	11333-11000EE	36	48	56	20	8	M 8x1.25	42	33
＊114686	11333-21000EE	45	64	72	25	8	M12x1.75	53	41
＊114687	11333-31000EE	45	70	78	25	8	M16x2	53	42

No.	I(並目)	J	K	押上力N(低圧バネ使用時)	保持力N	質量kg	価格
11333-10000EE	M 6×1	9	4	9 ～18(1 ～4)	3000	0.16	5,550
11333-11000EE	M 8×1.25	14	4	3 ～11(0.6～3)	4500	0.35	7,050
11333-21000EE	M12×1.75	19	4	3.5～13(0.8～3)	5000	0.75	7,650
11333-31000EE	M12×1.75	24	4	3.5～13(0.8～3)	5000	0.82	10,100

■使用例

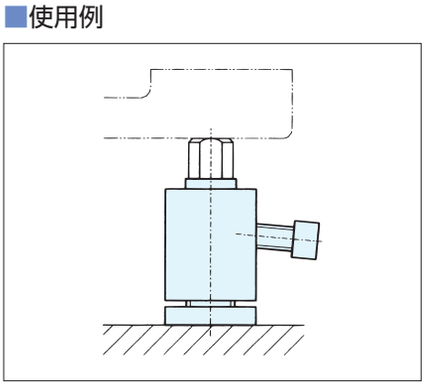

クランプサポートスプリング

RoHS対応

材　質 S45C及びSWP　熱処理 焼入
表面処理 黒染め

●クランプを緩めるとバネにより自動的にクランプを押し上げ加工物の交換が容易にできます。

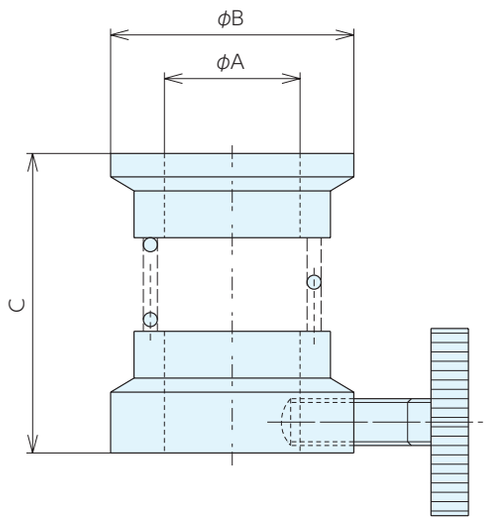

■仕様・価格表

＊ 標準在庫品　1個価格

オーダーNo.	No.	適合ボルト	A	B	C	質量g	価格
＊915960	SPCS10	M 8-M10	10.5	22	22～30	41	4,820
＊915961	SPCS14	M12-M14	14.5	26	22～32	55	5,150
＊915962	SPCS18	M16-M18	18.5	32	26～38	89	5,750
＊915963	SPCS22	M20-M22	22.5	38	28～40	105	6,300
＊915964	SPCS27	M24-M27	27.5	45	32～44	177	7,850

■使用例

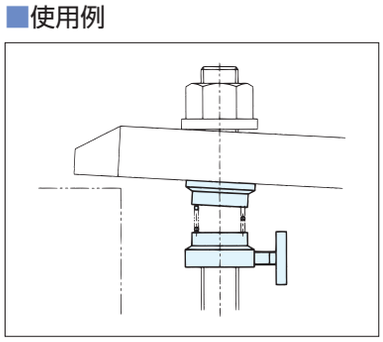

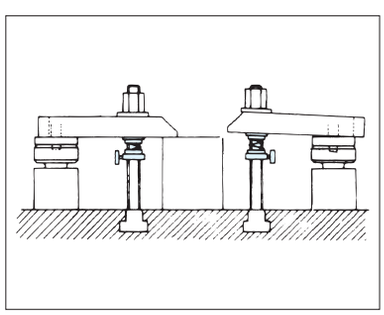

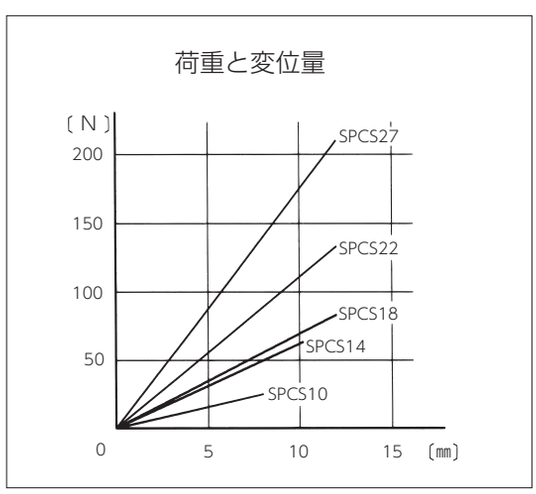

STAINLESS COMPRESSION SPRINGS No.E-9985

スプリング RoHS対応

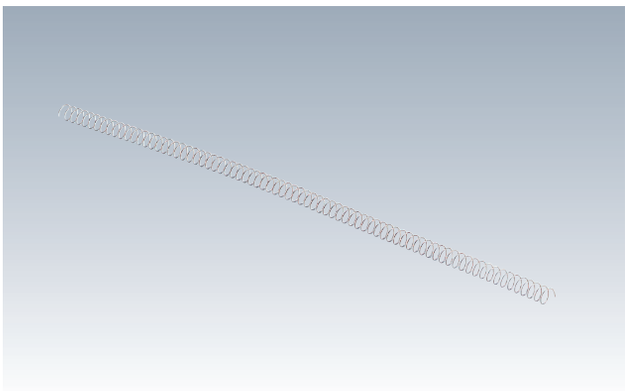

材 質 SUS316

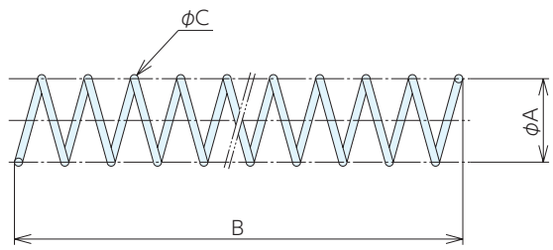

■仕様・価格表

＊ 標準在庫品 1個価格

オーダーNo.	No.	適合ボルト	A	B	C	バネ定数N/mm	質量g	価格
＊938887	SPG06S	M 6	7.2	300	0.7	0.27	6	1,430
＊938888	SPG08S	M 8	9.3	300	0.8	0.24	9	1,620
＊938889	SPG10S	M10	11.4	300	0.9	0.27	11	1,850
＊938890	SPG12S	M12	14.3	300	1.5	1.42	45	2,680

CLAMPING SCREWS 6880 No.E-9493

サイドクランプ用クランピングスクリュー6880 RoHS対応

●ラバーキャップ付
●スクリュー強度区分:8.8

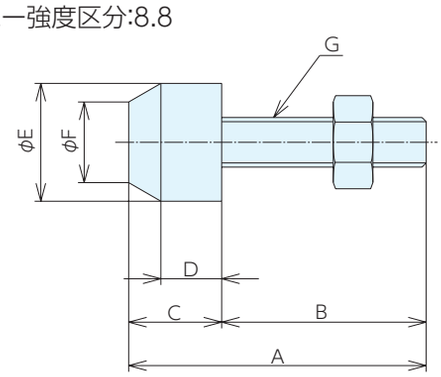

■サイズ表

No.	A	B	C	D	E	F	G
6880-01	28.5	20	8.5	5	11	6	M 4
6880-2	35	23	12	8	15	10	M 6
6880-3	50	35	15	9	19	13	M 8
6880-7	70	50	20	13	26	19	M12
6880NI-01	27	18.5	8.5	5	11	6	M 4
6880NI-2	35	23	12	8	15	10	M 6
6880NI-3	48	33	15	9	19	13	M 8
6880NI-7	68	48	20	13	26	19	M12

■仕様・価格表

＊ 標準在庫品

オーダーNo.	No.	ボルト径(並目)	適合機種	質量g	価格
＊916567	6880-01	M 4x0.7	6841-0･1	4	1,760
＊109497	6880-2	M 6x1	6844-2	15	1,830
＊916568	6880-3	M 8x1.25	6840S-3･6841-3･6842-3･6844-3･6850-3	26	1,930
＊916569	6880-7	M12x1.75	6841-5･6842-5･7･6844-5･6850-5･7	82	2,430
＊950568	6880NI-01	M 4x0.7	6841NI-0	4	5,200
＊950569	6880NI-2	M 6x1	6844NI-2	15	5,350
＊950570	6880NI-3	M 8x1.25	6841NI-3･6844NI-3	26	5,550
＊950571	6880NI-7	M12x1.75	6844NI-5	82	5,900

クランピングアームエクステンション6896

RoHS対応

●トグルダウンクランプ専用で、クランピングアームの延長ができます。

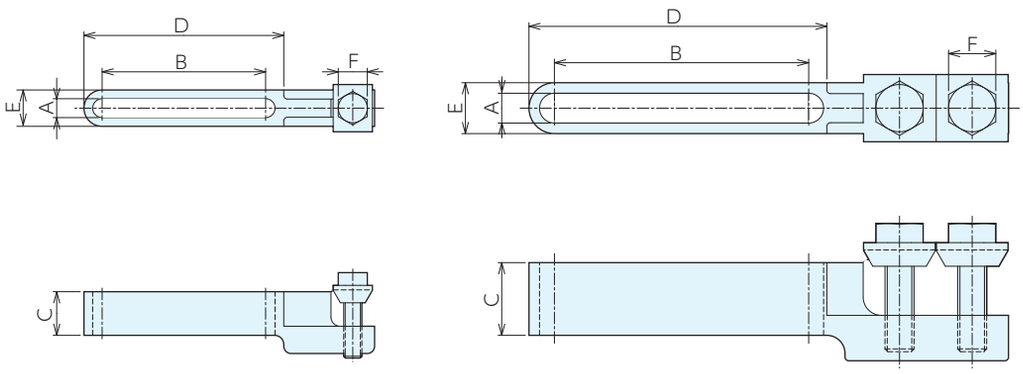

6896-0～2　　6896-3

■仕様・価格表

＊ 標準在庫品

オーダーNo.	No.	ボルト径(並目)	適合機種
＊109499	**6896-0**	M4×0.7	6800(NI)-0・6830(NI)-0・6832-0・6820K-0
＊109500	**6896-1**	M5×0.8	6800(NI)-1・6802-1・6803-1・6830(NI)-1・6832-1・6820F-1・6820K-1・6820M-1
＊109501	**6896-2**	M6×1	6800(NI)-2・6800S-2・6802-2・6802S-2・6803-2・6803S-2・6830(NI)-2・6832-2・6833-2・6820F-2・6820K-2・6820M-2・6821M-2
＊109502	**6896-3**	M8×1.25	6800(NI)-3・6800-4・6800S-3・4・6802-3・4・6802S-3・4・6803-3・6803S-3・4・6830(NI)-3・6830-4・6830-5・6830S-3・4・6832-3・4・6832-5・6832S-3・4・6833-3・6820F-3・4・6820K-3・6820M-3・4・6821M-3・4

No.	A	B	C	D	E	F	質量g	価格
6896-0	4.2	25	10	32.5	8	7	15	**5,750**
6896-1	5.2	45	12	55	10	8	25	**5,800**
6896-2	6.2	65	14	73.5	11	10	40	**5,850**
6896-3	8.2	70	20	82	14	13	80	**5,950**

クランピングスクリュー RoHS対応

CLAMPING SCREWS 6890　No.E-9489

クランピングスクリュー6890

●ラバーキャップ付
●スクリュー強度区分:8.8

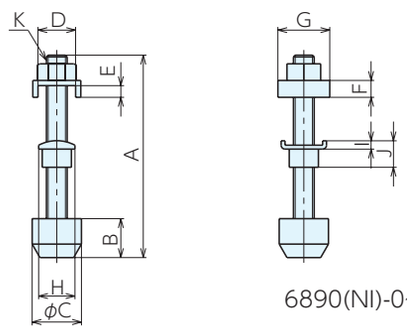

6890(NI)-0～3

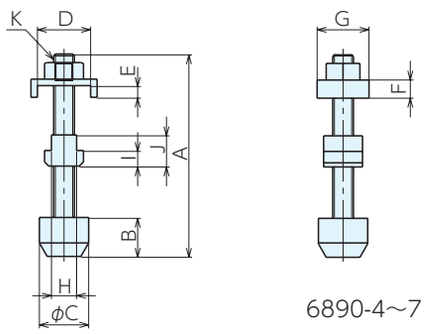

6890-4～7

■参照ページ

ラバーキャップ6893

P.335 ▸

■仕様・価格表

＊ 標準在庫品

オーダーNo.	No.	ボルト径(並目)	適合機種
＊916546	6890-0	M 4×0.7	6800-0･6830-0･6832-0
＊916547	6890-1	M 5×0.8	6800-1･6802-1･6803-1･6830-1･6832-1
＊916548	6890-2	M 6×1	6800-2･6802-2･6803-2･6830-2･6832-2･6833-2
＊916549	6890-3	M 8×1.25	6800-3･6802-3･6803-3･6830-3･6832-3･6833-3･6895-3
＊916550	6890-4	M 8×1.25	6800-4･6802-4･6830-4･6832-4･6895-4
＊916551	6890-5	M 8×1.25	6830-5･6832-5
＊916552	6890-6	M12×1.75	6800-5･6802-5
＊916553	6890-7	M12×1.75	6800-6･6802-6･6895-6
＊950522	6890NI-0	M 4×0.7	6800NI-0
＊950523	6890NI-1	M 5×0.8	6800NI-1･6830NI-1
＊950524	6890NI-2	M 6×1	6800NI-2･6830NI-2
＊950525	6890NI-3	M 8×1.25	6800NI-3･6830NI-3

No.	A	B	C	D	E	F	G	H	I	J	K(並目)	質量g	価格
6890-0	33.5	8.5	11	8	1.8	3	9	10	5	10	M 4×0.7	5	1,320
6890-1	40	10	12.5	11	3.3	4.5	11	11	5	10	M 5×0.8	10	1,420
6890-2	47	12	15	12	3.3	4.5	11	11	5	11	M 6×1	22	1,460
6890-3	60	15	19	15	5.4	7.4	14	18	5	12	M 8×1.25	40	1,610
6890-4	80	15	19	19	5.6	8	20	10	6	12	M 8×1.25	62	2,030
6890-5	80	15	19	22	4.6	7	20	10	6	12	M 8×1.25	62	2,170
6890-6	100	20	26	24	6	9	30	14	8	16	M12×1.75	160	2,870
6890-7	130	20	26	24	6	9	30	14	8	16	M12×1.75	180	3,090
6890NI-0	32	8.5	11	8	1.8	3	9	10	5	10	M 4×0.7	5	5,400
6890NI-1	38	10	12.5	11	3.3	4.5	11	11	5	10	M 5×0.8	10	5,500
6890NI-2	45	12	15	12	3.3	4.5	11	11	5	11	M 6×1	22	5,550
6890NI-3	58	15	19	15	5.4	7.4	14	18	5	12	M 8×1.25	40	5,650

CLAMPING SCREWS 6890B　No.E-9489

クランピングスクリュー6890B

●スクリュー強度区分：8.8
●黒亜鉛メッキ（つや消し）により、反射等を抑え正確に測定ができます。

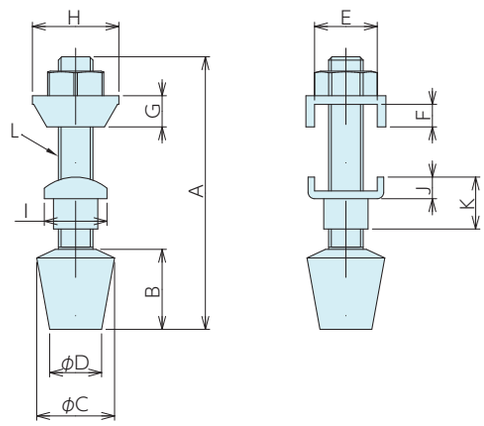

■仕様・価格表

＊ 標準在庫品

オーダーNo.	No.	ボルト径	適合機種	A	B	C	D	E
＊120619	6890B- 1	M5	6800B-1･6830B-1	38	10.5	13	10	10.5
＊120620	6890B- 2- 46	M6	6800B-2･6830B-2	46	12	16	10	11.5
＊120621	6890B- 2- 60	M6	6800B-2･6830B-2	60	12	16	10	11.5
＊120622	6890B- 2-110	M6	6800B-2･6830B-2	110	12	16	10	11.5
＊120623	6890B- 3	M8	6800B-3･6830B-3	63	18.5	18	12	14.5

No.	F	G	H	I	J	K	L	質量g	価格
6890B- 1	3	4.3	11	11	4.4	10.7	M5	11	2,440
6890B- 2- 46	3	4.3	11	11	3.7	9.9	M6	17	2,510
6890B- 2- 60	3	4.3	11	11	3.7	9.9	M6	22	2,580
6890B- 2-110	3	4.3	11	11	3.7	9.9	M6	60	3,110
6890B- 3	5.2	7.2	20	14.5	5	12	M8	39	2,770

CLAMPING SCREWS 6880B　No.E-9493

クランピングスクリュー6880B

●スクリュー強度区分：8.8
●黒亜鉛メッキ（つや消し）により、反射等を抑え正確に測定ができます。

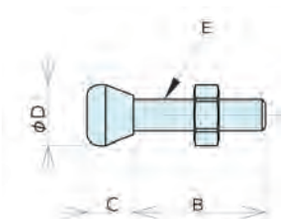

■仕様・価格表

＊ 標準在庫品

オーダーNo.	No.	ボルト径	適合機種	A	B	C	D	E	質量g	価格
＊120624	6880B-1	M4	6841B-1	23	17	6	7.9	M4	4	2,130
＊120625	6880B-2	M6	6841B-2	35	23	12	15	M6	15	2,570

サポーティングアーム6895 RoHS対応

●クランピングスクリューは移動できます。
●クランピングスクリュー・ラバーキャップ付です。

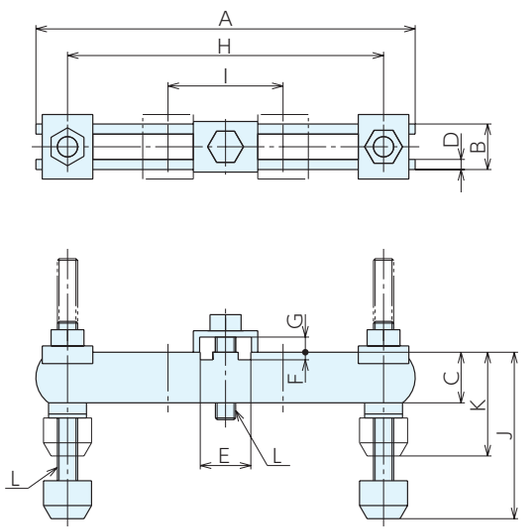

■仕様・価格表

＊ 標準在庫品

オーダーNo.	No.	ボルト径(並目)	適合機種
＊916563	6895-3	M 8×1.25	6800-3･6802-3･6803-3･6820-3･6830-3･6832-3･6833-3
＊916564	6895-4	M 8×1.25	6800-4･6802-4･6820-4･6830-4･6832-4
＊916565	6895-5	M 8×1.25	6830-5･6832-5
＊916566	6895-6	M12×1.75	6800-5･6･6802-5･6

No.	A	B	C	D	E	F	G	H	I	J	K	L(並目)	質量g	価格
6895-3	120	15	15	3	15	2	5.5	100	40	50	38	M 8×1.25	180	8,150
6895-4	150	18	20	4	20	3	6	125	40	68	40	M 8×1.25	370	8,150
6895-5	150	19	20	4	20	3	5	125	40	68	40	M 8×1.25	370	8,150
6895-6	240	24	30	5	24	5	6	200	60	85	58	M12×1.75	985	11,500

■使用例

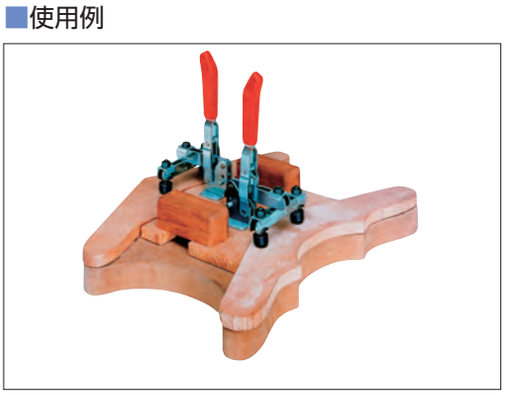

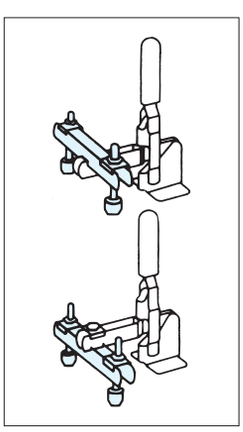

アライニングスクリュー6891

RoHS対応

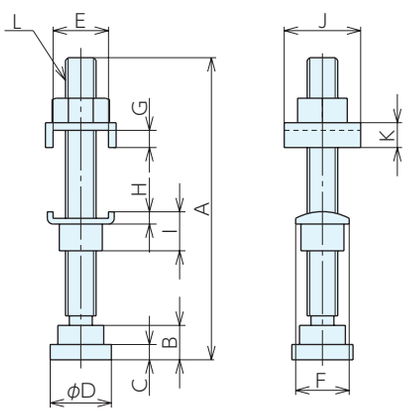

6891-1～3

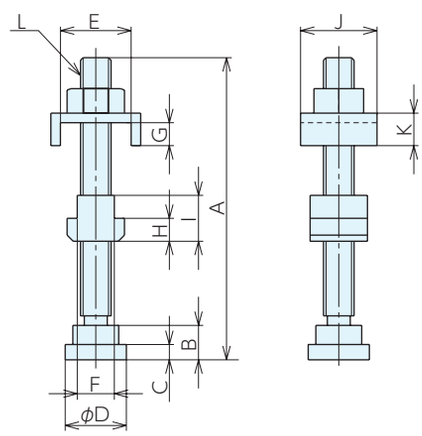

6891-4～6

■仕様・価格表

＊ 標準在庫品

オーダーNo.	No.	ボルト径(並目)	適合機種
＊916554	**6891-1**	M 5×0.8	6800-1･6802-1･6803-1･6820-1･6830-1･6832-1
＊916555	**6891-2**	M 6×1	6800-2･6802-2･6803-2･6820-2･6830-2･6832-2･6833-2
＊916556	**6891-3**	M 8×1.25	6800-3･6802-3･6803-3･6820-3･6830-3･6832-3･6833-3･6895-3
＊916557	**6891-4**	M 8×1.25	6800-4･6802-4･6820-4･6820-1･6830-4･6832-4･6895-4
＊916558	**6891-6**	M12×1.75	6800-5･6802-5･6895-6

No.	A	B	C	D	E	F	G	H	I	J	K	L(並目)	質量g	価格
6891-1	37	8	3	12	11	11	3.3	5	10	11	4.5	M 5×0.8	8	**3,230**
6891-2	53	8	3	12	12	11	3.3	4.5	11	11	4.5	M 6×1	25	**3,360**
6891-3	79	9	4	16	15	14	5.4	5	12	19	7.4	M 8×1.25	47	**3,480**
6891-4	78	9	4	16	19	10	5.6	6	12	20	8	M 8×1.25	62	**3,850**
6891-6	105	13	6	25	24	14	6	8	16	30	9	M12×1.75	177	**6,250**

SPRING SCREWS 6892　No.E-9491

スプリングスクリュー6892 RoHS対応

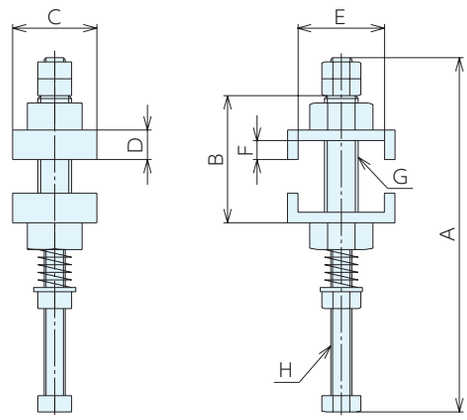

■仕様・価格表

＊ 標準在庫品

オーダーNo.	No.	ボルト径(並目)	適合機種
＊916559	6892-3	M5×0.8	6800-3･6802-3･6803-3･6820-3･6830-3･6832-3･6833-3･6895-3
＊916560	6892-4	M5×0.8	6800-4･6802-4･6820-4･6830-4･6832-4･6895-4
＊916561	6892-5	M5×0.8	6830-5･6832-5
＊916562	6892-6	M8×1.25	6800-5･6･6802-5･6820-6･6･6895-6

No.	A	B	C	D	E	F	G(並目)	H(並目)	質量g	価格
6892-3	90	30	20	8	15	5.5	M 8×1.25	M5×0.8	42	8,050
6892-4	80	30	20	7.5	15	5.5	M 8×1.25	M5×0.8	42	8,050
6892-5	90	30	20	7.5	21	5	M 8×1.25	M5×0.8	42	7,600
6892-6	123	40	30	9	24	6	M12×1.75	M8×1.25	145	9,750

RUBBER CAPS 6893　No.E-9494

ラバーキャップ6893 RoHS対応

材　質　ニトリル弾性ゴム
(硬度HBS70･張力23N/mm²耐熱温度-25℃～100℃)

●トグルクランプ用クランピングスクリュー専用です。

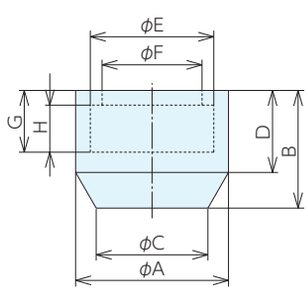

■仕様・価格表

＊ 標準在庫品

オーダーNo.	No.	適合スクリュー	A	B	C	D	E	F	G	H	重量g	価格
＊916570	6893-0	M 4	11	8.5	6	5	8	6	4.5	3	1	470
＊916571	6893-1	M 5	12.5	10	8	6.5	8.5	7	5.5	4	1	490
＊916572	6893-2	M 6	15	12	10	8	11	9	6	4	2	500
＊916573	6893-3	M 8	19	15	13	9	15.5	11.5	7.5	5.5	4	530
＊916574	6893-6	M12	26	20	19	13	21	17	10.5	8	10	710
＊109498	6893-8	M16	33	27	24	19	25	20	13	10.5	19	720

クランピングボルト911

RoHS対応

材　質　911：SM490　S911：SUS304
表面処理　911：亜鉛メッキ

- ラバーキャップ付
- スクリュー強度区分：8.8

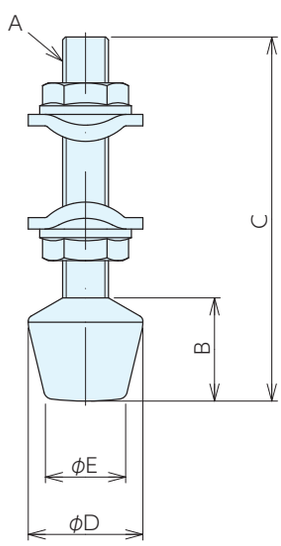

■仕様・価格表

＊ 標準在庫品

オーダー No.	No.	ボルト径	適合機種	A	B	C	D	E	質量g	価格
＊130269	911-0	M 4x0.7	111-0·112-0·211-0·212-0	M 4	7	31	10	8	10	700
＊130270	911-1	M 5x0.8	111-1·112-1·113-1·211-1·212-1·213-1	M 5	10.5	43.5	12.5	9	20	700
＊130271	911-2	M 6x1	111-2·112-2·113-2·211-2·212-2·213-2	M 6	14.5	50.5	16	10.5	20	810
＊130272	911-2-C1	M 6x1	111-2·112-2·113-2·211-2·212-2·213-2	M 6	14.5	110.5	16	10.5	50	930
＊130273	911-2-C2	M 6x1	111-2·112-2·113-2·211-2·212-2·213-2	M 6	14.5	130.5	16	10.5	50	930
＊130274	911-3	M 8x1.25	111-3·112-3·113-3·211-3·212-3·213-3	M 8	18	63.5	20	14	50	990
＊130275	911-3-C1	M 8x1.25	111-3·112-3·113-3·211-3·212-3·213-3	M 8	18	83.5	20	14	50	1,040
＊130276	911-3-C2	M 8x1.25	111-3·112-3·113-3·211-3·212-3·213-3	M 8	18	143	20	14	80	1,110
＊130277	911-4	M10x1.5	111-4·112-4·113-4·211-4·212-4·213-4	M10	23.5	87	26.5	17	100	1,280
＊130278	911-4-C1	M10x1.5	111-4·112-4·113-4·211-4·212-4·213-4	M10	23.5	125	26.5	17	130	1,510
＊130279	911-5	M12x1.75	111-5·112-5·113-5·133-5·211-5·212-5·213-5	M12	27.25	100	30	21	150	1,450
＊130237	S911-1	M 5x0.8	S111-1·S211-1	M 5	10.5	43.5	12.5	9	20	1,510
＊130238	S911-2	M 6x1	S111-2·S211-2	M 6	14.5	50.5	16	10.5	20	1,850
＊130239	S911-2-C1	M 6x1	S111-2·S211-2	M 6	14.5	110.5	16	10.5	40	2,310
＊130240	S911-3	M 8x1.25	S111-3·S211-3	M 8	18	63.5	20	14	50	2,430

SWIVEL META FOOT SQINDLE 912　No.E-1177

角度調整クランピングボルト912 RoHS対応

材　質 SM490　表面処理 亜鉛メッキ

●傾斜面でも確実にクランプします。

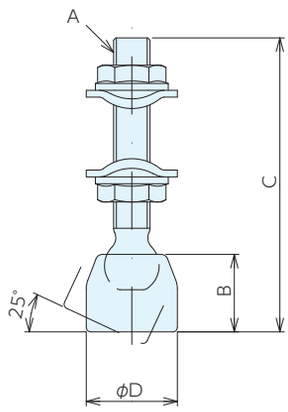

■仕様・価格表

＊ 標準在庫品

オーダー No.	No.	ボルト径	適合機種	A	B	C	D	質量 g	価格
＊130285	912-2	M 6x1	111-2･112-2･113-2･211-2･212-2･213-2	M 6	12.75	53.5	15	50	1,390
＊130286	912-3	M 8x1.25	111-3･112-3･113-3･211-3･212-3･213-3	M 8	17	64.5	20	70	1,620
＊130287	912-4	M10x1.5	111-4･112-4･113-4･211-4･212-4･213-4	M10	20	90	26.5	150	1,970
＊130288	912-5	M12x1.75	111-5･112-5･113-5･133-5･211-5･212-5･213-5	M12	23.5	104	30	240	2,080

V GROOVED SWIVEL METAL FOOT SPINDLE 913　No.E-1178

V溝アタッチメント付ボルト913 RoHS対応

材　質 SM490　表面処理 亜鉛メッキ

●V溝タイプです。

●丸物でも確実にクランプします。

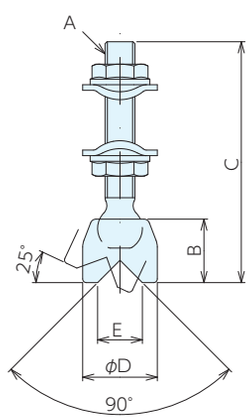

■仕様・価格表

＊ 標準在庫品

オーダー No.	No.	ボルト径	適合機種	A	B	C	D	E	質量 g	価格
＊130289	913-2	M 6x1	111-2･112-2･113-2･211-2･212-2･213-2	M 6	12.75	53.5	15	9	50	1,620
＊130290	913-3	M 8x1.25	111-3･112-3･113-3･211-3･212-3･213-3	M 8	17	64.5	20	12	70	1,970
＊130291	913-4	M10x1.5	111-4･112-4･113-4･211-4･212-4･213-4	M10	20	90	26.5	15	150	2,430
＊130292	913-5	M12x1.75	111-5･112-5･113-5･133-5･211-5･212-5･213-5	M12	23.5	104	30	17	240	2,430

KNURLED SWIVEL METAL FOOT SPINDLE 914　No.E-1179

角度調整セレーションタイプ付ボルト914

RoHS対応

材　質 SM490　表面処理 亜鉛メッキ

●グリッドタイプです。
●鋳肌面などの粗い面も確実にクランプできます。

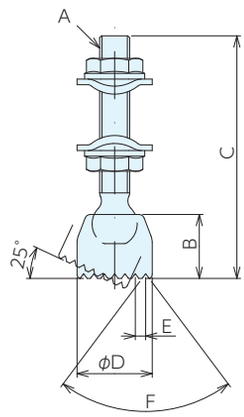

■仕様・価格表

＊ 標準在庫品

オーダーNo.	No.	ボルト径	適合機種	A	B	C	D	E	F	質量g	価格
＊130293	914-2	M 6x1	111-2·112-2·113-2·211-2·212-2·213-2	M 6	12.75	53.5	15	2.1	74°	50	1,620
＊130294	914-3	M 8x1.25	111-3·112-3·113-3·211-3·212-3·213-3	M 8	17	64.5	20	2.75	74°	70	1,970
＊130295	914-4	M10x1.5	111-4·112-4·113-4·211-4·212-4·213-4	M10	20	90	26.5	4.5	90°	130	2,200
＊130296	914-5	M12x1.75	111-5·112-5·113-5·133-5·211-5·212-5·213-5	M12	23.5	104	30	6	90°	240	2,430

FIXED METAL FOOT SPINDLE 915　No.E-1180

クランピングボルトフットスピンドルタイプ915

RoHS対応

材　質 SM490　表面処理 亜鉛メッキ

●鋼材・先端固定タイプです。
●平面でピンポイントにクランプします。

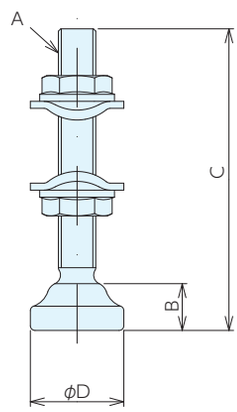

■仕様・価格表

＊ 標準在庫品

オーダーNo.	No.	ボルト径	適合機種	A	B	C	D	質量g	価格
＊130297	915-1	M 5x0.8	111-1·112-1·113-1·211-1·212-1·213-1	M 5	6.5	43	14	20	810
＊130298	915-2	M 6x1	111-2·112-2·113-2·211-2·212-2·213-2	M 6	8	53.5	16	40	930
＊130299	915-3	M 8x1.25	111-3·112-3·113-3·211-3·212-3·213-3	M 8	10	64.5	20	60	1,620
＊130300	915-4	M10x1.5	111-4·112-4·113-4·211-4·212-4·213-4	M10	13	86	25	110	1,970
＊130301	915-5	M12x1.75	111-5·112-5·113-5·133-5·211-5·212-5·213-5	M12	15	98	30	200	2,080

クランピングボルト916

RoHS対応

材　質　916：SM490　S916：SUS304
表面処理　916：亜鉛メッキ

- ●ラバーキャップ付
- ●スクリュー強度区分：8.8

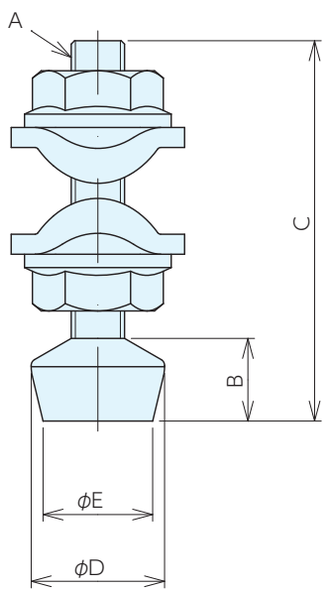

■仕様・価格表

＊標準在庫品

オーダーNo.	No.	ボルト径	適合機種	A	B	C	D	E	質量g	価格
＊130302	916-0	M 4x0.7	111-0·112-0·211-0·212-0	M 4	5	29	10	9	10	700
＊130303	916-1	M 5x0.8	111-1·112-1·113-1·211-1·212-1·213-1·251-2·252-2	M 5	7	40	12	10	20	700
＊130304	916-2	M 6x1	111-2·112-2·113-2·211-2·212-2·213-2	M 6	10	46	16	13	20	810
＊130305	916-3	M 8x1.25	111-3·112-3·113-3·211-3·212-3·213-3·251-3·252-3	M 8	12	57	20	16	50	1,040
＊130306	916-4	M10x1.5	111-4·112-4·113-4·211-4·212-4·213-4·251-4·252-4	M10	16	79	26	20	100	1,280
＊130307	916-5	M12x1.75	111-5·112-5·113-5·133-5·211-5·212-5·213-5	M12	19	91	30	24	150	1,390
＊130242	S916-1	M 5x0.8	S111-1·S211-1·S251-2	M 5	7	40	12	10	20	1,510
＊130243	S916-2	M 6x1	S111-2·S211-2	M 6	10	46	16	13	20	1,850
＊130244	S916-3	M 8x1.25	S111-3·S211-3·S251-3	M 8	12	57	20	16	50	2,430

ダブルクランピングスクリュー931

RoHS対応

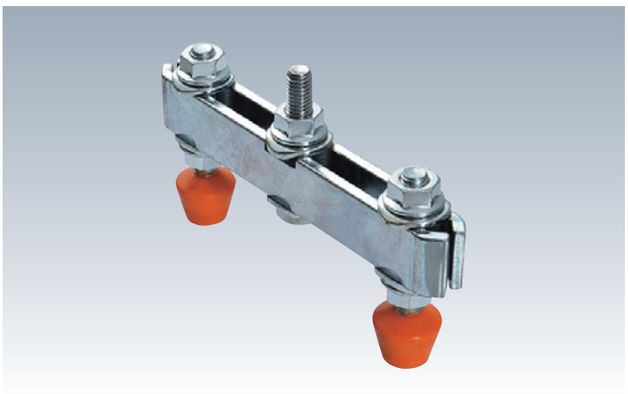

材　質 SM490　　表面処理 亜鉛メッキ

●トグルダウンクランプ1個で2箇所のクランプができます。

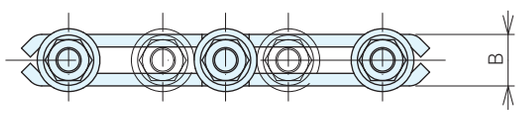

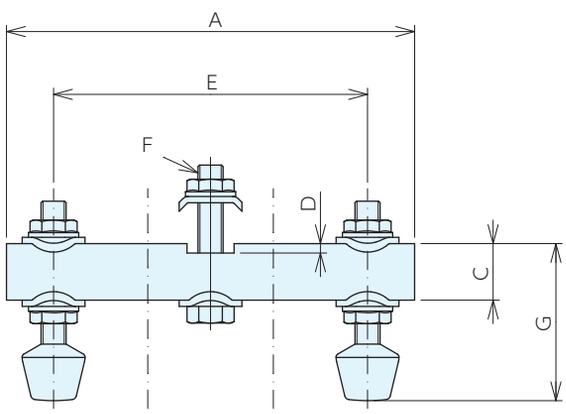

■サイズ表

No.	A	B	C	D	E	F	G
931-1	90	9.25	10	2.5	30～ 70	M 5×0.8	26 ～38
931-2	110	12.5	16	2.5	30～ 80	M 6×1	38 ～43.5
931-3	130	16.4	18	3	40～100	M 8×1.25	43.5～56
931-4	160	18.5	20	4	50～120	M10×1.5	55 ～75.5
931-5	180	22.5	25	5	60～140	M12×1.75	66.5～86

■仕様・価格表

＊ 標準在庫品

オーダー No.	No.	ボルト径	適合機種	質量g	価格
＊130280	**931-1**	M 5×0.8	111-1･112-1･113-1･211-1･212-1･213-1･251-2･252-2	0.08	**2,080**
＊130281	**931-2**	M 6×1	111-2･112-2･113-2･211-2･212-2･213-2	0.11	**2,430**
＊130282	**931-3**	M 8×1.25	111-3･112-3･113-3･211-3･212-3･213-3･251-3･252-3	0.21	**2,780**
＊130283	**931-4**	M10×1.5	111-4･112-4･113-4･211-4･212-4･213-4･251-4･252-4	0.48	**3,190**
＊130284	**931-5**	M12×1.75	111-5･112-5･113-5･133-5･211-5･212-5･213-5	0.75	**3,930**

アライニングボルト RoHS対応

SELF-ALIGNING SCREWS 7110DH No.E-9730

7110DH

■使用例

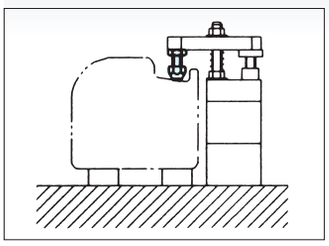

材 質 SCM435　熱処理 焼入HRC30±5
表面処理 黒染め　付属品 六角ナット1個

●先端が凹凸に仕上げてあり、ワークのすべりを最小限に押さえることができます。
●ボールは9°までフレキシブルに回転、傾斜面でも確実にクランプします。

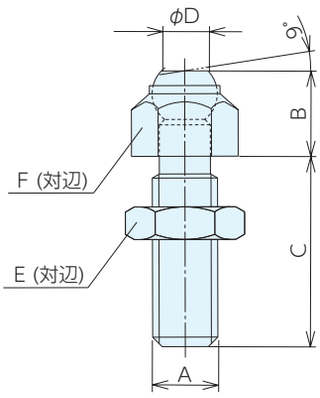

■仕様・価格表

＊ 標準在庫品

オーダーNo.	No.	A(並目)	B	C	D	E	F	質量g	価格
＊919460	7110DH-M 8	M 8×1.25	11.6	25	5.5	13	13	25	9,800
＊919461	7110DH-M10	M10×1.5	15.7	30	8.6	17	17	55	12,500
＊919462	7110DH-M12	M12×1.75	15.7	35	8.6	19	17	55	12,500
＊919463	7110DH-M16	M16×2	20.7	40	10.5	24	24	115	17,500

SELF-ALIGNING SCREWS 7110DI No.E-9730

7110DI

■使用例

材 質 SCM435　熱処理 焼入HRC30±5
表面処理 黒染め　付属品 六角ナット1個

●先端はフラットで研削してあります。
●ボールは9°までフレキシブルに回転、傾斜面でも確実にクランプします。

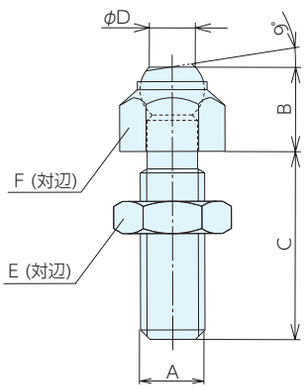

■仕様・価格表

＊ 標準在庫品

オーダーNo.	No.	A(並目)	B	C	D	E	F	質量g	価格
＊919464	7110DI-M 8	M 8×1.25	11.6	25	5.5	13	13	25	7,300
＊919465	7110DI-M10	M10×1.5	15.7	30	8.6	17	17	55	9,800
＊919466	7110DI-M12	M12×1.75	15.7	35	8.6	19	17	55	9,800
＊919467	7110DI-M16	M16×2	20.7	40	10.5	24	24	115	13,900

スラストボルト RoHS対応

THRUST BOLTS 7110D　No.E-9700D

7110D

材　質 S45C　熱処理 焼入HRC30±5
表面処理 黒染め　付属品 六角ナット1個

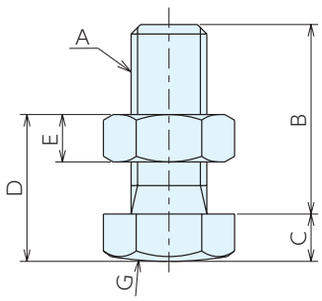

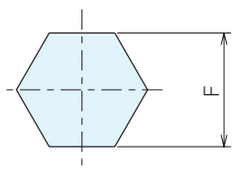

■使用例

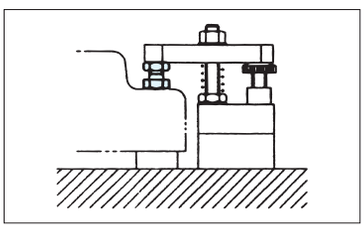

■仕様・価格表

＊ 標準在庫品

オーダーNo.	No.	A(並目)	B	C	D	E	F	G	質量g	価格
＊904476	7110D-12M12	M12×1.75	30	8	16-28	10	19	R60	50	4,120
＊904477	7110D-16M16	M16×2	40	10	20-38	10	24	R75	100	5,150

THRUST BOLTS 7110DM　No.E-9700D

7110DM

材　質 真鍮　付属品 六角ナット1個

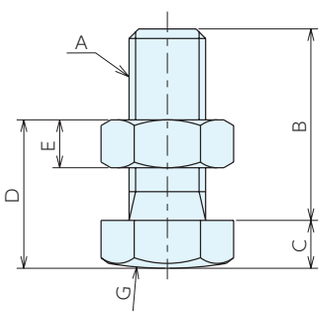

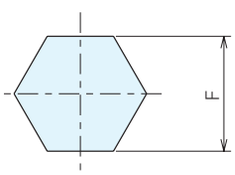

■仕様・価格表

＊ 標準在庫品

オーダーNo.	No.	A(並目)	B	C	D	E	F	G	質量g	価格
＊904478	7110DM-12M12	M12×1.75	30	8	16-28	10	19	R60	50	4,470
＊904479	7110DM-16M16	M16×2	40	10	20-38	10	24	R75	100	5,800

THRUST BOLTS

スラストボルト RoHS対応

THRUST BOLTS 7110DS No.E-9700D

7110DS

材 質 S45C　熱処理 焼入HRC30±5
表面処理 黒染め　付属品 六角ナット1個

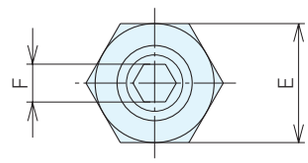

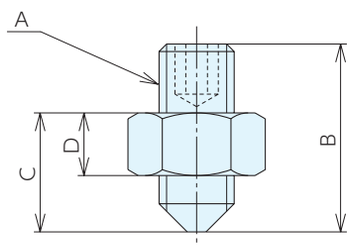

■使用例

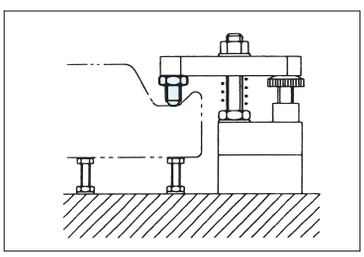

■仕様・価格表

＊ 標準在庫品

オーダーNo.	No.	A(並目)	B	C	D	E	F	質量g	価格
＊904480	7110DS-12M12	M12×1.75	30	11-20	10	19	6	30	1,130
＊904481	7110DS-16M16	M16×2	40	14-28	10	24	8	70	1,670

THRUST BOLTS EXTENSION 7110DV No.E-9700D

スラストボルトエクステンション7110DV RoHS対応

材 質 S45C　熱処理 焼入HRC30±5
表面処理 黒染め

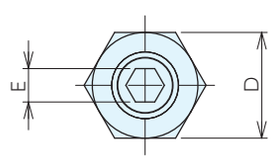

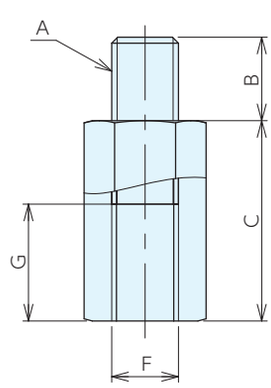

■使用例

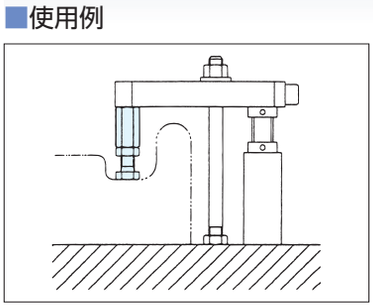

■仕様・価格表

＊ 標準在庫品

オーダーNo.	No.	A(並目)	B	C	D	E	F(並目)	G	質量g	価格
＊904484	7110DV-12M12	M12×1.75	15	36	19	6	M12×1.75	15	80	2,330
＊904485	7110DV-16M16	M16×2	25	48	24	8	M16×2	25	165	2,910

ジャッキ用アタッチメント

RoHS対応

PADS FOR CLAMP SUPPORT SCREW JACKS　No.E-9175A

クランプサポートジャッキ用

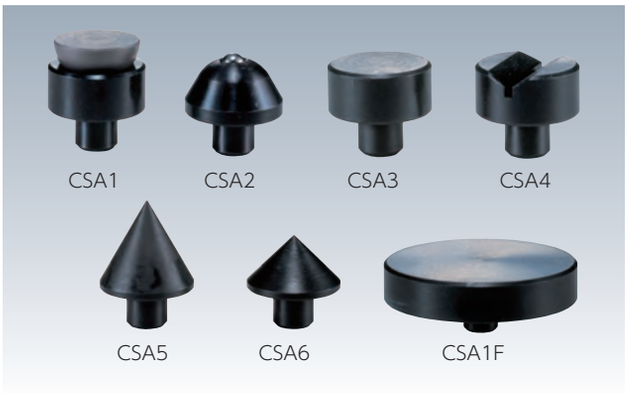

材　質 S45C　表面処理 黒染め

熱処理 CSA1 半球パット：焼入 HRC55±3

CSA3、4、5、6、1F: 焼入 HRC30±3

- 多種類のアタッチメントの中からワークにあったものを選定できます。
- No.E-9175クランプサポートスクリュージャッキおよびNo.E-9176スクリュージャッキ専用です。

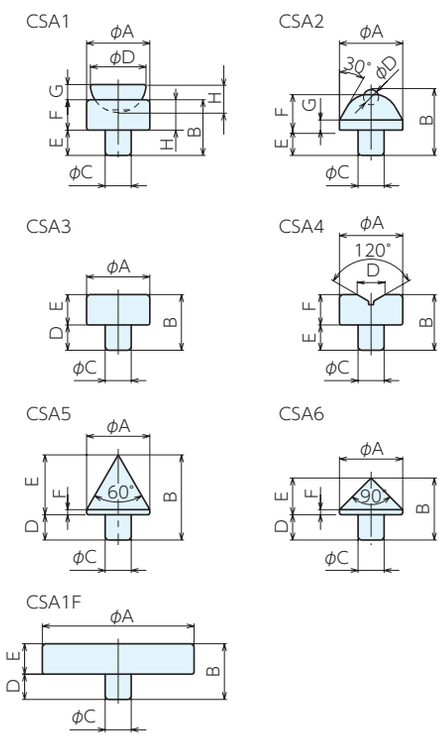

■仕様・価格表

＊ 標準在庫品

オーダーNo.	No.	A	B	C	D	E	F	G	H	質量g	価格
＊900336	CSA1	25	22	10.3	22	10	12	6	11	80	2,190
＊900337	CSA2	25	26	10.3	6	10	14	4	-	60	1,920
＊900338	CSA3	25	22	10.3	10	12	-	-	-	60	1,920
＊900339	CSA4	25	22	10.3	11	10	12	-	-	60	1,920
＊900340	CSA5	25	33.7	10.3	10	23.7	2	-	-	55	1,920
＊900341	CSA6	25	24.5	10.3	10	14.5	2	-	-	45	1,920
＊903461	CSA1F	60	22	10.3	10	12	-	-	-	347	3,030

■使用例

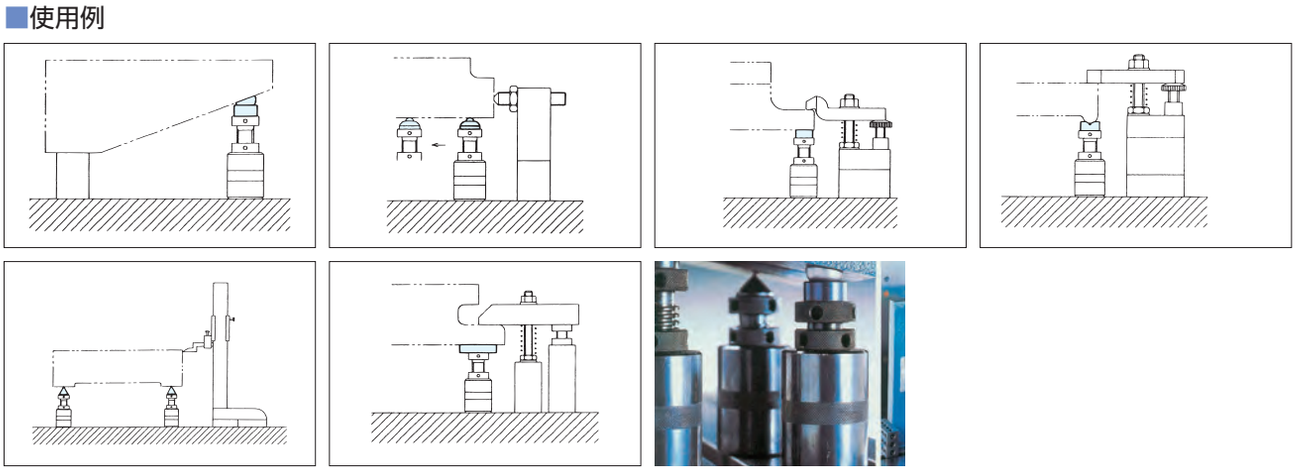

ジャッキ用アタッチメント

RoHS対応

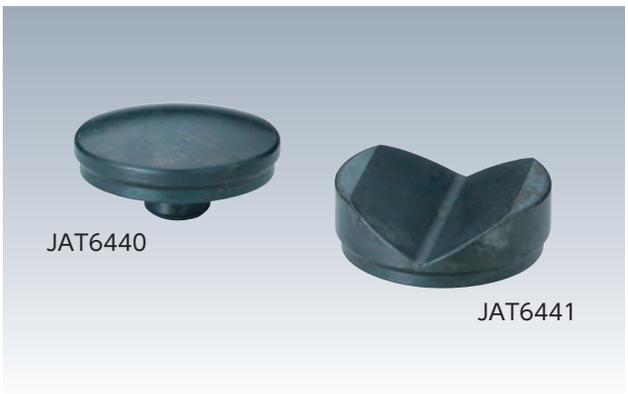

材 質 S45C　熱処理 焼入HRC30±5
表面処理 黒染め

- 適合するジャッキ天面の穴を利用してご利用ください。
- JAT6440は、球面受けタイプです。
- JAT6441は、V溝受けタイプです。

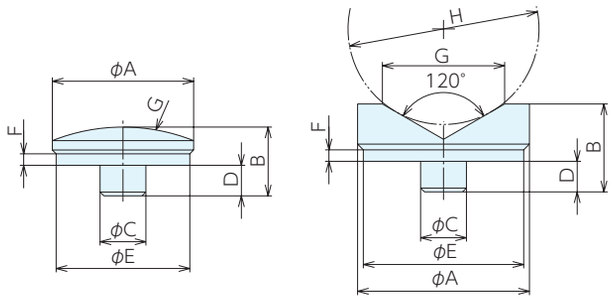

JAT6440　JAT6441

■仕様・価格表

＊ 標準在庫品

オーダーNo.	No.	A	B	C	D	E	F	G	H	質量g	価格
＊951159	JAT6440	37	18	12	8	35	3	R50	-	90	1,740
＊951160	JAT6441-45	45	23	12	8	42	3	32	10- 50	120	3,690
＊951161	JAT6441-65	65	38	12	8	62	3	56	22-100	545	10,200

- JAT6442は、ジャッキ(ACS50-100,HCS75-115, HCM85-125)を積重ねる際便利です。
- JAT6443は、クランプバーのガイドに便利です。
- JAT6445は、ボール受けタイプです。
耐荷重:30kN

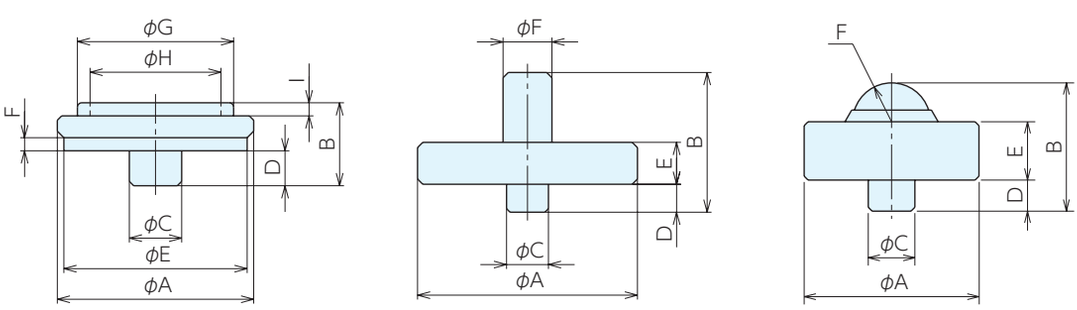

JAT6442　JAT6443　JAT6445

■仕様・価格表

＊ 標準在庫品

オーダーNo.	No.	A	B	C	D	E	F	G	H	I	質量g	価格
＊951162	JAT6442	45	19	12	8	42	3	35.8	30	3	120	2,200
＊951163	JAT6443-14	63	40	12	8	12	14	-	-	-	325	7,150
＊951164	JAT6443-25	78	53	12	8	15	25	-	-	-	715	9,250
＊958028	JAT6445	45	33	12	8	15	R10	-	-	-	240	7,950

グリップパッド RoHS対応

GRIP PADS〈SQUARE TYPE〉 No.E-9326

角型

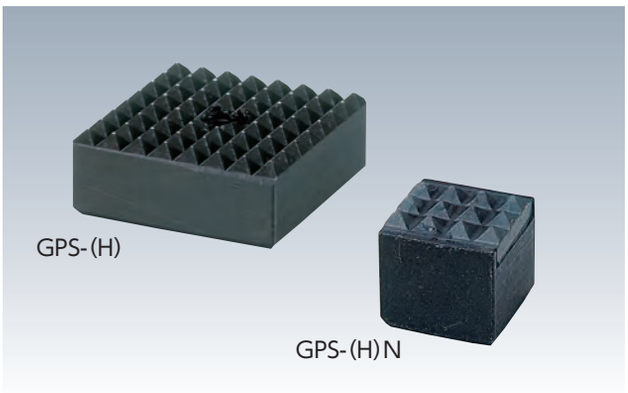

材 質 SKH51 熱処理 焼入HRC60
表面処理 黒染め

●黒皮ワーク用の強力ノンスリップパッドです。

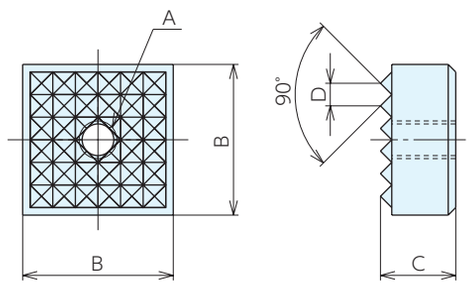

GPS-(H)

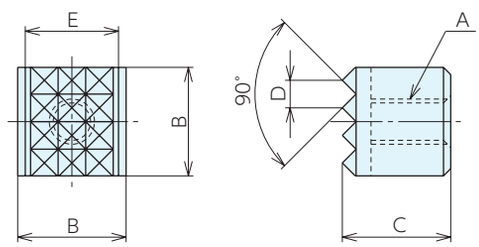

GPS-(H)N

■共通サイズ

No.	A(並目)	B	C	D	E	質量g
GPS0510	M5×0.8	10	10	2.3	-	5
GPS0510H	M5×0.8	10	12	2.3	-	6
GPS0512(N)	M5×0.8	12	10	3	10.3	10
GPS0512H(N)	M5×0.8	12	12	3	10.3	12
GPS0520	M5×0.8	20	10	3	-	25
GPS0520H	M5×0.8	20	12	3	-	30
GPS0625	M6×1	25	10	3	-	40
GPS0625H	M6×1	25	12	3	-	48

■仕様・価格表

＊ 標準在庫品

GPS-(H)(ネジ穴貫通)			GPS-(H)N(ネジ穴止まり)		
オーダーNo.	No.	価格	オーダーNo.	No.	価格
＊919829	GPS0510	3,350	-	-	-
＊950572	GPS0510H	3,860	-	-	-
＊919830	GPS0512	4,400	＊951227	GPS0512N	4,400
＊950573	GPS0512H	4,560	＊951228	GPS0512HN	4,560
＊919831	GPS0520	5,850	-	-	-
＊950574	GPS0520H	6,350	-	-	-
＊919832	GPS0625	8,250	-	-	-
＊950575	GPS0625H	8,650	-	-	-

■使用例

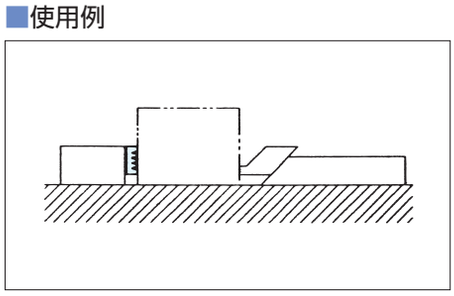

グリップパッド RoHS対応

GRIP PADS〈SQUARE TYPE〉 No.E-9326

角型　正面取付タイプ

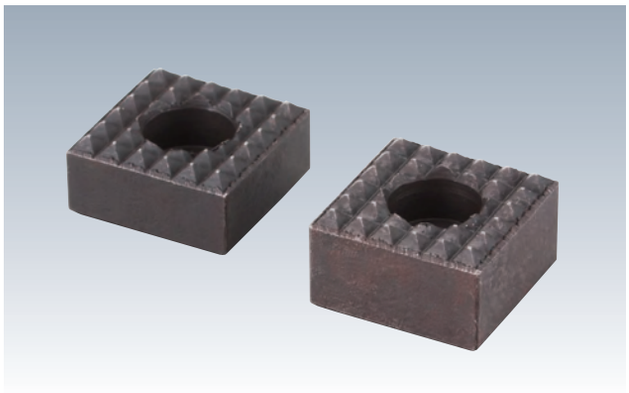

材　質 SKH51　熱処理 焼入HRC60
表面処理 黒染め

●黒皮ワーク用の強力ノンスリップパッドです。

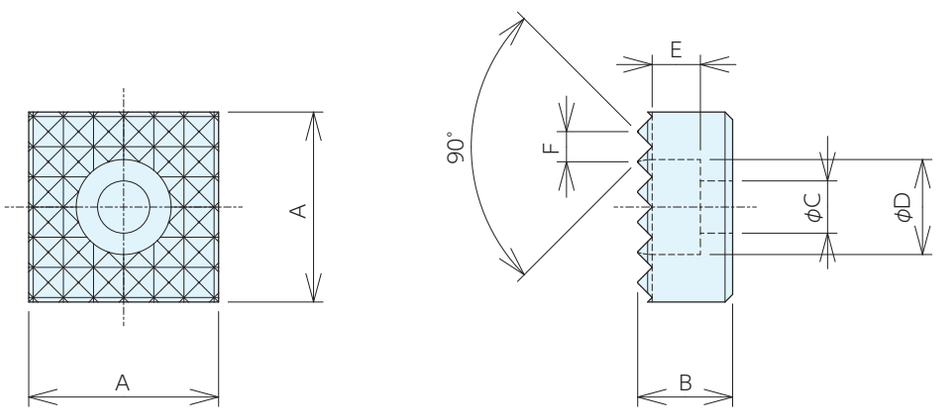

■仕様・価格表

＊標準在庫品

オーダーNo.	No.	A	B	C	D	E	F	質量g	価格
＊997844	GPSZ0412	12	10	4.5	8	4	3	8	4,560
＊997845	GPSZ0412H	12	12	4.5	8	4	3	10	4,920
＊997846	GPSZ0416	16	10	4.5	8	4	3	17	5,300
＊997847	GPSZ0416H	16	12	4.5	8	4	3	20	5,600
＊997848	GPSZ0520	20	10	5.5	10	5	3	26	4,470
＊997849	GPSZ0520H	20	12	5.5	10	5	3	32	6,550
＊997850	GPSZ0625	25	10	6.6	11	6	3	42	8,200
＊997851	GPSZ0625H	25	12	6.6	11	6	3	51	9,000

GRIP PADS〈ROUND TYPE〉 No.E-9327

丸型

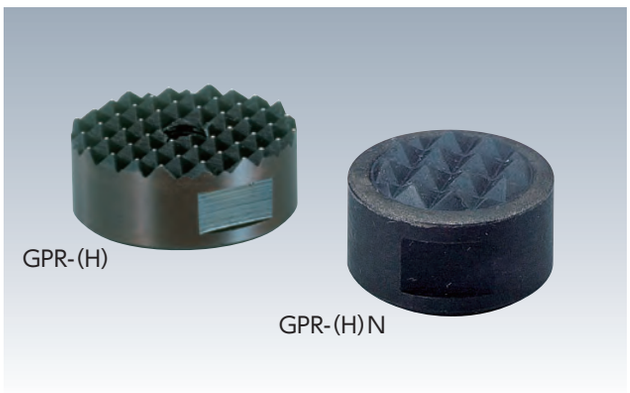

材 質 SKH51 GPR-(H)Nタイプの先端部:超硬
熱処理 焼入HRC60 表面処理 黒染め

- 黒皮ワーク用の強力ノンスリップパッドです。
- 埋込みに利用できます。
- 側面に固定用溝付です。

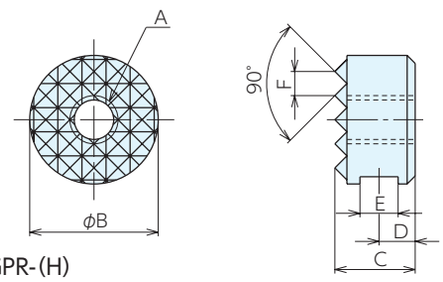

GPR-(H)

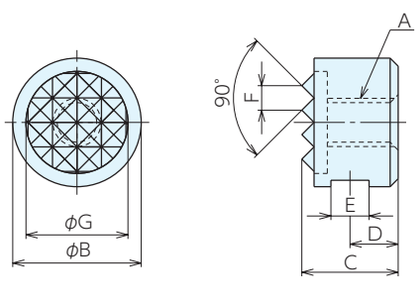

GPR-(H)N

■使用例

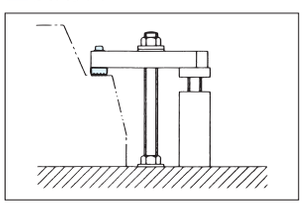

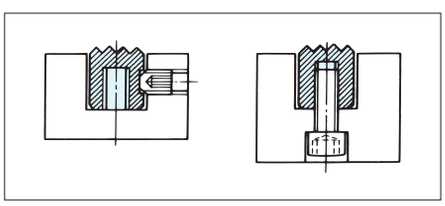

■共通サイズ

No.	A(並目)	B	C	D	E	F	G	質量g
GPR0510(N)	M5×0.8	10	10	4.5	4.75	2.3	7.9	6
GPR0510H(N)	M5×0.8	10	12	6	4.75	2.3	7.9	7
GPR0512(N)	M5×0.8	12	10	4.5	4.75	3	9.5	9
GPR0512H(N)	M5×0.8	12	12	6	4.75	3	9.5	11
GPR0616(N)	M6×1	16	10	4.5	4.75	3	12.7	15
GPR0616H(N)	M6×1	16	12	6	4.75	3	12.7	18
GPR0620(N)	M6×1	20	10	4.5	4.75	3	15.9	25
GPR0620H(N)	M6×1	20	12	6	4.75	3	15.9	30
GPR0625 (N)	M6×1	25	10	4.5	4.75	3	19.1	40
GPR0625H(N)	M6×1	25	12	6	4.75	3	19.1	48

■仕様・価格表

＊ 標準在庫品

GPR-(H)(ネジ穴貫通)			GPR-(H)N(ネジ穴止まり)		
オーダーNo.	No.	価格	オーダーNo.	No.	価格
＊919833	GPR0510	3,190	＊951217	GPR0510N	3,170
＊950576	GPR0510H	3,350	＊951218	GPR0510HN	3,350
＊919834	GPR0512	3,170	＊951219	GPR0512N	2,820
＊950577	GPR0512H	3,520	＊951220	GPR0512HN	3,000
＊919835	GPR0616	4,560	＊951221	GPR0616N	3,520
＊950578	GPR0616H	4,760	＊951222	GPR0616HN	3,860
＊919836	GPR0620	4,920	＊951223	GPR0620N	4,400
＊950579	GPR0620H	3,620	＊951224	GPR0620HN	4,560
＊919837	GPR0625	5,850	＊951225	GPR0625N	7,050
＊950580	GPR0625H	6,350	＊951226	GPR0625HN	7,400

グリップパッド RoHS対応

GRIP PADS〈ROUND TYPE〉 No.E-9327

丸型　正面取付タイプ

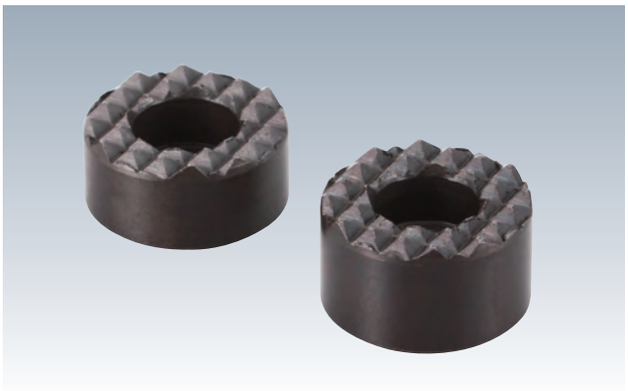

材　質 SKH51　熱処理 焼入HRC60
表面処理 黒染め

●黒皮ワーク用の強力ノンスリップパッドです。

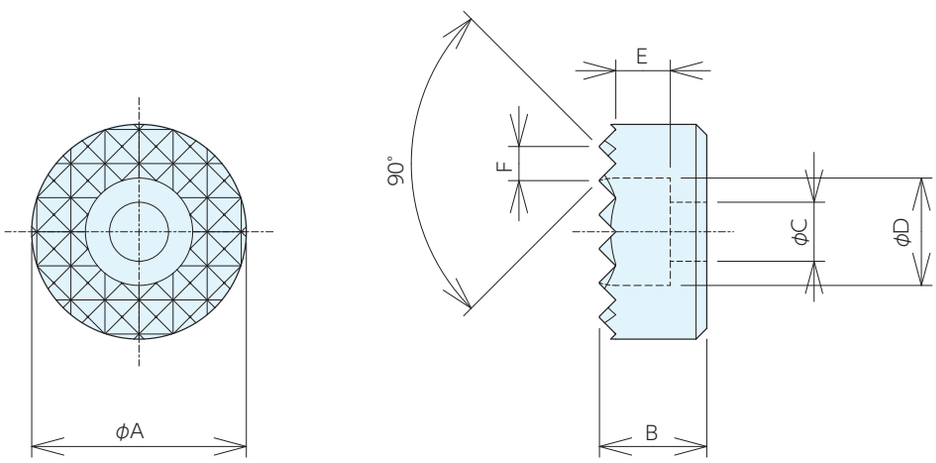

■仕様・価格表

＊標準在庫品

オーダーNo.	No.	φA	B	C	D	E	F	質量g	価格
＊997852	GPRZ0412	12	10	4.5	8	4	3	5	3,520
＊997853	GPRZ0412H	12	12	4.5	8	4	3	7	3,700
＊997854	GPRZ0416	16	10	4.5	8	4	3	12	4,760
＊997855	GPRZ0416H	16	12	4.5	8	4	3	15	5,150
＊997856	GPRZ0520	20	10	5.5	10	5	3	19	5,300
＊997857	GPRZ0520H	20	12	5.5	10	5	3	24	5,650
＊997858	GPRZ0625	25	10	6.6	11	6	3	32	6,350
＊997859	GPRZ0625H	25	12	6.6	11	6	3	39	6,550

アライニンググリップパッド

RoHS対応

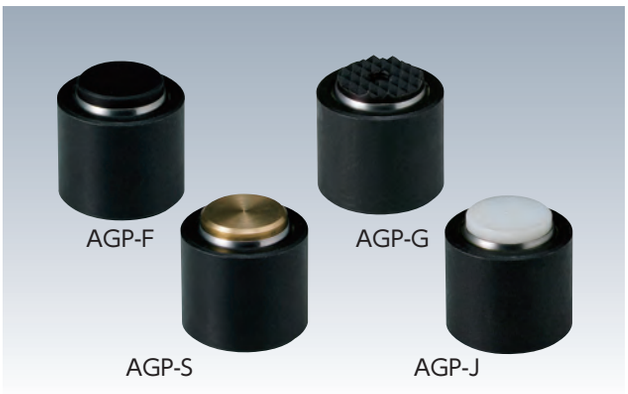

材質・熱処理 本体：SCM440(焼入 HRC35-40)

表面処理 本体：黒染め　パッド：AGP-F, AGP-G 黒染め

●ボールは10°までフレキシブルに回転。傾斜面でも確実にクランプします。

■パッド部 材質・熱処理

No.	ボール部	先端部(当たり面)
AGP-F(M 4～M 8)	SKH51、焼入(HRC60-62)	(ボール部と一体)
AGP-F(M10～M12)	SUS440	SKH51、焼入(HRC60-62)
AGP-G(M 4～M 8)	SKH51、焼入(HRC60-62)	(ボール部と一体)
AGP-G(M10～M12)	SUS440	超硬
AGP-S	SUS440	真鍮
AGP-J(M 4～M 8)	デルリン※	(ボール部と一体)
AGP-J(M10～M12)	SUS440	デルリン※

※デルリンはデュポン社の登録商標です。

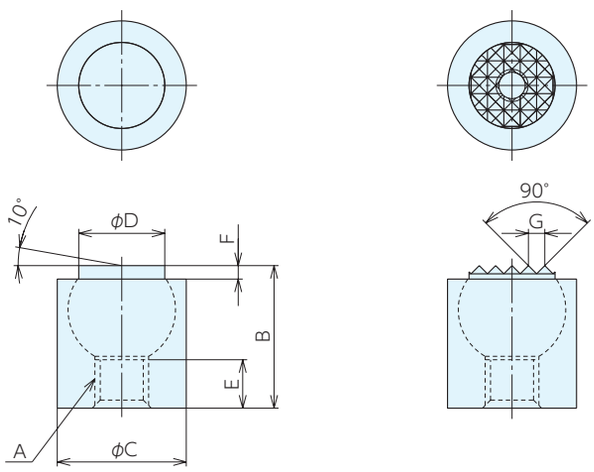

AGP-F,S,J　　AGP-G

■共通サイズ

No.	A(並目)	B	C $^{0}_{-0.13}$	D	E	F	G
AGP1012(F,G,J)	M 4×0.7	12	10	6	3.5	1.5	1.6
AGP1025(F,G,J)	M 4×0.7	25	10	6	9	1.5	1.6
AGP1316(F,G,J)	M 5×0.8	16	13	8.5	6.5	1.5	2.3
AGP1325(F,G,J)	M 5×0.8	25	13	8.5	9	1.5	2.3
AGP1722(F,G,S,J)	M 6×1	22	17	10	7.5	4	2.3
AGP1924(F,G,S,J)	M 8×1.25	24	19	12	8.5	4	3
AGP2428(F,G,S,J)	M10×1.5	28	24	16	9	4	3
AGP3030(F,G,S,J)	M12×1.75	30	30	20	8.5	4	3
AGP3636(F,G,S,J)	M12×1.75	36	36	25	12	4	3

■仕様・価格表

＊ 標準在庫品

AGP-F(フラット)				AGP-G(グリップ)				AGP-S(真鍮)				AGP-J(樹脂)			
オーダーNo.	No.	質量g	価格	オーダーNo.	No.	質量g	価格	オーダーNo.	No.	質量g	価格	オーダーNo.	No.	質量g	価格
＊951100	AGP1012F	6	7,700	＊951109	AGP1012G	6	14,700	-	-	-	-	＊951118	AGP1012J	5	13,300
＊951101	AGP1025F	13	7,700	＊951110	AGP1025G	13	15,600	-	-	-	-	＊951119	AGP1025J	12	13,600
＊951102	AGP1316F	12	8,500	＊951111	AGP1316G	12	16,400	-	-	-	-	＊951120	AGP1316J	11	14,700
＊951103	AGP1325F	21	8,500	＊951112	AGP1325G	21	16,800	-	-	-	-	＊951121	AGP1325J	20	15,200
＊951104	AGP1722F	31	12,400	＊951113	AGP1722G	31	24,000	＊951127	AGP1722S	27	17,500	＊951122	AGP1722J	27	22,600
＊951105	AGP1924F	43	13,900	＊951114	AGP1924G	43	25,900	＊951128	AGP1924S	37	19,400	＊951123	AGP1924J	37	24,500
＊951106	AGP2428F	72	14,700	＊951115	AGP2428G	72	27,300	＊951129	AGP2428S	61	20,500	＊951124	AGP2428J	61	26,100
＊951107	AGP3030F	128	17,000	＊951116	AGP3030G	128	31,100	＊951130	AGP3030S	109	22,900	＊951125	AGP3030J	109	29,000
＊951108	AGP3636F	235	21,600	＊951117	AGP3636G	235	39,800	＊951131	AGP3636S	205	27,100	＊951126	AGP3636J	205	34,500

REST PADS　No.E-9783

クランピングボタン

RoHS対応

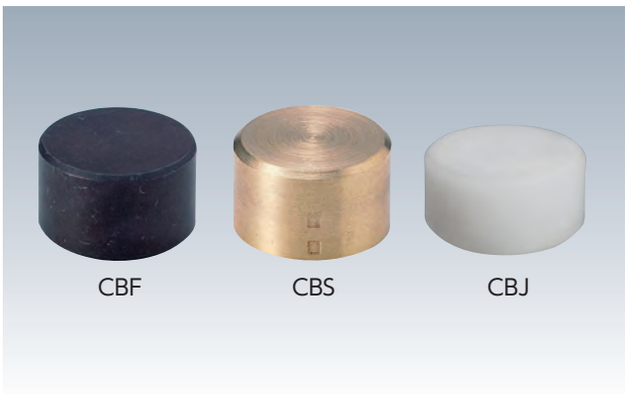

材　質 CBF：SNCM220　CBS：真鍮　CBJ：デルリン※
熱処理 CBF：焼入 HRC60 ～ 62
表面処理 CBF：黒染め
※デルリンはデュポン社の登録商標です。

- クランプバー等の先端に取付け、ワークの当てとしてご利用ください。
- CBS（真鍮）,CBJ（樹脂）タイプは、軟材質ワーク・仕上げ品に適してます。

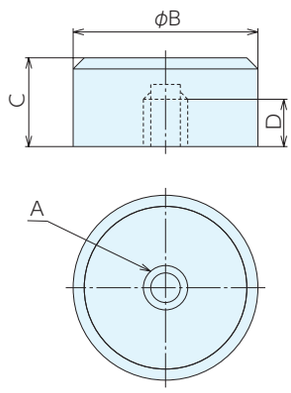

■仕様・価格表

＊ 標準在庫品

共通サイズ				CBF（SNCM220）				CBS（真鍮）				CBJ（樹脂）			
A（並目）	B	C	D	オーダーNo.	No.	質量g	価格	オーダーNo.	No.	質量g	価格	オーダーNo.	No.	質量g	価格
M5×0.8	10	10	5	＊951132	CBF05-1010	5	3,330	＊951142	CBS05-1010	1	3,230	＊951147	CBJ05-1010	1	3,130
M5×0.8	10	12	6.4	＊951133	CBF05-1012	6	3,360	-	-	-	-	＊951148	CBJ05-1012	1	3,170
M5×0.8	12	10	5	＊951134	CBF05-1210	8	3,490	＊951143	CBS05-1210	2	3,380	＊951149	CBJ05-1210	2	3,280
M5×0.8	12	12	6.4	＊951135	CBF05-1212	10	3,540	-	-	-	-	＊951150	CBJ05-1212	2	3,330
M6×1	16	10	5	＊951136	CBF06-1610	15	3,780	＊951144	CBS06-1610	3	3,710	＊951151	CBJ06-1610	3	3,610
M6×1	16	12	6.4	＊951137	CBF06-1612	18	3,820	-	-	-	-	＊951152	CBJ06-1612	3	3,660
M6×1	20	10	5	＊951138	CBF06-2010	23	4,130	＊951145	CBS06-2010	4	4,110	＊951153	CBJ06-2010	4	3,970
M6×1	20	12	6.4	＊951139	CBF06-2012	28	4,170	-	-	-	-	＊951154	CBJ06-2012	5	4,030
M6×1	25	10	5	＊951140	CBF06-2510	37	4,350	＊951146	CBS06-2510	7	4,300	＊951155	CBJ06-2510	7	4,170
M6×1	25	12	6.4	＊951141	CBF06-2512	44	4,400	-	-	-	-	＊951156	CBJ06-2512	8	4,200

CLAMP BUTTONS　No.E-9980

クランプボタン

RoHS対応

材　質 CB：SUM22　CB-S：真鍮　CB-N：ナイロン
熱処理 CB：焼入 HRC45 ～ 50　表面処理 CB：黒染め

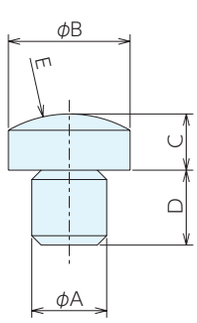

タイプ	Aの許容差
CB	+0.025 +0.015
CB-S	+0.050 +0.025
CB-N	+0.100 +0.050

■仕様・価格表

＊ 標準在庫品

A	B	C	D	E	CB（SUM22）				CB-S（真ちゅう）				CB-N（ナイロン）			
					オーダーNo.	No.	質量g	価格	オーダーNo.	No.	質量g	価格	オーダーNo.	No.	質量g	価格
6	10	6	6	R10	＊938396	CB6	5	1,730	＊938398	CB6S	5	2,000	＊938400	CB6N	4	1,730
8	13	6	8	R13	＊938397	CB8	10	1,750	＊938399	CB8S	10	2,280	＊938401	CB8N	6	1,750

アジャスタブル引掛スパナ

RoHS対応

●適合径が調整でき、1つのレンチで多サイズの径に対応できます。
●スクリュージャッキ、クランプサポートスクリュージャッキ、アルミベースジャッキ、マグネットジャッキの操作に最適です。

■仕様・価格表

＊ 標準在庫品

オーダーNo.	No.	適合径	ピン径	ピン長さ	全長
＊ 955020	AHS2035-4K	φ22～35	φ3	2.7	165
＊ 955021	AHS3560-4K	φ35～60	φ4	3.3	205
＊ 955023	AHS6090-5K	φ60～90	φ5.5	4.7	280

No.	適合ジャッキ			質量g	価格
	クランプサポート スクリュージャッキ	スクリュージャッキ	アルミベースジャッキ マグネットジャッキ		
AHS2035-4K	CS 50・ 70	-	-	85	4,670
AHS3560-4K	CS100・150・250	SJK 40・ 50・ 80	全機種	170	5,100
AHS6090-5K	-	SJK105・150・250	-	380	6,400

■使用方法

アジャスタブル引掛スパナは、ジャッキの胴体、天面部側面、ロックナットの穴に差込み、回転させて昇降操作する工具です。
適合可能なジャッキは以下の適合ジャッキ一覧でご確認ください。

■使用例

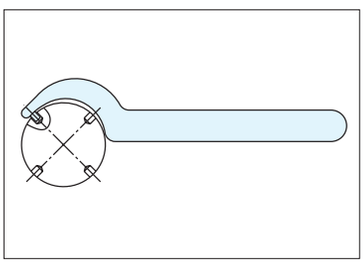

■適合スパナ一覧

アジャスタブル引掛スパナ		適合ジャッキ一覧		
オーダーNo.	No.	品名	オーダーNo.	No.
955020	AHS2035-4K	クランプサポート スクリュージャッキ	903462	CS50
			900333	CS70
955021	AHS3560-4K	クランプサポート スクリュージャッキ	903463	CS100
			900334	CS150
			900718	CS250
		スクリュージャッキ	930261	SJK40
			930262	SJK50
			156490	SJK60
			930263	SJK80
		アルミベース ジャッキ	915918	ACS50
			915919	ACS70
			915920	ACS100
		マグネットジャッキ	915921	MCS50
			915922	MCS70
			915923	MCS100
955023	AHS6090-5K	スクリュージャッキ	930264	SJK105
			930265	SJK150
			930266	SJK250
			940491	SJK105K
			940492	SJK150K
			940493	SJK250K

T-SLOT SCRAPER　No.E-9466

Tスロットスクレーパー

RoHS対応

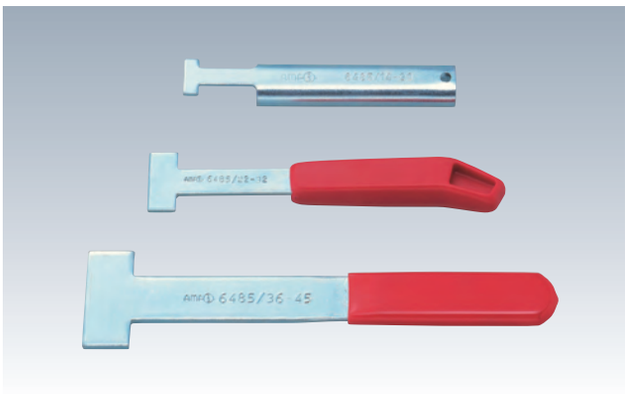

●機械のテーブルのT溝を清掃する工具です。

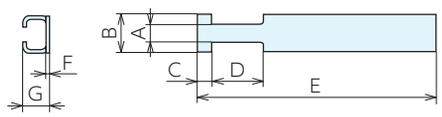

TSC1420

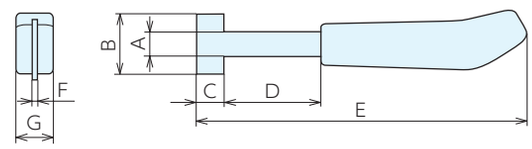

TSC2232

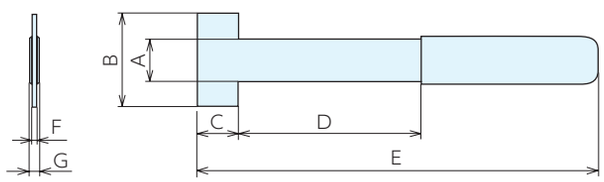

TSC3654

■仕様・価格表

＊ 標準在庫品

オーダーNo.	No.	適合T溝巾	A	B	C	D	E	F	G	質量kg	価格
＊916018	TSC1420	14-20	12.2	22.5	8.5	29.5	142	2.5	16	105	820
＊916019	TSC2232	22-32	15.5	35	14.5	75.5	173	6	26.7	100	1,520
＊916020	TSC3654	36-54	25	55	23.5	104	238	5	13	360	3,400

T-SLOT COVER　No.E-9704

Tスロットカバー

RoHS対応

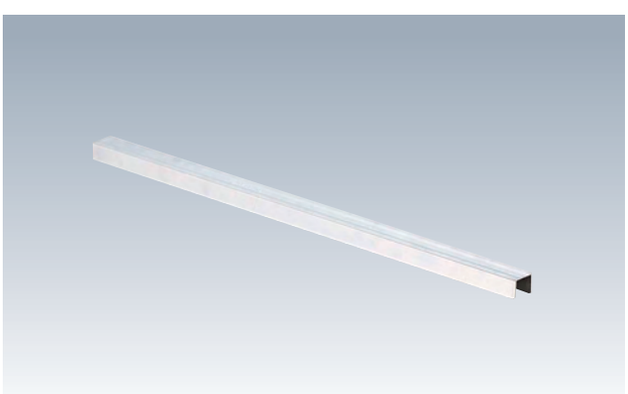

材　質　アルミニウム

●機械テーブルのT溝への切削屑などの混入を防ぎます。
●T溝長さ、ワーク、治具に合わせ切断してご使用ください。
●アルミニウム製で切断が容易です。

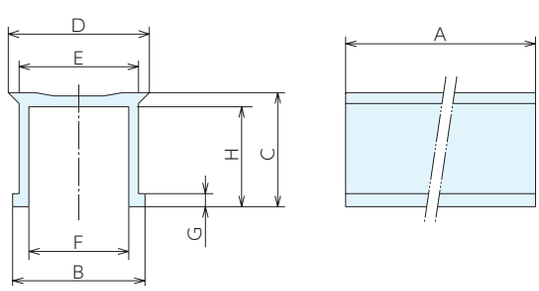

■仕様・価格表

＊ 標準在庫品

オーダーNo.	No.	適合T溝巾	A	B	C	D	E	F	G	H	質量kg	価格
＊958015	TC12-1000	12	1000	12.2	10.5	13	11	9.2	1.2	9.2	88	6,000
＊958016	TC14-1000	14	1000	14.2	11.5	15.5	13	11.2	1.2	10.2	100	6,400
＊958017	TC16-1000	16	1000	16.3	14	17.5	15.1	13.3	1.2	12.7	120	6,850
＊958018	TC18-1000	18	1000	18.3	15	19.5	17.1	15.3	1.2	13.7	135	7,050
＊958019	TC20-1000	20	1000	20.4	16.5	21.5	19.2	17.4	1.2	15.2	150	7,500
＊958020	TC22-1000	22	1000	22.4	18	23.5	21.2	19.4	1.2	16.7	165	7,950
＊986418	TC24-1000	24	1000	24.5	20	25.5	23.3	21.5	1.2	18.5	200	8,700
＊986419	TC28-1000	28	1000	28.5	22	29.5	27.3	25.5	1.2	20.7	220	9,400

MEMO

NABEYA

SINCE 1560
株式会社 ナベヤ

JIG & MECHANICAL PARTS
ERON® NBK®

https://www.nabeya.co.jp　E-mail:nabeya@ons.co.jp

本社営業本部	〒500-8433 岐阜市若杉町 25	TEL. 058-273-6521	FAX. 058-278-0022
東京営業所	〒105-0013 東京都港区浜松町 1-9-3 NABEYA ビル 1F	TEL. 03-3434-8471	FAX. 03-5472-8752
仙台営業所	〒983-0821 仙台市宮城野区岩切 3-2-20	TEL. 022-255-7177	FAX. 058-278-0022(本社)
大阪営業所	〒578-0902 東大阪市川中 6 番 10 号	TEL. 072-961-3451	FAX. 072-960-2112
九州営業所	〒812-0007 福岡市博多区東比恵 2-20-1	TEL. 092-411-7353	FAX. 092-415-5317
北関東営業所	〒370-0075 群馬県高崎市筑縄町 77-8	TEL. 027-370-1015	FAX. 027-370-1016
中国販売会社	TOP-CEL INTERNATIONAL TRADING（SHANGHAI）CO.,LTD. ROOM NO 308, MANPO INTERNAIONAL BUSINESS CENTRE 660 XIN HUA ROAD, SHANGHAI, CHINA URL.http：www.top-cel.cn/　E-mail：jieli_yu@topcel.net	TEL. 021-64413330	FAX. 021-64695985

●掲載の仕様および価格は2024年3月5日現在のものです。予告なしに変更する事がありますがご了承ください。 ●価格には消費税は含まれておりません。