ERON® NABEYA

CATALOGUE No.C23-139B

立形マシニングセンタ用治具ベース

Base Elements

高品質・高性能・短納期！　豊富なバリエーションをご用意

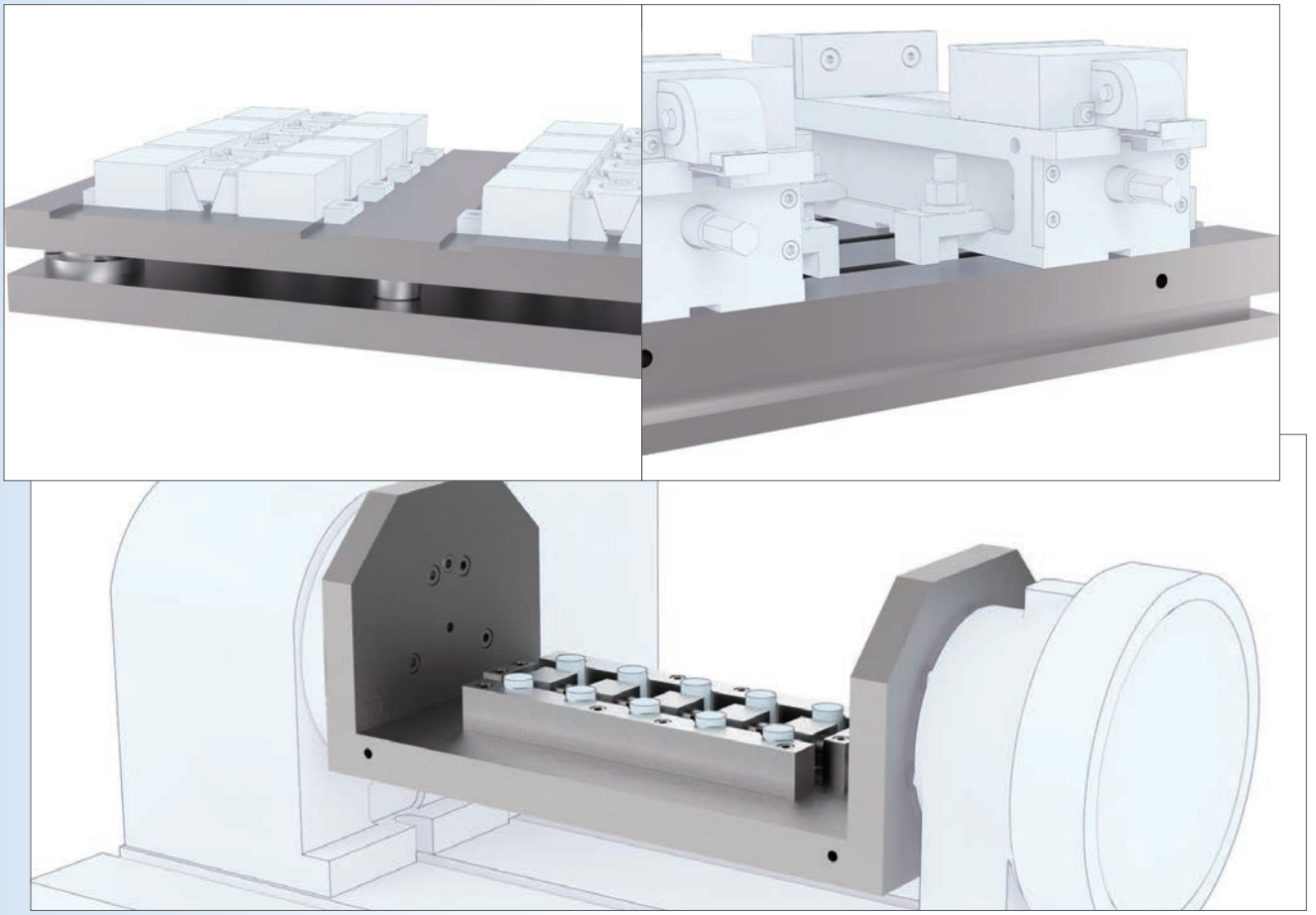

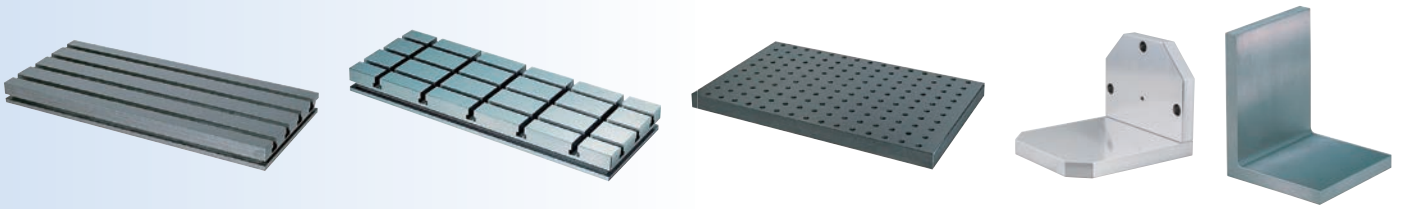

SINCE 1560
株式会社 ナベヤ

https://www.nabeya.co.jp

ラインナップ

立形マシニングセンタ用治具ベースは以下の分類で構成されています。

サブテーブル

▶ P2

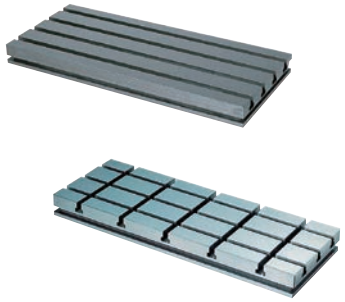

機械テーブルに対して、平行な基準面を持つ治具ベースです。
機械テーブルの保護、ワークや治具の嵩上げ、使用面の汎用性向上、外段取り化の基準ベースなどに最適です。

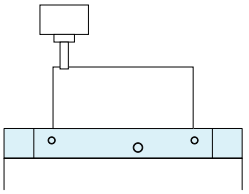

ワークの嵩上げ

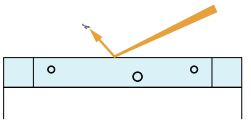

機械テーブルの保護

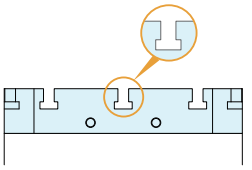

使用面の汎用性向上

イケール・プレート・ブロック

▶ P3

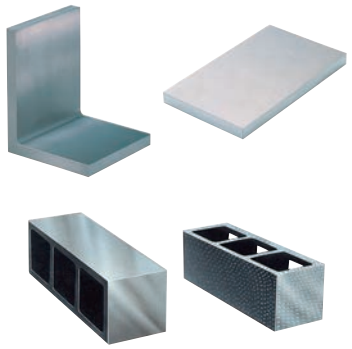

機械テーブルと同じ役割を持つサブテーブルとは異なり、治具の構成に使用する治具ベースです。
スクリューなどと組合せた横押しやワークの嵩上げ、ワーク固定時の土台、外段取り化の交換プレートなどにご使用いただけます。

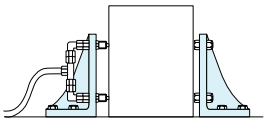

ワークの横押し

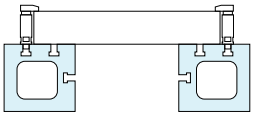

治具やワークの嵩上げ

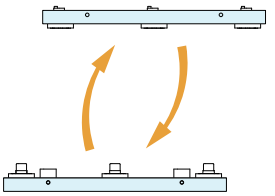

外段取り用プレート

ロータリーテーブル用治具ベース

▶ P43

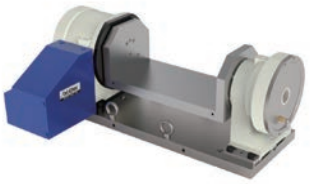

ロータリーテーブルのテーブル面に取り付ける治具です。
立形マシニングセンタでワークの多面加工や多数個取りを行うことができます。
また、治具付ロータリーテーブルをプレートに取り付けることで、機械へのセットアップ、立ち上げが素早くなります。

製品一覧

サブテーブル

	T 溝	T 溝	タップ穴	交換式（プレーン・T 溝）
製品	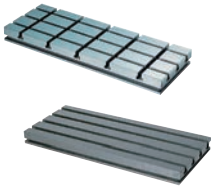		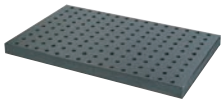	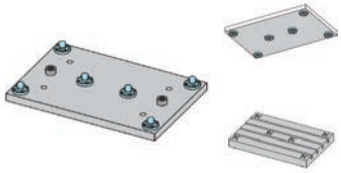
	SBP（-T）	MCSP	MC-H	MCQ
掲載ページ	P.5	P.7	P.8	P.9 ～ 11
全長	550 ～ 1500	1400 ～ 5000	600 ～ 900	500 ～ 1000
全巾	400 ～ 700	680 ～ 2500	250 ～ 600	400 ～ 600
厚み	50 ～ 95	95 ～ 250	50	60 ～ 120※
位置決め方法	基準 T 溝 ※要追加工	基準 T 溝 ※要追加工	基準 T 溝 ※要追加工	基準 T 溝 ※要追加工

	交換式（プレーン）	交換式（プレーン・空圧対応）	交換式（プレーン・油圧対応）
製品	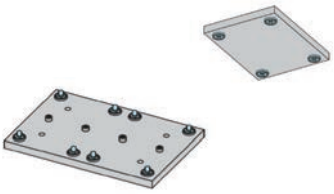	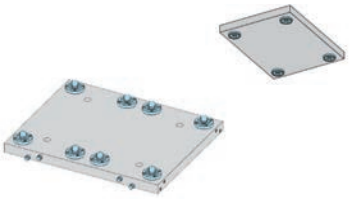	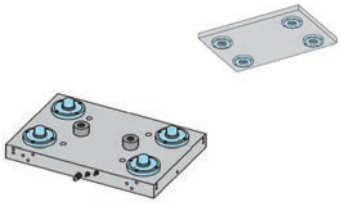
	MCQ-V	MCQ-A	MCQ-H
掲載ページ	P.12・14	P.13 ～ 14	P.15 ～ 16
全長	500 ～ 1000	500	500 ～ 1000
全巾	400 ～ 600	400	400 ～ 600
厚み	60 ～ 90※	70※	85※
位置決め方法	基準 T 溝 ※要追加工	基準 T 溝 ※要追加工	基準 T 溝 ※要追加工

※厚みは外段取り用プレートとあわせたものになります。
※組込まれている位置決めユニットは考慮されておりません。

製品一覧

■ イケール・プレート・ブロック

	イケール	イケール	イケール	イケール	イケール
製品	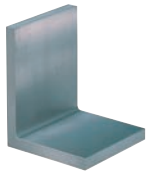	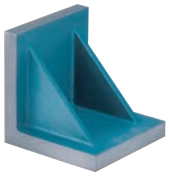	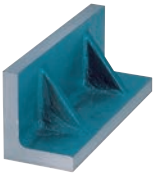		
	MNS	NSA	611	MJ-S	MJ-H
掲載ページ	P.17	P.18	P.19	P.20	P.21
全巾	80 ～ 300	50.8 ～ 609.6	300	100 ～ 150	100 ～ 150
全高	105 ～ 350	50.8 ～ 609.6	100 ～ 315	100 ～ 250	100 ～ 250
全長	80 ～ 300	50.8 ～ 609.6	80 ～ 250	100 ～ 120	100 ～ 120
材質	FC250	FC250	FC250	FC250	FC250

	ブロック	ブロック	ブロック	ブロック	ブロック
製品	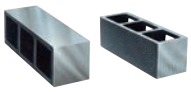	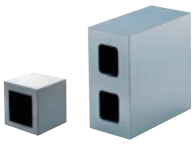		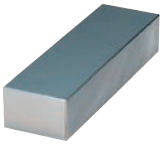	
	BP	BP	HP	SB	TLB
掲載ページ	P.29	P.30 ～ 31	P.32	P.33	P.34
全巾	100 ～ 250	100 ～ 250	25 ～ 100	30 ～ 50	200 ～ 250
全高	100 ～ 250	100 ～ 250	50 ～ 100	35 ～ 80	200 ～ 250
全長	300 ～ 1000	100 ～ 610	150 ～ 300	150 ～ 200	500 ～ 1000
材質	FC250	FC250	FC300	S50C	FC250

イケール	イケール	イケール	イケール	イケール	イケール
		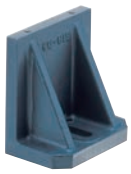			
MJ-P	FBS	618	AP-B	AP-A	G
P.22	P23～24	P.25	P.26	P.27	P.28
100～150	100～200	100～200	114.3～304.8	76.2～304.8	400～900
100～250	100～300	100～200	88.9～228.6	63.5～228.6	305～600
100～120	50～150	80～125	76.2～203.2	50.8～203.2	230～600
FC250	SS400　A5052	FC250	FC250	FC250	FC250

プレート	プレート	プレート	プレート	プレート
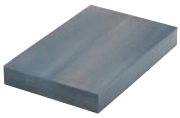	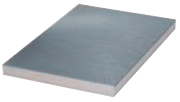	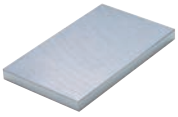		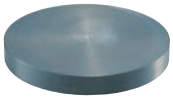
604	SP	FSA	FAL	613
P.35	P.36～37	P.38～39	P.40～41	P.42
300～600	100～800	60～300	60～300	φ80～φ500
80～500	100～900	60～500	60～500	
20～50	15～40	8～50	5～30	20～50
FC250	S50C	SS400	A5052P-H112	FC250

MCマシン補助テーブル RoHS対応

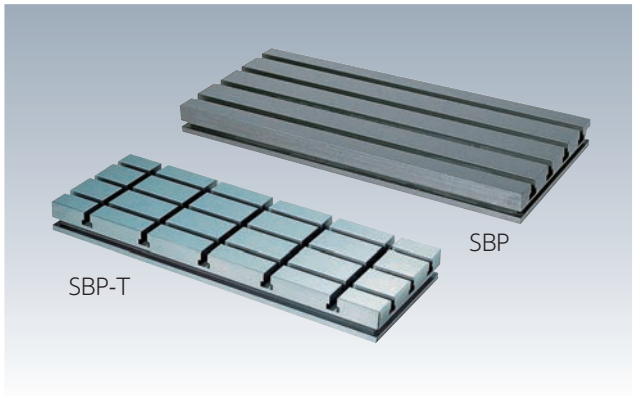

材　質 FC250　熱処理 焼鈍
表面処理 塗装（黒皮部）

●機械へ搭載は、本体外周側面の溝と取付クランプセット(別売)を用いて行います。
※お客様の仕様に合わせた特注品も承ります。

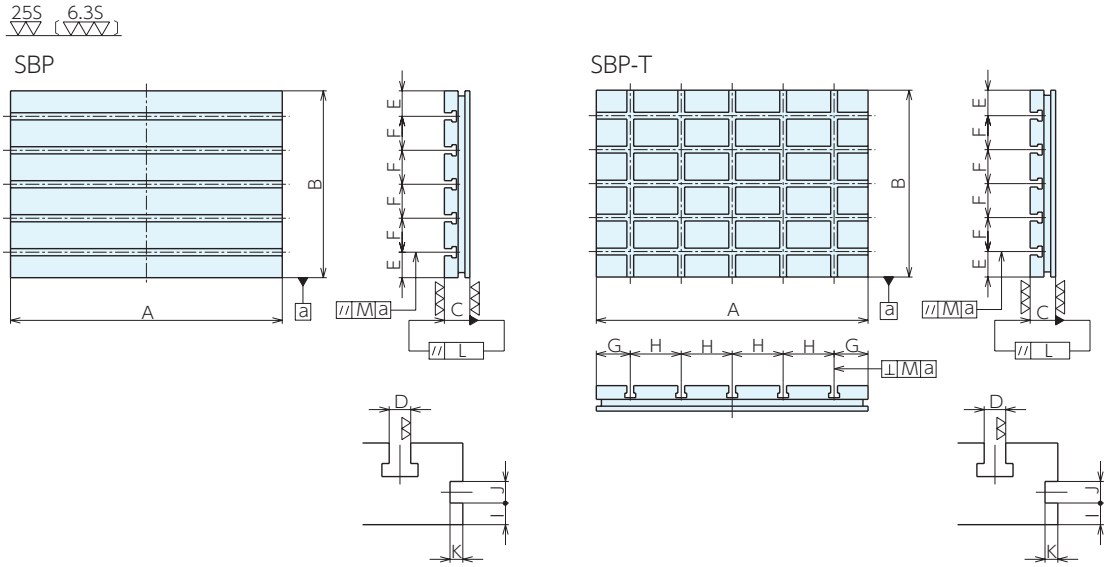

■仕様・価格表

オーダーNo.	No.	A×B×C	D^{H8}	E	F	I	J	K	L	M	T溝本数	質量kg	価格
926922	SBP0540	550X400X50	14	75	125	12	17	12	0.02	0.05	3	65	371,000
926923	SBP0626	600X260X50	14	50	80	12	17	12	0.02	0.05	3	44	306,000
926924	SBP0645	600X450X75	18	75	100	17	17	15	0.02	0.05	4	112	492,000
926925	SBP0830	800X300X75	16	60	90	16	17	15	0.02	0.05	3	101	451,000
926926	SBP0855	800X550X75	18	75	100	17	17	15	0.02	0.05	5	180	600,000
926927	SBP0950	900X500X75	18	50	100	17	17	15	0.02	0.05	5	185	615,000
926928	SBP0960	900X600X90	18	60	120	20	22	20	0.02	0.05	5	253	780,000
926929	SBP1060	1000X600X95	18	60	120	20	22	20	0.02	0.05	5	301	920,000
926930	SBP1260	1200X600X95	18	100	100	20	22	20	0.02	0.05	5	360	1,020,000
926931	SBP1355	1300X550X95	18	75	100	20	22	20	0.02	0.05	5	364	1,080,000
926932	SBP1570	1500X700X95	18	110	120	20	22	20	0.02	0.05	5	551	1,470,000

オーダーNo.	No.	A×B×C	D^{H8}	E	F	G	H	I	J	K	L	M	T溝本数	質量kg	価格
926933	SBP0540T	550X400X50	14	75	125	75	100	12	17	12	0.02	0.05	3X5	59	495,000
926934	SBP0626T	600X260X50	14	50	80	50	125	12	17	12	0.02	0.05	3X5	40	403,000
926935	SBP0645T	600X450X75	18	75	100	50	125	17	17	15	0.02	0.05	4X5	100	650,000
926936	SBP0830T	800X300X75	16	60	90	100	150	16	17	15	0.02	0.05	3X5	95	605,000
926937	SBP0855T	800X550X75	18	75	100	100	150	17	17	15	0.02	0.05	5X5	165	785,000
926938	SBP0950T	900X500X75	18	50	100	100	175	17	17	15	0.02	0.05	5X5	172	820,000
926939	SBP0960T	900X600X90	18	60	120	100	175	20	22	20	0.02	0.05	5X5	237	1,010,000
926940	SBP1060T	1000X600X95	18	60	120	100	200	20	22	20	0.02	0.05	5X5	290	1,160,000
926941	SBP1260T	1200X600X95	18	100	100	100	250	20	22	20	0.02	0.05	5X5	344	1,240,000
926942	SBP1355T	1300X550X95	18	75	100	150	250	20	22	20	0.02	0.05	5X5	349	1,300,000
926943	SBP1570T	1500X700X95	18	110	120	150	300	20	22	20	0.02	0.05	5X5	532	1,730,000

取付クランプセット RoHS対応

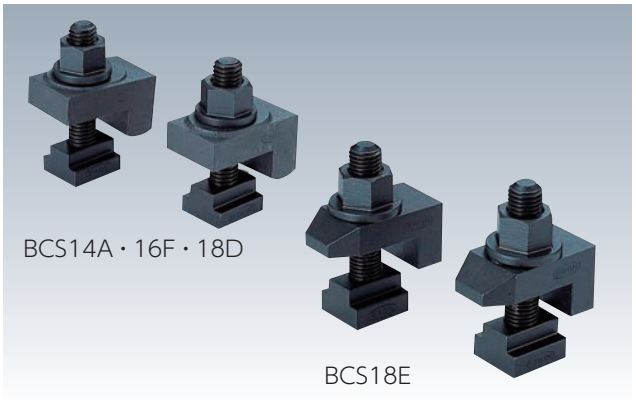

材　質 S45C　熱処理 焼入　表面処理 黒染め

※MCマシン補助テーブルの取付けには、最低2セット(4組)お使いください。

BCS14A・16F・18D

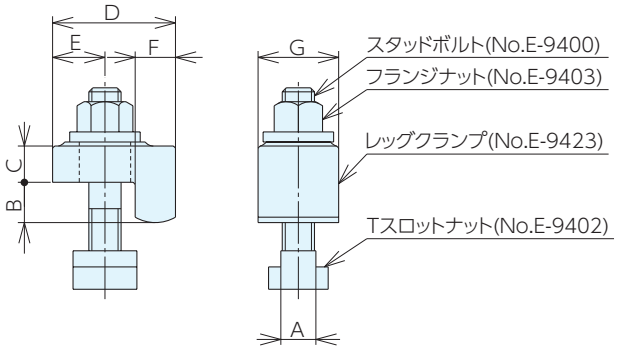

BCS18E

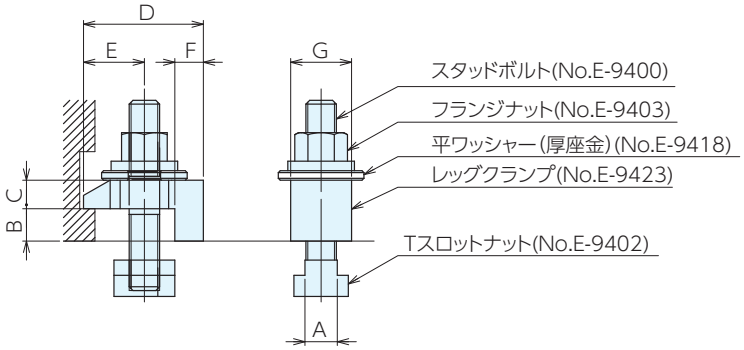

■仕様・価格表

＊ 標準在庫品

オーダーNo.	No.	適合T溝巾	適合機種
＊935853	BCS14A	14	SBP0540・0626（T）
＊935860	BCS16F	16	SBP0830（T）
＊935864	BCS18D	18	SBP0960・1060・1260・1355・1570（T）
＊138702	BCS18E	18	SBP0645・0855・0950（T）

No.	A	B	C	D	E	F	G	内容					価格
								レッグクランプ	Tスロットナット	スタッドボルト	フランジナット	座金	
BCS14A	14	12	12	42	14-22.5	12	-	LC12	TNM1412	BM01275	FNM0012	-	6,400
BCS16F	16	16	16	54	18-28.5	16	-	LC14	TNM1614	BM01475	FNM0014	-	6,750
BCS18D	18	20	20	63	22-30	20	-	LC16	TNM1816	BM16100	FNM0016	-	8,400
BCS18E	17	17	15	63	28-36	15	32	LCMC161	TNM1816	BM16100	FNM0016	WFT1605	20,100

MCサブテーブル(T溝タイプ) RoHS対応

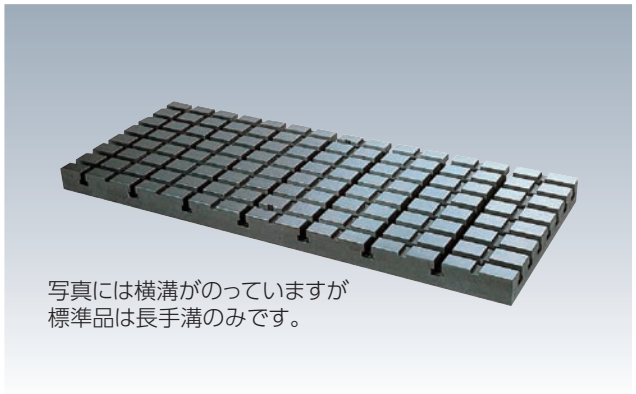

材　質 FC250　　熱処理 焼鈍
表面処理 塗装 (黒皮部)
※お客様の仕様に合わせた特注品も承ります。

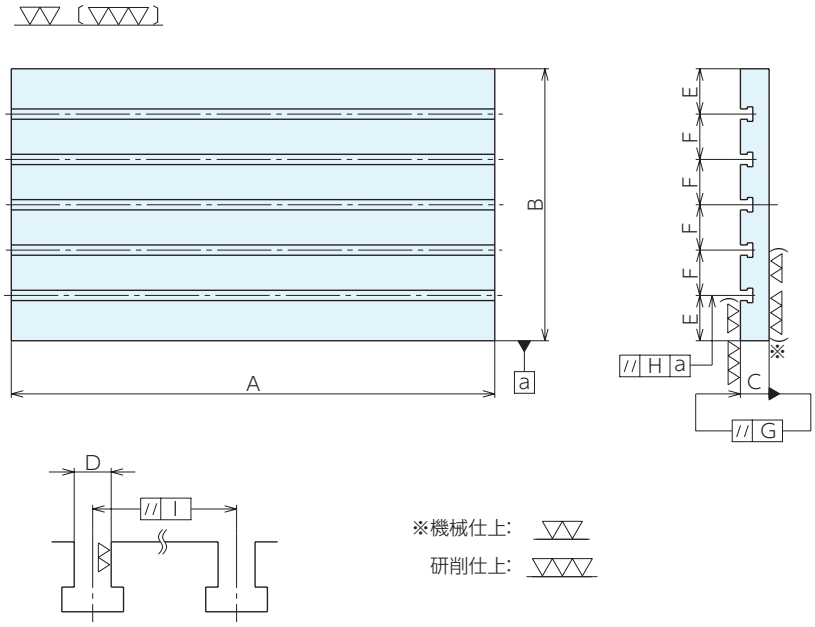

■仕様･価格表

オーダーNo.	No.	A	B	C	D^{H8}	E	F	G
900395	MCSP 146	1400	680	95	18	120	110	0.02
900396	MCSP 157	1500	700	95	18	100	125	0.02
900651	MCSP 690	1600	900	95	20	150	150	0.08
900397	MCSP1630	3000	1500	250	ユーザー仕様	-	-	0.14
903810	MCSP2080	2000	800	100	18	100	100	0.1
900398	MCSP2550	5000	2500	250	ユーザー仕様	-	-	0.23

No.	H	I	T溝本数	仕上	クランプ穴	質量kg	価格
MCSP 146	0.05	0.03	5	研削	ユーザー仕様	545	1,310,000
MCSP 157	0.05	0.03	5	研削	ユーザー仕様	600	1,490,000
MCSP 690	0.08	0.05	5	機械	ユーザー仕様	810	1,840,000
MCSP1630	0.15	0.1	ユーザー仕様	機械	ユーザー仕様	-	都度見積
MCSP2080	0.07	0.05	7	機械	ユーザー仕様	882	2,200,000
MCSP2550	0.15	0.1	ユーザー仕様	機械	ユーザー仕様	-	都度見積

MCサブテーブル(タップ穴タイプ) RoHS対応

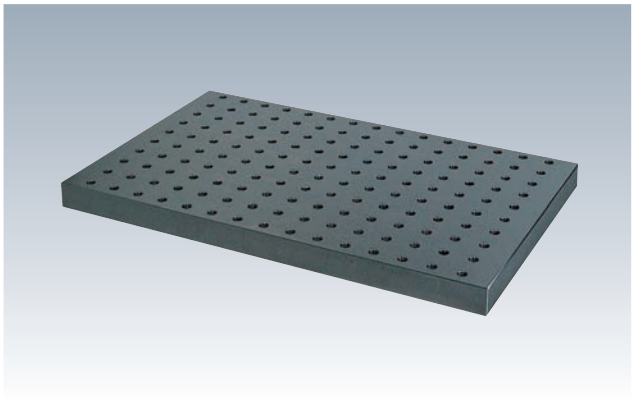

材　質 FC250　熱処理 焼鈍
表面処理 塗装 (黒皮部)
※お客様の仕様に合わせた特注品も承ります。

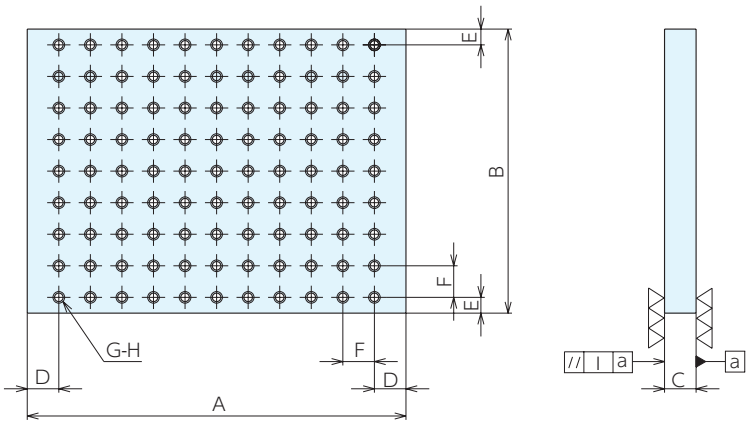

■仕様･価格表

オーダーNo.	No.	A×B×C	D	E	F	G	H	I	質量kg	価格
900399	MC256H	600×250×50	50	25	50	55ケ	M16	0.02	51	281,000
900400	MC408H	800×400×50	50	25	50	120ケ	M16	0.02	108	481,000
900401	MC418H	800×410×50	50	30	50	120ケ	M16	0.02	111	487,000
900402	MC326H	600×320×50	50	35	50	66ケ	M16	0.02	66	356,000
900460	MC456H	600×450×50	50	25	50	99ケ	M16	0.02	92	445,000
900503	MC508H	800×500×50	50	25	50	150ケ	M16	0.02	136	615,000
903241	MC609H	900×600×50	50	50	50	187ケ	M16	0.02	187	750,000

■使用例

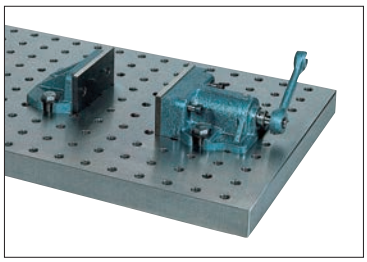

Q-ロック内蔵プレート本体(ネジ式) RoHS対応

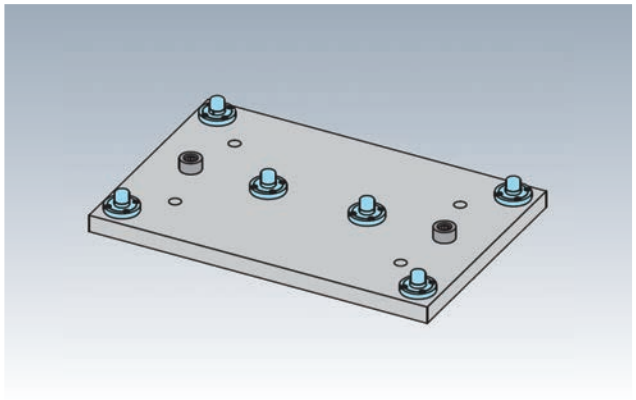

部品名	材質	熱処理	表面処置
プレート	S50C	HRC55	-
Q- ロックエレメント	SCM440	-	無電解メッキ
ハイトシリンダー	SCM420	HRC55	黒染め

●プレートに組込まれた位置決めユニット(Q-ロックエレメント)と外段取り用プレー ト(別売)の組合せで、位置決め・クランプを行います。
●繰返し位置決め精度は3μmです。

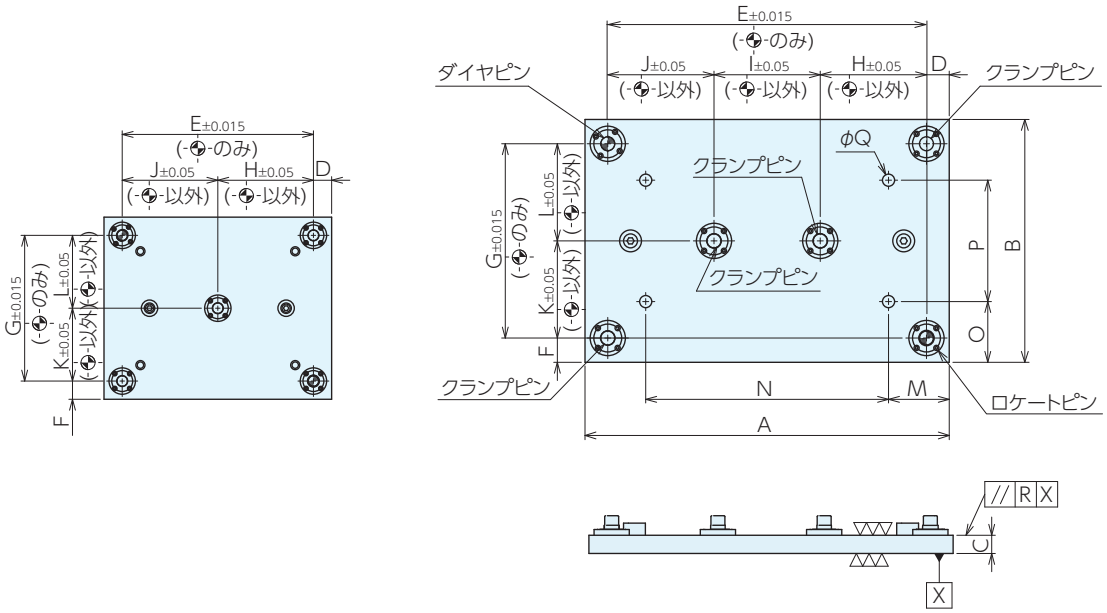

■サイズ表

No.	A	B	C	D	E	F	G	H	I	J	K	L	M	N	O	P	Q	R
MCQ0540	500	400	30	40	420	40	320	210	-	210	160	160	80	340	75	250	M12用	0.02
MCQ0640	600	400	30	37.5	525	40	320	175	175	175	160	160	100	400	100	200	M12用	0.02
MCQ1060	1000	600	50	65	840	60	480	290	290	290	240	240	200	600	50	500	M16用	0.02

■仕様・価格表

オーダーNo.	No.	Q-ロックエレメント			適合プレート	質量kg	価格
		ロケートピン	ダイヤピン	クランプピン			
122173	MCQ0540	QLT26RP	QLT26DP	QLT26CP	MCQ0540-F	49	333,000
122174	MCQ0640	QLT26RP	QLT26DP	QLT26CP	MCQ0640-F	58	337,000
122175	MCQ1060	QLTS40RPV	QLTS40RPV	QLTS40CPV	MCQ1060-F	252	1,070,000

Q-ロック内蔵プレート本体(フラット) RoHS対応

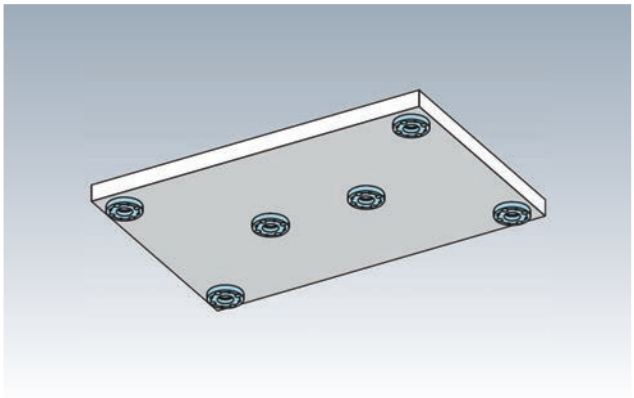

材　質　プレート：S50C　Q- ロックエレメント：SCM440
熱処理　Q-ロックエレメント：焼入(HRC55)
表面処理　Q-ロックエレメント：無電解メッキ

- Q-ロック内蔵プレート本体(ネジ式)(別売)専用の取付プレートです。
- ワークや治具に合わせて加工し、使用してください。

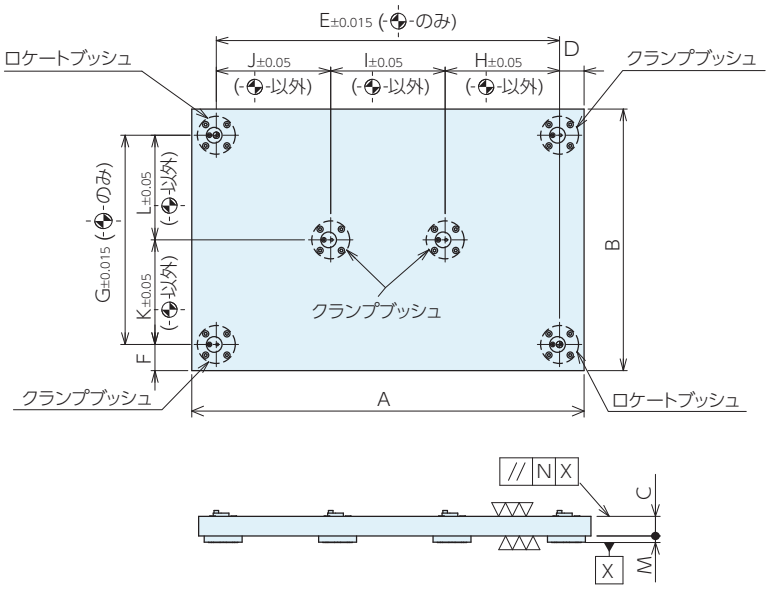

■サイズ表

No.	A	B	C	D	E	F	G	H	I	J	K	L	M	N
MCQ0540-F	500	400	30	40	420	40	320	210	-	210	160	160	10	0.02
MCQ0640-F	600	400	30	37.5	525	40	320	175	175	175	160	160	10	0.02
MCQ1060-F	1000	600	40	65	840	60	480	290	290	290	240	240	15	0.02

■仕様・価格表

オーダーNo.	No.	Q-ロックエレメント		適合プレート本体	質量kg	価格
		ロケートブッシュ	クランプブッシュ			
122176	MCQ0540-F	QLT26RB	QLT26CB	MCQ0540	48	320,000
122177	MCQ0640-F	QLT26RB	QLT26CB	MCQ0640	58	373,000
122178	MCQ1060-F	QLT40RB	QLT40CB	MCQ1060	190	865,000

Q-ロック内蔵プレート(T溝) RoHS対応

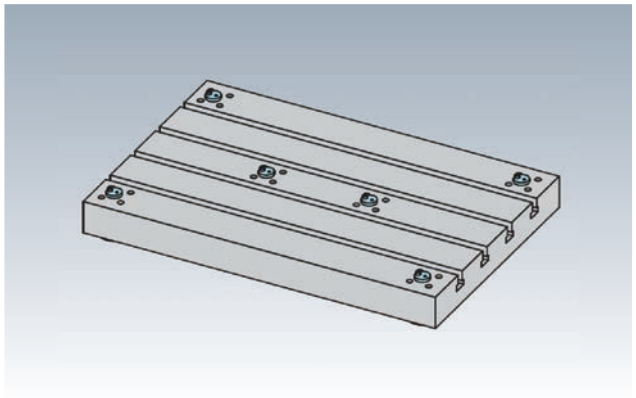

材　質　プレート：FC250　Q-ロックエレメント：SCM440
熱処理　プレート：焼鈍　Q-ロックエレメント：焼入(HRC55)
表面処理　Q-ロックエレメント：無電解メッキ

- Q-ロック内蔵プレート本体(ネジ式)(別売)専用の取付プレートです。
- ワークや治具に合わせて加工し、使用してください。

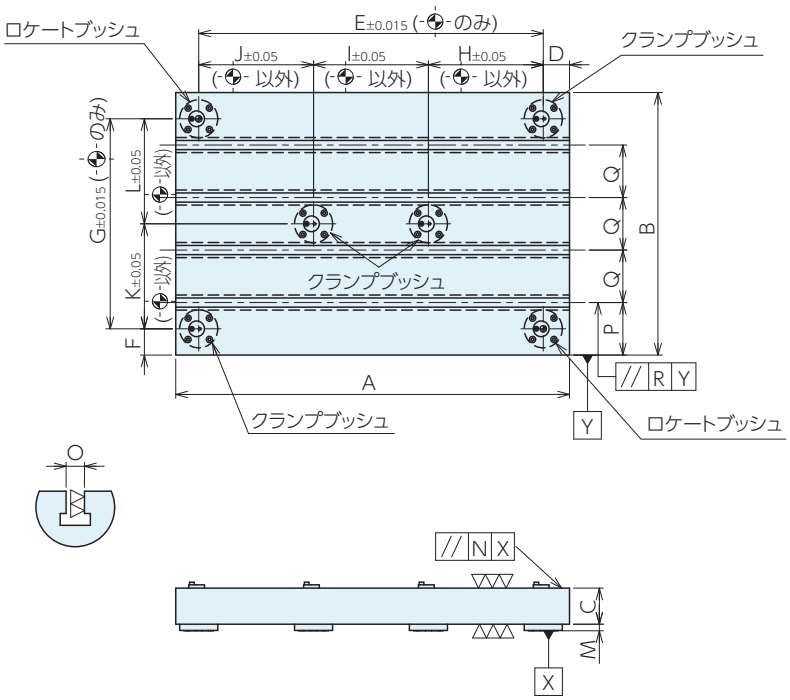

■サイズ表

No.	A	B	C	D	E	F	G	H	I	J	K	L	M	N	O	P	Q	R
MCQ0540-T	500	400	55	40	420	40	320	210	-	210	160	160	10	0.02	14	80	80	0.05
MCQ0640-T	600	400	55	37.5	525	40	320	175	175	175	160	160	10	0.02	14	80	80	0.05
MCQ1060-T	1000	600	70	65	840	60	480	290	290	290	240	240	15	0.02	18	120	120	0.05

■仕様・価格表

オーダーNo.	No.	T溝本数	Q-ロックエレメント		適合プレート本体	質量kg	価格
			ロケートブッシュ	クランプブッシュ			
122179	MCQ0540-T	4	QLT26RB	QLT26CB	MCQ0540	67	510,000
122180	MCQ0640-T	4	QLT26RB	QLT26CB	MCQ0640	83	630,000
122181	MCQ1060-T	4	QLT40RB	QLT40CB	MCQ1060	261	1,070,000

Q-ロック内蔵プレート本体(ネジ式分割) RoHS対応

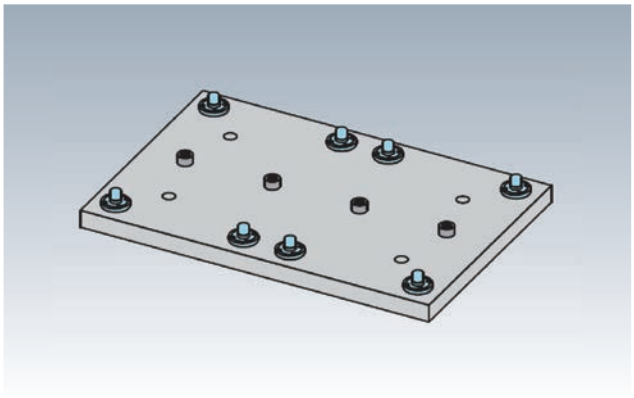

部品名	材質	熱処理	表面処置
プレート	S50C	-	-
Q- ロックエレメント	SCM440	HRC55	無電解メッキ
ハイトシリンダー	SCM420	-	黒染め

●プレートに組込まれた位置決めユニット(Q-ロックエレメント)と外段取り用プレー ト(別売)の組合せで、位置決め・クランプを行います。
●繰返し位置決め精度は3μmです。

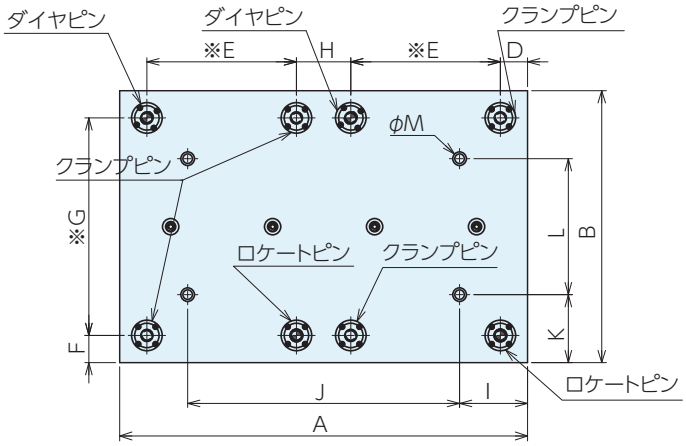

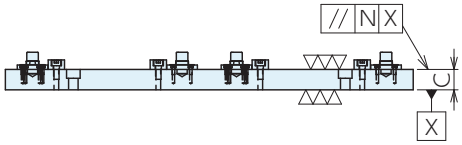

※印寸法部の公差は
-⊕- のみ±0.015
-⊕- 以外±0.05

■サイズ表

No.	A	B	C	D	E	F	G	H	I	J	K	L	M	N
MCQ0540V	500	400	30	40	170	40	320	80	80	340	75	250	M12用	0.02
MCQ0640V	600	400	30	40	220	40	320	80	100	400	100	200	M12用	0.02
MCQ1060V	1000	600	50	65	200	60	480	135	150	700	50	500	M16用	0.02

■仕様・価格表

オーダーNo.	No.	Q-ロックエレメント			適合プレート	質量kg	価格
		ロケートピン	ダイヤピン	クランプピン			
122185	**MCQ0540V**	QLT19RP	QLT19DP	QLT19CP	MCQ0540V-F	49	**397,000**
122186	**MCQ0640V**	QLT19RP	QLT19DP	QLT19CP	MCQ0640V-F	58	**437,000**
122187	**MCQ1060V**	QLTS26RPV	QLTS26RPV	QLTS26CPV	MCQ1060V-F	246	**1,290,000**

Q-ロック内蔵プレート本体(エアー分割) RoHS対応

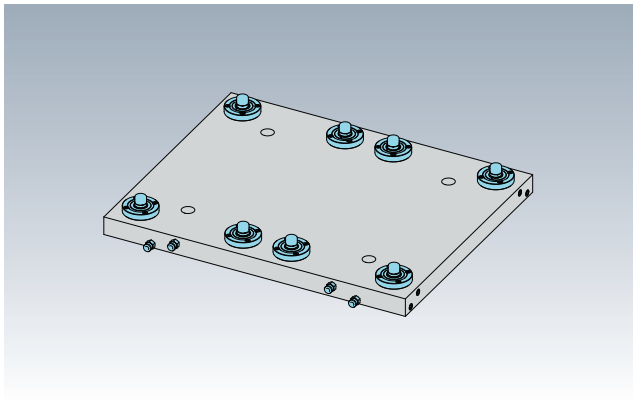

材　質　プレート：S50C　Q- ロックエレメント：SUS440C
熱処理　Q-ロックエレメント：焼入(HRC55)

- プレートに組込まれた位置決めユニット(Q-ロックエレメント)と外段取り用プレー ト(別売)の組合せで、位置決め・クランプを行います。
- 繰返し位置決め精度は3μmです。

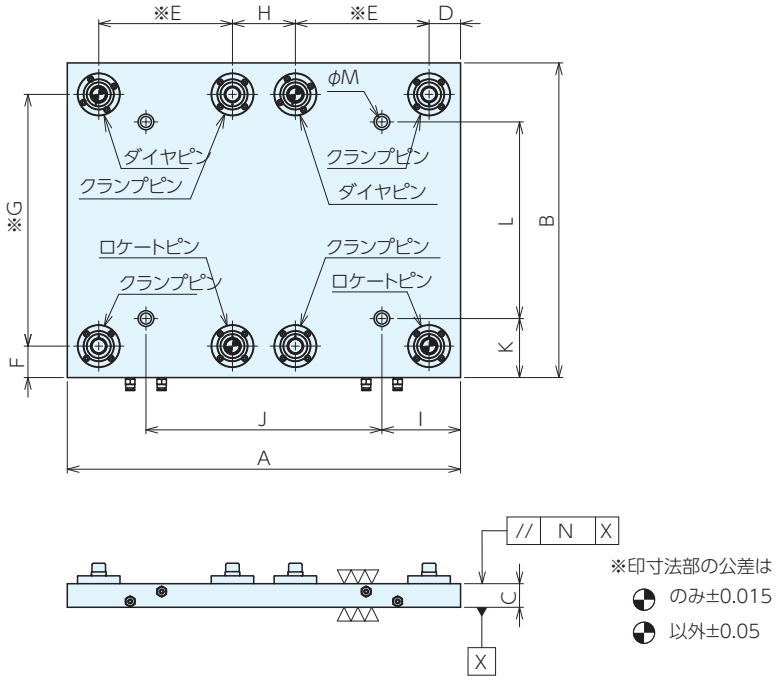

■サイズ表

No.	A	B	C	D	E	F	G	H	I	J	K	L	M	N
MCQ0540A	500	400	30	40	170	40	320	80	100	300	75	250	M12用	0.02

■仕様・価格表

オーダーNo.	No.	Q-ロックエレメント			適合プレート	質量kg	価格
		ロケートピン	ダイヤピン	クランプピン			
122197	**MCQ0540A**	QLA19DRP	QLA19DDP	QLA19DCP	MCQ0540A-F	56	**1,990,000**

Q-ロック内蔵プレート(フラット分割) RoHS対応

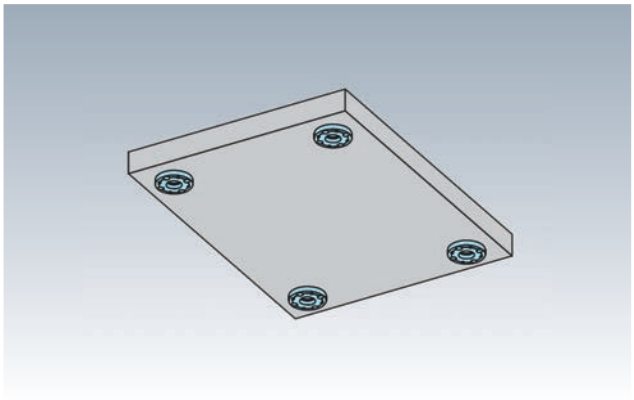

材　質　プレート：S50C　Q- ロックエレメント：SCM440
熱処理　Q-ロックエレメント：焼入(HRC55)
表面処理　QLT19RB,CB：無電解メッキ
QLT26RB,CB：無電解メッキ
QLA19RB,CB：黒染め

- Q-ロック内蔵プレート(フラット分割)または(エアー分割)(別売)専用の取付プレートです。
- ワークや治具に合わせて加工し、使用してください。

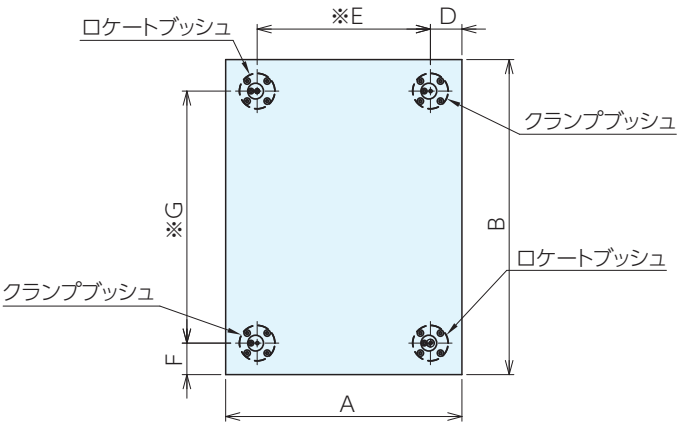

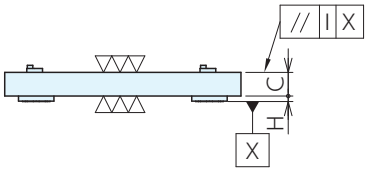

※印寸法部の公差は
-⊕- のみ±0.015
-⊕- 以外±0.05

■サイズ表

No.	A	B	C	D	E	F	G	H	I
MCQ0540V-F	250	400	30	40	170	40	320	7	0.02
MCQ0640V-F	300	400	30	40	220	40	320	7	0.02
MCQ1060V-F	330	600	40	65	200	60	480	10	0.02
MCQ0540A-F	250	400	30	40	170	40	320	7	0.02

■仕様・価格表

オーダーNo.	No.	Q-ロックエレメント		適合プレート本体	質量kg	価格
		ロケートブッシュ	クランプブッシュ			
122188	MCQ0540V-F	QLT19RB	QLT19CB	MCQ0540V	24	233,000
122189	MCQ0640V-F	QLT19RB	QLT19CB	MCQ0640V	29	266,000
122190	MCQ1060V-F	QLT26RB	QLT26CB	MCQ1060V	63	354,000
126153	MCQ0540A-F	QLA19RB	QLA19CB	MCQ0540A	24	265,000

Q-ロック内蔵プレート本体(油圧) RoHS対応

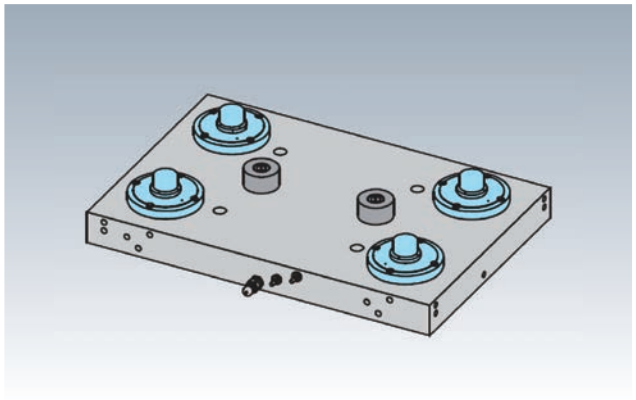

材　質　プレート：S50C　Q-ロックエレメント：SCM440
ハイトシリンダー：SCM420

熱処理　Q-ロックエレメント、ハイトシリンダー：焼入(HRC55)

表面処理　Q-ロックエレメント：無電解メッキ
ハイトシリンダー：黒染め

- プレートに組込まれた位置決めユニット(Q-ロックエレメント)と外段取り用プレート(別売)の組合せで、位置決め・クランプを行います。
- 繰返し位置決め精度は3μmです。

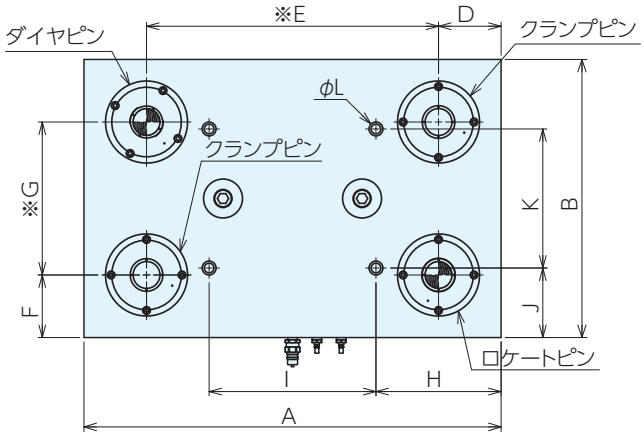

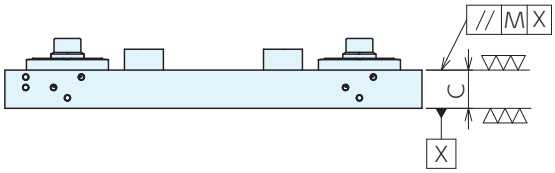

※印寸法部の公差は
-⊕- のみ±0.015
-⊕- 以外±0.05

■サイズ表

No.	A	B	C	D	E	F	G	H	I	J	K	L	M
MCQ0540H	500	400	55	80	340	80	240	160	180	75	250	M12用	0.02
MCQ0640H	600	400	55	90	420	90	220	180	240	100	200	M12用	0.02
MCQ1060H	1000	600	55	100	800	100	400	200	200	150	300	M16用	0.02

■仕様・価格表

オーダーNo.	No.	Q-ロックエレメント			適合プレート	質量kg	価格
		ロケートピン	ダイヤピン	クランプピン			
122191	MCQ0540H	QLH32SRP	QLH32SDP	QLH32SCP	MCQ0540H-F	90	1,380,000
122192	MCQ0640H	QLH40SRP	QLH40SDP	QLH40SCP	MCQ0640H-F	110	1,540,000
122193	MCQ1060H	QLH40SRP	QLH40SDP	QLH40SCP	MCQ1060H-F	263	2,440,000

Q-ロック内蔵プレート本体(フラット油圧) RoHS対応

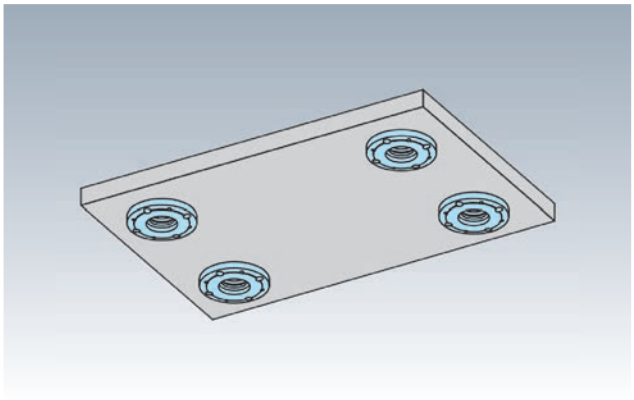

材　質　プレート：S50C　Q- ロックエレメント：SCM440
熱処理　Q-ロックエレメント：焼入(HRC55)
表面処理　Q-ロックエレメント：無電解メッキ

- Q-ロック内蔵プレート本体(油圧)(別売)専用の取付プレートです。
- ワークや治具に合わせて加工し、使用してください。

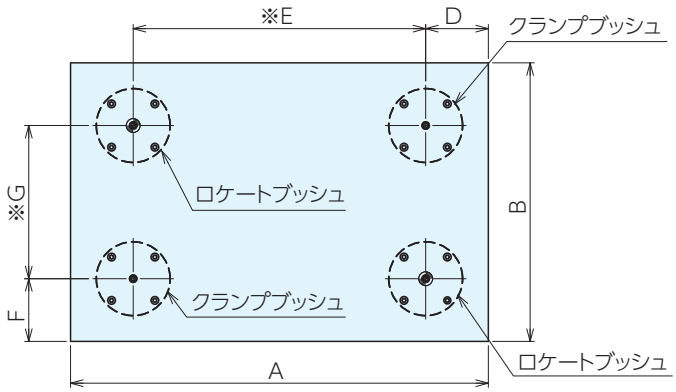

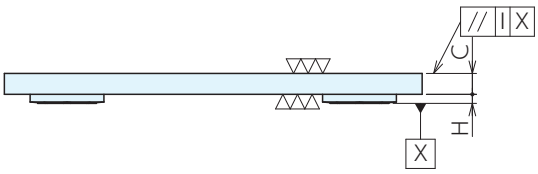

※印寸法部の公差は
-⊕- のみ±0.015
-⊕- 以外±0.05

■サイズ表

No.	A	B	C	D	E	F	G	H	I
MCQ0540H-F	500	400	30	80	340	80	240	11.5	0.02
MCQ0640H-F	600	400	30	90	420	90	220	13	0.02
MCQ1060H-F	1000	600	30	100	800	100	400	13	0.02

■仕様・価格表

オーダーNo.	No.	Q-ロックエレメント		適合プレート	質量kg	価格
		ロケートブッシュ	クランプブッシュ			
122194	MCQ0540H-F	QLA32RB	QLA32CB	MCQ0540H	49	376,000
122195	MCQ0640H-F	QLA40RB	QLA40CB	MCQ0640H	59	451,000
122196	MCQ1060H-F	QLA40RB	QLA40CB	MCQ1060H	142	1,010,000

精密イケール RoHS対応

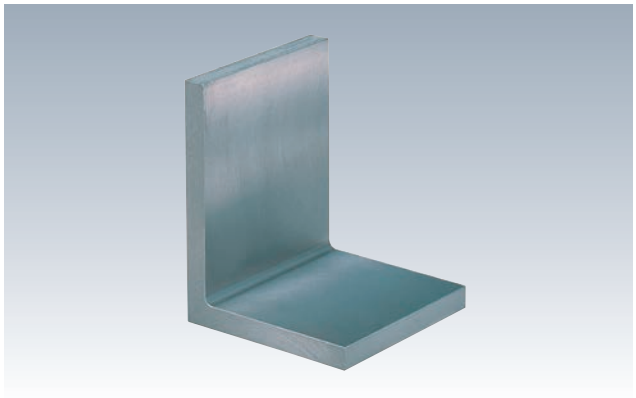

材 質 FC250　　熱処理 焼鈍

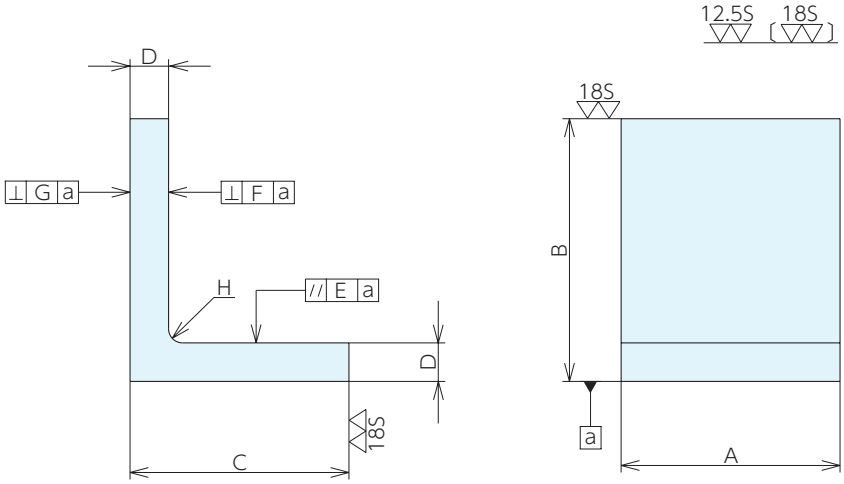

■仕様・価格表

＊ 標準在庫品

オーダーNo.	No.	A×B×C	D	E	F	G	H	質量kg	価格
＊903268	MNS8010	80×105× 80	15	0.03	0.06	0.03	R10	1.5	10,800
＊903269	MNS1125	100×125×100	22	0.03	0.06	0.03	R10	3.3	14,700
＊903270	MNS1215	125×150×125	22	0.03	0.07	0.03	R10	5	18,500
＊903271	MNS1517	150×175×150	25	0.03	0.07	0.03	R10	8.1	26,800
＊903272	MNS1720	175×200×175	25	0.06	0.08	0.06	R10	11	33,500
＊903273	MNS2025	200×250×200	25	0.06	0.08	0.06	R10	15.3	44,400
＊903274	MNS2530	250×300×250	30	0.06	0.08	0.06	R10	28.1	92,500
＊903275	MNS3035	300×350×300	35	0.06	0.08	0.06	R10	46.5	179,000

■使用例

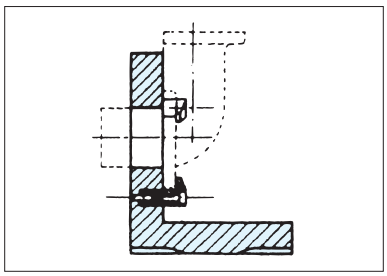

溝なしアングルプレート RoHS対応

ERON

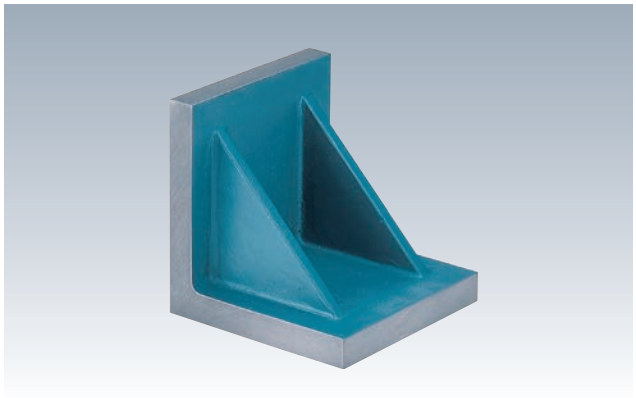

材 質 FC250　熱処理 焼鈍
表面処理 塗装(黒皮部)

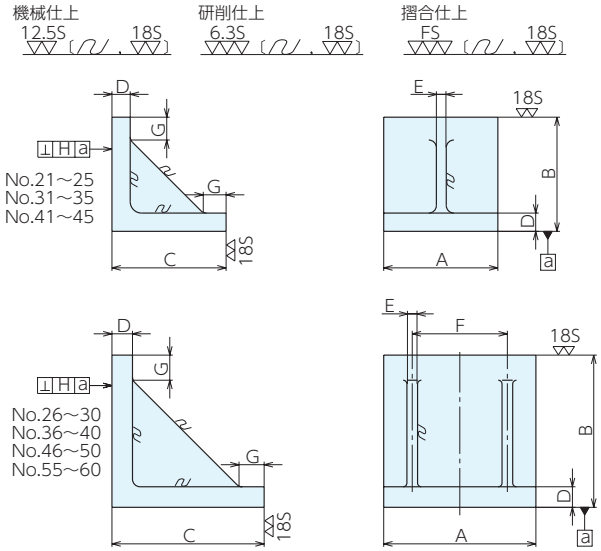

■仕様・価格表

＊ 標準在庫品

No.	A×B×C	D	E	F	G	質量kg
NSA21・NSA31・NSA41	50.8× 50.8× 50.8	15	9	-	7	0.5
NSA22・NSA32・NSA42	76.2× 76.2× 76.2	16	10	-	20	1.4
NSA23・NSA33・NSA43	101.6×101.6×101.6	21	13	-	18	2.9
NSA24・NSA34・NSA44	127 ×127 ×127	23	13	-	22	5.2
NSA25・NSA35・NSA45	152.4×152.4×152.4	24	13	-	30	7.4
NSA26・NSA36・NSA46	203.2×203.2×203.2	27	14	125	33	17.3
NSA27・NSA37・NSA47	254 ×254 ×254	31	18	195	45	30.4
NSA28・NSA38・NSA48	304.8×304.8×304.8	35	19	195	60	50.2
NSA29・NSA39・NSA49	406.4×406.4×406.4	50	30	290	55	135.6
NSA30・NSA40・NSA50	508×508 ×508	55	38	380	60	248.6
NSA55・NSA60	609.6×609.6×609.6	60	45	460	65	384.7

機械仕上				研削仕上				摺合仕上			
オーダーNo.	No.	H.直角度	価格	オーダーNo.	No.	H.直角度	価格	オーダーNo.	No.	H.直角度	価格
＊901393	NSA21	0.03	7,700	901402	NSA31	0.005	14,200	901411	NSA41	0.003	24,200
＊901394	NSA22	0.03	9,250	901403	NSA32	0.005	17,100	901412	NSA42	0.003	31,900
＊901395	NSA23	0.03	10,300	901404	NSA33	0.01	23,400	901413	NSA43	0.005	36,200
＊901396	NSA24	0.04	19,600	901405	NSA34	0.01	35,500	901414	NSA44	0.005	60,000
＊901397	NSA25	0.04	27,800	901406	NSA35	0.02	43,700	901415	NSA45	0.006	71,500
＊901398	NSA26	0.05	47,300	901407	NSA36	0.03	69,000	901416	NSA46	0.01	118,000
＊901399	NSA27	0.05	80,000	901408	NSA37	0.03	120,000	901417	NSA47	0.01	214,000
＊901400	NSA28	0.05	128,000	901409	NSA38	0.03	169,000	901418	NSA48	0.01	282,000
900113	NSA29	0.07	491,000	900108	NSA39	0.04	690,000	900110	NSA49	0.02	905,000
900114	NSA30	0.07	650,000	900109	NSA40	0.04	905,000	900112	NSA50	0.02	1,180,000
913448	NSA55	0.09	1,010,000	908233	NSA60	0.045	1,590,000	-	-	-	-

リブ付LNアングルプレート

RoHS対応

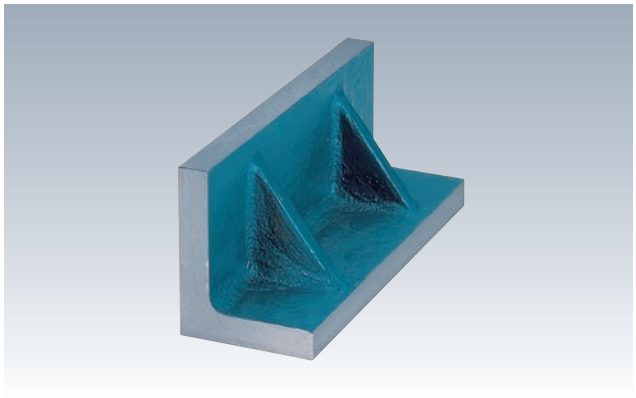

材 質 FC250　熱処理 焼鈍
表面処理 塗装(黒皮部)

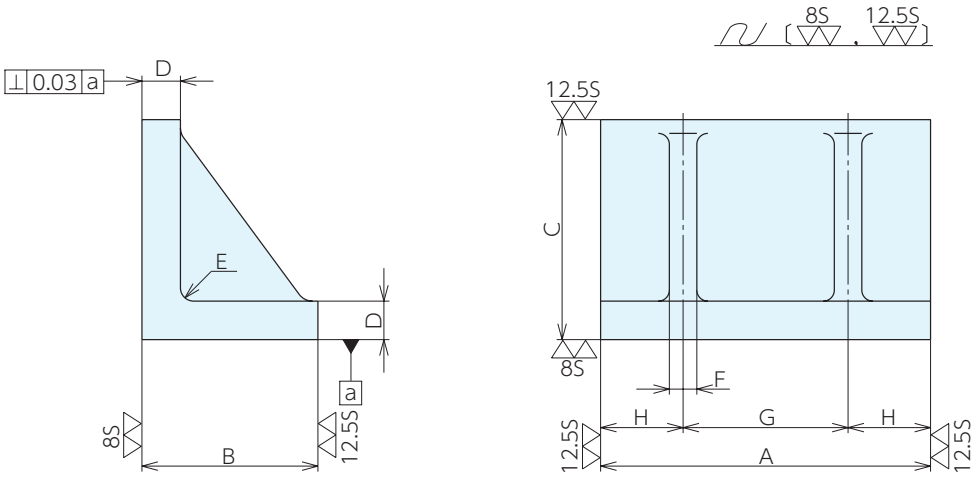

■仕様・価格表

オーダーNo.	No.	A	B	C	D	E	F	G	H	質量kg	価格
930218	611-01	300	80	100	23	R 8	16	150	75	8.3	34,100
930219	611-02	300	100	125	23	R 8	16	150	75	10.9	40,200
930220	611-03	300	125	160	28	R10	20	150	75	17.4	49,200
930221	611-04	300	160	200	35	R12	25	150	75	28.6	50,500
930222	611-05	300	200	250	39	R16	25	150	75	40.6	73,000
930223	611-06	300	250	315	39	R16	25	150	75	52.9	98,000

MJイケールS型 RoHS対応

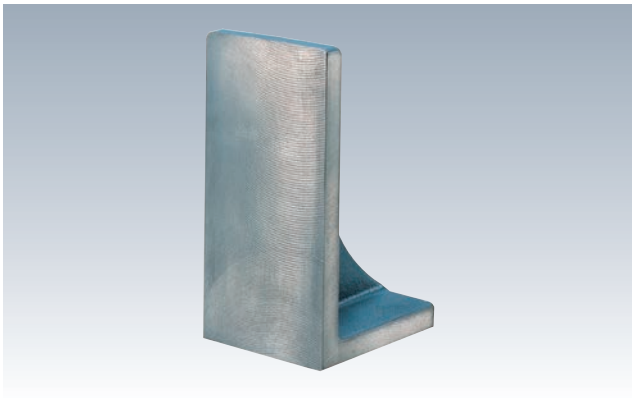

材 質 FC250 熱処理 焼鈍
表面処理 塗装(黒皮部)

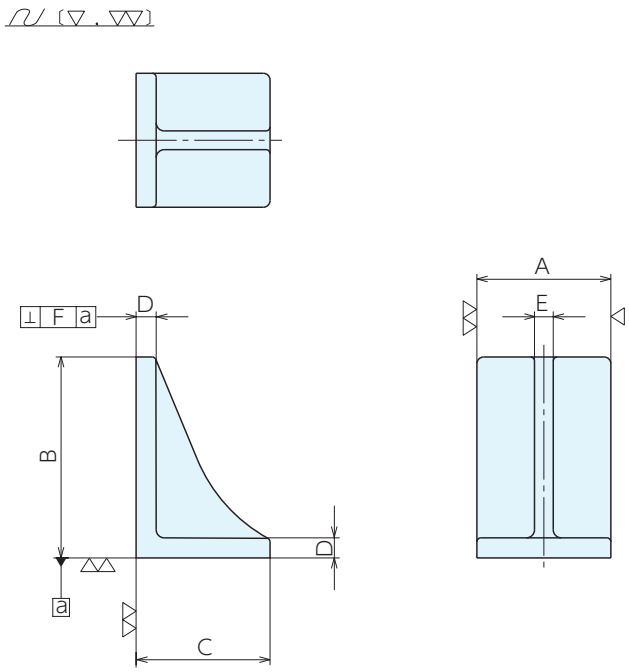

■仕様･価格表

＊ 標準在庫品

オーダーNo.	No.	A	B	C	D	E	F	質量kg	価格
＊918953	MJ1S	100	100	100	15	14	0.05	2.3	9,550
＊918954	MJ2S	100	150	100	15	14	0.05	3.1	12,800
＊918955	MJ3S	100	200	120	15	14	0.05	4.2	16,200
＊918956	MJ4S	100	250	120	18	14	0.05	5	20,200
＊918957	MJ5S	150	100	100	15	14	0.05	3.3	10,900
＊918958	MJ6S	150	150	100	15	14	0.05	4.3	14,500
＊918959	MJ7S	150	200	120	15	14	0.05	5.9	18,900
＊918960	MJ8S	150	250	120	18	14	0.05	6.9	24,900

■使用例

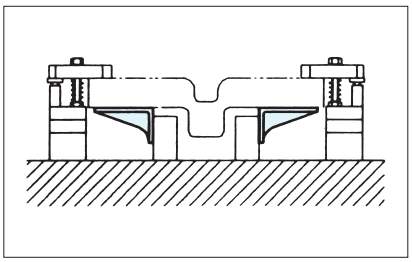

MJイケールH型 RoHS対応

材　質 FC250　熱処理 焼鈍
表面処理 塗装(黒皮部)

●MJイケールS型の取付穴付タイプです。
●固定金具・シリンダーの取付ができます。

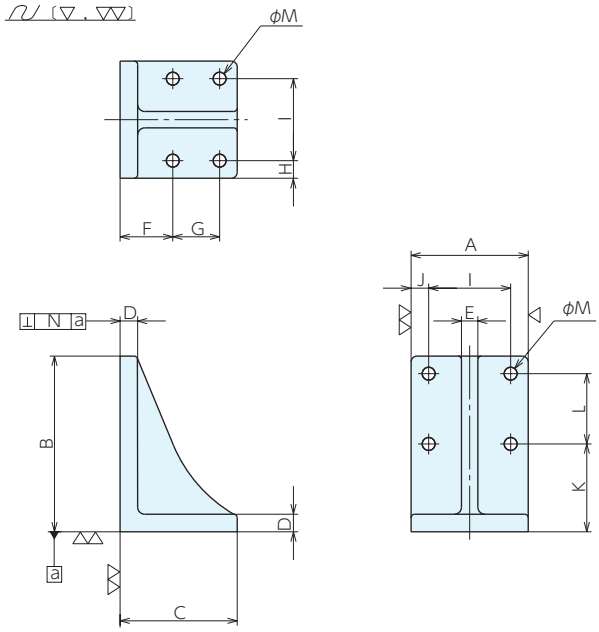

■仕様・価格表

オーダーNo.	No.	A	B	C	D	E	F	G	H
917302	MJ1H	100	100	100	15	14	45	40	15
917303	MJ2H	100	150	100	15	14	45	40	15
917304	MJ3H	100	200	120	15	14	50	50	15
917305	MJ4H	100	250	120	18	14	50	50	15
917306	MJ5H	150	100	100	15	14	45	40	15
917307	MJ6H	150	150	100	15	14	45	40	15
917308	MJ7H	150	200	120	15	14	50	50	15
917309	MJ8H	150	250	120	18	14	50	50	15

No.	I	J	K	L	M	N	質量kg	価格
MJ1H	70	15	45	40	11	0.05	2.3	10,700
MJ2H	70	15	75	60	11	0.05	3.1	13,800
MJ3H	70	15	110	70	11	0.05	4.2	17,200
MJ4H	70	15	160	70	11	0.05	5	21,500
MJ5H	120	15	45	40	14	0.05	3.3	12,000
MJ6H	120	15	75	60	14	0.05	4.3	15,700
MJ7H	120	15	110	70	14	0.05	5.9	19,800
MJ8H	120	15	160	70	14	0.05	6.9	25,800

■使用例

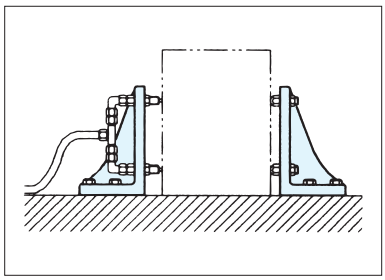

MJイケールP型 RoHS対応

材　質 FC250　熱処理 焼鈍
表面処理 塗装(黒皮部)

- MJイケールH型の位置決め穴付タイプです。
- 位置決め穴(φ10^{H7})・取付穴により、治具の固定・位置決めができます。

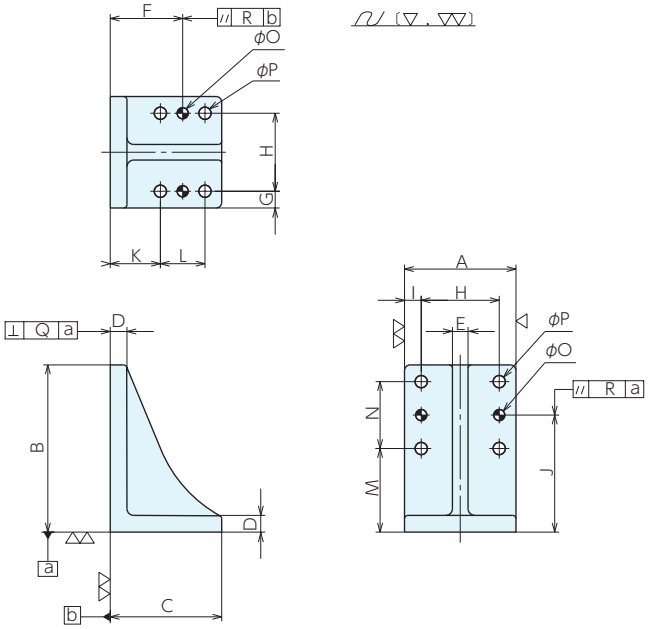

■仕様・価格表

オーダーNo.	No.	A	B	C	D	E	F$^{\pm0.05}$	G	H$^{\pm0.02}$	I	J$^{\pm0.05}$
917310	MJ1P	100	100	100	15	14	65	15	70	15	65
917311	MJ2P	100	150	100	15	14	65	15	70	15	105
917312	MJ3P	100	200	120	15	14	75	15	70	15	145
917313	MJ4P	100	250	120	18	14	75	15	70	15	195
917314	MJ5P	150	100	100	15	14	65	15	120	15	65
917315	MJ6P	150	150	100	15	14	65	15	120	15	105
917316	MJ7P	150	200	120	15	14	75	15	120	15	145
917317	MJ8P	150	250	120	18	14	75	15	120	15	195

No.	K	L	M	N	O^{H7}	P	Q	R	質量kg	価格
MJ1P	45	40	45	40	10	11	0.05	0.06	2.3	13,000
MJ2P	45	40	75	60	10	11	0.05	0.06	3.1	15,900
MJ3P	50	50	110	70	10	11	0.05	0.06	4.2	19,800
MJ4P	50	50	160	70	10	11	0.05	0.06	5	24,900
MJ5P	45	40	45	40	10	14	0.05	0.06	3.3	14,500
MJ6P	45	40	75	60	10	14	0.05	0.06	4.3	17,900
MJ7P	50	50	110	70	10	14	0.05	0.06	5.9	22,600
MJ8P	50	50	160	70	10	14	0.05	0.06	6.9	28,900

■使用例

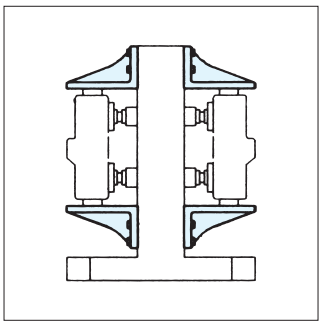

フリーブラケット RoHS対応

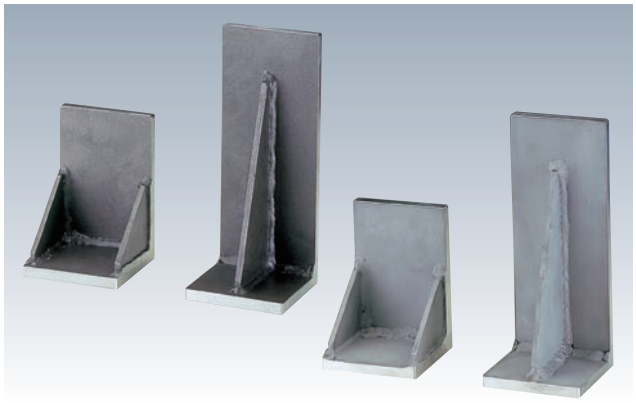

材 質 FBS：SS400 FBA：A5052
精 度 直角度0.05/100

- ●A～F寸法は、表より自由に選択できます。
- ●また、リブ(シングル・ダブル)タイプも同様に選択でき、シングル・ダブルとも同価格です。
- ●E寸法はA寸法より、またF寸法はB寸法より少ない値の選択となります。

ご注文例：FBS-100×50×100×10-40×40-S
タイプ A B C D E F リブ

材質	タイプ	リブ
SS400	FBS	S(シングル)
A5052	FBA	W(ダブル)

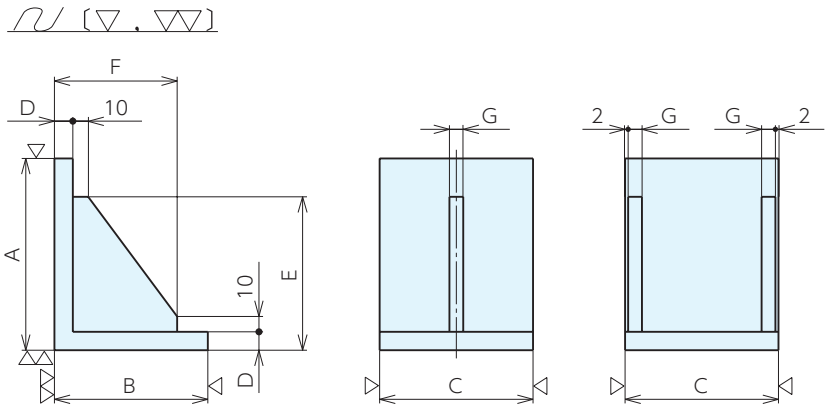

溶接ビート

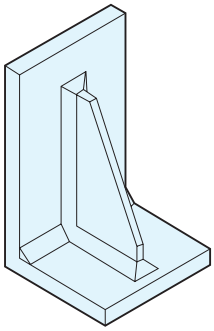

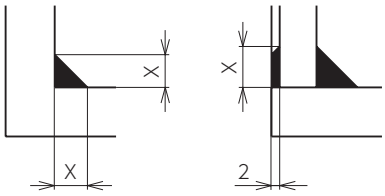

X 寸法：FBS…8、FBA…10

■使用例

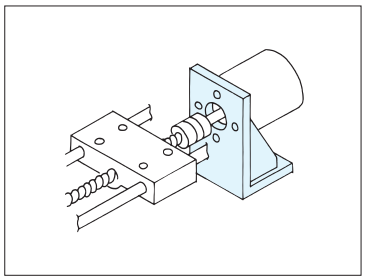

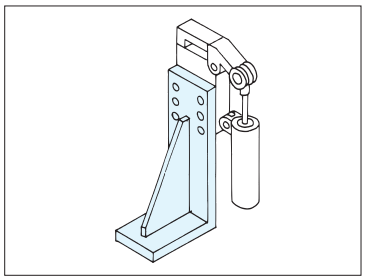

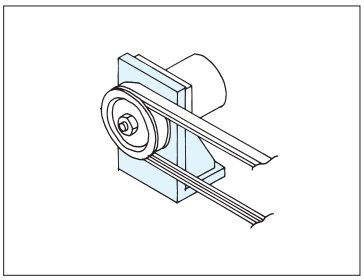

■仕様・価格表

A	B	C	D	E	F	G	単品価格			
							FBS(SS400)		FBA(A5052)	
							1～9個	10個以上	1～9個	10個以上
100·125·150	50·75·100	100·125·150	10·12	40·80·120	40·80	6	26,800	25,500	32,500	31,000
100·125·150	50·75·100	100·125·150	15	40·80·120	40·80	9	33,600	31,900	36,200	34,500
100·125·150	50·75·100	100·125·150	20	40·80·120	40·80	12	44,800	42,500	-	-
100·125·150	50·75·100	175·200	10·12	40·80·120	40·80	6	31,400	29,700	33,800	32,200
100·125·150	50·75·100	175·200	15	40·80·120	40·80	9	39,100	37,200	42,300	40,100
100·125·150	50·75·100	175·200	20	40·80·120	40·80	12	52,500	49,500	-	-
100·125·150	125·150	100·125·150	10·12	40·80·120	40·80·120	6	40,300	38,200	43,500	41,200
100·125·150	125·150	100·125·150	15	40·80·120	40·80·120	9	50,500	47,800	54,500	51,500
100·125·150	125·150	100·125·150	20	40·80·120	40·80·120	12	67,500	64,000	-	-
100·125·150	125·150	175·200	10·12	40·80·120	40·80·120	6	46,900	44,500	51,000	48,100
100·125·150	125·150	175·200	15	40·80·120	40·80·120	9	58,500	56,000	63,000	60,000
100·125·150	125·150	175·200	20	40·80·120	40·80·120	12	78,500	74,000	-	-
175·200	50·75·100	100·125·150	10·12	40·80·120·160	40·80	6	31,400	29,700	33,800	32,200
175·200	50·75·100	100·125·150	15	40·80·120·160	40·80	9	39,100	37,200	42,300	40,100
175·200	50·75·100	100·125·150	20	40·80·120·160	40·80	12	52,500	49,500	-	-
175·200	50·75·100	175·200	10·12	40·80·120·160	40·80	6	35,800	34,000	38,500	36,700
175·200	50·75·100	175·200	15	40·80·120·160	40·80	9	44,800	42,500	48,200	45,800
175·200	50·75·100	175·200	20	40·80·120·160	40·80	12	59,500	57,000	-	-
175·200	125·150	100·125·150	10·12	40·80·120·160	40·80·120	6	46,900	44,500	51,000	48,100
175·200	125·150	100·125·150	15	40·80·120·160	40·80·120	9	63,000	60,000	63,000	60,000
175·200	125·150	100·125·150	20	40·80·120·160	40·80·120	12	78,500	74,000	-	-
175·200	125·150	175·200	10·12	40·80·120·160	40·80·120	6	54,000	51,000	58,000	55,000
175·200	125·150	175·200	15	40·80·120·160	40·80·120	9	67,500	64,000	72,500	68,500
175·200	125·150	175·200	20	40·80·120·160	40·80·120	12	89,500	85,500	-	-
225·250	50·75·100	100·125·150	10·12	40·80·120·160	40·80	6	35,800	34,000	38,500	36,700
225·250	50·75·100	100·125·150	15	40·80·120·160	40·80	9	44,800	42,500	48,200	45,800
225·250	50·75·100	100·125·150	20	40·80·120·160	40·80	12	59,500	57,000	-	-
225·250	50·75·100	175·200	10·12	40·80·120·160	40·80	6	40,300	38,200	43,500	41,200
225·250	50·75·100	175·200	15	40·80·120·160	40·80	9	50,500	47,800	54,500	51,500
225·250	50·75·100	175·200	20	40·80·120·160	40·80	12	67,500	64,000	-	-
225·250	125·150	100·125·150	10·12	40·80·120·160	40·80·120	6	54,000	51,500	58,000	55,000
225·250	125·150	100·125·150	15	40·80·120·160	40·80·120	9	67,500	64,000	72,500	68,500
225·250	125·150	100·125·150	20	40·80·120·160	40·80·120	12	89,500	85,500	-	-
225·250	125·150	175·200	10·12	40·80·120·160	40·80·120	6	60,000	57,500	65,000	62,000
225·250	125·150	175·200	15	40·80·120·160	40·80·120	9	75,000	71,500	81,000	78,000
225·250	125·150	175·200	20	40·80·120·160	40·80·120	12	101,000	95,500	-	-
275·300	50·75·100	100·125·150	10·12	40·80·120·160·200·240	40·80	6	41,200	39,200	43,500	41,200
275·300	50·75·100	100·125·150	15	40·80·120·160·200·240	40·80	9	50,500	47,800	54,500	51,500
275·300	50·75·100	100·125·150	20	40·80·120·160·200·240	40·80	12	67,500	64,000	-	-
275·300	50·75·100	175·200	10·12	40·80·120·160·200·240	40·80	6	44,800	42,500	48,200	45,800
275·300	50·75·100	175·200	15	40·80·120·160·200·240	40·80	9	56,000	53,500	60,000	57,500
275·300	50·75·100	175·200	20	40·80·120·160·200·240	40·80	12	74,500	71,500	-	-
275·300	125·150	100·125·150	10·12	40·80·120·160·200·240	40·80·120	6	60,000	57,500	65,000	62,000
275·300	125·150	100·125·150	15	40·80·120·160·200·240	40·80·120	9	75,000	72,500	81,000	78,000
275·300	125·150	100·125·150	20	40·80·120·160·200·240	40·80·120	12	101,000	95,500	-	-
275·300	125·150	175·200	10·12	40·80·120·160·200·240	40·80·120	6	67,500	64,000	72,500	68,500
275·300	125·150	175·200	15	40·80·120·160·200·240	40·80·120	9	84,000	79,500	90,500	85,500
275·300	125·150	175·200	20	40·80·120·160·200·240	40·80·120	12	112,000	107,000	-	-

ストッププブラケット RoHS対応

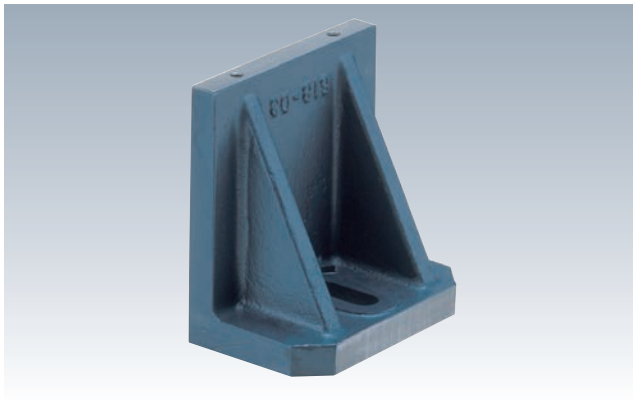

材 質 FC250　熱処理 焼鈍
表面処理 塗装(黒皮部)

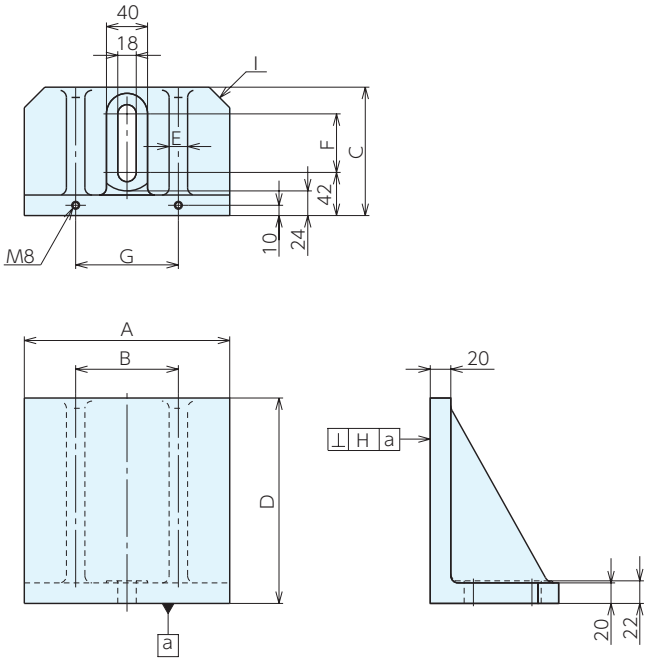

■仕様・価格表

＊ 標準在庫品

オーダーNo.	No.	A	B	C	D	E	F	G	H	I	質量kg	価格
＊937967	618-01	100	80	80	100	10	12	80	0.03	C10	2.4	17,300
＊937968	618-02	125	80	100	125	12	32	80	0.03	C15	4.2	21,700
＊937969	618-03	160	95	100	160	15	32	95	0.04	C20	6.4	28,100
＊937970	618-04	200	100	125	200	18	57	100	0.05	C20	10.6	37,800

■使用例

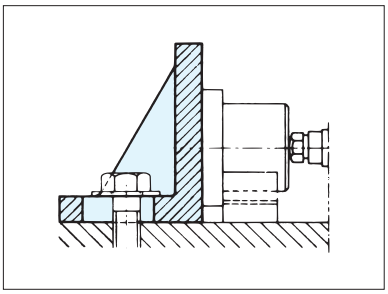

精密アングルプレート(リブなし)B型 RoHS対応

ERON

材 質 FC250　熱処理 焼鈍
表面処理 塗装(黒皮部)

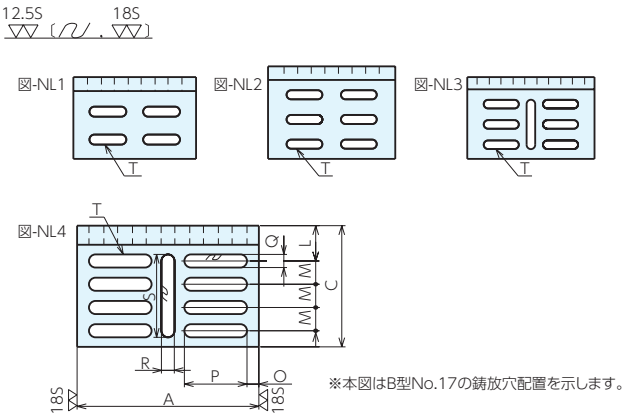

■使用例

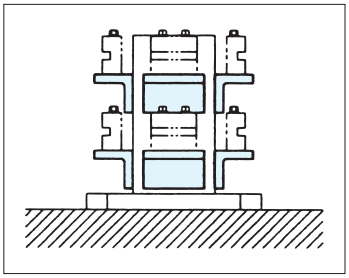

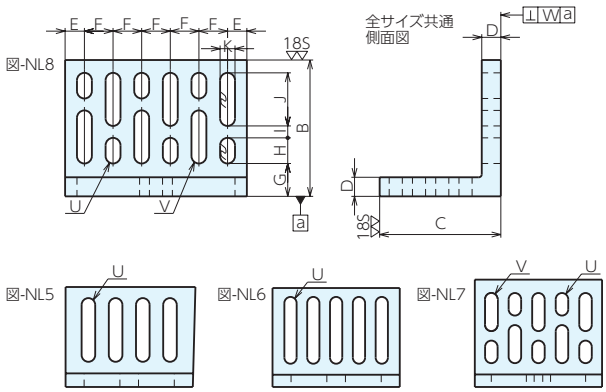

■仕様・価格表

＊ 標準在庫品

オーダーNo.	No.	A×B×C	D	E	F	G	H	I	J	K	L	M	N
＊901385	AP-B11	114.3× 88.9× 76.2	13	19.7	25	26.9	50	-	-	13	32.2	26	18
＊901386	AP-B12	152.4×127.0×114.3	15	25.2	34	33	78	-	-	14	39.3	27	21
＊901387	AP-B13	177.8×139.7×114.3	19	31.9	38	35.2	89	-	-	13	39.7	27	20.6
＊901388	AP-B14	203.2×152.4×127.0	19	27.6	37	37.9	95	-	-	19	42	31.5	22
＊901389	AP-B15	228.8×177.8×152.4	22	32.3	41	41.8	120	-	-	22	49.4	38	27
＊901390	AP-B16	254.0×203.2×152.4	25	33	47	44	45	19	76	25	49.4	38	27
＊901391	AP-B17	304.8×228.6×203.2	32	32.4	48	55.1	43	20	89	25	59.2	39	16

No.	O	P	Q	R	S	T	U	V	W	鋳放穴の配置図番号		質量kg	価格
										平面図	正面図		
AP-B11	14.2	36	11	-	-	4ケ	4ケ	-	0.02	NL1	NL5	1.2	20,200
AP-B12	17.2	50	14	-	-	6ケ	4ケ	-	0.02	NL2	NL5	3.0	28,900
AP-B13	25.9	50	12.7	-	-	6ケ	4ケ	-	0.02	NL2	NL5	4.4	33,500
AP-B14	19.1	73	19	-	-	6ケ	5ケ	-	0.02	NL3	NL6	4.9	37,100
AP-B15	17.3	70	22	22	98	6ケ	5ケ	-	0.02	NL2	NL6	7.5	49,700
AP-B16	17	76	22	22	98	6ケ	5ケ	5ケ	0.02	NL4	NL7	11	58,500
AP-B17	19.9	105	22	22	139	8ケ	6ケ	6ケ	0.02	NL4	NL8	19.4	85,500

精密アングルプレート(リブ付)A型 RoHS対応

ERON

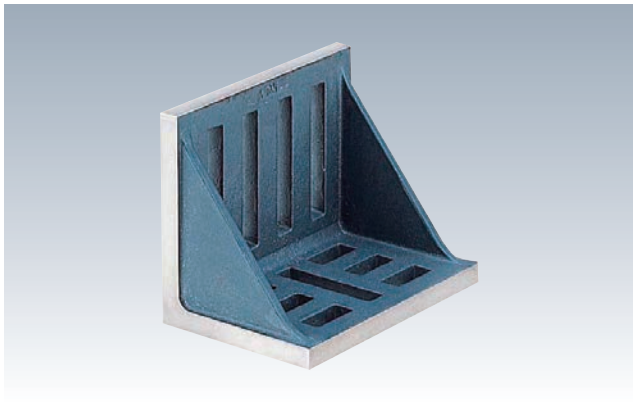

材 質 FC250　熱処理 焼鈍
表面処理 塗装(黒皮部)

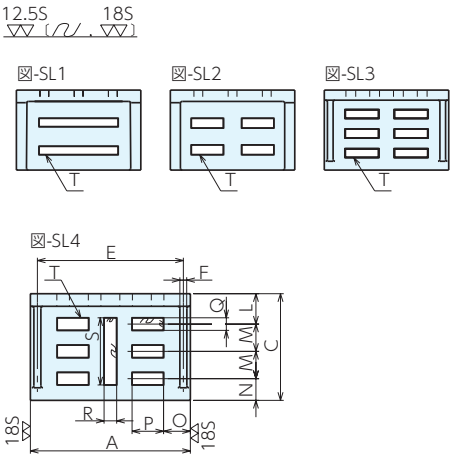

■使用例

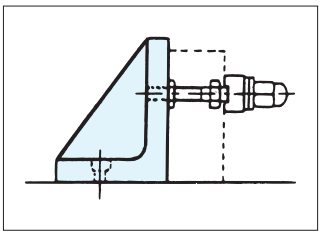

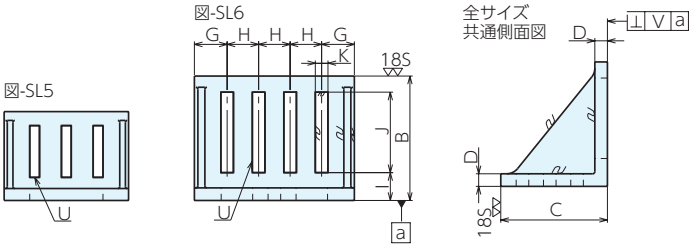

※本図はA型No.9の鋳放穴配置を示します。

■仕様・価格表

＊ 標準在庫品

オーダーNo.	No.	A×B×C	D	E	F	G	H	I	J	K	L	M
＊901375	AP-A1	76.2×63.5 × 50.8	9	69.2	7	19.6	18.5	18.5	35	7	21.3	16
＊901376	AP-A2	88.9×76.2 × 63.5	9	80.9	8	21.5	23	18.2	46	7	25.8	23.5
＊901377	AP-A3	114.3×88.9 × 76.2	10	106.3	8	27.2	30	23.9	50	14	30.2	27
＊901378	AP-A4	152.4×127 ×114.3	13	143.9	8.5	37.2	39	32	75	14	50.3	38
＊901379	AP-A5	177.8×139.7×114.3	14	158.8	9	37.9	34	34.7	85	14	50.3	38
＊901380	AP-A6	203.2×152.4×127	16	184.2	9	43.1	39	36.4	94	14	38	31
＊901381	AP-A7	228.6×177.8×152.4	18	208.6	10	46.8	45	39.8	115	18	43.4	39
＊901382	AP-A8	254 ×203.2×152.4	20	233	11	50.5	51	42.2	135	18	45.4	38
＊901383	AP-A9	304.8×228.6×203.2	25	282.8	12	57.9	63	44.6	154	23	56.7	55

No.	N	O	P	Q	R	S	T本数	U本数	V	鋳放穴の配置図番号		質量kg	価格
										平面図	正面図		
AP-A1	13.5	17.1	42	7	-	-	2ケ	3ケ	0.02	SL1	SL5	0.6	9,900
AP-A2	14.3	18	53	8.5	-	-	2ケ	3ケ	0.02	SL1	SL5	0.7	12,400
AP-A3	19	20.2	30	14	-	-	4ケ	3ケ	0.02	SL2	SL5	1.4	15,800
AP-A4	26	26.2	38	14	-	-	4ケ	3ケ	0.02	SL2	SL5	3.5	21,400
AP-A5	26	29.9	46	14	-	-	4ケ	4ケ	0.02	SL2	SL6	4.4	27,700
AP-A6	27	36.1	53	14	-	-	6ケ	4ケ	0.02	SL3	SL6	5.9	35,000
AP-A7	31	38.3	45	18	18	96	6ケ	4ケ	0.02	SL4	SL6	8.3	44,900
AP-A8	31	42	52	18	18	94	6ケ	4ケ	0.02	SL4	SL6	11.5	54,500
AP-A9	36.5	45.9	70	23	23	133	6ケ	4ケ	0.02	SL4	SL6	19.8	82,000

大型アングルプレート(イケール) RoHS対応

材　質 FC250　熱処理 焼鈍
表面処理 塗装(黒皮部)

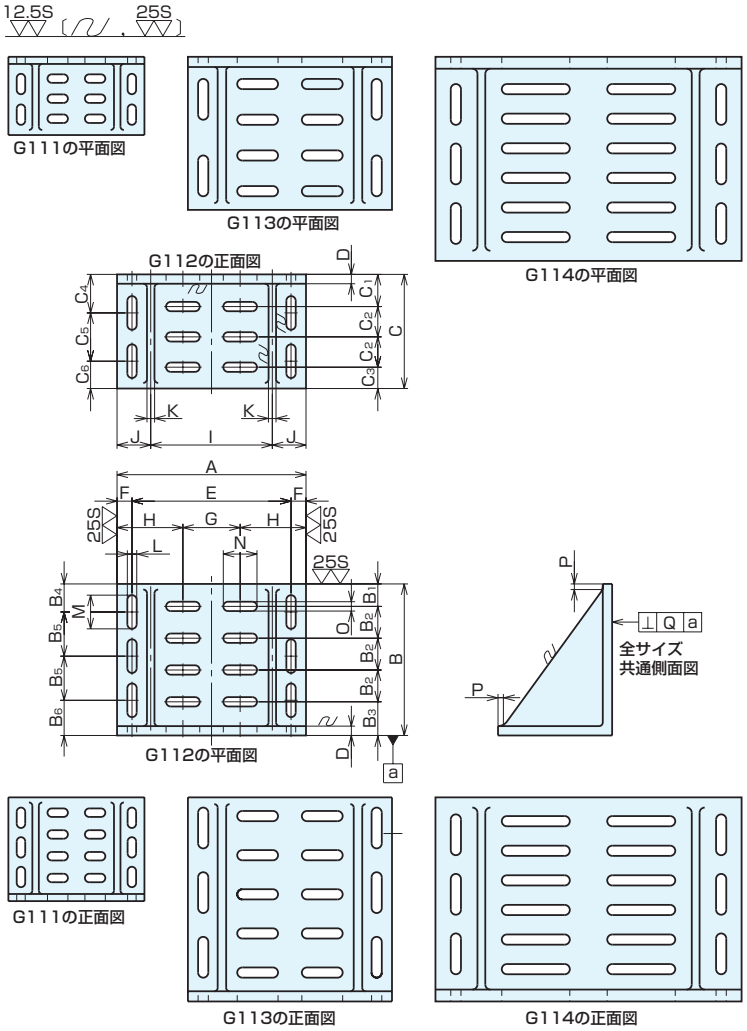

■仕様・価格表

オーダーNo.	No.	A×B×C	B_1	B_2	B_3	B_4	B_5	B_6	C_1	C_2	C_3	C_4	C_5	C_6	D
902120	G111	400×305×230	45	64	68	60	87	71	64	59	48	80	90	60	18
902121	G112	505×405×305	60	85	90	75	118	94	86	81	57	103	129	73	25
902123	G113	600×600×450	55	115	85	90	190	130	80	105	55	125	225	100	30
902124	G114	900×600×600	70	87	95	110	175	140	95	87	70	140	175	110	35

No.	E	F	G	H	I	J	K	L	M	N	O	P	Q	質量kg	価格
G111	326	37	110	145	240	80	19	25	60	60	25	15	0.054	30	**108,000**
G112	425	40	153	176	325	90	20	25	90	90	25	15	0.064	70	**204,000**
G113	510	45	190	205	400	100	25	30	120	120	30	20	0.079	190	**400,000**
G114	780	60	310	295	630	135	23	30	120	200	30	30	0.102	300	**675,000**

ロングブロック

RoHS対応

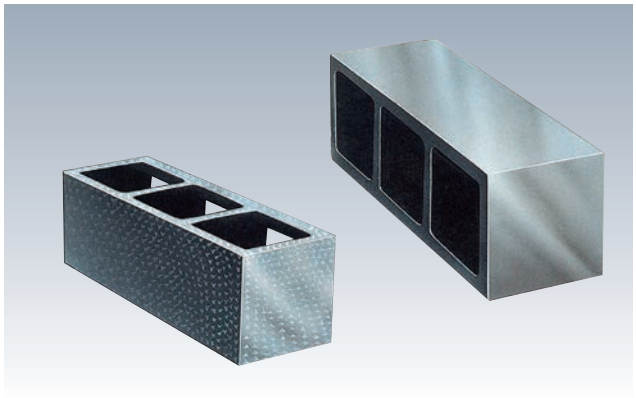

材 質 FC250　熱処理 焼鈍
表面処理 塗装(黒皮部)

機械仕上: 12.5S
研削仕上: 6.3S
摺合仕上: FS

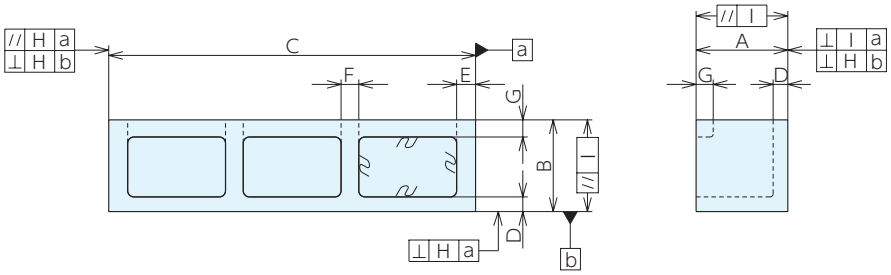

■仕様・価格表

＊ 標準在庫品

A×B×C	D	E	F	G	リブ数	質量kg	機械仕上				
							オーダーNo.	No.	H:直角度	I:平行度	価格
100×100× 300	15	15	14	25	1	13	＊901360	BP41M	0.03	0.03	63,000
150×150× 600	24	31	29	28	2	44	＊901361	BP42M	0.04	0.04	362,000
200×200× 600	24	20	19	30	2	80	＊901362	BP43M	0.04	0.04	530,000
200×200×1000	30	14	13.5	32	3	120	＊901363	BP44M	0.06	0.06	845,000
250×250×1000	35	35	35	40	3	200	＊901364	BP45M	0.06	0.06	1,020,000

研削仕上					摺合仕上				
オーダーNo.	No.	H:直角度	I:平行度	価格	オーダーNo.	No.	H:直角度	I:平行度	価格
901365	BP51P	0.015	0.015	115,000	901370	BP61H	0.011	0.011	164,000
901366	BP52P	0.02	0.02	451,000	901371	BP62H	0.017	0.017	545,000
901367	BP53P	0.02	0.02	680,000	901372	BP63H	0.017	0.017	905,000
901368	BP54P	0.03	0.03	1,020,000	901373	BP64H	0.025	0.025	1,100,000
901369	BP55P	0.03	0.03	1,290,000	901374	BP65H	0.025	0.025	1,700,000

ボックスパラレル RoHS対応

ERON®

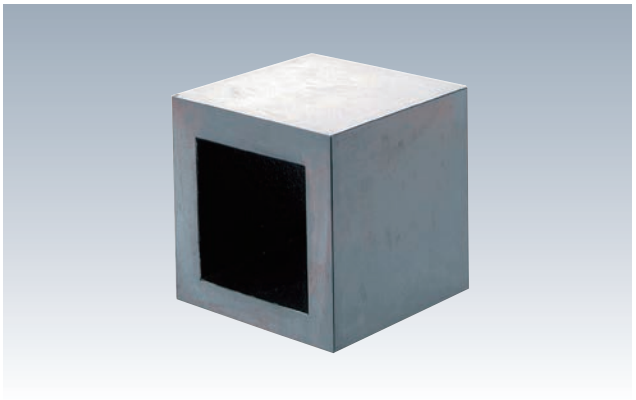

材 質 FC250　熱処理 焼鈍
表面処理 塗装(黒皮部)

●4面並列仕様の並列精度は0.04以内です。

機械仕上: ▽▽ (～)研削・摺合4面仕上: ▽▽▽ (～ ▽▽)　研削・摺合6面仕上: ▽▽▽ (～)

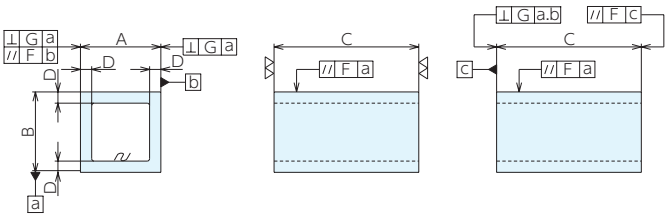

■1BOXタイプ　仕様・価格表

＊ 標準在庫品

共通サイズ					機械仕上					研削仕上							
					6面仕上					共通サイズ		4面仕上			6面仕上		
A	B	C	D	質量 kg	オーダーNo.	No.	F	G	価格	F	G	オーダーNo.	No.	価格	オーダーNo.	No.	価格
100	100	100	18	5.2	＊937743	BP111M	0.02	0.03	35,800	0.01	0.015	937715	BP111P	52,000	937769	BP111PP	59,000
100	100	150	18	7.8	＊937744	BP112M	0.02	0.03	42,400	0.01	0.015	937716	BP112P	62,000	937770	BP112PP	68,500
100	100	300	18	15.5	937745	BP113M	0.02	0.03	85,000	0.01	0.015	937717	BP113P	105,000	937771	BP113PP	119,000
100	100	610	18	31.5	937746	BP114M	0.03	0.04	145,000	0.015	0.02	937718	BP114P	223,000	937772	BP114PP	237,000
100	150	150	19.5	8.2	＊937747	BP121M	0.02	0.03	56,000	0.01	0.015	937719	BP121P	78,500	937773	BP121PP	92,000
100	150	300	19.5	16.4	937748	BP122M	0.02	0.03	134,000	0.01	0.015	937720	BP122P	135,000	937774	BP122PP	148,000
100	150	610	19.5	33.3	937749	BP123M	0.03	0.04	267,000	0.015	0.02	937721	BP123P	299,000	937775	BP123PP	343,000
125	125	125	19.5	7.5	＊937750	BP131M	0.02	0.03	54,500	0.01	0.015	937722	BP131P	73,000	937776	BP131PP	80,500
125	125	300	19.5	18	937751	BP132M	0.02	0.03	130,000	0.01	0.015	937723	BP132P	148,000	937777	BP132PP	161,000
125	125	610	19.5	36.6	937752	BP133M	0.03	0.04	311,000	0.015	0.02	937724	BP133P	324,000	937778	BP133PP	337,000
150	150	150	19.5	10	＊937753	BP141M	0.02	0.03	58,000	0.012	0.018	937725	BP141P	80,000	937779	BP141PP	87,000
150	150	200	19.5	13.4	＊937754	BP142M	0.02	0.03	71,000	0.012	0.018	937726	BP142P	92,500	937780	BP142PP	98,000
150	150	300	19.5	20	937755	BP143M	0.02	0.03	106,000	0.012	0.018	937727	BP143P	130,000	937781	BP143PP	143,000
150	150	610	19.5	40.7	937756	BP144M	0.03	0.04	255,000	0.018	0.024	937728	BP144P	274,000	937782	BP144PP	290,000

研削仕上			摺合仕上										
4面並列仕様			共通サイズ		4面仕上			6面仕上			4面並列仕様		
オーダーNo.	No.	価格	F	G	オーダーNo.	No.	価格	オーダーNo.	No.	価格	オーダーNo.	No.	価格
937804	BP111PG	59,000	0.005	0.008	937829	BP111H	79,500	937854	BP111HH	92,000	937879	BP111HG	92,000
937805	BP112PG	68,500	0.005	0.008	937830	BP112H	101,000	937855	BP112HH	113,000	937880	BP112HG	113,000
937806	BP113PG	119,000	0.005	0.008	937831	BP113H	205,000	937856	BP113HH	229,000	937881	BP113HG	229,000
937807	BP114PG	237,000	0.008	0.01	937832	BP114H	431,000	937857	BP114HH	444,000	937882	BP114HG	444,000
937808	BP121PG	92,500	0.005	0.008	937833	BP121H	123,000	937858	BP121HH	142,000	937883	BP121HG	142,000
937809	BP122PG	148,000	0.005	0.008	937834	BP122H	235,000	937859	BP122HH	258,000	937884	BP122HG	258,000
937810	BP123PG	299,000	0.008	0.01	937835	BP123H	494,000	937860	BP123HH	520,000	937885	BP123HG	520,000
937811	BP131PG	80,500	0.005	0.008	937836	BP131H	114,000	937861	BP131HH	131,000	937886	BP131HG	131,000
937812	BP132PG	161,000	0.005	0.008	937837	BP132H	258,000	937862	BP132HH	282,000	937887	BP132HG	282,000
937813	BP133PG	337,000	0.008	0.01	937838	BP133H	545,000	937863	BP133HH	590,000	937888	BP133HG	590,000
937814	BP141PG	87,000	0.006	0.009	937839	BP141H	132,000	937864	BP141HH	148,000	937889	BP141HG	148,000
937815	BP142PG	98,000	0.006	0.009	937840	BP142H	186,000	937865	BP142HH	204,000	937890	BP142HG	204,000
937816	BP143PG	143,000	0.006	0.009	937841	BP143H	278,000	937866	BP143HH	306,000	937891	BP143HG	306,000
937817	BP144PG	290,000	0.009	0.012	937842	BP144H	615,000	937867	BP144HH	645,000	937892	BP144HG	645,000

ボックスパラレル RoHS対応

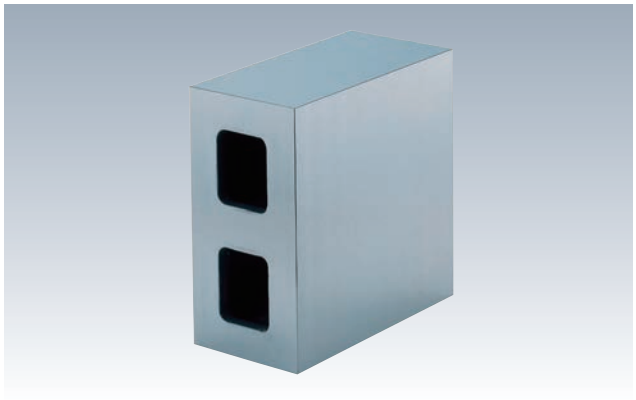

材 質 FC250　熱処理 焼鈍
表面処理 塗装(黒皮部)

●4面並列仕様の並列精度は0.04以内です。

機械仕上: ▽▽ (～)研削・摺合4面仕上: ▽▽▽ (～▽▽)　研削・摺合6面仕上: ▽▽▽ (～)

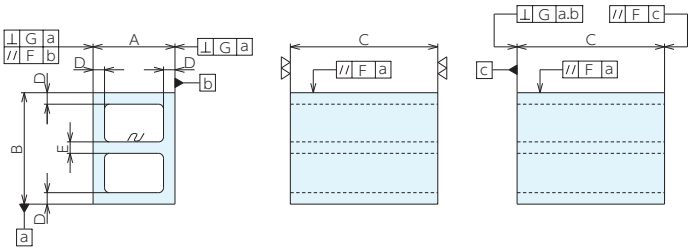

■2BOXタイプ　仕様・価格表

＊ 標準在庫品

共通サイズ						機械仕上					研削仕上							
						6面仕上					共通サイズ		4面仕上			6面仕上		
A	B	C	D	E	質量 kg	オーダーNo.	No.	F	G	価格	F	G	オーダーNo.	No.	価格	オーダーNo.	No.	価格
125	250	250	22	22	30.5	＊937757	BP251M	0.025	0.04	124,000	0.013	0.02	937729	BP251P	147,000	937783	BP251PP	160,000
125	250	300	22	22	36.6	937758	BP252M	0.025	0.04	147,000	0.013	0.02	937730	BP252P	173,000	937784	BP252PP	189,000
125	250	610	22	22	74.4	937759	BP253M	0.04	0.05	358,000	0.02	0.026	937731	BP253P	376,000	937785	BP253PP	389,000
150	300	300	22	26	46.4	937760	BP261M	0.03	0.05	165,000	0.015	0.025	937732	BP261P	189,000	937786	BP261PP	203,000
150	300	610	22	26	94.4	937761	BP262M	0.05	0.06	395,000	0.025	0.03	937733	BP262P	412,000	937787	BP262PP	425,000
200	200	200	25	21	30.1	＊937762	BP271M	0.03	0.05	116,000	0.015	0.025	937734	BP271P	135,000	937788	BP271PP	143,000
200	200	300	25	21	45.2	937763	BP272M	0.03	0.05	172,000	0.015	0.025	937735	BP272P	194,000	937789	BP272PP	201,000
200	200	610	25	21	92	937764	BP273M	0.05	0.06	415,000	0.025	0.03	937736	BP273P	427,000	937790	BP273PP	440,000
250	250	250	25	26	50.6	＊937765	BP281M	0.03	0.05	191,000	0.015	0.025	937737	BP281P	211,000	937791	BP281PP	225,000
250	250	300	25	26	60.7	937766	BP282M	0.03	0.05	230,000	0.015	0.025	937738	BP282P	252,000	937792	BP282PP	264,000
250	250	610	25	26	123.3	937767	BP283M	0.05	0.06	560,000	0.025	0.03	937739	BP283P	565,000	937793	BP283PP	580,000

研削仕上			摺合仕上										
4面並列仕様			共通サイズ		4面仕上			6面仕上			4面並列仕様		
オーダーNo.	No.	価格	F	G	オーダーNo.	No.	価格	オーダーNo.	No.	価格	オーダーNo.	No.	価格
937818	BP251PG	160,000	0.007	0.01	937843	BP251H	262,000	937868	BP251HH	299,000	937893	BP251HG	299,000
937819	BP252PG	189,000	0.007	0.01	937844	BP252H	334,000	937869	BP252HH	368,000	937894	BP252HG	368,000
937820	BP253PG	389,000	0.01	0.014	937845	BP253H	760,000	937870	BP253HH	800,000	937895	BP253HG	800,000
937821	BP261PG	203,000	0.007	0.01	937846	BP261H	403,000	937871	BP261HH	450,000	937896	BP261HG	450,000
937822	BP262PG	398,000	0.01	0.014	937847	BP262H	890,000	937872	BP262HH	920,000	937897	BP262HG	920,000
937823	BP271PG	143,000	0.007	0.01	937848	BP271H	299,000	937873	BP271HH	318,000	937898	BP271HG	318,000
937824	BP272PG	201,000	0.007	0.01	937849	BP272H	453,000	937874	BP272HH	473,000	937899	BP272HG	473,000
937825	BP273PG	440,000	0.01	0.014	937850	BP273H	955,000	937875	BP273HH	1,020,000	937900	BP273HG	1,020,000
937826	BP281PG	225,000	0.007	0.01	937851	BP281H	436,000	937876	BP281HH	470,000	937901	BP281HG	470,000
937827	BP282PG	264,000	0.007	0.01	937852	BP282H	505,000	937877	BP282HH	545,000	937902	BP282HG	545,000
937828	BP283PG	580,000	0.01	0.014	937853	BP283H	1,180,000	937878	BP283HH	1,230,000	937903	BP283HG	1,230,000

■使用例

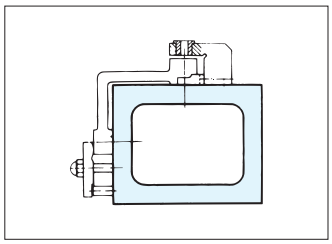

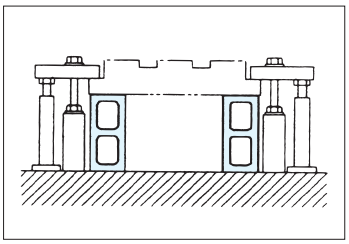

治具用パラレル RoHS対応

ERON

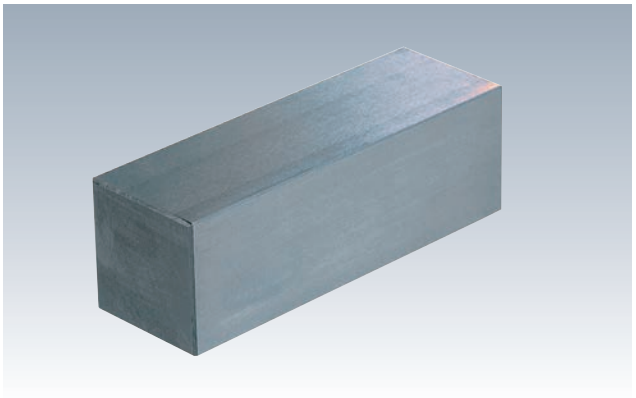

材 質 FC300　　熱処理 焼鈍

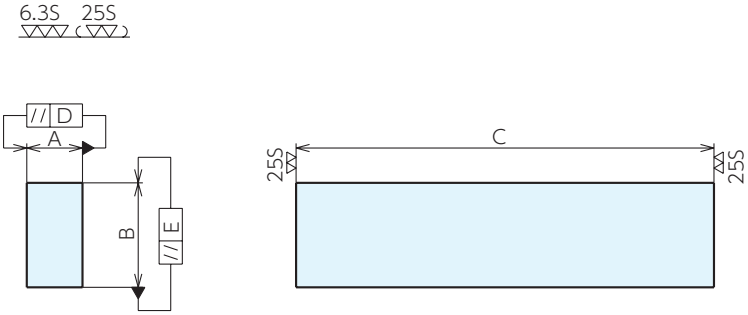

■仕様・価格表

＊ 標準在庫品

オーダーNo.	No.	$A^{+0.03}_{0}$	$B^{+0.01}_{0}$	$C^{\pm 0.2}$	D	E	質量kg	価格
＊901250	HP 9	25	50	300	0.014	0.008	2.7	21,600
＊901251	HP10	40	50	300	0.014	0.008	4.4	22,800
＊901252	HP11	40	75	300	0.014	0.008	6.6	22,800
＊901253	HP12	50	50	100	0.012	0.006	1.8	14,100
＊901254	HP13	50	50	150	0.012	0.006	2.7	15,300
＊901255	HP14	50	50	250	0.013	0.007	4.6	19,200
＊901256	HP15	50	100	150	0.012	0.006	5.5	19,200
＊901257	HP16	50	100	250	0.013	0.007	9.1	29,200
＊901258	HP17	50	100	300	0.014	0.008	11	34,400
＊901259	HP18	100	100	150	0.012	0.006	11	34,400
＊901260	HP19	100	100	250	0.013	0.007	18.3	49,500
＊901261	HP20	100	100	300	0.014	0.008	21.9	60,000

■使用例

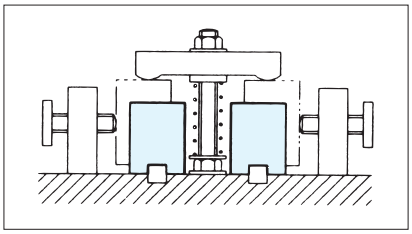

鋼製ブロック RoHS対応

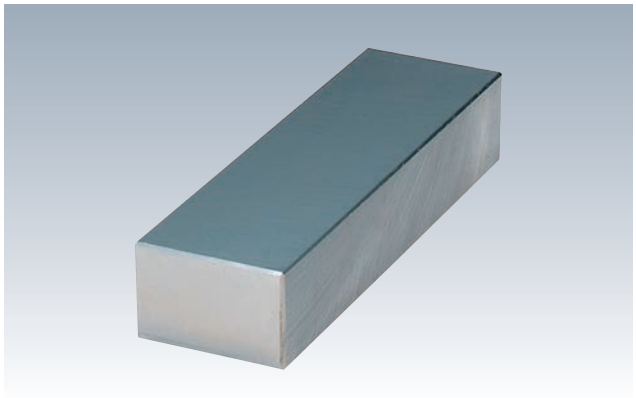

材 質 S50C

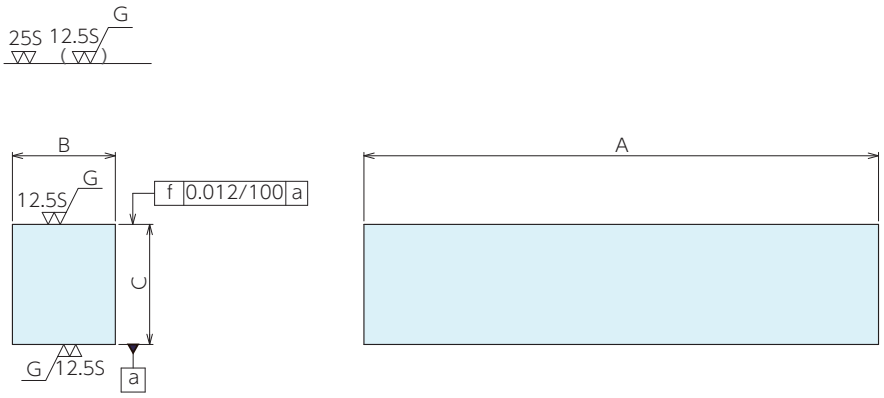

■仕様・価格表

オーダーNo.	No.	$A^{+0.5}_{0}$	$B^{+0.3}_{0}$	$C^{+0.3}_{+0.1}$	質量kg	価格
927161	SB150-30-35	150	30	35	1.2	4,790
927162	SB150-30-40	150	30	40	1.4	5,050
927163	SB150-30-50	150	30	50	1.8	6,550
927164	SB200-40-40	200	40	40	2.5	6,450
927165	SB200-40-50	200	40	50	3.1	8,450
927166	SB200-40-60	200	40	60	3.7	9,150
927167	SB200-50-50	200	50	50	3.9	9,250
927168	SB200-50-60	200	50	60	4.7	10,100
927169	SB200-50-70	200	50	70	5.5	12,900
927170	SB200-50-80	200	50	80	6.2	13,700

Tスロットロングブロック

RoHS対応

材 質 FC250　熱処理 焼鈍
表面処理 塗装(黒皮部)

TLB2005･2010

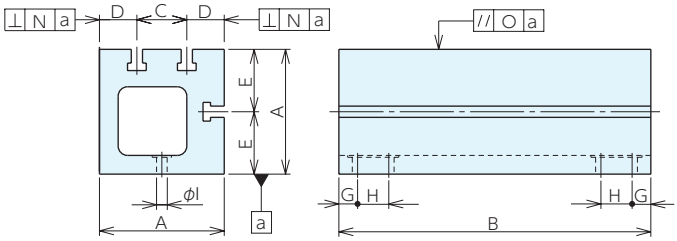

TLB2510

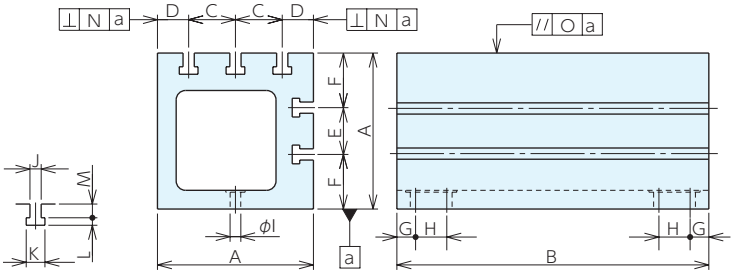

■仕様･価格表

オーダーNo.	No.	$A^{+0.6}_{0}$	B	C	D	E	F	G	H
930209	TLB2005-18	200	500	80	60	100	100	30	50
930210	TLB2005-22	200	500	80	60	100	100	30	50
930211	TLB2005-24	200	500	80	60	100	100	30	50
930212	TLB2010-18	200	1000	80	60	100	100	30	50
930213	TLB2010-22	200	1000	80	60	100	100	30	50
930214	TLB2010-24	200	1000	80	60	100	100	30	50
930215	TLB2510-18	250	1000	75	50	75	87.5	30	50
930216	TLB2510-22	250	1000	75	50	75	87.5	30	50
930217	TLB2510-24	250	1000	75	50	75	87.5	30	50

No.	I	J	K	L	M	N	O	質量kg	価格
TLB2005-18	17	18	30	12	22	0.038	0.025	92	302,000
TLB2005-22	21	22	37	16	26	0.038	0.025	88	305,000
TLB2005-24	21	24	42	18	29	0.038	0.025	85	311,000
TLB2010-18	17	18	30	12	22	0.077	0.051	184	515,000
TLB2010-22	21	22	37	16	26	0.077	0.051	176	525,000
TLB2010-24	21	24	42	18	29	0.077	0.051	170	535,000
TLB2510-18	17	18	30	12	22	0.077	0.052	240	715,000
TLB2510-22	21	22	37	16	26	0.077	0.052	225	730,000
TLB2510-24	21	24	42	18	29	0.077	0.052	214	740,000

■使用例

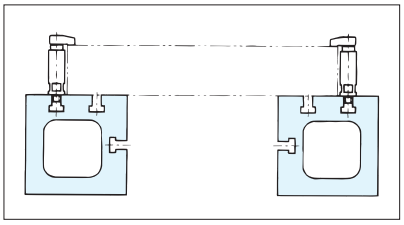

フラットベースプレート RoHS対応

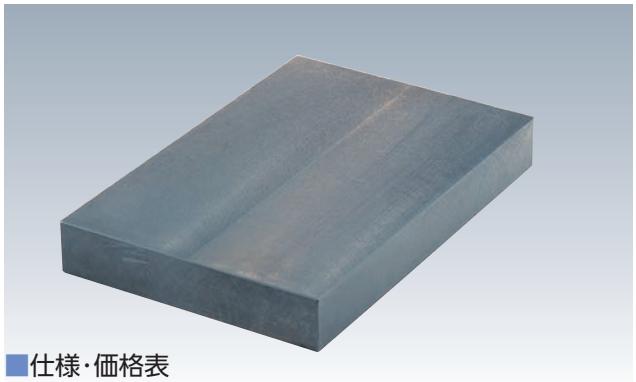

材 質 FC250　熱処理 焼鈍

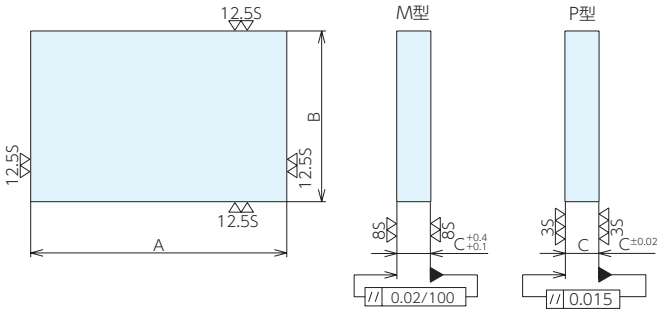

■仕様・価格表

No.	A	B	C	質量kg	機械仕上M型			研削仕上P型		
					オーダーNo.	No.	価格	オーダーNo.	No.	価格
604-301	300	80	20	3.6	904573	604-301M	18,500	904836	604-301P	20,400
604-302	300	100	20	4.5	904574	604-302M	20,500	904837	604-302P	23,400
604-303	300	160	20	6.9	904575	604-303M	28,000	904838	604-303P	30,500
604-304	300	200	20	8.7	904576	604-304M	31,900	904839	604-304P	35,800
604-305	300	250	20	10.8	904577	604-305M	36,200	904840	604-305P	40,700
604-306	300	125	25	6.9	904578	604-306M	25,100	904841	604-306P	27,700
604-307	300	200	25	10.8	904579	604-307M	34,400	904842	604-307P	38,400
604-308	300	250	25	13.5	904580	604-308M	57,500	904843	604-308P	61,500
604-309	300	315	25	17.1	904581	604-309M	71,000	904844	604-309P	74,500
604-310	300	160	32	11.1	904582	604-310M	46,400	904845	604-310P	49,300
604-311	300	250	32	17.4	904583	604-311M	64,500	904846	604-311P	68,000
604-312	300	315	32	21.9	904584	604-312M	80,000	904847	604-312P	85,000
604-313	300	400	32	27.9	904585	604-313M	101,000	904848	604-313P	103,000
604-314	300	200	40	17.4	904586	604-314M	61,500	904849	604-314P	65,000
604-315	300	250	40	21.6	904587	604-315M	73,500	904850	604-315P	78,000
604-316	300	315	40	27.3	904588	604-316M	91,500	904851	604-316P	95,000
604-317	300	400	40	34.5	904589	604-317M	114,000	904852	604-317P	117,000
604-318	300	315	50	34.5	904590	604-318M	104,000	904853	604-318P	109,000
604-319	300	500	50	54.8	904591	604-319M	160,000	904854	604-319P	168,000
604-601	600	125	25	13.8	904955	604-601M	60,000	904592	604-601P	66,000
604-602	600	200	25	21.6	904956	604-602M	82,500	904593	604-602P	92,000
604-603	600	250	25	27	904957	604-603M	137,000	904594	604-603P	147,000
604-604	600	315	25	34.2	904958	604-604M	171,000	904595	604-604P	181,000
604-605	600	160	32	22.2	904959	604-605M	112,000	904596	604-605P	118,000
604-606	600	250	32	34.8	904960	604-606M	156,000	904597	604-606P	164,000
604-607	600	315	32	43.8	904961	604-607M	194,000	904598	604-607P	203,000
604-608	600	400	32	55.8	904962	604-608M	240,000	904599	604-608P	250,000
604-609	600	200	40	34.8	904963	604-609M	147,000	904600	604-609P	157,000
604-610	600	250	40	43.2	904964	604-610M	174,000	904601	604-610P	185,000
604-611	600	315	40	54.6	904965	604-611M	218,000	904602	604-611P	227,000
604-612	600	400	40	69	904966	604-612M	274,000	904603	604-612P	282,000
604-613	600	315	50	67.8	904967	604-613M	251,000	904604	604-613P	261,000
604-614	600	500	50	108	904968	604-614M	387,000	904605	604-614P	400,000

■使用例

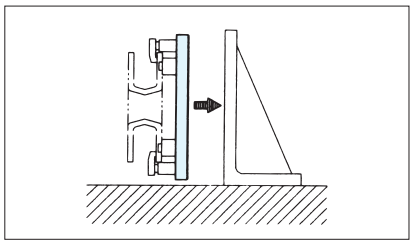

鋼製プレート RoHS対応

ERON

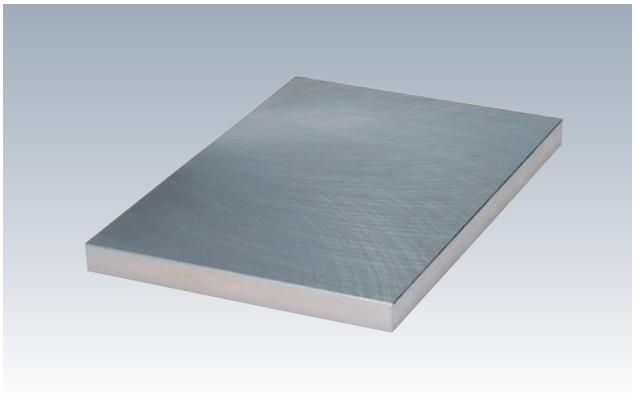

材 質 S50C

■寸法許容差

A･Bの寸法	A･Bの許容差
125以下	+0.3 +0.1
125を越え315以下	+0.5 +0.3
315を越えるもの	+0.8 0

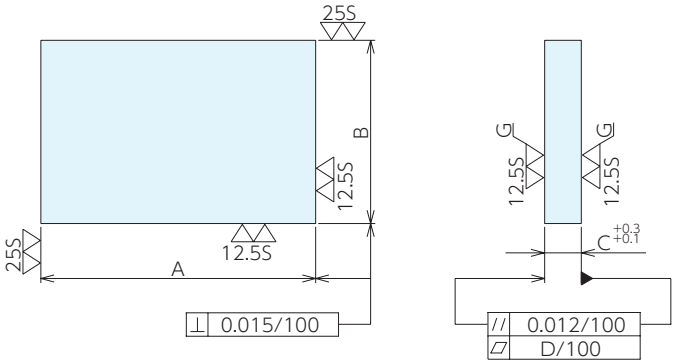

■仕様･価格表

オーダーNo.	No.(A×B×C)	D	質量kg	価格
927171	SP100-100-15	0.03	1.2	5,500
927172	SP100-100-20	0.015	1.6	6,000
927173	SP100-125-15	0.03	1.5	6,000
927174	SP100-125-20	0.015	2	6,500
927175	SP100-150-15	0.03	1.8	6,700
927176	SP100-150-20	0.015	2.3	7,000
927177	SP100-200-15	0.03	2.3	7,500
927178	SP100-200-20	0.015	3.1	8,500
927179	SP100-250-15	0.03	2.9	11,000
927180	SP100-250-20	0.015	3.9	12,000
927181	SP100-300-15	0.03	3.5	12,500
927182	SP100-300-20	0.015	4.7	13,500
927183	SP100-350-20	0.015	5.5	14,000
927184	SP100-350-25	0.015	6.8	15,500
927185	SP100-400-20	0.015	6.2	16,000
927186	SP100-400-25	0.015	7.8	18,000
927187	SP100-500-20	0.015	7.8	22,500
927188	SP100-500-25	0.015	9.8	23,500
927189	SP125-125-15	0.03	1.8	7,000
927190	SP125-125-20	0.015	2.4	7,500
927191	SP125-150-15	0.03	2.2	7,500
927192	SP125-150-20	0.015	2.9	8,000
927193	SP125-200-15	0.03	2.9	8,500
927194	SP125-200-20	0.015	3.9	10,000
927195	SP125-250-15	0.03	3.7	13,000
927196	SP125-250-20	0.015	4.9	14,500
927197	SP125-300-15	0.03	4.4	14,500
927198	SP125-300-20	0.015	5.9	16,000
927199	SP125-350-20	0.015	6.8	17,500
927200	SP125-350-25	0.015	8.5	19,500
927201	SP125-400-20	0.015	7.8	20,000
927202	SP125-400-25	0.015	9.8	21,000
927203	SP125-450-20	0.015	8.8	21,000
927204	SP125-450-25	0.015	11	23,500
927205	SP125-500-20	0.015	9.8	26,000

オーダーNo.	No.(A×B×C)	D	質量kg	価格
927206	SP125-500-25	0.015	12.2	29,000
927207	SP150-150-15	0.03	2.6	8,000
927208	SP150-150-20	0.015	3.5	9,000
927209	SP150-200-15	0.03	3.5	10,000
927210	SP150-200-20	0.015	4.7	13,000
927211	SP150-250-15	0.03	4.4	14,000
927212	SP150-250-20	0.015	5.9	15,000
927213	SP150-300-15	0.03	5.3	16,000
927214	SP150-300-20	0.015	7	18,000
927215	SP150-350-20	0.015	8.2	20,000
927216	SP150-350-25	0.015	10.2	21,000
927217	SP150-400-20	0.015	9.4	22,000
927218	SP150-400-25	0.015	11.7	24,000
927219	SP150-450-20	0.015	10.5	24,000
927220	SP150-450-25	0.015	13.2	26,500
927221	SP150-500-20	0.015	11.7	27,500
927222	SP150-500-25	0.015	14.6	35,000
927223	SP200-200-20	0.015	6.2	16,500
927224	SP200-200-25	0.015	7.8	17,500
927225	SP200-250-20	0.015	7.8	19,500
927226	SP200-250-25	0.015	9.8	21,000
927227	SP200-300-20	0.015	9.4	23,000
927228	SP200-300-25	0.015	11.7	26,000
927229	SP200-350-25	0.015	13.7	28,000
927230	SP200-350-30	0.012	16.4	29,000
927231	SP200-400-25	0.015	15.6	30,000
927232	SP200-400-30	0.012	18.7	33,000
927233	SP200-450-25	0.015	17.6	33,500
927234	SP200-450-30	0.012	21.1	37,000
927235	SP200-500-25	0.015	19.5	39,000
927236	SP200-500-30	0.012	23.4	41,000
927237	SP200-600-25	0.015	23.4	43,000
927238	SP200-600-30	0.012	28.1	48,500
927239	SP250-250-25	0.015	12.2	23,000
927240	SP250-250-30	0.012	14.6	26,500

鋼製プレート RoHS対応

ERON

■仕様・価格表

オーダーNo.	No.(A×B×C)	D	質量kg	価格
927241	SP250-300-25	0.015	14.6	28,000
927242	SP250-300-30	0.012	17.6	31,000
927243	SP250-350-25	0.015	17.1	32,000
927244	SP250-350-30	0.012	20.5	36,000
927245	SP250-400-25	0.015	19.5	38,000
927246	SP250-400-30	0.012	23.4	41,000
927247	SP250-450-30	0.012	26.3	46,000
927248	SP250-450-40	0.015	35.1	60,000
927249	SP250-500-30	0.012	29.3	60,000
927250	SP250-500-40	0.012	39.0	61,500
927251	SP250-600-30	0.012	35.1	62,000
927252	SP250-600-40	0.012	46.8	78,000
927253	SP300-300-25	0.015	17.6	31,500
927254	SP300-300-30	0.012	21.1	36,000
927255	SP300-350-25	0.015	20.5	38,000
927256	SP300-350-30	0.012	24.6	42,000
927257	SP300-400-25	0.015	23.4	41,500
927258	SP300-400-30	0.012	28.1	47,000
927259	SP300-450-30	0.012	31.6	53,000
927260	SP300-450-40	0.012	42.1	75,000
927261	SP300-500-30	0.012	35.1	59,000
927262	SP300-500-40	0.012	46.8	80,000
927263	SP300-550-30	0.012	38.6	65,000
927264	SP300-550-40	0.012	51.5	85,000
927265	SP300-600-30	0.012	42.1	70,000
927266	SP300-600-40	0.012	56.2	90,000
927267	SP350-350-25	0.015	23.9	45,000
927268	SP350-350-30	0.012	28.7	50,000
927269	SP350-400-25	0.015	27.3	50,000
927270	SP350-400-30	0.012	32.8	57,000
927271	SP350-450-30	0.012	36.9	63,000
927272	SP350-450-40	0.012	49.1	80,000
927273	SP350-500-30	0.012	41.0	70,000
927274	SP350-500-40	0.012	54.6	88,000
927275	SP350-550-30	0.012	45.0	74,000
927276	SP350-550-40	0.012	60.1	95,000
927277	SP350-600-30	0.012	49.1	81,000
927278	SP350-600-40	0.012	65.5	105,000
927279	SP400-400-30	0.012	37.4	64,000
927280	SP400-400-40	0.012	49.9	77,000
927281	SP400-450-30	0.012	42.1	73,000
927282	SP400-450-40	0.012	56.2	90,000
927283	SP400-500-30	0.012	46.8	80,000
927284	SP400-500-40	0.012	62.4	98,000
927285	SP400-550-30	0.012	51.5	85,000
927286	SP400-550-40	0.012	68.6	107,000
927287	SP400-600-30	0.012	56.2	92,000
927288	SP400-600-40	0.012	74.9	120,000
927289	SP400-700-30	0.012	65.5	107,000
927290	SP400-700-40	0.012	87.4	138,000
927291	SP450-450-30	0.012	47.4	81,000
927292	SP450-450-40	0.012	63.2	97,500
927293	SP450-500-30	0.012	57.2	90,000
927294	SP450-500-40	0.012	70.2	98,500
927295	SP450-550-30	0.012	57.9	98,000
927296	SP450-550-40	0.012	77.2	105,000
927297	SP450-600-30	0.012	63.2	107,000
927298	SP450-600-40	0.012	84.2	137,000
927299	SP450-650-30	0.012	68.4	115,000
927300	SP450-650-40	0.012	91.3	148,000
927301	SP450-700-30	0.012	73.7	124,000
927302	SP450-700-40	0.012	98.3	162,000
927303	SP500-500-30	0.012	58.5	98,000
927304	SP500-500-40	0.012	78	115,000
927305	SP500-550-30	0.012	64.4	120,000
927306	SP500-550-40	0.012	85.8	125,000
927307	SP500-600-30	0.012	70.2	130,000
927308	SP500-600-40	0.012	93.6	150,000
927309	SP500-650-40	0.012	101.4	165,000
927310	SP500-700-40	0.012	109.2	175,000
927311	SP550-550-40	0.012	94.4	150,000
927312	SP550-600-40	0.012	103	165,000
927313	SP550-650-40	0.012	111.5	180,000
927314	SP550-700-40	0.012	120.1	192,000
927315	SP550-750-40	0.012	128.7	205,000
927316	SP550-800-40	0.012	137.3	220,000
927317	SP550-900-40	0.012	154.4	250,000
927318	SP600-600-40	0.012	112.3	180,000
927319	SP600-650-40	0.012	121.7	195,000
927320	SP600-700-40	0.012	131	210,000
927321	SP600-750-40	0.012	140.4	230,000
927322	SP600-800-40	0.012	149.8	240,000
927323	SP600-900-40	0.012	168.5	280,000
927324	SP630-630-30	0.012	92.9	250,000
927325	SP630-630-40	0.012	123.8	280,000
927326	SP630-700-40	0.012	137.6	300,000
927327	SP630-800-40	0.012	157.2	340,000
927328	SP800-800-30	0.012	149.8	370,000
927329	SP800-800-40	0.012	199.7	380,000
927330	SP800-900-40	0.012	224.6	400,000

■使用例

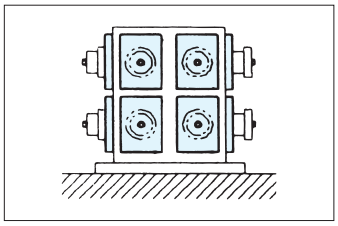

フリーSSプレート RoHS対応

ERON

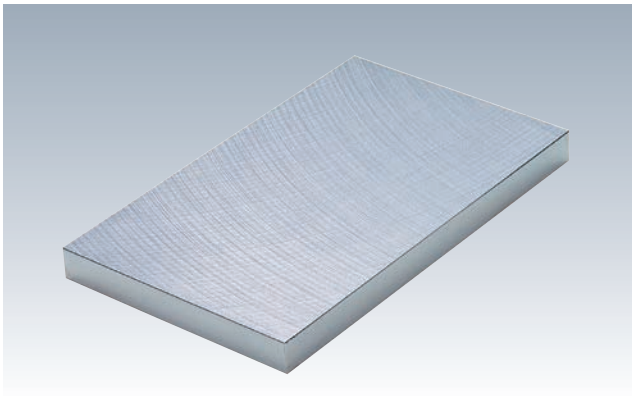

材 質 SS400

- ●A･B･C寸法は、各々1㎜単位で製作いたします。
- ●C寸法の許容差は、FSAタイプ：$^{+0.3}_{+0.1}$
  FSBタイプ：±0.1があります。
- ●同サイズであれば、FSA、FSBいずれも同価格です。
- ●ご注文例：FSA-100-150-30
  タイプ A B C

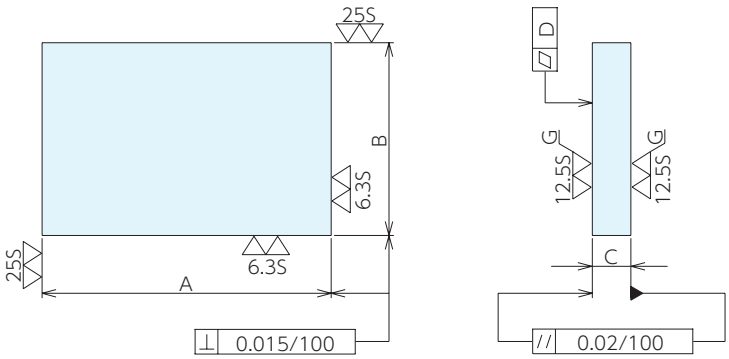

A･B	A･Bの許容差
99以下	±0.2
100-250	±0.25
251以上	±0.4

タイプ	C
FSA	$^{+0.3}_{+0.1}$
FSB	±0.1

C	D(平面度)
8-15	0.030/100
16-25	0.015/100
26以上	0.012/100

■仕様･価格表

A	B	C											
		8～10	11～13	14～16	17～19	20～22	23～25	26～28	29～32	33～36	37～40	41～45	46～50
60～ 90	60～ 90	5,150	4,770	4,890	5,050	5,150	5,300	5,500	5,750	6,050	6,400	7,050	7,400
	91～120	5,650	5,300	5,450	5,600	5,750	5,900	6,200	6,500	6,850	7,300	8,050	8,500
	121～150	5,850	5,500	5,750	5,900	6,050	6,300	6,600	6,900	7,400	7,850	8,650	9,150
	151～180	6,150	5,750	5,900	6,150	6,300	6,500	6,800	7,150	7,500	8,000	8,900	9,450
	181～210	6,750	6,400	6,400	6,550	6,850	7,100	7,450	7,900	8,450	8,950	10,100	10,600
	211～240	7,950	7,300	7,700	7,950	8,250	8,550	9,050	9,500	10,100	10,700	11,900	12,500
	241～270	8,100	7,500	8,100	8,450	8,650	8,950	9,550	10,200	10,800	11,500	12,900	13,500
	271～300	8,450	7,850	8,400	8,600	8,950	9,250	9,900	10,600	11,300	12,000	13,500	14,200
	301～350	9,200	8,600	9,150	9,500	9,850	10,400	11,200	11,900	12,800	13,500	14,900	16,100
	351～400	10,100	9,300	9,900	10,400	10,800	11,600	12,400	13,200	14,100	14,800	16,800	17,800
	401～450	11,700	10,900	11,500	11,900	12,400	13,100	14,100	14,900	16,100	17,200	19,200	20,400
	451～500	12,500	11,600	12,300	12,900	13,200	13,800	14,900	16,100	17,100	18,300	20,700	22,000
91～120	91～120	5,900	5,600	5,800	5,950	6,200	6,400	6,600	6,900	7,350	7,850	8,650	9,150
	121～150	6,200	5,850	6,150	6,400	6,550	6,800	7,150	7,400	7,950	8,450	9,450	9,900
	151～180	6,500	6,200	6,500	6,750	7,050	7,300	7,700	8,000	8,550	9,100	10,200	10,800
	181～210	6,800	6,500	6,800	7,150	7,450	7,800	8,100	8,550	9,050	9,600	10,800	11,400
	211～240	8,500	7,900	8,250	8,650	9,050	9,450	10,100	10,800	11,500	12,300	13,600	14,500
	241～270	8,700	8,200	8,700	9,200	9,600	9,900	10,700	11,400	12,000	12,800	14,200	14,900
	271～300	9,050	8,500	8,950	9,450	9,800	10,300	11,000	11,800	12,500	13,200	14,800	15,700
	301～350	9,500	9,050	9,550	10,200	10,600	11,200	11,900	12,900	13,600	14,500	16,200	17,200
	351～400	11,800	10,900	11,600	12,000	12,500	13,100	14,200	15,200	16,200	17,100	19,400	20,700
	401～450	13,000	12,100	12,900	13,500	14,100	14,700	15,900	17,000	18,100	19,100	21,500	22,800
	451～500	13,500	12,800	13,500	14,300	14,800	15,600	16,900	18,100	19,200	20,200	22,800	24,200

フリーSSプレート RoHS対応

ERON

■仕様・価格表

A	B	C											
		8～10	11～13	14～16	17～19	20～22	23～25	26～28	29～32	33～36	37～40	41～45	46～50
121～150	121～150	6,800	6,450	6,800	7,100	7,350	7,800	8,050	8,500	9,100	9,700	10,800	11,500
	151～180	7,350	7,050	7,400	7,800	8,100	8,550	8,950	9,450	10,100	10,800	12,000	12,900
	181～210	7,900	7,450	8,000	8,450	8,800	9,250	9,750	10,300	11,000	11,800	13,200	14,200
	211～240	9,250	8,900	9,500	9,900	10,400	10,900	11,500	12,000	13,000	13,700	15,400	16,400
	241～270	9,700	9,300	9,850	10,300	10,800	11,700	12,300	13,000	13,800	14,800	16,800	17,800
	271～300	10,200	9,750	10,400	11,000	11,600	12,300	12,900	13,600	14,600	15,400	17,400	18,400
	301～350	11,800	10,600	11,300	12,000	12,600	13,400	14,200	14,800	16,100	17,200	19,400	20,700
	351～400	13,600	12,600	13,500	14,300	14,900	15,700	16,800	17,400	18,600	20,100	22,800	24,200
	401～450	15,000	14,200	15,000	16,100	16,900	17,900	18,500	19,500	21,100	22,700	25,600	27,100
	451～500	16,100	14,900	16,200	17,100	18,100	19,100	19,800	21,100	22,700	24,200	27,500	29,200
151～180	151～180	8,000	7,600	8,100	8,500	8,950	9,450	9,850	10,400	11,300	12,000	13,500	14,300
	181～210	8,600	8,200	8,800	9,250	9,750	10,300	10,900	11,500	12,300	13,100	14,800	15,900
	211～240	9,700	9,200	9,700	10,200	10,600	11,200	11,600	12,000	12,900	13,700	15,400	16,200
	241～270	10,600	10,200	10,800	11,400	11,900	13,000	13,600	14,500	15,600	16,800	18,600	19,700
	271～300	11,000	10,700	11,500	12,100	12,900	13,600	14,300	15,000	16,400	17,400	19,600	21,100
	301～350	12,500	11,900	12,500	13,400	14,100	14,900	15,700	16,900	18,100	19,400	22,000	23,100
	351～400	13,800	13,200	14,900	15,900	16,800	17,800	18,500	19,600	21,300	22,700	26,200	27,800
	401～450	16,100	15,200	16,900	17,900	18,600	19,800	20,900	22,000	23,800	25,500	29,100	31,100
	451～500	17,600	16,800	17,900	19,200	20,100	21,400	22,500	23,700	25,600	27,400	31,600	33,500
181～210	181～210	9,250	8,900	9,550	10,200	10,700	11,300	11,900	12,600	13,600	14,600	16,500	17,600
	211～240	10,800	10,100	10,200	10,700	11,200	11,400	11,900	12,500	13,400	14,200	16,100	17,000
	241～270	11,700	11,200	11,400	12,000	12,800	13,500	14,200	14,900	16,200	17,400	19,500	20,900
	271～300	13,000	12,300	12,500	13,400	14,100	14,900	15,700	16,800	18,100	19,400	22,000	23,100
	301～350	14,300	13,500	13,600	14,700	15,400	16,500	17,400	18,400	20,100	21,600	24,400	26,100
	351～400	16,400	15,600	17,100	18,300	19,200	20,200	21,400	22,600	24,100	26,100	29,400	31,500
	401～450	17,800	17,000	18,400	19,600	20,800	22,000	23,000	24,200	26,300	28,300	32,200	34,400
	451～500	19,100	18,200	19,600	21,300	22,300	23,700	24,700	26,300	28,300	30,600	34,800	37,200
211～240	211～240	13,000	12,300	12,600	13,200	14,100	14,600	15,200	16,100	17,200	18,400	20,900	22,300
	241～270	14,600	13,600	14,100	14,700	15,700	16,400	17,100	18,100	19,400	20,800	23,500	25,000
	271～300	15,000	14,200	14,800	15,600	16,500	17,200	18,100	19,000	20,400	22,000	24,700	26,600
	301～350	16,400	15,400	16,200	17,100	18,200	19,100	19,800	21,100	22,800	24,400	27,800	29,500
	351～400	18,200	17,200	18,300	19,400	20,400	21,600	22,700	23,900	25,800	27,800	31,500	33,500
	401～450	19,200	18,300	19,600	20,900	22,200	23,500	24,500	26,100	28,100	30,300	34,600	36,700
	451～500	20,400	19,400	21,100	22,600	23,700	25,300	26,700	28,100	30,400	32,800	37,300	39,900
241～270	241～270	14,100	13,100	14,100	15,600	16,800	17,400	18,200	19,100	20,700	22,200	25,100	26,700
	271～300	15,400	14,500	15,600	16,400	17,200	18,300	19,200	20,100	21,700	23,500	26,600	28,200
	301～350	17,600	16,500	17,900	18,600	19,700	21,100	22,200	23,100	25,100	26,900	30,500	32,500
	351～400	19,100	17,900	19,400	20,700	21,600	22,900	24,100	25,500	27,500	29,500	33,600	36,000
	401～450	20,200	19,200	20,900	22,300	23,100	25,000	26,300	27,700	30,200	32,300	36,800	39,400
	451～500	21,600	20,700	22,500	23,800	25,100	26,900	28,200	30,100	32,500	35,000	39,900	42,600
271～300	271～300	17,100	16,100	17,200	18,300	19,200	20,400	21,500	22,700	24,400	26,600	30,200	31,900
	301～350	19,400	18,300	19,700	21,100	22,200	23,500	24,700	26,100	28,200	30,400	34,600	36,700
	351～400	21,100	19,700	21,600	22,900	24,100	25,700	27,100	28,800	31,200	33,500	38,200	40,900
	401～450	22,900	21,600	23,100	24,700	26,200	28,000	29,500	31,400	34,000	36,700	41,800	44,800
	451～500	24,000	22,900	25,000	26,800	28,200	30,300	31,800	33,700	36,800	39,900	45,300	48,700

フリーALプレート RoHS対応

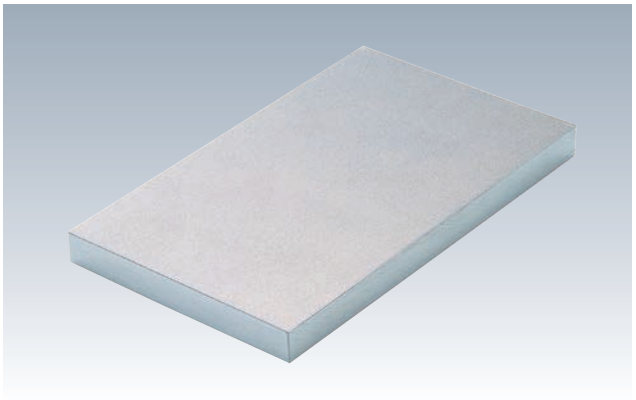

材 質 A5052P-H112

●A･B寸法は、1㎜単位で製作いたします。

ご注文例：FAL-100-150-15

タイプ A B C

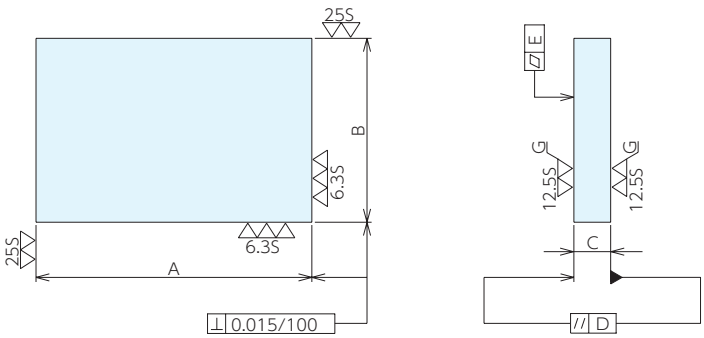

■寸法許容差

A･B	A･Bの許容差
99以下	±0.2
100-250	±0.25
251以下	±0.4

C	Cの許容差	D	E
5,6	±0.04	0.02/100	0.1
8	±0.05	0.03/100	0.1
10,12	±0.05	0.03/100	0.05
15	±0.08	0.05/100	0.05
20	±0.10	0.07/100	0.05
25	±0.12	0.09/100	0.05
30	±0.15	0.11/100	0.05

■仕様･価格表

A	B	C								
		5	6	8	10	12	15	20	25	30
60～ 90	60～ 90	4,770	4,870	5,050	5,750	5,900	6,150	7,100	7,500	8,450
	91～120	5,050	5,200	5,400	6,150	6,400	6,700	7,800	8,250	9,250
	121～150	5,750	5,900	6,200	7,150	7,400	7,900	9,250	10,100	11,400
	151～180	6,050	6,250	6,600	7,700	8,000	8,550	10,100	11,000	12,500
	181～210	6,450	6,600	7,050	8,100	8,550	9,150	10,900	12,000	13,600
	211～240	6,850	7,150	7,600	8,800	9,250	9,900	11,900	13,100	14,900
	241～270	8,050	8,400	8,900	10,200	10,800	11,500	13,600	14,900	17,100
	271～300	8,550	8,800	9,450	10,900	11,500	12,400	14,700	16,200	18,400
	301～350	9,200	9,550	10,200	11,900	12,500	13,600	16,200	17,900	20,700
	351～400	9,850	10,200	11,000	12,900	13,600	14,700	17,900	19,600	22,700
	401～450	10,600	11,000	11,800	13,800	14,700	16,100	19,400	21,500	24,700
	451～500	12,000	12,500	13,500	15,600	16,800	18,100	21,600	24,000	27,700
91～120	91～120	6,150	6,300	6,700	7,800	8,100	8,650	10,300	11,300	12,900
	121～150	6,550	6,750	7,250	8,400	8,800	9,500	11,400	12,400	14,300
	151～180	6,900	7,250	7,800	9,050	9,550	10,300	12,400	13,600	15,700
	181～210	7,350	7,600	8,200	9,600	10,200	11,200	13,400	14,800	17,100
	211～240	7,900	8,200	8,900	10,500	11,200	12,100	14,700	16,500	19,100
	241～270	9,150	9,550	10,300	11,900	12,800	13,800	16,900	18,600	21,600
	271～300	9,700	10,100	10,900	12,900	13,700	14,900	18,200	20,200	23,500
	301～350	10,400	10,900	11,900	14,100	15,000	16,800	20,100	22,700	26,300
	351～400	11,300	11,800	13,000	15,200	16,500	18,200	22,300	25,100	29,100
	401～450	12,000	12,800	14,100	16,500	17,900	19,700	24,100	27,500	31,800
	451～500	13,600	14,300	15,700	18,400	19,800	22,200	27,000	30,500	35,600

フリーALプレート RoHS対応

ERON

■仕様・価格表

A	B	C								
		5	6	8	10	12	15	20	25	30
121～150	121～150	6,900	7,300	7,800	9,100	9,550	10,400	12,500	13,700	15,900
	151～180	7,400	7,800	8,400	9,750	10,400	11,300	13,600	15,000	17,600
	181～210	7,850	8,200	8,900	10,400	11,200	12,100	14,800	16,500	19,200
	211～240	8,450	8,800	9,600	11,400	12,100	13,400	16,800	18,300	21,400
	241～270	9,700	10,200	11,200	13,000	13,800	15,200	19,200	20,900	24,100
	271～300	10,300	10,800	11,800	13,800	14,800	16,500	20,100	22,700	26,300
	301～350	11,200	11,800	13,000	15,200	16,500	18,300	22,500	25,500	29,400
	351～400	12,000	12,800	14,100	16,800	18,100	20,100	24,500	28,100	32,700
	401～450	12,900	13,600	15,000	18,100	19,500	21,700	26,900	30,700	36,000
	451～500	14,500	15,200	17,000	20,100	21,700	24,200	30,100	34,100	39,900
151～180	151～180	7,800	8,050	9,100	10,300	10,900	11,900	14,300	16,200	18,600
	181～210	8,400	8,700	9,800	11,300	12,000	13,200	16,200	18,300	21,300
	211～240	8,950	9,450	10,600	12,300	13,200	14,600	18,200	20,200	23,700
	241～270	10,300	10,800	12,000	14,100	14,900	16,800	20,800	22,900	26,700
	271～300	10,900	11,500	12,800	14,900	16,200	18,100	22,200	25,000	29,000
	301～350	11,800	12,500	13,800	16,500	17,900	19,800	24,500	28,100	32,700
	351～400	12,800	13,600	15,000	18,100	19,500	22,000	27,100	31,200	36,200
	401～450	13,700	14,600	16,400	19,500	21,400	23,900	29,500	34,100	39,900
	451～500	15,400	16,400	18,300	21,600	23,800	26,700	32,900	37,800	44,300
181～210	181～210	8,800	9,250	10,800	12,000	13,000	14,500	17,800	19,800	23,000
	211～240	9,500	10,100	11,500	13,100	14,300	15,900	19,500	22,300	25,800
	241～270	10,900	11,500	12,900	14,900	16,200	18,100	22,200	25,100	29,100
	271～300	11,600	12,300	13,600	16,100	17,400	19,500	24,000	27,400	31,800
	301～350	12,500	13,400	14,800	17,800	19,200	21,600	26,800	30,600	35,900
	351～400	13,500	14,500	16,200	19,400	21,300	23,800	29,500	34,000	39,900
	401～450	14,600	15,600	17,600	21,100	22,900	26,100	32,300	37,400	43,800
	451～500	16,400	17,400	19,600	23,100	25,600	28,900	36,000	41,500	48,700
211～240	211～240	9,700	10,200	11,500	13,500	14,600	16,200	19,800	23,800	23,900
	241～270	11,300	11,900	13,400	15,700	17,000	19,000	23,100	26,700	29,500
	271～300	12,100	13,000	14,500	17,100	18,500	20,900	25,800	29,500	34,700
	301～350	13,200	14,200	15,900	19,000	20,800	23,100	29,000	33,400	39,000
	351～400	14,300	15,200	17,200	20,800	22,700	25,700	31,900	37,100	43,400
	401～450	15,400	16,500	18,600	22,500	24,500	28,100	35,100	40,700	47,900
	451～500	17,100	18,400	20,900	25,000	27,400	31,200	39,000	45,100	53,500
241～270	241～270	11,700	12,400	13,700	16,400	17,800	19,800	24,400	28,100	32,700
	271～300	12,900	13,600	15,200	18,300	19,800	22,500	27,800	31,900	37,400
	301～350	13,800	14,800	16,900	20,100	22,200	25,000	31,200	36,100	42,300
	351～400	15,000	16,200	18,400	22,200	24,100	27,500	34,600	40,100	46,900
	401～450	16,200	17,400	19,800	23,900	26,600	30,200	37,800	44,000	52,000
	451～500	18,100	19,500	22,300	26,700	29,200	33,400	41,800	48,800	57,500
271～300	271～300	14,100	14,900	17,100	20,400	22,500	25,500	31,600	36,700	42,700
	301～350	15,200	16,500	18,600	22,600	24,700	28,200	35,600	41,300	48,400
	351～400	16,800	17,900	20,700	24,500	27,400	31,400	39,500	45,800	54,500
	401～450	17,900	19,400	22,300	26,800	29,900	34,400	43,200	51,000	59,500
	451～500	19,700	21,500	24,700	29,500	32,900	37,800	47,700	56,500	66,000

ラウンドプレート RoHS対応

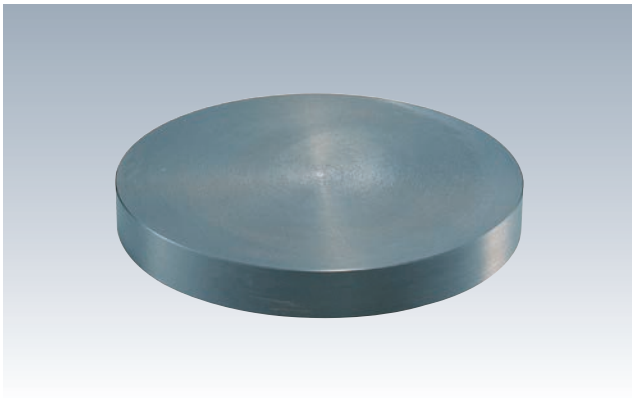

材 質 FC250　　熱処理 焼鈍

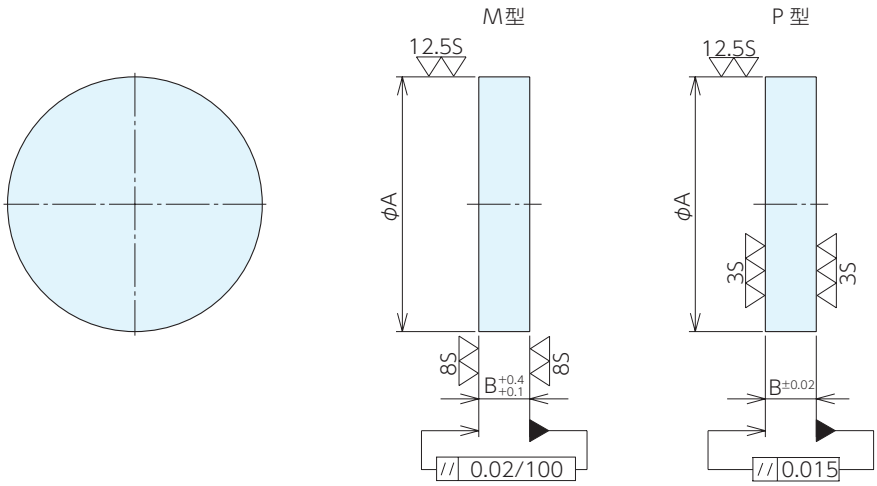

■仕様･価格表

No.	A	B	質量kg	機械仕上M型			研削仕上P型		
				オーダーNo.	No.	価格	オーダーNo.	No.	価格
613-01	80	20	0.8	904612	613-01M	5,050	904855	613-01P	5,750
613-02	100	20	1.2	904613	613-02M	5,950	904856	613-02P	7,100
613-03	125	25	2.2	904614	613-03M	7,600	904857	613-03P	8,700
613-04	160	32	5	904615	613-04M	10,800	904858	613-04P	12,300
613-05	200	32	7.2	904616	613-05M	15,000	904859	613-05P	17,200
613-06	250	36	13	904617	613-06M	24,100	904860	613-06P	26,300
613-07	315	40	23	904618	613-07M	41,000	904861	613-07P	43,700
613-08	400	45	41	904619	613-08M	71,500	904862	613-08P	74,500
613-09	500	50	71	904620	613-09M	134,000	904863	613-09P	138,000

ロータリーテーブル用治具ベース

■ロータリーテーブル用治具ベース

ワークや加工条件、加工機のストロークや積載重量などに合わせてベース形状、使用面の機能を選定頂けます。

●ベース形状

ロータリーテーブル + サポートテーブル へセット			ロータリーテーブル単体へセット
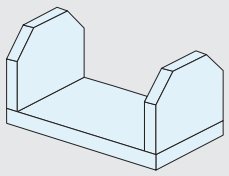	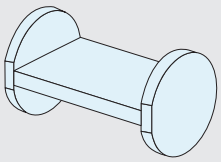	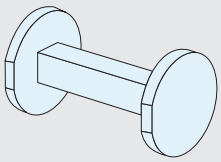	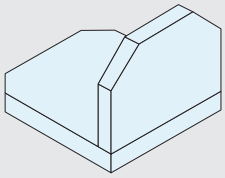
オフセット仕様 プレートタイプ	センター仕様 プレートタイプ	センター仕様 ブロックタイプ	オフセット仕様 片持ちプレートタイプ

●使用面の機能

プレーン	タップ穴	T 溝	プレート交換
	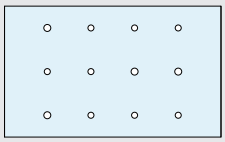	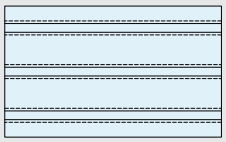	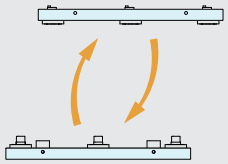
お客様で追加工を 行いたい場合に	ワーク等の簡単取付けに	簡単位置決めに	治具の交換が発生する場合に

■機械取付用テーブル

テーブルにロータリーテーブルと治具を取付け、機械テーブルに設置する際にご使用いただけます。
機上組付けが不要で加工の立ち上げを素早く行えます。

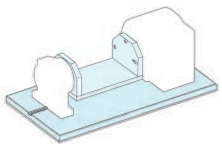

■製作実績

ワークや加工条件に合わせてベースの製作やロータリーテーブル用治具の組付け芯出しまで対応しております。

製品	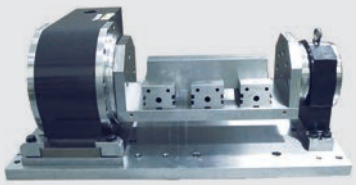		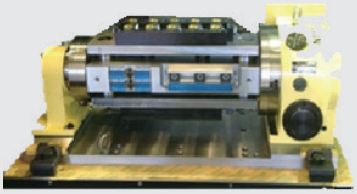
製品構成	オフセット仕様 プレートタイプ マシンバイス搭載 機械取付用テーブル	センター仕様 プレートタイプ 標準治具の追加工・組付け	センター仕様 ブロックタイプ 標準治具の追加工・組付け
ロータリーメーカー	DMG 森精機	日研工作所	日研工作所

■対応可能範囲について

ロータリテーブル用治具ベース、機械取付用テーブルの設計・製作から機械取付用テーブルへの組付け・芯出しまで対応します。

	設計・製作のみ	設計・製作 + 組付け・芯出し
内容	ベース形状や機械テーブル仕様に合わせて設計、製作します。 組付け芯出しはお客様にてお願いいたします。 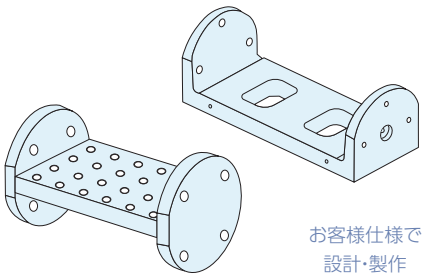 	ロータリーテーブル用治具ベース・機械テーブルを同時にご注文頂いた場合に限り・組付け・芯出しを行います。 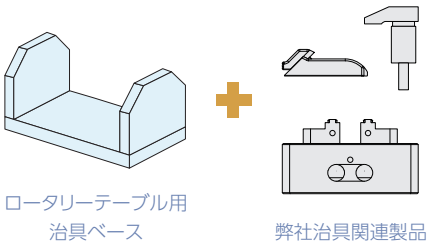
目安納期	2ヶ月～3ヶ月	2週間～3週間 ※治具の製作期間は含めて居りません
目安価格	70万円～130万円	都度見積

●特注対応

弊社にて設計・製作を行ったロータリーテーブル用治具ベースへ治具の組付けを行います。(都度見積)

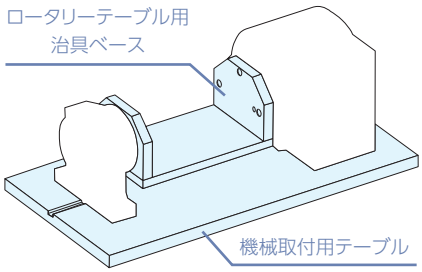

⚠注意事項

※ 機械・工具等との干渉を弊社では確認しておりません。

※機械へのセッティング等は行っておりません。お買い上げの機械メーカー様にご相談ください。

ロータリーテーブル用治具ベース

■依頼方法に関して

御見積依頼またはお打合せ時に以下チェックシート内容を合わせてご連絡ください。

	項目名	記入例	チェック
搭載する工作機械について	メーカー名	○○○ 工業	
	型式	ABC-1	
	機械仕様	なし	
	機械ストローク	X：650　Y：400　Z：300	
	機内干渉資料	あり	
	機械テーブル寸法	あり	
	許容積載荷重	200kg	
	納期	20XX 年 ○○ 月 ○○ 日	
搭載するロータリーテーブルについて	メーカー名	○○工作所	
	ロータリーテーブル型式	ABC123	
	サポートテーブル型式	CBA321	
	図面	あり	
	機内干渉資料	あり	
	機械テーブルへのクランプ方法	サブテーブル を使用。 タップ穴を用いてボルト締結。	
	許容ワークイナーシャ	1.0kg・㎡	
	許容荷重	80kg	
	ロータリーテーブル配置	右	
	納期	20XX 年 ○○ 月 ○○ 日	

	項目名	記入例	チェック
ロータリーテーブル用治具ベースについて	希望ベースタイプ	オフセットタイプ	
	希望プレート形状	タップ穴（M10）	
	ご希望寸法	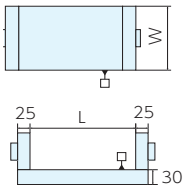 W：200 L： 500	
機械テーブルについて	機械テーブルの有無 ※通常厚み 30mm / 寸法が大きい場合は厚くなります	あり	
	嵩上げ寸法	50	
	セッティング	あり	
	希望納期	20XX 年 ○○ 月 ○○ 日	

その他必要事項がありましたらあわせてご連絡ください。

SINCE 1560
株式会社 ナベヤ
JIG & MECHANICAL PARTS
ERON® NBK®
https://www.nabeya.co.jp E-mail:nabeya@ons.co.jp

本社 営業本部	〒500-8433 岐阜市若杉町 25	TEL. 058-273-6521 FAX. 058-278-0022：国内受注用	FAX. 058-278-0220
東京営業所	〒105-0013 東京都港区浜松町 1-9-3 NABEYA ビル 1F	TEL. 03-3434-8471	FAX. 03-5472-8752
仙台営業所	〒983-0821 仙台市宮城野区岩切 3-2-20	TEL. 022-255-7177	FAX. 058-278-0022(本社)
大阪営業所	〒578-0902 東大阪市川中 6 番 10 号	TEL. 072-961-3451	FAX. 072-960-2112
九州営業所	〒812-0007 福岡市博多区東比恵 2-20-1	TEL. 092-411-7353	FAX. 092-415-5317
北関東営業所	〒370-0075 群馬県高崎市筑縄町 77-8	TEL. 027-370-1015	FAX. 027-370-1016
中国販売会社	TOP-CEL INTERNATIONAL TRADING（SHANGHAI）CO.,LTD. ROOM NO 308, MANPO INTERNAIONAL BUSINESS CENTRE 660 XIN HUA ROAD, SHANGHAI, CHINA URL.http：www.top-cel.cn/ E-mail：jieli_yu@topcel.net	TEL. 021-64413330	FAX. 021-64695985

●掲載の仕様および価格は2023年12月21日現在のものです。予告なしに変更する事がありますがご了承ください。 ●価格には消費税は含まれておりません。