ERON® NABEYA

CATALOGUE No.C23-138B

横形マシニングセンタ用治具ベース

Base Elements

高品質・高性能・短納期！　豊富なバリエーションをご用意

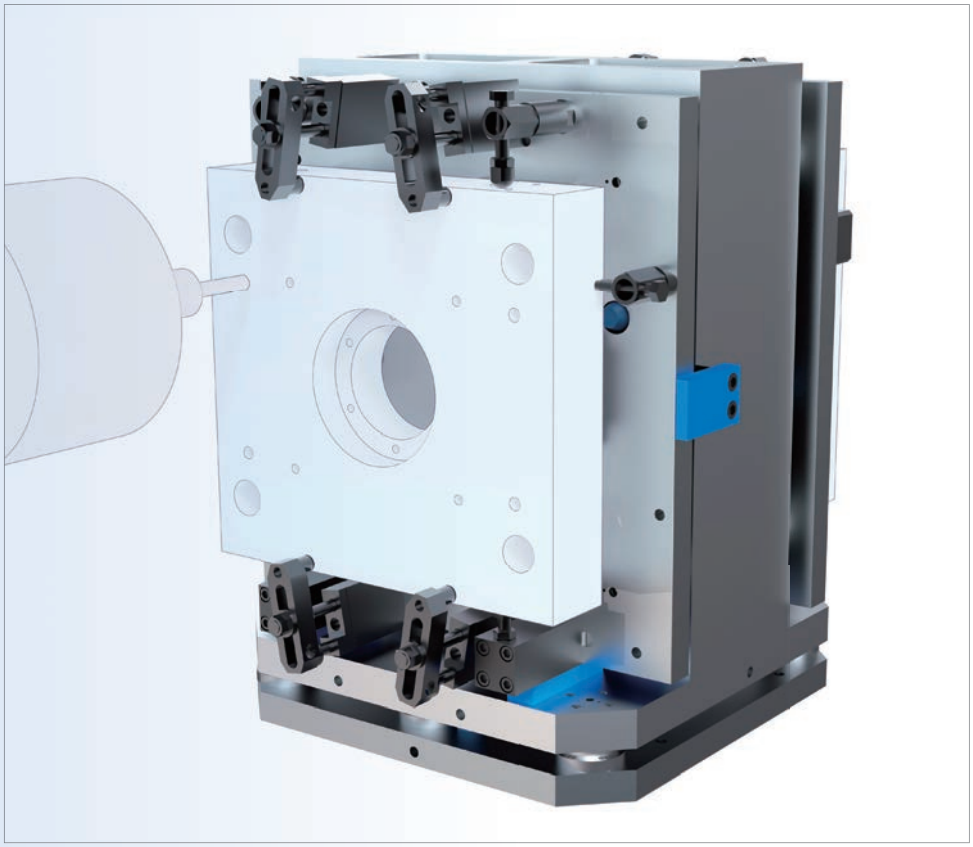

SINCE 1560
株式会社 ナベヤ

https://www.nabeya.co.jp

ラインナップ

横形マシニングセンタ用治具ベースは以下の分類で構成されています。

サブテーブル・ハイトベース

▶ P2

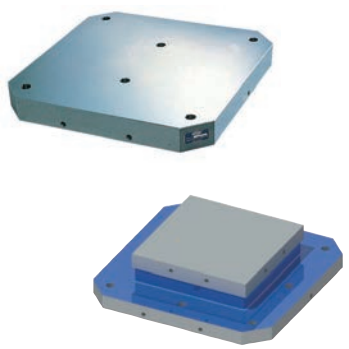

機械テーブルに対して、平行な基準面を持つ治具ベースです。
機械テーブルの保護、ワークや治具の嵩上げ、使用面の汎用性向上、外段取り化の基準ベースなどに最適です。

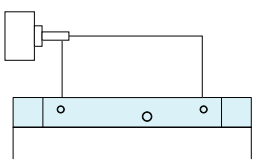

ワークの嵩上げ

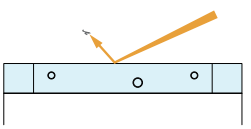

機械テーブルの保護

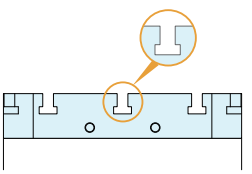

使用面の汎用性向上

ツーリングブロック・アングルプレート

▶ P3

機械テーブルに対して、垂直な基準面を持つ治具ベースです。
垂直な基準面にワークを取付けて加工するため、構造上切粉が溜まりにくく、多数個取りや多面加工による長時間の連続加工に最適です。

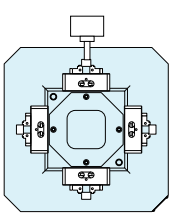

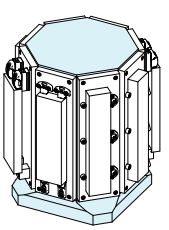

ワークの多数個取り加工

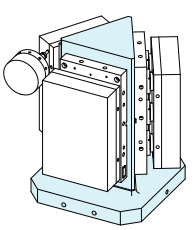

ワークの複数面加工

イケール・プレート・ブロック

▶ P5

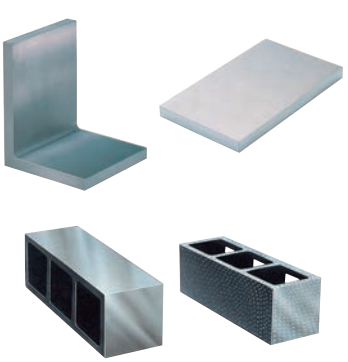

機械テーブルと同じ役割を持つツーリングブロックやサブテーブルとは異なり、治具の構成に使用する治具ベースです。
スクリューなどと組合せた横押しやワークの嵩上げ、ワーク固定時の土台、外段取り化の交換プレートなどにご使用いただけます。

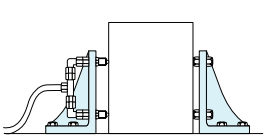

ワークの横押し

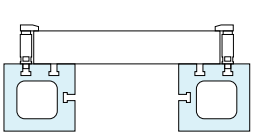

治具やワークの嵩上げ

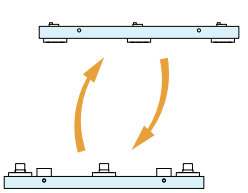

外段取り用プレート

製品一覧

サブテーブル・ハイトベース

	プレーン	プレーン	T 溝	T 溝	タップ穴
製品	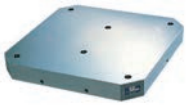 MC-P	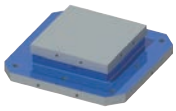 HB-S	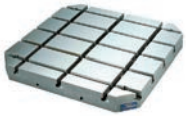 MC-T	HB-T	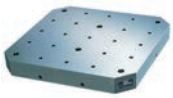 MC-H
掲載ページ	P.7	P.8	P.9	P.10	P.11
搭載可能パレットサイズ	□400 □500 □630 □800	□400 □500 □630 □800	□400 □500 □630 □800	□400 □500 □630 □800	□400 □500 □630 □800
プレート高さ	50～110	150	75～110	150	50～110
使用面機能	プレーン	プレーン	T 溝 (巾 18)	T 溝 (巾 18)	タップ穴 (M16)
段替え方法	エッジロケーター	エッジロケーター	エッジロケーター	エッジロケーター	エッジロケーター

	交換式（プレーン）	交換式（T 溝・タップ穴）
製品	MCQ	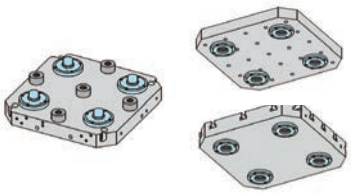 MCQH
掲載ページ	P.12～13	P.14～16
搭載可能パレットサイズ	□400 □500 □630	□400 □500 □630
プレート高さ	100 ※	90～130 ※
使用面機能	プレーン	T 溝 / タップ穴 (巾 18 / M16)
段替え方法	簡単交換式 繰返し位置決め精度 3 μm	簡単交換式（油圧対応） 繰返し位置決め精度 3 μm

※プレート高さは外段取り用プレートとあわせたものになります。
※組込まれている位置決めユニットは考慮されておりません。

製品一覧

ツーリングブロック・アングルプレート

	1 面	1 面	2 面	2 面	2 面
製品	GTP	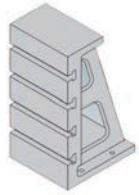 BGT	TBS	TGV	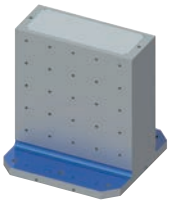 TPH
掲載ページ	P.17 ～ 18	P.19 ～ 20	P.21 ～ 22	P.23 ～ 24	P25 ～ 26
搭載可能パレットサイズ	□400 □500 □630 □800	□300 □400 □500	□300 □400 □500 □630 □800 □1000	□400 □500 □630 □800 □1000	□400 □500 □630 □800
イケール高さ	300 ～ 1200	600 ～ 1250	280 ～ 1200	320 ～ 800	350 ～ 900
使用面機能	T 溝 (巾 18 / 22 / 28)	T 溝 (巾 22)	プレーン	T 溝 (巾 18 / 22)	タップ穴 (M16)
段替え方法	エッジロケーター	エッジロケーター	エッジロケーター	エッジロケーター	エッジロケーター

	2 面	3 面	4 面	4 面	4 面
製品	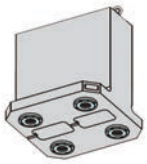 TBS-Q	TBT	TBS	TGV	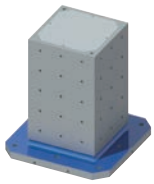 TPH
掲載ページ	P.39	P.40	P.41 ～ 42	P.43 ～ 44	P.45 ～ 46
搭載可能パレットサイズ	□400 □500 □630	□400 □500	□300 □400 □500 □630 □800 □1000	□400 □500 □630 □800 □1000	□400 □500 □630 □800
イケール高さ	350 ～ 600	550 ～ 700	350 ～ 1200	450 ～ 1050	450 ～ 900
使用面機能	プレーン	プレーン	プレーン	T 溝 (巾 18/22)	タップ穴 (M16)
段替え方法	簡単交換式（油圧対応） 繰返し位置決め精度 3 μm	エッジロケーター	エッジロケーター	エッジロケーター	エッジロケーター

2 面	2 面	2 面	2 面	2 面	2 面
					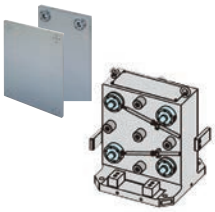
TBL	TOS	TRS	TBN	TBQ-TS	TBQS-TS
P.27 ～ 28	P29 ～ 30	P.31 ～ 32	P.33 ～ 34	P.36・38	P.37 ～ 38
□300 □400 □500 □630 □800	□400 □500 □630 □800	□500 □630	□400 □500 □630 □800	□400 □500 □630	□400 □500 □630
280 ～ 1200	500 ～ 1200	550	450 ～ 850	550 ～ 750	500 ～ 700
プレーン	プレーン	使用面 90°旋回式 (5 面加工に対応)	プレーン (交換式)	プレーン（簡単交換式） 繰返し位置決め精度 3 μ m	プレーン（簡単交換式） 繰返し位置決め精度 3 μ m
エッジロケーター	エッジロケーター	エッジロケーター	エッジロケーター	エッジロケーター	エッジロケーター

4 面	4 面	4 面	4 面	6 面	8 面
			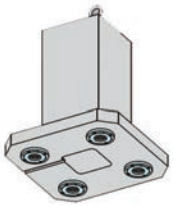	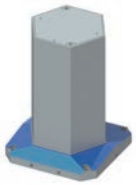	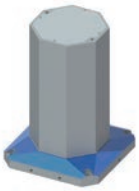
TBL	TJS	TBQ-T	TBS-Q	TB6F	TB8F
P.47 ～ 48	P.49 ～ 50	P.51 ～ 52	P.53	P.54	P.55
□300 □400 □500 □630 □800	□300 □400 □500 □630 □800	□400 □500 □630	□400 □500 □630	□400 □500 □630	□400 □500 □630
650 ～ 1200	400 ～ 1200	550 ～ 750	450 ～ 600	600 ～ 800	600 ～ 800
プレーン	プレーン	プレーン（簡単交換式） 繰返し位置決め精度 3 μ m	プレーン	プレーン	プレーン
エッジロケーター	エッジロケーター	エッジロケーター	簡単交換式（油圧対応） 繰返し位置決め精度 3 μ m	エッジロケーター	エッジロケーター

製品一覧

■ イケール・プレート・ブロック

	イケール	イケール	イケール	イケール	イケール
製品	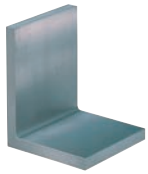	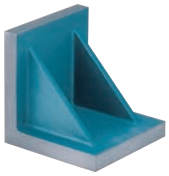	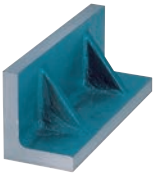		
	MNS	NSA	611	MJ-S	MJ-H
掲載ページ	P.56	P.57	P.58	P.59	P.60
全巾	80 ～ 300	50.8 ～ 609.6	300	100 ～ 150	100 ～ 150
全高	105 ～ 350	50.8 ～ 609.6	100 ～ 315	100 ～ 250	100 ～ 250
全長	80 ～ 300	50.8 ～ 609.6	80 ～ 250	100 ～ 120	100 ～ 120
材質	FC250	FC250	FC250	FC250	FC250

	ブロック	ブロック	ブロック	ブロック	ブロック
製品	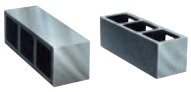	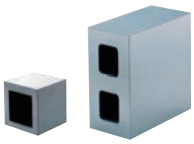		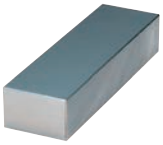	
	BP	BP	HP	SB	TLB
掲載ページ	P.68	P.69 ～ 70	P.71	P.72	P.73
全巾	100 ～ 250	100 ～ 250	25 ～ 100	30 ～ 50	200 ～ 250
全高	100 ～ 300	100 ～ 250	50 ～ 100	35 ～ 80	200 ～ 250
全長	300 ～ 1000	100 ～ 610	150 ～ 300	150 ～ 200	500 ～ 1000
材質	FC250	FC250	FC300	S50C	FC250

イケール	イケール	イケール	イケール	イケール	イケール
		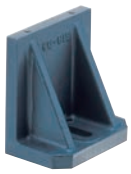			
MJ-P	FBS	618	AP-B	AP-A	G
P.61	P.62～63	P.64	P.65	P.66	P.67
100～150	100～200	100～200	114.3～304.8	76.2～304.8	400～900
100～250	100～300	100～200	88.9～228.6	63.5～228.6	305～600
100～120	50～150	80～125	76.2～203.2	50.8～203.2	230～600
FC250	SS400 / A5052	FC250	FC250	FC250	FC250

プレート	プレート	プレート	プレート	プレート
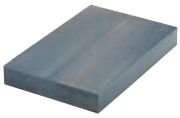	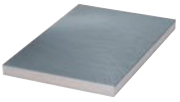	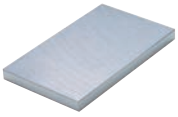		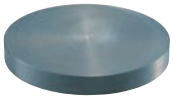
604	SP	FSA	FAL	613
P.74	P.75～76	P.77～78	P.79～80	P.81
300～600	100～800	60～300	60～300	φ80～φ500
80～500	100～900	60～500	60～500	
20～50	15～40	8～50	5～30	20～50
FC250	S50C	SS400	A5052P-H112	FC250

MCパレットサブテーブル(取付穴タイプ) RoHS対応

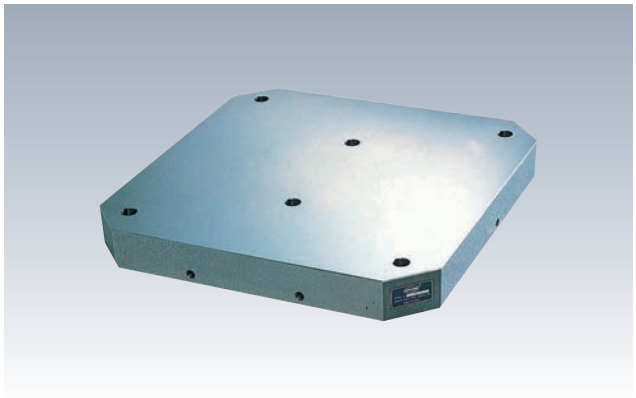

材　質 FC250　熱処理 焼鈍
表面処理 塗装(黒皮部)

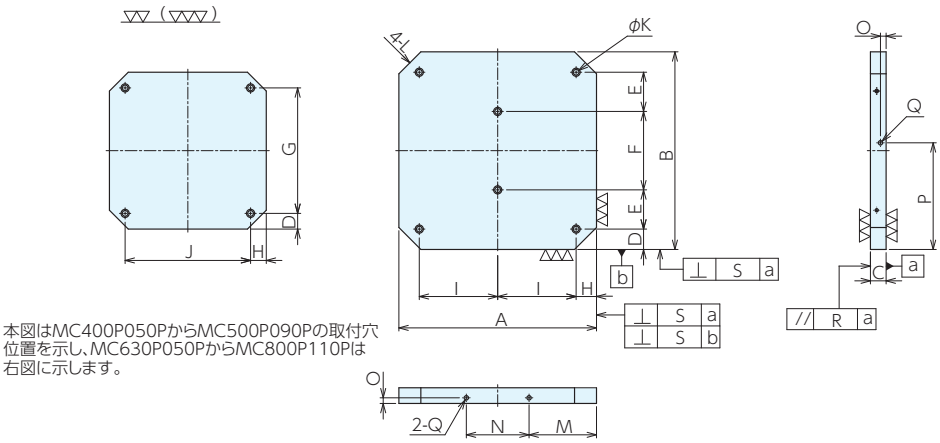

本図はMC400P050PからMC500P090Pの取付穴位置を示し、MC630P050PからMC800P110Pは右図に示します。

■仕様・価格表

オーダーNo.	No.	A×B×C	D	E	F	G	H	I	J
903786	MC400P050P	400×400×　50	40	-	-	320	40	-	320
903787	MC400P075P	400×400×　75	40	-	-	320	40	-	320
903788	MC400P090P	400×400×　90	40	-	-	320	40	-	320
903790	MC500P050P	500×500×　50	50	-	-	400	50	-	400
903789	MC500P075P	500×500×　75	50	-	-	400	50	-	400
903791	MC500P090P	500×500×　90	50	-	-	400	50	-	400
903792	MC630P050P	630×630×　50	65	125	250	-	65	250	-
903793	MC630P075P	630×630×　75	65	125	250	-	65	250	-
903794	MC630P100P	630×630×100	65	125	250	-	65	250	-
903795	MC800P050P	800×800×　50	80	160	320	-	80	320	-
903796	MC800P075P	800×800×　75	80	160	320	-	80	320	-
903797	MC800P110P	800×800×110	80	160	320	-	80	320	-

No.	K	L	M	N	O	P	Q	R	S	質量kg	価格
MC400P050P	18	C 50	145	110	18	225	M16	0.02	0.01	57	347,000
MC400P075P	18	C 50	145	110	18	225	M16	0.02	0.01	83	374,000
MC400P090P	18	C 50	145	110	18	225	M16	0.02	0.01	97	410,000
MC500P050P	18	C 60	175	150	18	275	M16	0.02	0.01	88	422,000
MC500P075P	18	C 60	175	150	18	275	M16	0.02	0.01	127	469,000
MC500P090P	18	C 60	175	150	18	275	M16	0.02	0.01	148	520,000
MC630P050P	18	C 70	215	200	18	340	M16	0.02	0.01	141	565,000
MC630P075P	18	C 70	215	200	18	340	M16	0.02	0.01	205	640,000
MC630P100P	18	C 70	215	200	18	340	M16	0.02	0.01	268	745,000
MC800P050P	18	C100	265	270	18	425	M16	0.02	0.01	224	750,000
MC800P075P	18	C100	265	270	18	425	M16	0.02	0.01	325	890,000
MC800P110P	18	C100	265	270	18	425	M16	0.02	0.01	438	1,090,000

ハイトベース(スタンダード仕様) RoHS対応

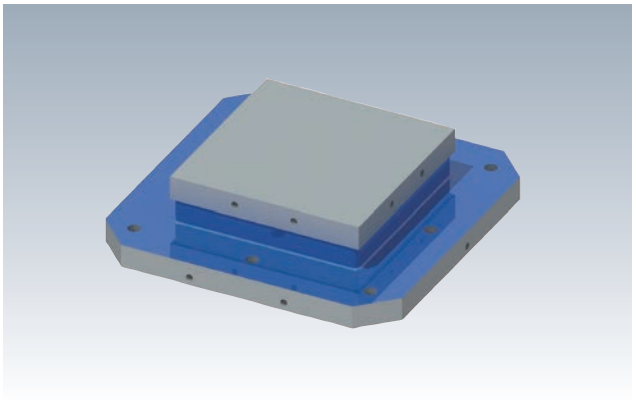

材　質 FC250　熱処理 焼鈍
表面処理 塗装(黒皮部)
※お客様の仕様に合わせた特注品も承ります。

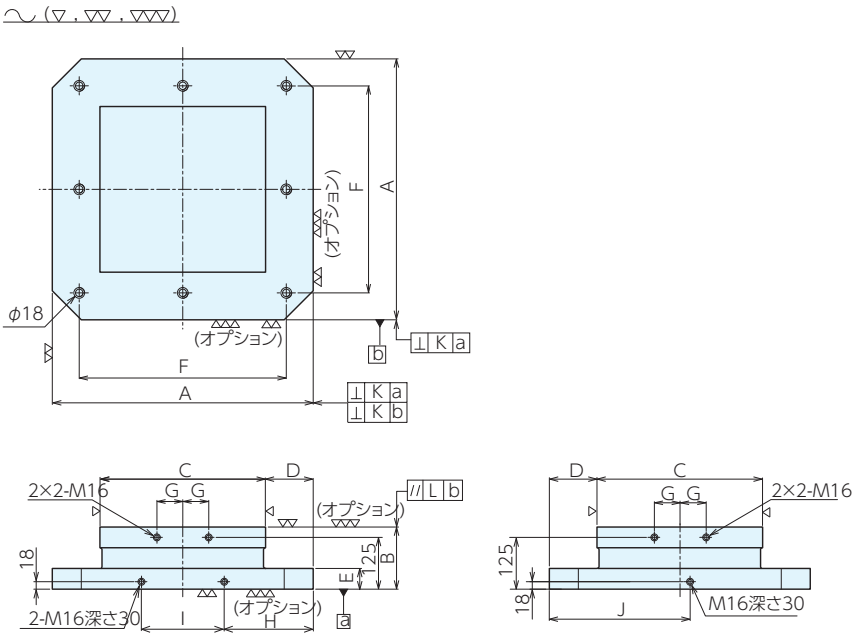

■仕様・価格表

オーダーNo.	No.	A	B	C	D	E	F	取付穴径	取付穴数	G	H	I	J	K	L	質量 kg	価格
115607	HB400S	400	150	250	75	50	320	φ18	4	37.5	145	110	225	0.02/300	0.04	83	354,000
115608	HB500S	500	150	300	100	50	400	φ18	4	50	175	150	275	0.02/300	0.04	123	413,000
115609	HB630S	630	150	400	115	50	500	φ18	8	62.5	215	200	340	0.02/300	0.04	191	535,000
115610	HB800S	800	150	500	150	50	640	φ18	8	87.5	265	270	425	0.02/300	0.04	294	750,000

■オプション　研削仕上げ

	K	L	価格
HB400S	0.01/500	0.02	54,500
HB500S	0.01/500	0.02	72,500
HB630S	0.01/500	0.02	97,000
HB800S	0.01/500	0.02	121,000

MCパレットサブテーブル(T溝タイプ) RoHS対応

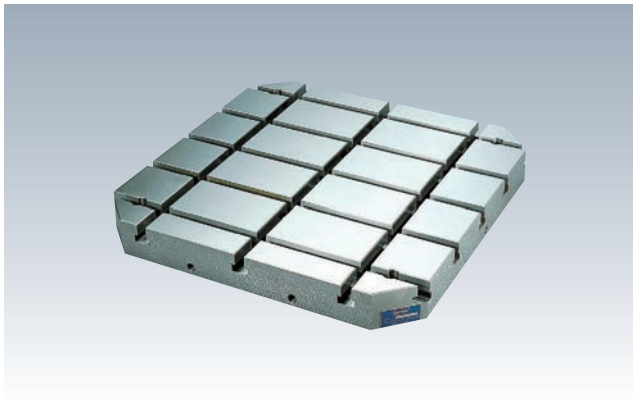

材　質 FC250　熱処理 焼鈍
表面処理 塗装(黒皮部)

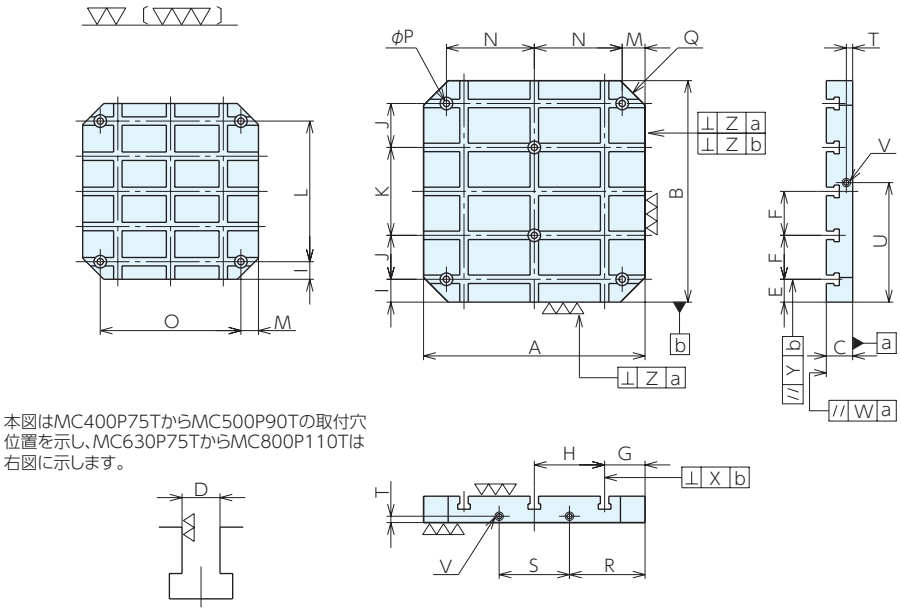

本図はMC400P75TからMC500P90Tの取付穴位置を示し、MC630P75TからMC800P110Tは右図に示します。

■仕様・価格表

オーダーNo.	No.	A×B×C	D H8	E	F	G	H	I	J	K	L	M
903766	MC400P075T	400×400× 75	18	40	80	75	125	40	-	-	320	40
903767	MC400P090T	400×400× 90	18	40	80	75	125	40	-	-	320	40
903768	MC500P075T	500×500× 75	18	50	100	100	150	50	-	-	400	50
903769	MC500P090T	500×500× 90	18	50	100	100	150	50	-	-	400	50
903770	MC630P075T	630×630× 75	18	65	125	115	200	65	125	250	-	65
903771	MC630P100T	630×630×100	18	65	125	115	200	65	125	250	-	65
903772	MC800P075T	800×800× 75	18	80	160	150	250	80	160	320	-	80
903773	MC800P110T	800×800×110	18	80	160	150	250	80	160	320	-	80

No.	N	O	P	Q	R	S	T	U	V	W	X	Y	Z	質量kg	価格
MC400P075T	-	320	18	C 50	145	110	18	225	M16	0.02	0.05	0.05	0.01	65	**495,000**
MC400P090T	-	320	18	C 50	145	110	18	225	M16	0.02	0.05	0.05	0.01	79	**530,000**
MC500P075T	-	400	18	C 60	175	150	18	275	M16	0.02	0.05	0.05	0.01	105	**605,000**
MC500P090T	-	400	18	C 60	175	150	18	275	M16	0.02	0.05	0.05	0.01	126	**660,000**
MC630P075T	250	-	18	C 70	215	200	18	340	M16	0.02	0.05	0.05	0.01	177	**820,000**
MC630P100T	250	-	18	C 70	215	200	18	340	M16	0.02	0.05	0.05	0.01	240	**925,000**
MC800P075T	320	-	18	C100	265	270	18	425	M16	0.02	0.05	0.05	0.01	289	**1,160,000**
MC800P110T	320	-	18	C100	265	270	18	425	M16	0.02	0.05	0.05	0.01	402	**1,370,000**

ハイトベース(T溝仕様) RoHS対応

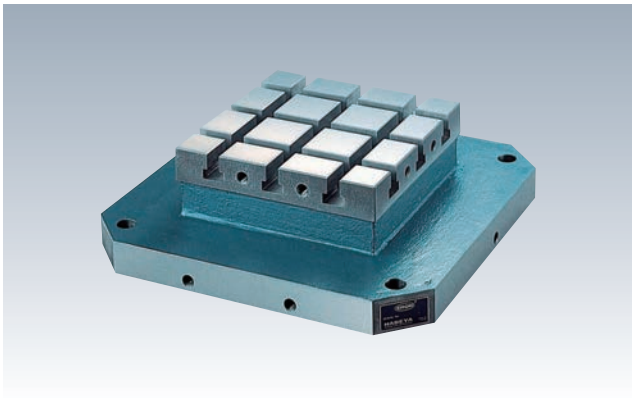

材　質 FC250　熱処理 焼鈍
表面処理 塗装(黒皮部)
※お客様の仕様に合わせた特注品も承ります。

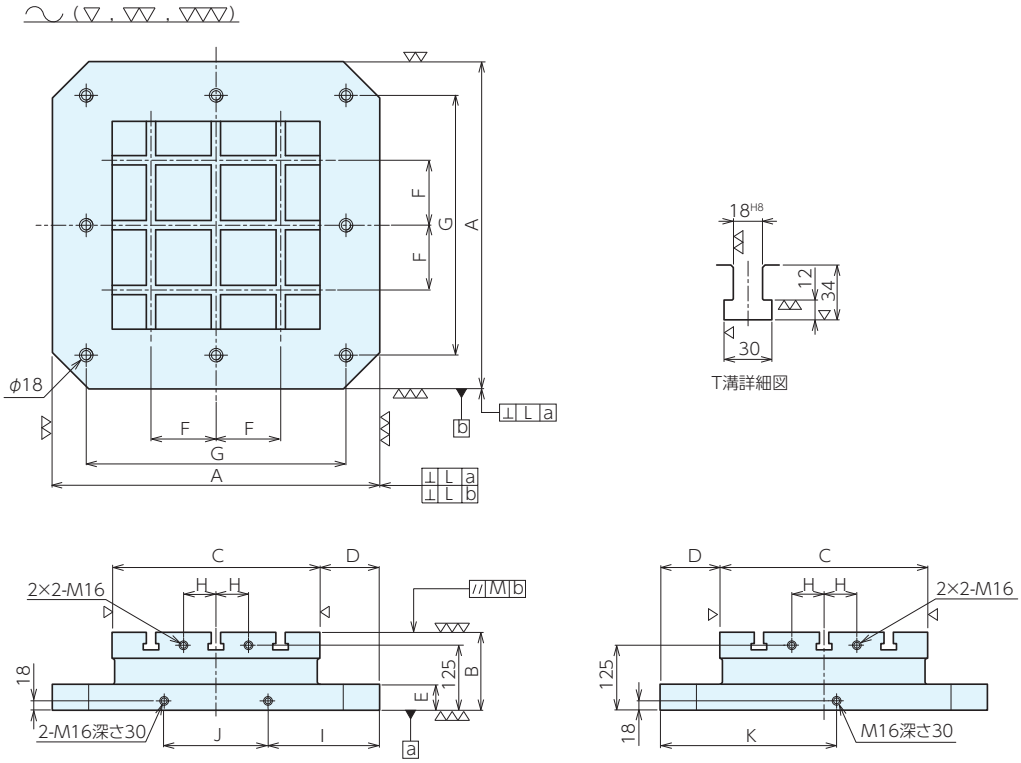

■仕様・価格表

オーダーNo.	No.	A	B	C	D	E	F	G	取付穴径	取付穴数
926908	HB400T	400	150	250	75	50	75	320	φ18	4
926909	HB500T	500	150	300	100	50	100	400	φ18	4
926910	HB630T	630	150	400	115	50	125	500	φ18	8
926911	HB800T	800	150	500	150	50	175	640	φ18	8

No.	H	I	J	K	L	M	質量kg	価格
HB400T	37.5	145	110	225	0.01/500	0.02	70	560,000
HB500T	50	175	150	275	0.01/500	0.02	105	670,000
HB630T	62.5	215	200	340	0.01/500	0.02	170	890,000
HB800T	87.5	265	270	425	0.01/500	0.02	265	1,240,000

MCパレットサブテーブル(タップ穴タイプ) RoHS対応

ERON

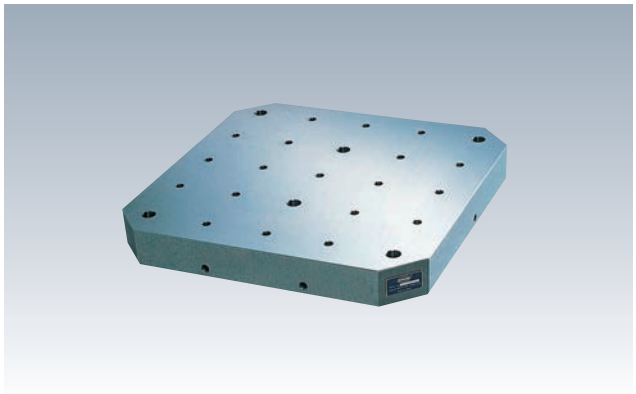

材　質 FC250　熱処理 焼鈍
表面処理 塗装(黒皮部)

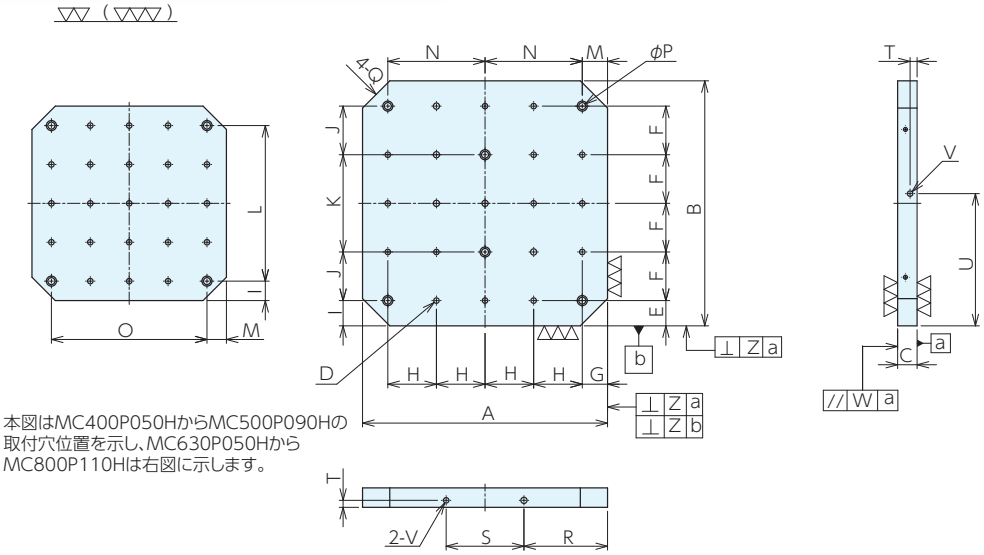

本図はMC400P050HからMC500P090Hの取付穴位置を示し、MC630P050Hから MC800P110Hは右図に示します。

■仕様・価格表

オーダーNo.	No.	A×B×C	D	E	F	G	H	I	J	K	L
903774	MC400P050H	400×400× 50	M16×2×21	40	80	40	80	40	-	-	320
903775	MC400P075H	400×400× 75	M16×2×21	40	80	40	80	40	-	-	320
903776	MC400P090H	400×400× 90	M16×2×21	40	80	40	80	40	-	-	320
903777	MC500P050H	500×500× 50	M16×2×21	50	100	50	100	50	-	-	400
903778	MC500P075H	500×500× 75	M16×2×21	50	100	50	100	50	-	-	400
903779	MC500P090H	500×500× 90	M16×2×21	50	100	50	100	50	-	-	400
903780	MC630P050H	630×630× 50	M16×2×19	65	125	65	125	65	125	250	-
903781	MC630P075H	630×630× 75	M16×2×19	65	125	65	125	65	125	250	-
903782	MC630P100H	630×630×100	M16×2×19	65	125	65	125	65	125	250	-
903783	MC800P050H	800×800× 50	M16×2×19	80	160	80	160	80	160	320	-
903784	MC800P075H	800×800× 75	M16×2×19	80	160	80	160	80	160	320	-
903785	MC800P110H	800×800×110	M16×2×19	80	160	80	160	80	160	320	-

No.	M	N	O	P	Q	R	S	T	U	V	W	Z	質量kg	価格
MC400P050H	40	-	320	18	C 50	145	110	18	225	M16	0.02	0.01	55	**367,000**
MC400P075H	40	-	320	18	C 50	145	110	18	225	M16	0.02	0.01	80	**395,000**
MC400P090H	40	-	320	18	C 50	145	110	18	225	M16	0.02	0.01	94	**427,000**
MC500P050H	50	-	400	18	C 60	175	150	18	275	M16	0.02	0.01	86	**453,000**
MC500P075H	50	-	400	18	C 60	175	150	18	275	M16	0.02	0.01	124	**505,000**
MC500P090H	50	-	400	18	C 60	175	150	18	275	M16	0.02	0.01	145	**560,000**
MC630P050H	65	250	-	18	C 70	215	200	18	340	M16	0.02	0.01	139	**625,000**
MC630P075H	65	250	-	18	C 70	215	200	18	340	M16	0.02	0.01	202	**705,000**
MC630P100H	65	250	-	18	C 70	215	200	18	340	M16	0.02	0.01	264	**810,000**
MC800P050H	80	320	-	18	C100	265	270	18	425	M16	0.02	0.01	222	**820,000**
MC800P075H	80	320	-	18	C100	265	270	18	425	M16	0.02	0.01	322	**955,000**
MC800P110H	80	320	-	18	C100	265	270	18	425	M16	0.02	0.01	434	**1,150,000**

Q-ロック内蔵パレットテーブル RoHS対応

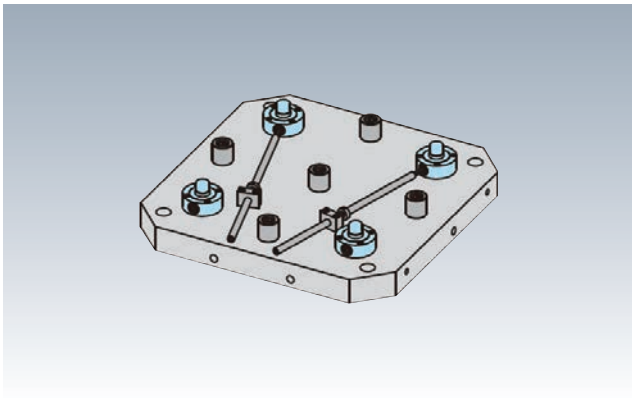

部品名	材質	熱処理	表面処理
パレット	FC250	-	-
Q-ロックエレメント	SCM440	焼入(HRC55)	無電解メッキ
ハイトシリンダー	SCM420	焼入(HRC55)	黒染め

●パレットに組込まれた位置決めユニット(Q-ロックエレメント)と外段取り用プレート(別売)の組合せで、位置決め・クランプを行います。
●繰返し位置決め精度は3μmです。

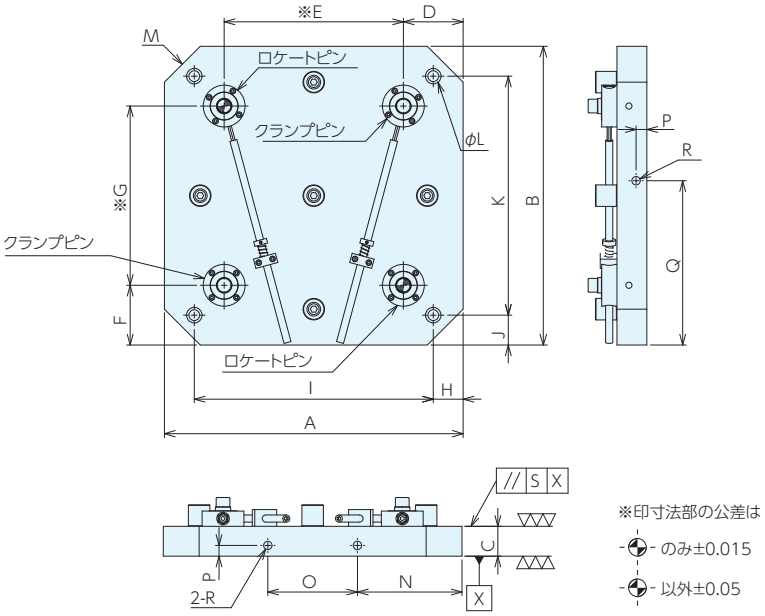

■サイズ表

No.	A	B	C	D	E	F	G	H	I	J	K	L	M	N	O	P	Q	R	S
MCQ400	400	400	50	80	240	80	240	40	210	40	210	18	C50	145	110	18	225	M16	0.02
MCQ500	500	500	50	100	300	100	300	50	400	50	400	18	C60	175	150	18	275	M16	0.02
MCQ630	630	630	50	120	390	120	390	65	500	65	500	18	C70	215	200	18	340	M16	0.02

■仕様・価格表

オーダーNo.	No.	Q-ロックエレメント		適合プレート	質量kg	価格
		ロケートピン	クランプピン			
122198	**MCQ400**	QLTS26RPV	QLTS26CPV	MCQ400-50	57	**525,000**
122199	**MCQ500**	QLTS26RPV	QLTS26CPV	MCQ500-50	86	**600,000**
122200	**MCQ630**	QLTS40RPV	QLTS40CPV	MCQ630-50	145	**800,000**

Q-ロック内蔵プレート(フラット) RoHS対応

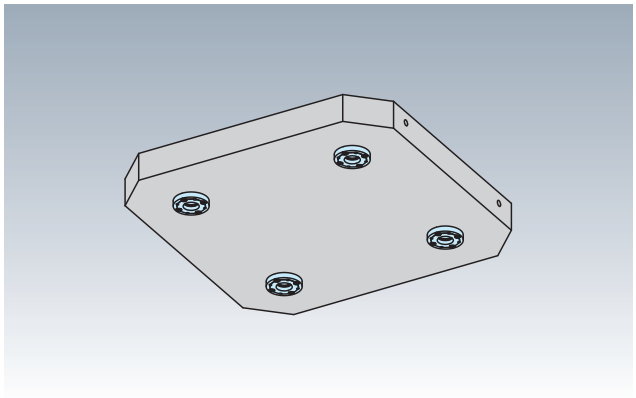

材　質 プレート：FC250　Q-ロックエレメント：SCM440
熱処理 Q-ロックエレメント：焼入(HRC55)
表面処理 Q-ロックエレメント：無電解メッキ

●Q-ロック内蔵2面イケール(別売)専用の取付プレートです。
●ワークや治具に合わせて加工し、使用してください。

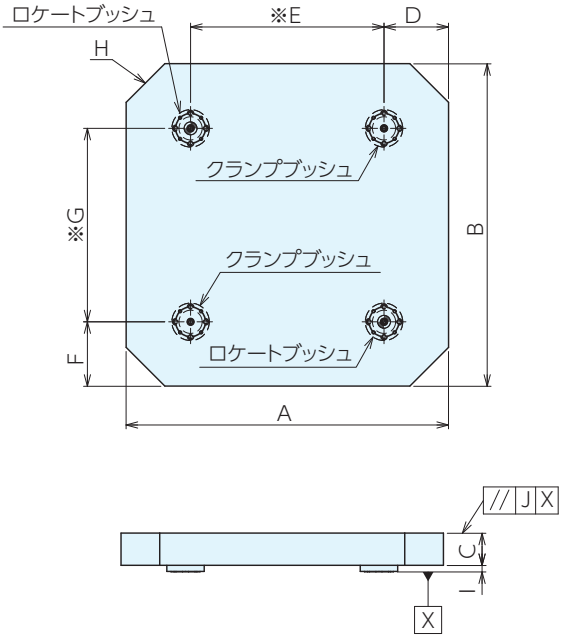

※印寸法部の公差は
-⊕- のみ±0.015
-⊕- 以外±0.05

■サイズ表

No.	A	B	C	D	E	F	G	H	I	J
MCQ400-50	400	400	50	80	240	80	240	C50	10	0.02
MCQ500-50	500	500	50	100	300	100	300	C60	10	0.02
MCQ630-50	630	630	50	120	390	120	390	C70	10	0.02

■仕様・価格表

オーダーNo.	No.	Q-ロックエレメント		適合パレット	質量kg	価格
		ロケートブッシュ	クランプブッシュ			
122201	MCQ400-50	QLT26RB	QLT26CB	MCQ400	58	412,000
122202	MCQ500-50	QLT26RB	QLT26CB	MCQ500	90	471,000
122203	MCQ630-50	QLT40RB	QLT40CB	MCQ630	144	650,000

Q-ロック内蔵マシンパレット本体(油圧) RoHS対応

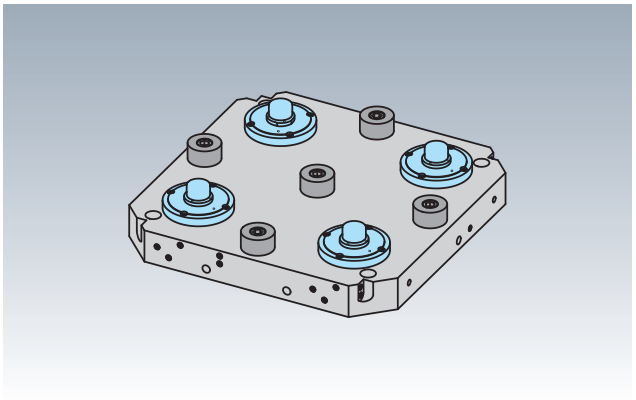

部品名	材質	熱処理	表面処理
パレット	FC250	-	-
Q-ロックエレメント	SCM440	焼入(HRC55)	無電解メッキ
ハイトシリンダー	SCM420	焼入(HRC55)	黒染め

●パレットに組込まれた位置決めユニット(Q-ロックエレメント)と外段取り用プレー ト(別売)の組合せで、位置決め・クランプを行います。
●繰返し位置決め精度は3μmです。

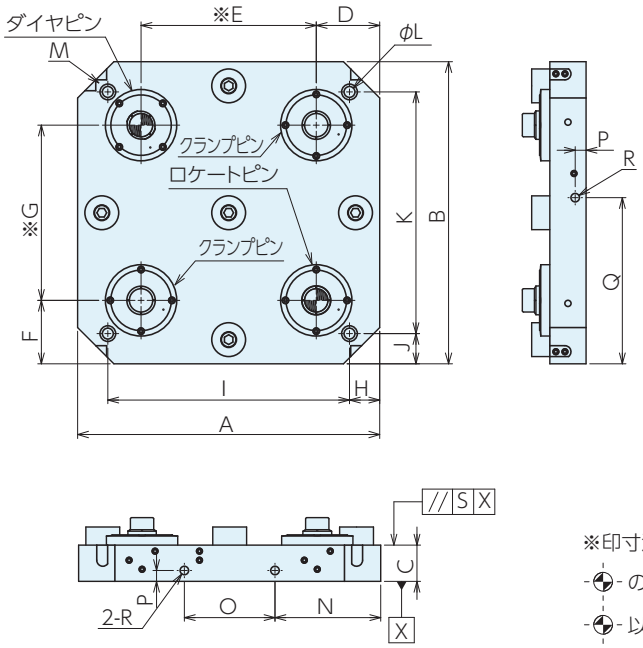

※印寸法部の公差は
-⊕- のみ±0.015
-⊕- 以外±0.05

■サイズ表

No.	A	B	C	D	E	F	G	H	I	J	K	L	M	N	O	P	Q	R	S
MCQH400	400	400	50	85	230	85	230	40	320	40	320	18	C50	145	110	18	225	M16	0.02
MCQH500	500	500	60	105	290	105	290	50	400	50	400	18	C60	175	150	18	275	M16	0.02
MCQH630	630	630	60	120	390	120	390	65	500	65	500	18	C70	215	200	18	340	M16	0.02

■仕様・価格表

オーダーNo.	No.	Q-ロックエレメント			適合プレート	質量kg	価格
		ロケートピン	ダイヤピン	クランプピン			
122222	**MCQH400**	QLH32SRP	QLH32SDP	QLH32SCP	MCQH400-70T MCQH400-40H	60	**1,300,000**
122223	**MCQH500**	QLH40SRP	QLH40SDP	QLH40SCP	MCQH500-70T MCQH500-50H	115	**1,410,000**
122224	**MCQH630**	QLH40SRP	QLH40SDP	QLH40SCP	MCQH630-70T MCQH630-50H	178	**1,740,000**

Q-ロック内蔵マシンパレット(T溝油圧) RoHS対応

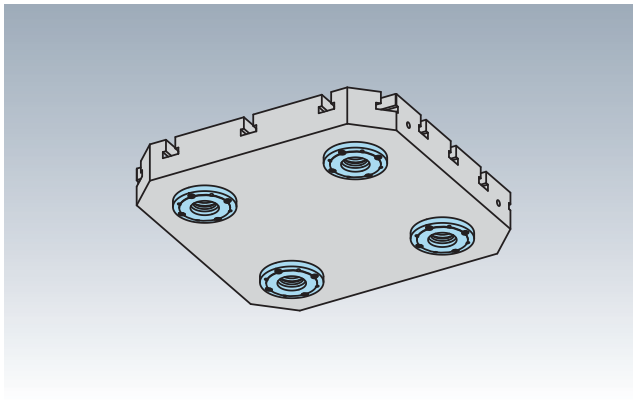

材　質　プレート：FC250　Q-ロックエレメント：SCM440
熱処理　Q-ロックエレメント：焼入(HRC55)
表面処理　Q-ロックエレメント：無電解メッキ

●Q-ロック内蔵2面イケール(別売)専用の取付プレートです。

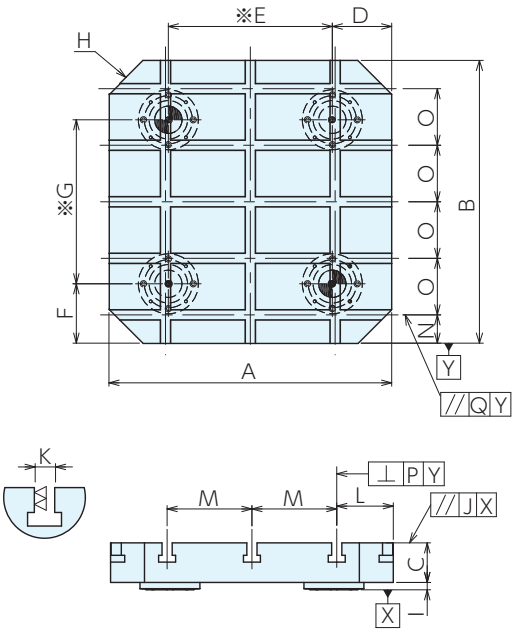

※印寸法部の公差は
-⊕- のみ±0.015
-⊕- 以外±0.05

■サイズ表

No.	A	B	C	D	E	F	G	H	I	J	K	L	M	N	O
MCQH400-70T	400	400	70	85	230	85	230	C50	11.5	0.02	18	75	125	40	80
MCQH500-70T	500	500	70	105	290	105	290	C60	13	0.02	18	100	150	50	100
MCQH630-70T	630	630	70	120	390	120	390	C70	13	0.02	18	115	200	65	125

■仕様・価格表

オーダーNo.	No.	Q-ロックエレメント		適合パレット	質量kg	価格
		ロケートブッシュ	クランプブッシュ			
122228	MCQH400-70T	QLA32RB	QLA32CB	MCQH400	70	595,000
122229	MCQH500-70T	QLA40RB	QLA40CB	MCQH500	114	725,000
122230	MCQH630-70T	QLA40RB	QLA40CB	MCQH630	187	925,000

Q-ロック内蔵マシンパレット(タップ穴油圧) RoHS対応

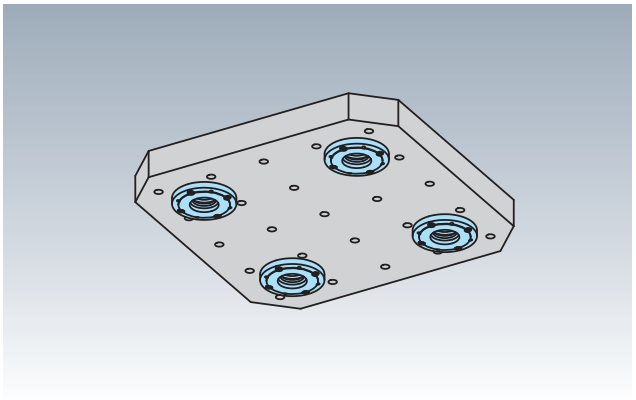

材　質　プレート：FC250　Q-ロックエレメント：SCM440
熱処理　Q-ロックエレメント：焼入(HRC55)
表面処理　Q-ロックエレメント：無電解メッキ
●Q-ロック内蔵2面イケール(別売)専用の取付プレートです。

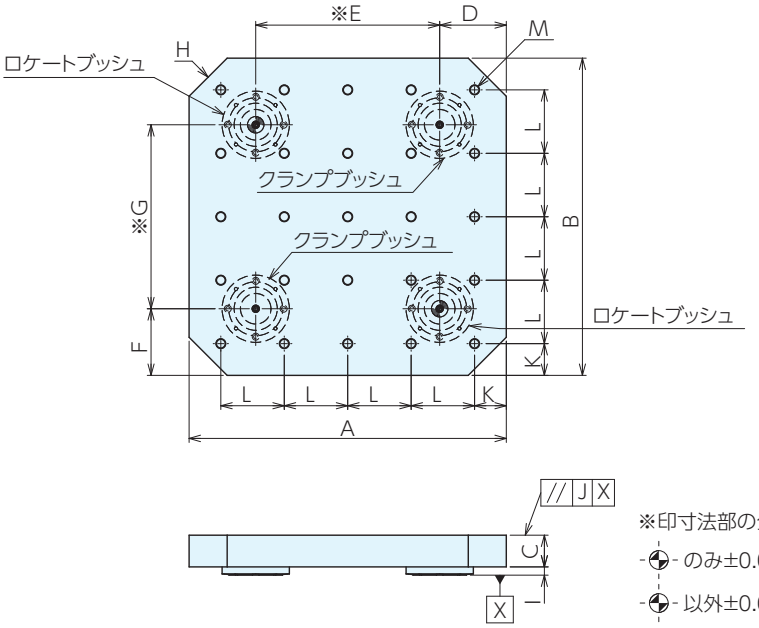

■サイズ表

No.	A	B	C	D	E	F	G	H	I	J	K	L	M
MCQH400-40H	400	400	40	85	230	85	230	C50	11.5	0.02	40	80	25-M16
MCQH500-50H	500	500	50	105	290	105	290	C60	13	0.02	50	100	25-M16
MCQH630-50H	630	630	50	120	390	120	390	C70	13	0.02	65	125	25-M16

■仕様・価格表

オーダーNo.	No.	Q-ロックエレメント		適合パレット	質量kg	価格
		ロケートブッシュ	クランプブッシュ			
122225	MCQH400-40H	QLA32RB	QLA32CB	MCQH400	51	478,000
122226	MCQH500-50H	QLA40RB	QLA40CB	MCQH500	96	575,000
122227	MCQH630-50H	QLA40RB	QLA40CB	MCQH630	152	775,000

MC精密アングルプレート(T溝タイプ) RoHS対応

材　質 FC250　熱処理 焼鈍
表面処理 塗装(黒皮部)
※お客様の仕様に合わせた特注品も承ります。

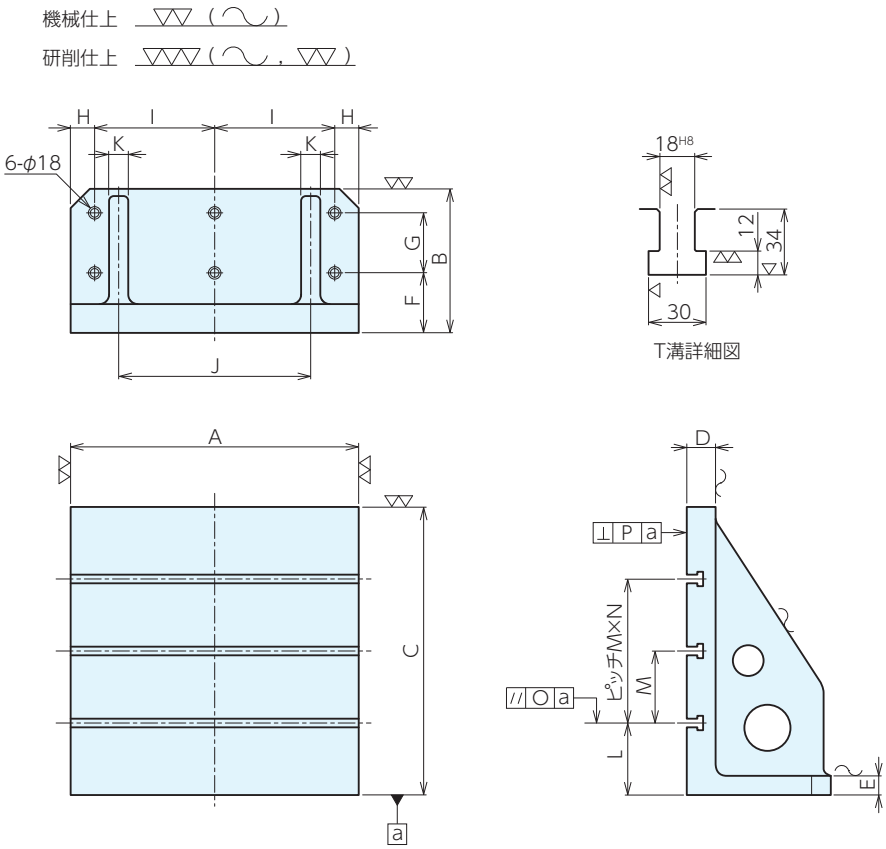

■仕様・価格表

オーダーNo.	No.	A	B	C	D	E	F	取付穴径	取付穴数
903806	GTP400	360	200	400	60	30	80	φ18	6
903807	GTP500	500	250	500	60	40	100	φ18	6
903808	GTP630	600	300	600	60	40	125	φ18	6
903809	GTP800	800	400	800	75	50	160	φ18	6

No.	G	H	I	J	K	L	M	N	O	P	仕上	質量kg	価格
GTP400	80	20	160	240	30	50	100	3	0.05	0.03	研削	50	462,000
GTP500	100	50	200	300	40	100	100	3	0.05	0.03	研削	156	750,000
GTP630	125	50	250	400	40	150	150	2	0.05	0.03	研削	219	895,000
GTP800	160	80	320	500	50	100	150	4	0.05	0.1	機械	526	1,410,000

MC精密アングルプレート(T溝タイプ) RoHS対応

ERON

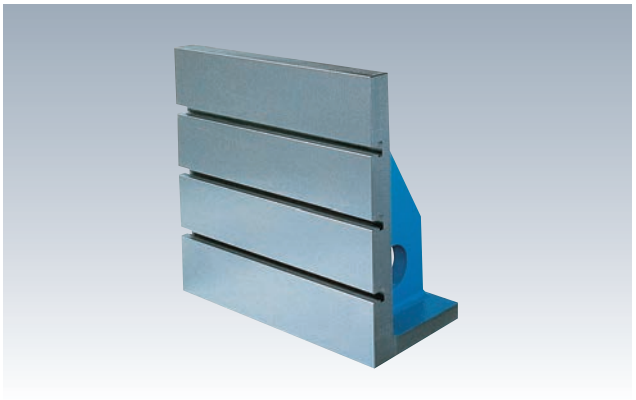

材　質 FC250　熱処理 焼鈍
表面処理 塗装(黒皮部)
※お客様の仕様に合わせた特注品も承ります。

機械仕上 ▽▽（⌒，▽）
研削仕上 ▽▽▽（⌒，▽，▽▽）

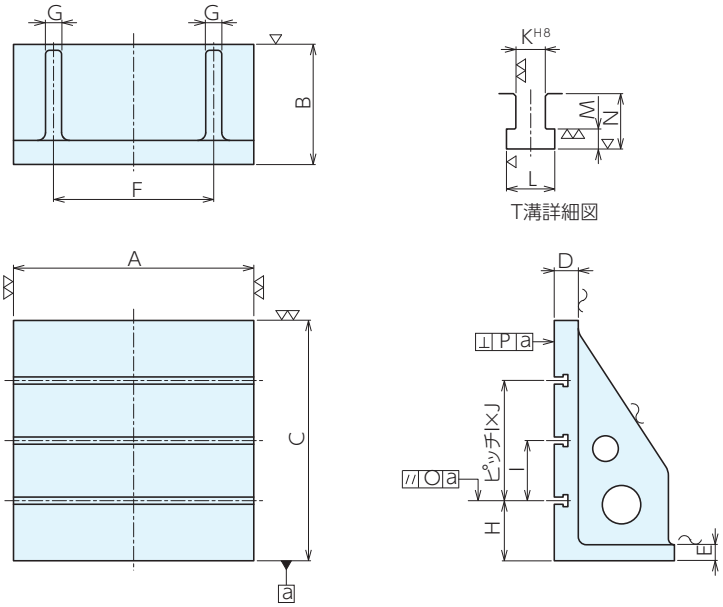

■仕様・価格表

オーダーNo.	No.	A	B	C	D	E	F	G	H	I
900219	GTP1	300	150	300	60	30	200	30	100	100
900233	GTP2	360	200	400	60	30	240	30	50	100
900234	GTP3	600	300	600	60	40	400	40	150	150
900235	GTP4	900	450	900	75	50	600	50	150	150
900236	GTP5	1200	600	1200	85	50	800	50	150	150
900237	GTP6	450	450	900	75	50	300	40	150	150
903360	GTP7	400	150	300	60	30	240	30	100	100
903361	GTP8	500	250	500	60	40	300	40	100	100

No.	J	K	L	M	N	O	P	仕上	質量kg	価格
GTP1	1	18	30	12	34	0.05	0.03	研削	53	319,000
GTP2	3	18	30	12	34	0.05	0.03	研削	88	421,000
GTP3	2	18	30	12	34	0.05	0.03	研削	230	810,000
GTP4	4	22	37	16	42	0.05	0.1	機械	680	1,320,000
GTP5	6	28	46	20	53	0.05	0.1	機械	1300	2,500,000
GTP6	4	22	37	16	42	0.05	0.1	機械	309	1,010,000
GTP7	1	18	30	12	34	0.05	0.03	研削	66	384,000
GTP8	3	18	30	12	34	0.05	0.03	研削	165	685,000

大型アングルプレート RoHS対応

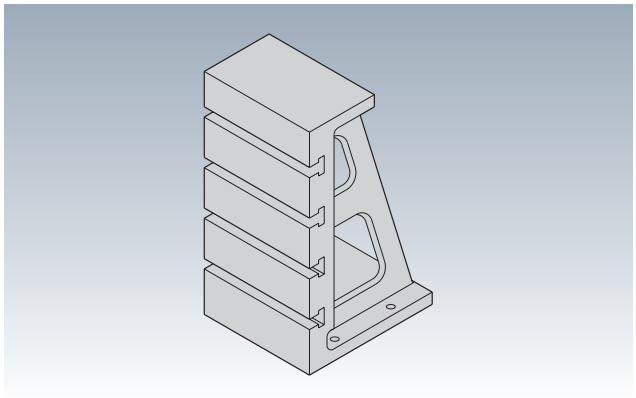

材 質 FC250 熱処理 焼鈍
表面処理 塗装(黒皮部)

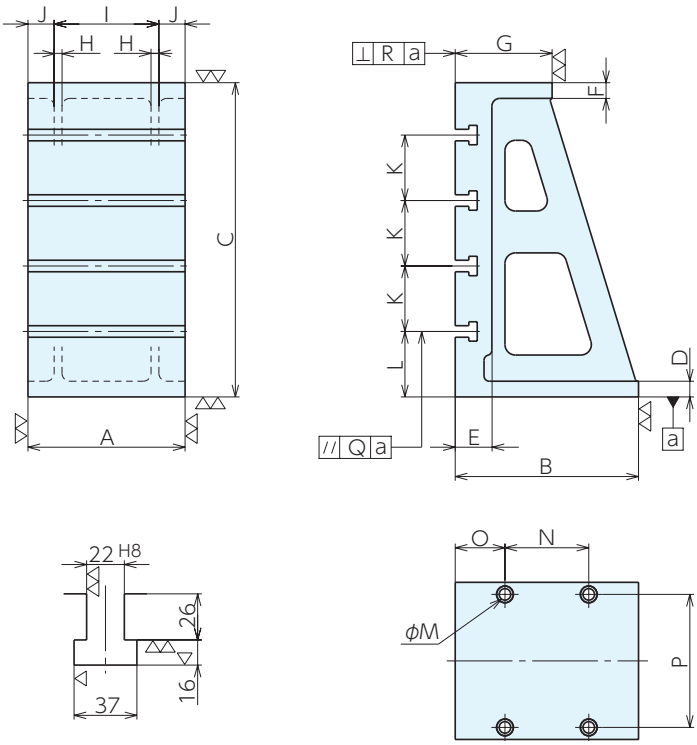

■仕様・価格表

オーダーNo.	No.	A	B	C	D	E	F	G	H	I	J
947855	BGT121	300	350	600	30	70	30	185	15	200	50

No.	K	L	M	N	O	P	Q	R	質量kg	価格
BGT121	125	125	22	160	95	254	0.05	0.06	130	605,000

大型アングルプレート RoHS対応

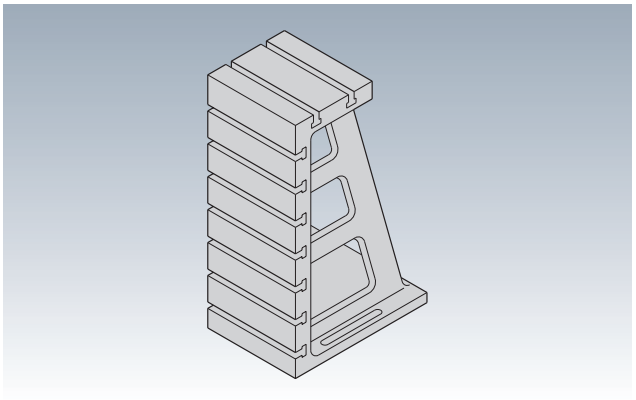

材　質 FC250　熱処理 焼鈍
表面処理 塗装(黒皮部)

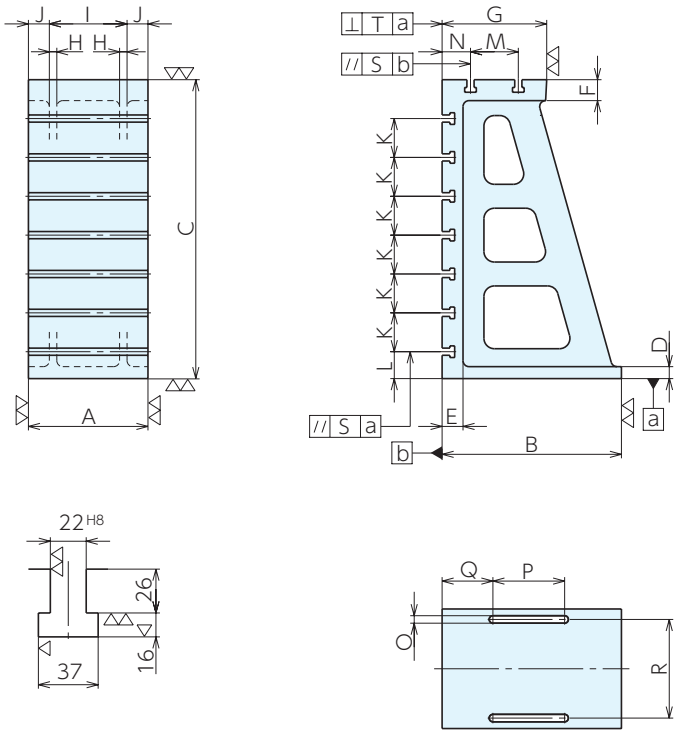

■仕様・価格表

オーダーNo.	No.	A	B	C	D	E	F	G	H	I	J	K
947856	BGT122	400	600	1000	40	70	70	350	25	260	70	130
947857	BGT123	500	700	1250	40	70	70	350	25	380	60	140

No.	L	M	N	O	P	Q	R	S	T	質量kg	価格
BGT122	90	160	95	25	240	170	330	0.05	0.10	380	1,070,000
BGT123	140	160	95	25	405	150	440	0.05	0.10	600	1,740,000

MCツーリングブロック(2面スタンダードタイプ) RoHS対応

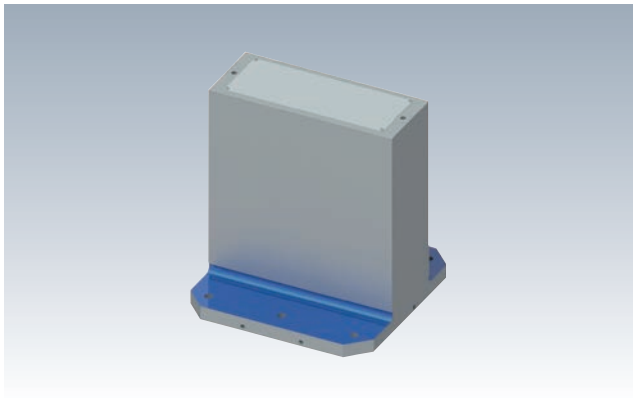

材　質 FC250　熱処理 焼鈍
表面処理 塗装(黒皮部)
付属品 天蓋、天蓋取付ボルト、アイボルト

- 使用面に0.4～0.5㎜のセルフカット代を設けています。
- セルフカットにより、使用機械と同一精度に仕上げることができます。
- 使用機械で、T溝、タップなどお好みの加工ができます。

※お客様の仕様に合わせた特注品も承ります。

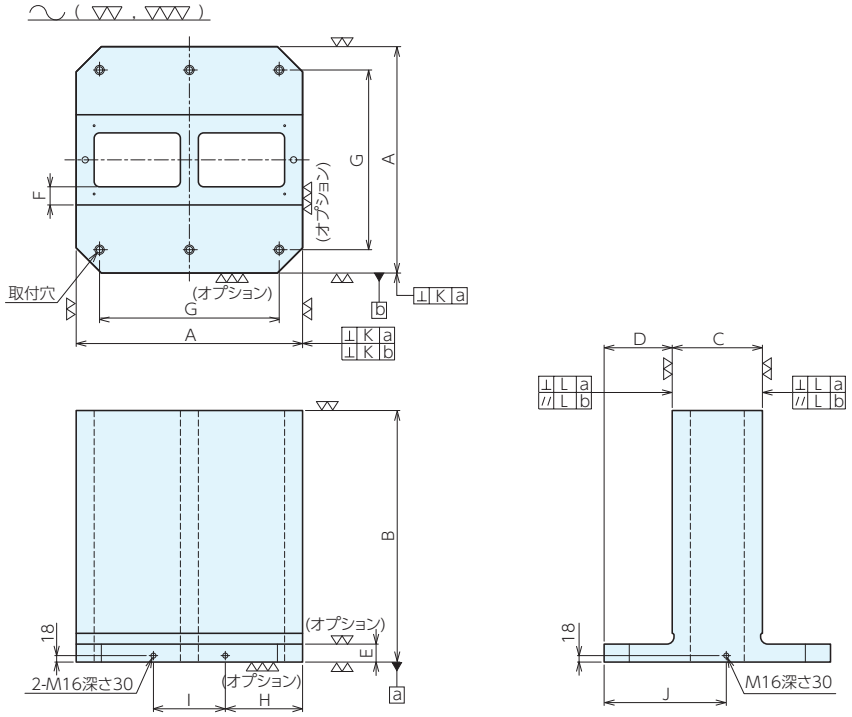

■サイズ表

No.	A	E	F	G	取付穴径	取付穴数	H	I	J	K	L
TBS03S-*****	300	25	40	-	-	0	-	-	-	0.02/300	0.02/300
TBS04S-*****	400	50	50	320	φ18	4	145	110	225	0.02/300	0.02/300
TBS05S-*****	500	50	50	400	φ18	4	175	150	275	0.02/300	0.02/300
TBS06S-*****	630	50	50	500	φ18	6	215	200	340	0.02/300	0.02/300
TBS08S-*****	800	50	50	640	φ18	6	265	270	425	0.02/300	0.01/100
TBS10S-*****	1000	55	65	800	φ22	6	335	330	525	0.02/300	0.01/100

■オプション　研削仕上・座の上面加工

No.	K	L	価格
□300	0.01/500	0.02/300	53,500
□400	0.01/500	0.02/300	73,500
□500	0.01/500	0.02/300	101,000
□630（高さ800まで）	0.01/500	0.02/300	120,000
□630（高さ850以上）	0.01/500	0.01/100	201,000
□800（高さ800まで）	0.01/500	0.01/100	160,000
□800（高さ850以上）	0.01/500	0.01/100	319,000
□1000	0.01/500	0.01/100	535,000

■仕様・価格表

オーダーNo.	No.	B	C	D	質量kg	価格
115028	TBS03S-15028	280	150.8	74.6	70	279,000
115030	TBS03S-20030	300	200.8	49.6	86	306,000
115031	TBS03S-17032	325	175.8	62.1	88	299,000
115032	TBS03S-15035	350	150.8	74.6	85	314,000
115033	TBS04S-15035	350	150.8	124.6	151	464,000
115034	TBS04S-20045	450	200.8	99.6	206	510,000
115035	TBS04S-15050	500	150.8	124.6	201	530,000
115036	TBS04S-17050	500	175.8	112.1	218	535,000
115037	TBS04S-20050	500	200.8	99.6	226	550,000
115038	TBS04S-22050	500	225.8	87.1	236	570,000
115039	TBS04S-25050	500	250.8	74.6	245	585,000
115040	TBS04S-17055	550	175.8	112.1	237	575,000
115041	TBS04S-20055	550	200.8	99.6	247	590,000
115042	TBS04S-22055	550	225.8	87.1	257	605,000
115043	TBS04S-25055	550	250.8	74.6	268	625,000
115044	TBS04S-15060	600	150.8	124.6	235	585,000
115045	TBS04S-17060	600	175.8	112.1	256	605,000
115046	TBS04S-20060	600	200.8	99.6	267	625,000
115047	TBS04S-22060	600	225.8	87.1	278	645,000
115048	TBS04S-25060	600	250.8	74.6	290	660,000
115049	TBS04S-17065	650	175.8	112.1	275	645,000
115050	TBS04S-20065	650	200.8	99.6	287	660,000
115051	TBS04S-22065	650	225.8	87.1	300	680,000
115052	TBS04S-25065	650	250.8	74.6	313	710,000
115053	TBS04S-17070	700	176	112	294	680,000
115054	TBS04S-20070	700	201	99.5	307	690,000
115055	TBS05S-20050	500	200.8	149.6	288	725,000
115056	TBS05S-25055	550	250.8	124.6	331	760,000
115057	TBS05S-20060	600	200.8	149.6	336	780,000
115058	TBS05S-22060	600	220.8	139.6	344	795,000
115059	TBS05S-25060	600	250.8	124.6	357	810,000
115060	TBS05S-20065	650	200.8	149.6	359	810,000
115061	TBS05S-22065	650	220.8	139.6	369	840,000
115062	TBS05S-25065	650	250.8	124.6	384	855,000
115063	TBS05S-20070	700	201	124.5	384	860,000
115064	TBS05S-22070	700	221	139.5	394	880,000
115065	TBS05S-25070	700	251	124.5	411	905,000
115066	TBS06S-20060	600	200.8	214.6	440	1,040,000
115067	TBS06S-20070	700	201	214.5	499	1,130,000
115068	TBS06S-25070	700	251	189.5	526	1,170,000
115069	TBS06S-30070	700	301	164.5	553	1,210,000
115070	TBS06S-20075	750	201	214.5	528	1,180,000
115071	TBS06S-25075	750	251	189.5	557	1,230,000
115072	TBS06S-30075	750	301	164.5	587	1,280,000
115073	TBS06S-20080	800	201	214.5	557	1,230,000
115074	TBS06S-25080	800	251	189.5	589	1,290,000

オーダーNo.	No.	B	C	D	質量kg	価格
115075	TBS06S-30080	800	301	164.5	622	1,340,000
115076	TBS06S-20085	850	201	214.5	585	1,290,000
115077	TBS06S-25085	850	251	189.5	621	1,350,000
115078	TBS06S-30085	850	301	164.5	658	1,410,000
115079	TBS06S-20090	900	201	214.5	614	1,340,000
115080	TBS06S-25090	900	251	189.5	655	1,410,000
115081	TBS06S-30090	900	301	164.5	693	1,460,000
115082	TBS06S-20095	950	201	214.5	647	1,380,000
115083	TBS06S-25095	950	251	189.5	686	1,460,000
115084	TBS06S-30095	950	301	164.5	727	1,520,000
115085	TBS06S-20100	1000	201	214.5	676	1,450,000
115086	TBS06S-25100	1000	251	189.5	718	1,500,000
115087	TBS06S-30100	1000	301	164.5	762	1,580,000
115088	TBS08S-25080	800	251	274.5	765	1,680,000
115089	TBS08S-30080	800	301	249.5	794	1,730,000
115090	TBS08S-35080	800	351	224.5	824	1,780,000
115091	TBS08S-40080	800	401	199.5	853	1,830,000
115092	TBS08S-25085	850	251	274.5	803	1,730,000
115093	TBS08S-30085	850	301	249.5	835	1,790,000
115094	TBS08S-35085	850	351	224.5	867	1,850,000
115095	TBS08S-40085	850	401	199.5	900	1,910,000
115096	TBS08S-25090	900	251	274.5	841	1,810,000
115097	TBS08S-30090	900	301	249.5	876	1,860,000
115098	TBS08S-35090	900	351	224.5	911	1,940,000
115099	TBS08S-40090	900	401	199.5	946	1,980,000
115100	TBS08S-50090	900	501	149.5	1020	2,140,000
115101	TBS08S-25095	950	251	274.5	879	1,860,000
115102	TBS08S-30095	950	301	249.5	917	1,940,000
115103	TBS08S-35095	950	351	224.5	955	2,020,000
115104	TBS08S-40095	950	401	199.5	996	2,080,000
115105	TBS08S-25100	1000	251	274.5	917	1,940,000
115106	TBS08S-30100	1000	301	249.5	957	2,020,000
115107	TBS08S-35100	1000	351	224.5	1002	2,080,000
115108	TBS08S-40100	1000	401	199.5	1042	2,160,000
115109	TBS08S-50100	1000	501	149.5	1124	2,290,000
115110	TBS08S-25110	1100	251	274.5	1002	2,080,000
115111	TBS08S-30110	1100	301	249.5	1043	2,160,000
115112	TBS08S-35110	1100	351	224.5	1089	2,250,000
115113	TBS08S-40110	1100	401	199.5	1135	2,340,000
115114	TBS08S-25120	1200	251	274.5	1079	2,220,000
115115	TBS08S-30120	1200	301	249.5	1125	2,300,000
115116	TBS08S-35120	1200	351	224.5	1176	2,400,000
115117	TBS08S-40120	1200	401	199.5	1228	2,500,000
115118	TBS08S-50120	1200	501	149.5	1331	2,670,000
115119	TBS10S-40070	700	401	299.5	1225	2,710,000
115120	TBS10S-30080	800	301	349.5	1272	2,800,000

MCツーリングブロック(2面スタンダードタイプT溝仕様) RoHS対応

ERON®

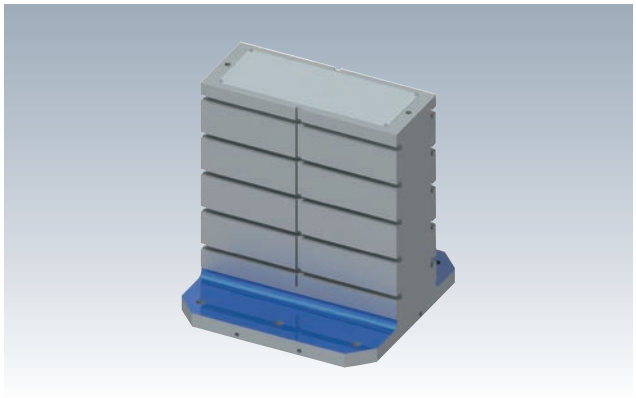

材　質 FC250　熱処理 焼鈍
表面処理 塗装(黒皮部)
付属品 天蓋、天蓋取付ボルト、アイボルト

●使用面に0.4～0.5㎜のセルフカット代を設けていますす。
●セルフカットにより、使用機械と同一精度に仕上げることができます。
※お客様の仕様に合わせた特注品も承ります。

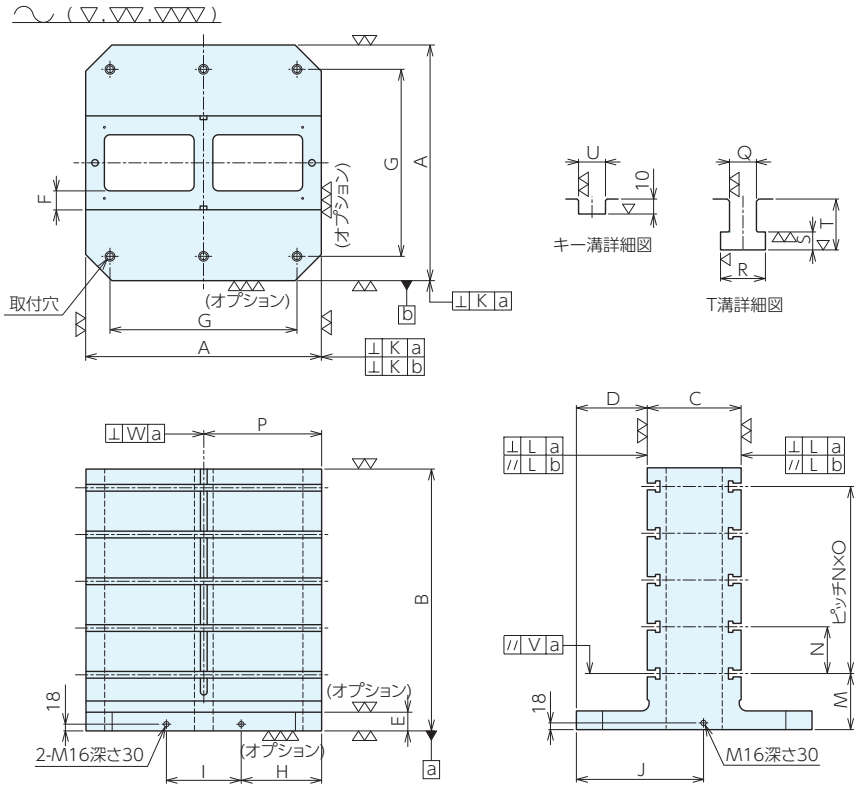

■サイズ表

No.	A	E	F	G	取付穴径	取付穴数	H	I	J	K	L	P	Q H8	R	S	T	U H8
TGV04S-*****	400	50	50	320	φ18	4	145	110	225	0.02/300	0.02/300	200	18	30	12	34	18
TGV05S-*****	500	50	50	400	φ18	4	175	150	275	0.02/300	0.02/300	250	18	30	12	34	18
TGV06S-*****	630	50	50	500	φ18	6	215	200	340	0.02/300	0.02/300	315	18	30	12	34	18
TGV08S-*****	800	50	50	640	φ18	6	265	270	425	0.02/300	0.01/100	400	18	30	12	34	18
TGV10S-*****	1000	55	65	800	φ22	6	335	330	525	0.02/300	0.01/100	500	22	37	16	42	22

■仕様･価格表

オーダーNo.	No.	B	C	D	M	N	O	V	W	質量kg	価格
115121	TGV04S-15035	350	150.8	124.6	100	100	2	0.07	0.06	138	545,000
115122	TGV04S-20045	450	200.8	99.6	100	100	3	0.07	0.06	188	620,000
115123	TGV04S-25050	500	250.8	74.6	150	100	3	0.07	0.07	226	675,000
115124	TGV04S-15060	600	150.8	124.6	150	100	4	0.07	0.08	212	705,000
115125	TGV05S-20050	500	200.8	149.6	150	100	3	0.07	0.07	265	840,000
115126	TGV05S-25055	550	250.8	124.6	150	100	3	0.07	0.08	308	925,000
115127	TGV05S-22060	600	220.8	139.6	150	100	4	0.07	0.08	316	985,000
115128	TGV05S-25070	700	251	124.5	150	100	5	0.07	0.09	376	1,170,000
115129	TGV06S-20060	600	200.8	214.6	150	125	3	0.07	0.08	411	1,240,000
115130	TGV06S-25070	700	251	189.5	150	125	4	0.07	0.09	490	1,450,000
115131	TGV06S-30070	700	301	164.5	150	125	4	0.07	0.09	518	1,680,000
115132	TGV06S-25080	800	251	189.5	125	125	5	0.07	0.12	546	1,490,000
115133	TGV08S-30080	800	301	249.5	150	150	4	0.1	0.12	748	2,140,000
115134	TGV08S-40080	800	401	199.5	150	150	4	0.1	0.12	808	2,270,000
115135	TGV08S-50090	900	501	149.5	150	150	4	0.1	0.12	974	2,610,000
115136	TGV10S-40070	700	401	299.5	160	160	3	0.12	0.12	1155	3,190,000
115137	TGV10S-30080	800	301	349.5	160	135	4	0.12	0.12	1184	3,280,000

■オプション　研削仕上・座の上面加工

No.	K	L	価格
□400	0.01/500	0.02/300	73,500
□500	0.01/500	0.02/300	101,000
□630（高さ 800 まで）	0.01/500	0.02/300	120,000
□630（高さ 850 以上）	0.01/500	0.01/100	201,000
□800（高さ 800 まで）	0.01/500	0.01/100	160,000
□800（高さ 850 以上）	0.01/500	0.01/100	319,000
□1000	0.01/500	0.01/100	535,000

MCツーリングブロック(2面スタンダードタイプタップ仕様) RoHS対応

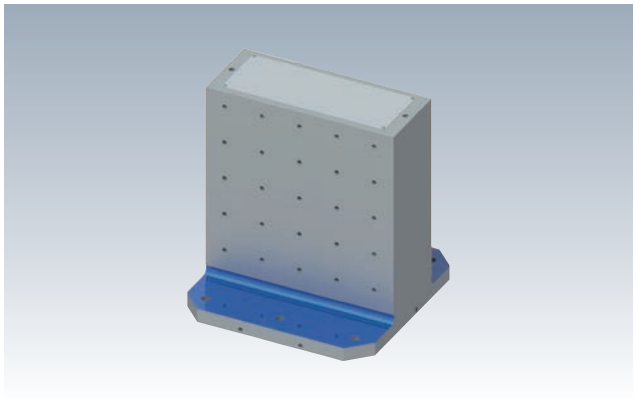

材　質 FC250　熱処理 焼鈍
表面処理 塗装(黒皮部)
付属品 天蓋、天蓋取付ボルト、アイボルト

●使用面に0.4～0.5㎜のセルフカット代を設けています。
●セルフカットにより、使用機械と同一精度に仕上げることができます。
※お客様の仕様に合わせた特注品も承ります。

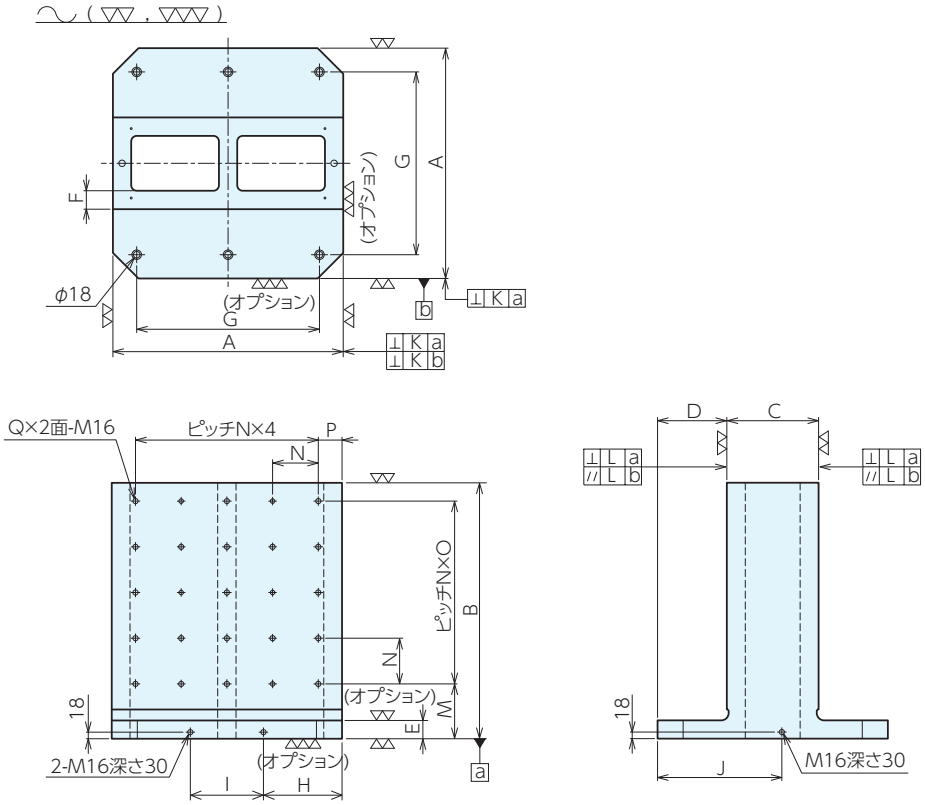

■サイズ表

No.	A	E	F	G	取付穴数	H	I	J	K	L
TPH04S-*****	400	40	50	320	4	145	110	225	0.02/300	0.02/300
TPH05S-*****	500	50	50	400	4	175	150	275	0.02/300	0.02/300
TPH06S-*****	630	50	50	500	6	215	200	340	0.02/300	0.02/300
TPH08S-*****	800	50	50	640	6	265	270	425	0.02/300	0.01/100

■仕様･価格表

オーダーNo.	No.	B	C	D	M	N	O	P	Q	質量kg	価格
115138	TPH04S-15035	350	150.8	124.6	100	75	3	50	20	149	493,000
115139	TPH04S-20045	450	200.8	99.6	100	75	4	50	25	203	570,000
115140	TPH04S-25050	500	250.8	74.6	100	75	5	50	30	241	625,000
115141	TPH04S-15060	600	150.8	124.6	140	75	5	50	30	232	640,000
115142	TPH05S-20050	500	200.8	149.6	125	100	3	50	20	286	780,000
115143	TPH05S-25055	550	250.8	124.6	150	100	3	50	20	329	820,000
115144	TPH05S-22060	600	220.8	139.6	150	100	4	50	25	341	870,000
115145	TPH05S-25070	700	251	124.5	150	100	5	50	30	407	1,040,000
115146	TPH06S-20060	600	200.8	214.6	150	125	3	65	20	438	1,160,000
115147	TPH06S-25070	700	251	189.5	150	125	4	65	25	523	1,280,000
115148	TPH06S-30070	700	301	164.5	150	125	4	65	25	550	1,320,000
115149	TPH06S-25080	800	251	189.5	150	125	5	65	30	586	1,360,000
115150	TPH08S-30080	800	301	249.5	150	150	4	100	25	791	1,860,000
115151	TPH08S-40080	800	401	199.5	150	150	4	100	25	851	1,970,000
115152	TPH08S-50090	900	501	149.5	150	150	4	100	25	1017	2,270,000

■オプション　研削仕上・座の上面加工

No.	K	L	価格
□400	0.01/500	0.02/300	73,500
□500	0.01/500	0.02/300	101,000
□630	0.01/500	0.02/300	120,000
□800	0.01/500	0.01/100	319,000

MCツーリングブロック(2面軽量タイプ) RoHS対応

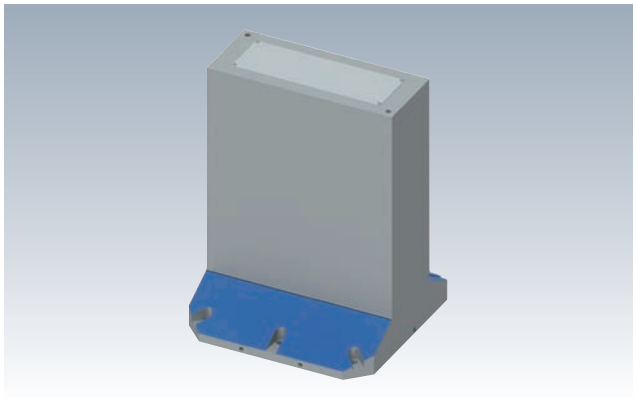

材　質 FC250　熱処理 焼鈍
表面処理 塗装(黒皮部)
付属品 天蓋、天蓋取付ボルト、アイボルト

- 座面部に切粉が溜まりにくい傾斜構造。
- 使用面に0.4～0.5㎜のセルフカット代を設けています。
- セルフカットにより、使用機械と同一精度に仕上げることができます。
- 使用機械で、T溝、タップなどお好みの加工ができます。

※お客様の仕様に合わせた特注品も承ります。

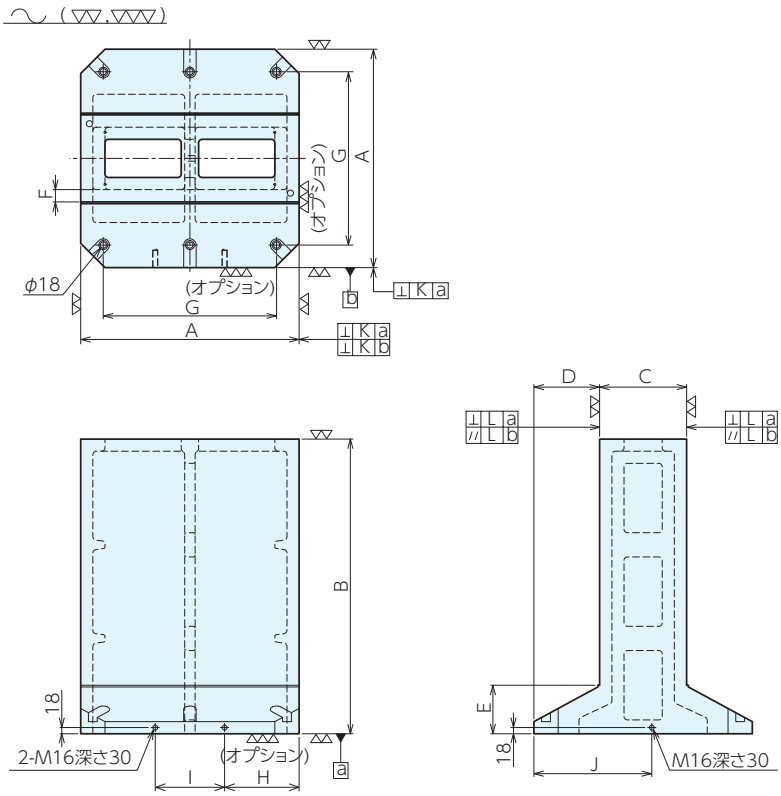

■サイズ表

No.	A	F	G	取付穴数	H	I	J	K	L
TBL03S-*****	300	20	-	0	-	-	-	0.02/300	0.02/300
TBL04S-*****	400	25	320	4	145	110	225	0.02/300	0.02/300
TBL05S-*****	500	25	400	4	175	150	275	0.02/300	0.02/300
TBL06S-*****	630	35	500	6	215	200	340	0.02/300	0.02/300
TBL08S-*****	800	35	640	6	265	270	425	0.02/300	0.01/100

■仕様・価格表

オーダーNo.	No.	B	C	D	E	質量kg	価格
115153	TBL03S-15028	280	150.8	74.6	65	45	271,000
115154	TBL04S-22055	550	225.8	87.1	85	152	565,000
115155	TBL04S-25055	550	250.8	74.6	80	155	580,000
115156	TBL04S-17060	600	175.8	112.1	90	151	565,000
115157	TBL04S-20060	600	200.8	99.6	85	157	580,000
115158	TBL04S-22060	600	225.8	87.1	85	163	595,000
115159	TBL04S-25060	600	250.8	74.6	80	167	615,000
115160	TBL04S-17065	650	175.8	112.1	90	163	595,000
115161	TBL04S-20065	650	200.8	99.6	85	168	615,000
115162	TBL04S-22065	650	225.8	87.1	85	174	630,000
115163	TBL04S-25065	650	250.8	74.6	80	178	650,000
115164	TBL04S-17070	700	176	112	90	173	625,000
115165	TBL04S-20070	700	201	99.5	85	179	650,000
115166	TBL04S-22070	700	226	87	85	185	670,000
115167	TBL04S-25070	700	251	74.5	80	190	685,000
115168	TBL05S-22060	600	220.8	139.6	110	212	735,000
115169	TBL05S-25060	600	250.8	124.6	100	214	745,000
115170	TBL05S-20065	650	200.8	149.6	110	221	810,000
115171	TBL05S-22065	650	220.8	139.6	110	225	780,000
115172	TBL05S-25065	650	250.8	124.6	100	227	795,000
115173	TBL05S-20070	700	201	149.5	110	233	795,000
115174	TBL05S-22070	700	221	139.5	110	238	810,000
115175	TBL05S-25070	700	251	124.5	100	241	840,000
115176	TBL05S-20075	750	201	149.5	110	246	840,000
115177	TBL05S-22075	750	221	139.5	110	251	855,000
115178	TBL05S-25075	750	251	124.5	100	254	870,000
115179	TBL05S-20080	800	201	149.5	110	258	870,000
115180	TBL05S-22080	800	221	139.5	110	264	895,000
115181	TBL05S-25080	800	251	124.5	100	268	920,000

オーダーNo.	No.	B	C	D	E	質量kg	価格
115182	TBL05S-20085	850	201	149.5	110	271	910,000
115183	TBL05S-22085	850	221	139.5	110	277	930,000
115184	TBL05S-25085	850	251	124.5	100	281	960,000
115185	TBL05S-20090	900	201	149.5	110	283	950,000
115186	TBL05S-22090	900	221	139.5	110	289	975,000
115187	TBL05S-25090	900	251	124.5	100	294	1,010,000
115188	TBL06S-30080	800	301	164.5	130	473	1,240,000
115189	TBL06S-25085	850	251	189.5	140	480	1,280,000
115190	TBL06S-30085	850	301	164.5	130	496	1,310,000
115191	TBL06S-20090	900	201	214.5	140	477	1,280,000
115192	TBL06S-25090	900	251	189.5	140	501	1,310,000
115193	TBL06S-30090	900	301	164.5	130	519	1,370,000
115194	TBL06S-20095	950	201	214.5	140	497	1,310,000
115195	TBL06S-25095	950	251	189.5	140	522	1,370,000
115196	TBL06S-30095	950	301	164.5	130	541	1,430,000
115197	TBL06S-20100	1000	201	214.5	140	517	1,370,000
115198	TBL06S-25100	1000	251	189.5	140	544	1,450,000
115199	TBL06S-30100	1000	301	164.5	130	564	1,490,000
115200	TBL08S-40100	1000	401	199.5	150	787	2,090,000
115201	TBL08S-30110	1100	301	249.5	170	803	2,110,000
115202	TBL08S-35110	1100	351	224.5	160	873	2,170,000
115203	TBL08S-40110	1100	401	199.5	150	895	2,260,000
115204	TBL08S-50110	1100	501	149.5	120	882	2,370,000
115205	TBL08S-25120	1200	251	274.5	170	823	2,160,000
115206	TBL08S-30120	1200	301	249.5	170	858	2,250,000
115207	TBL08S-35120	1200	351	224.5	160	883	2,310,000
115208	TBL08S-40120	1200	401	199.5	150	907	2,420,000
115209	TBL08S-50120	1200	501	149.5	120	947	2,560,000

■オプション　研削仕上

No.	K	L	価格
□300	0.01/500	0.02/300	26,700
□400	0.01/500	0.02/300	40,000
□500（高さ 800 まで）	0.01/500	0.02/300	53,500
□500（高さ 850 以上）	0.01/500	0.01/100	107,000
□630	0.01/500	0.01/100	120,000
□800	0.01/500	0.01/100	214,000

MCツーリングブロック（2面オーバーハングタイプ） RoHS対応

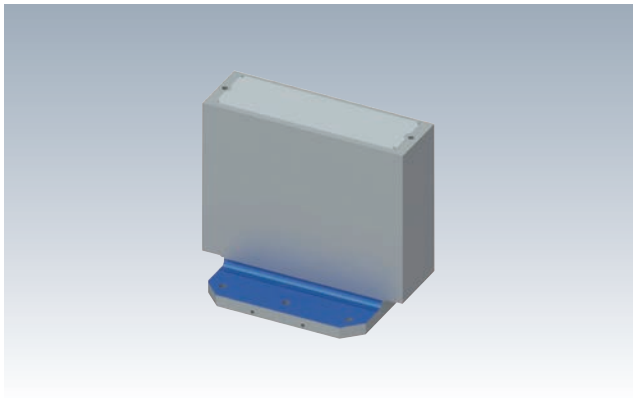

材　質 FC250　熱処理 焼鈍
表面処理 塗装（黒皮部）
付属品 天蓋、天蓋取付ボルト、アイボルト

- 使用面がベース寸法より大きいため、大型ワークの加工や、多数個取り加工に最適です。
- 使用面に0.4～0.5㎜のセルフカット代を設けています。
- セルフカットにより、使用機械と同一精度に仕上げることができます。
- 使用機械で、T溝、タップなどお好みの加工ができます。

※お客様の仕様に合わせた特注品も承ります。

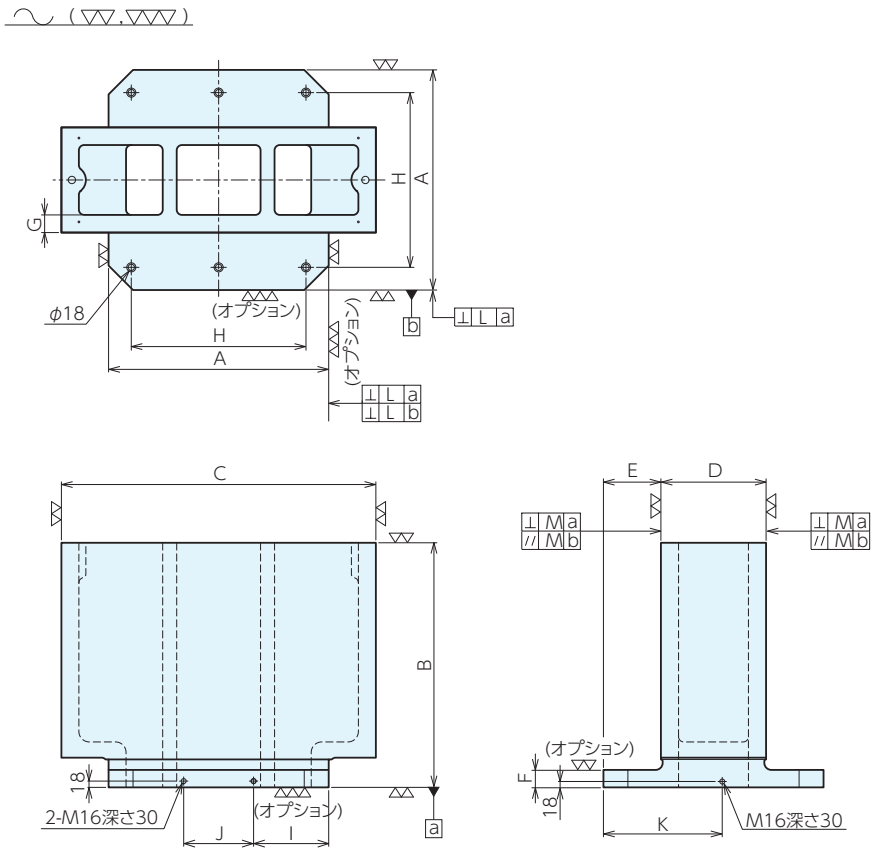

■サイズ表

No.	A	F	H	取付穴数	I	J	K	L	M
TOS04S-******	400	40	320	4	145	110	225	0.02/300	0.02/300
TOS05S-******	500	50	400	6	175	150	275	0.02/300	0.02/300
TOS06S-******	630	50	500	6	215	200	340	0.02/300	0.02/300
TOS08S-******	800	50	640	6	265	270	425	0.02/300	0.02/300

■オプション　研削仕上げ・座の上面加工

No.	L	M	価格
□400	0.01/500	0.01/300	73,500
□500（高さ 800 まで）	0.01/500	0.01/300	101,000
□500（高さ 900）	0.01/500	0.01/300	134,000
□630（高さ 800 まで）	0.01/500	0.01/300	120,000
□630（高さ 900 以上）	0.01/500	0.01/300	200,000
□800	0.01/500	0.01/300	319,000

■仕様・価格表

オーダーNo.	No.	B	C	D	E	G	質量kg	価格
115415	TOS04S-15050A	500	450	150.8	124.6	50	217	505,000
115416	TOS04S-15050B	500	550	150.8	124.6	50	250	560,000
115417	TOS04S-20050A	500	450	200.8	99.6	50	237	580,000
115418	TOS04S-20050B	500	550	200.8	99.6	50	272	640,000
115419	TOS04S-25050A	500	450	250.8	74.6	50	258	615,000
115420	TOS04S-25050B	500	550	250.8	74.6	35	229	600,000
115421	TOS04S-15060A	600	450	150.8	124.6	50	255	615,000
115422	TOS04S-15060B	600	550	150.8	124.6	35	233	600,000
115423	TOS04S-20060A	600	450	200.8	99.6	50	281	655,000
115424	TOS04S-20060B	600	550	200.8	99.6	35	252	640,000
115425	TOS04S-25060A	600	450	250.8	74.6	35	237	625,000
115426	TOS04S-25060B	600	550	250.8	74.6	35	271	690,000
115427	TOS04S-15070A	700	450	151	124.5	35	233	620,000
115428	TOS04S-15070B	700	550	151	124.5	35	268	620,000
115429	TOS04S-20070A	700	450	201	99.5	35	253	655,000
115430	TOS04S-25070A	700	450	251	74.5	35	274	690,000
115431	TOS05S-20060A	600	630	200.8	149.6	50	389	890,000
115432	TOS05S-20060B	600	750	200.8	149.6	35	345	845,000
115433	TOS05S-25060A	600	630	251	124.5	35	322	795,000
115434	TOS05S-25060B	600	750	251	124.5	35	362	870,000
115435	TOS05S-20070A	700	630	201	149.5	35	349	845,000
115436	TOS05S-20070B	700	750	201	149.5	35	393	930,000
115437	TOS05S-25070A	700	630	251	124.5	35	368	870,000
115438	TOS05S-25070B	700	750	251	124.5	35	414	975,000
115439	TOS05S-20080A	800	630	201	149.5	35	392	925,000
115440	TOS05S-20080B	800	750	201	149.5	35	442	1,030,000
115441	TOS05S-25080A	800	630	251	124.5	35	414	970,000
115442	TOS05S-25080B	800	750	251	124.5	35	466	1,070,000
115443	TOS05S-20090A	900	630	201	149.5	35	434	1,120,000
115444	TOS05S-20090B	900	750	201	149.5	35	491	1,240,000
115445	TOS05S-25090A	900	630	251	124.5	35	460	1,160,000
115446	TOS05S-25090B	900	750	251	124.5	35	519	1,290,000
115447	TOS06S-25070A	700	800	251	189.5	50	623	1,340,000
115448	TOS06S-25070B	700	900	251	189.5	50	682	1,450,000
115449	TOS06S-30070A	700	800	301	164.5	50	658	1,410,000
115450	TOS06S-30070B	700	900	301	164.5	50	721	1,490,000
115451	TOS06S-35070A	700	800	351	139.5	50	692	1,480,000
115452	TOS06S-35070B	700	900	351	139.5	50	760	1,570,000
115453	TOS06S-25080A	800	800	251	189.5	50	701	1,480,000
115454	TOS06S-25080B	800	900	251	189.5	50	768	1,590,000
115455	TOS06S-30080A	800	800	301	164.5	50	742	1,560,000
115456	TOS06S-30080B	800	900	301	164.5	50	814	1,650,000
115457	TOS06S-35080A	800	800	351	139.5	50	782	1,620,000
115458	TOS06S-35080B	800	900	351	139.5	50	859	1,730,000

オーダーNo.	No.	B	C	D	E	G	質量kg	価格
115459	TOS06S-25090A	900	800	251	189.5	50	779	1,610,000
115460	TOS06S-25090B	900	900	251	189.5	50	855	1,730,000
115461	TOS06S-30090A	900	800	301	164.5	50	826	1,700,000
115462	TOS06S-30090B	900	900	301	164.5	50	907	1,820,000
115463	TOS06S-35090A	900	800	351	139.5	50	873	1,780,000
115464	TOS06S-35090B	900	900	351	139.5	50	963	1,900,000
115465	TOS06S-25100A	1000	800	251	189.5	50	857	1,760,000
115466	TOS06S-25100B	1000	900	251	189.5	50	941	1,890,000
115467	TOS06S-30100A	1000	800	301	164.5	50	910	1,850,000
115468	TOS06S-30100B	1000	900	301	164.5	40	854	1,850,000
115469	TOS06S-35100A	1000	800	351	139.5	50	967	1,940,000
115470	TOS06S-35100B	1000	900	351	139.5	40	901	1,940,000
115471	TOS08S-25080A	800	950	251	274.5	50	862	1,850,000
115472	TOS08S-25080B	800	1100	251	274.5	50	953	2,010,000
115473	TOS08S-30080A	800	950	301	249.5	50	900	1,920,000
115474	TOS08S-30080B	800	1100	301	249.5	50	993	2,080,000
115475	TOS08S-35080A	800	950	351	224.5	50	937	2,010,000
115476	TOS08S-35080B	800	1100	351	224.5	50	1033	2,160,000
115477	TOS08S-40080A	800	950	401	199.5	50	978	2,080,000
115478	TOS08S-40080B	800	1100	401	199.5	50	1073	2,250,000
115479	TOS08S-25090A	900	950	251	274.5	50	955	2,020,000
115480	TOS08S-25090B	900	1100	251	274.5	50	1053	2,180,000
115481	TOS08S-30090A	900	950	301	249.5	50	999	2,090,000
115482	TOS08S-30090B	900	1100	301	249.5	50	1099	2,270,000
115483	TOS08S-35090A	900	950	351	224.5	50	1042	2,180,000
115484	TOS08S-35090B	900	1100	351	224.5	50	1145	2,370,000
115485	TOS08S-40090A	900	950	401	199.5	50	1086	2,270,000
115486	TOS08S-40090B	900	1100	401	199.5	50	1192	2,450,000
115487	TOS08S-25100A	1000	950	251	274.5	50	1044	2,170,000
115488	TOS08S-25100B	1000	1100	251	274.5	50	1153	2,380,000
115489	TOS08S-30100A	1000	950	301	249.5	50	1094	2,270,000
115490	TOS08S-30100B	1000	1100	301	249.5	50	1206	2,470,000
115491	TOS08S-35100A	1000	950	351	224.5	50	1144	2,380,000
115492	TOS08S-35100B	1000	1100	351	224.5	50	1258	2,570,000
115493	TOS08S-40100A	1000	950	401	199.5	50	1194	2,470,000
115494	TOS08S-40100B	1000	1100	401	199.5	50	1310	2,670,000
115495	TOS08S-25120A	1200	950	251	274.5	50	1222	2,510,000
115496	TOS08S-25120B	1200	1100	251	274.5	50	1353	2,740,000
115497	TOS08S-30120A	1200	950	301	249.5	50	1284	2,630,000
115498	TOS08S-30120B	1200	1100	301	249.5	50	1418	2,850,000
115499	TOS08S-35120A	1200	950	351	224.5	50	1347	2,740,000
115500	TOS08S-35120B	1200	1100	351	224.5	50	1483	2,970,000
115501	TOS08S-40120A	1200	950	401	199.5	50	1409	2,850,000
115502	TOS08S-40120B	1200	1100	401	199.5	50	1548	3,060,000

インデックステーブル付ツーリングブロック

RoHS対応　ERON®

材　質　本体:FC250　熱処理　焼鈍
表面処理　塗装(黒皮部)
付属品　アイボルト

- 1チャッキングで5面加工ができます。
- インデックステーブルは入力軸1回転につき、90°割出です。
- 入力軸の回転は機械主軸にモールステーパホルダA型などを取り付け、カムフォロアに直接接触させ、円弧補間で入力軸に回転を与えてください。
- 入力軸の操作は専用ハンドルでも操作ができます。(オプション品)

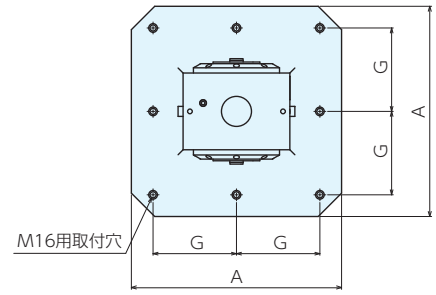

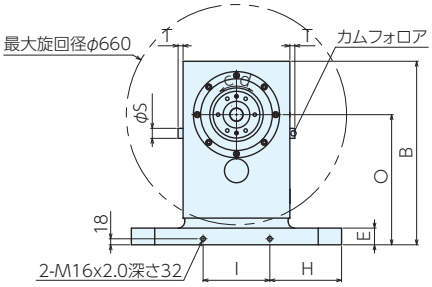

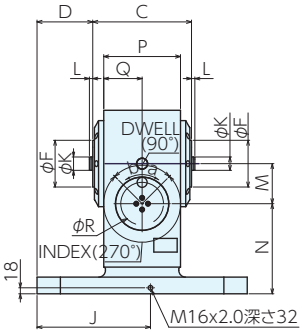

入出力軸回転方向　a-c,b-d

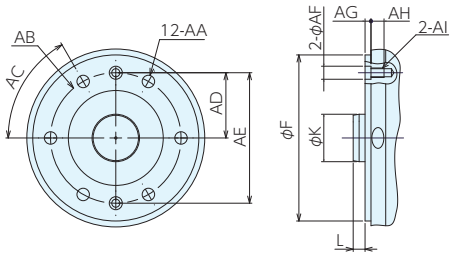

テーブル詳細図

■仕様・価格表

オーダーNo.	No.	仕様	A	B	C	D	E	F	G	H	I	J	$K^{h5}\ ^{0}_{+0.011}$
147269	TRS0512-30055	並級	500	550	296	102	50	140	400	175	150	275	40
147270	TRP0512-30055	精級	500	550	296	102	50	140	400	175	150	275	40
140988	TRS0612-30055	並級	630	550	296	167	50	140	250	215	200	340	40
140989	TRP0612-30055	精級	630	550	296	167	50	140	250	215	200	340	40

No.	L	M	N	O	P	Q	R	S	T	質量kg	価格
TRS0512-30055	10	120	270	390	230	115	128	30	19.2	309	**2,330,000**
TRP0512-30055	10	120	270	390	230	115	128	30	19.2	309	**2,510,000**
TRS0612-30055	10	120	270	390	230	115	128	30	19.2	360	**2,400,000**
TRP0612-30055	10	120	270	390	230	115	128	30	19.2	360	**2,550,000**

■テーブル仕様

No.	仕様	AA	AB	AC	AD ±0.05	AE ±0.02	$AF^{H6}\ ^{+0.011}_{0}$	AG	AH	AI
TRS0512-30055	並級	M12x1.75	110	60°	55	110	11	5	11	M8x1.25
TRP0512-30055	精級	M12x1.75	110	60°	55	110	11	5	11	M8x1.25
TRS0612-30055	並級	M12x1.75	110	60°	55	110	11	5	11	M8x1.25
TRP0612-30055	精級	M12x1.75	110	60°	55	110	11	5	11	M8x1.25

■仕様

静的特性項目	単位	数値	
		並級	精級
許容トルク	Nm	5419(dwell 時)	5419(dwell 時)
許容スラスト荷重	N	$215.6x10^3$	$215.6x10^3$
許容ラジアル荷重	N	73500	73500
許容曲げモーメント	Nm	16660	16660
ねじり剛性※ 2	sec./Nm	0.112	0.112
繰返し精度	sec.	± 15	± 2
割出精度	sec.	± 25	± 15
カム軸摩擦Fトルク	Nm	16.7	16.7

※上記数値は両面の合計値となります。
※ 2 ねじり剛性の数値は参考値となります。

■テーブル詳細図

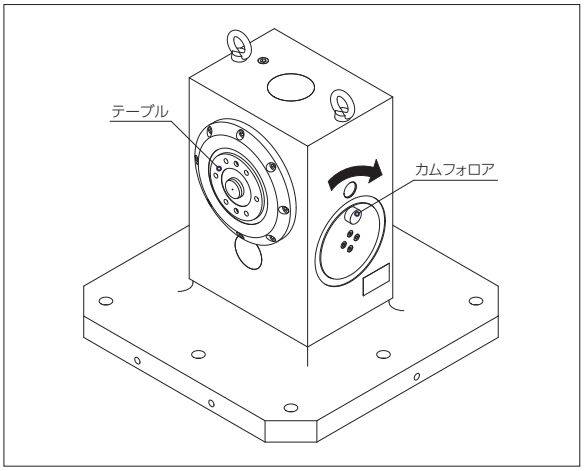

TOOLING BLOCKS　No.E-1409

インデックステーブル付ツーリングブロック用ハンドル操作セット

セット内容　ハンドル：1 本　アダプター：1 個
六角穴付ボルト M8X40：2 個

■価格表

オーダーNo.	No.	価格
141109	TRS0612-HN	33,900

MCツーリングブロック（2面プレート取付タイプ） RoHS対応

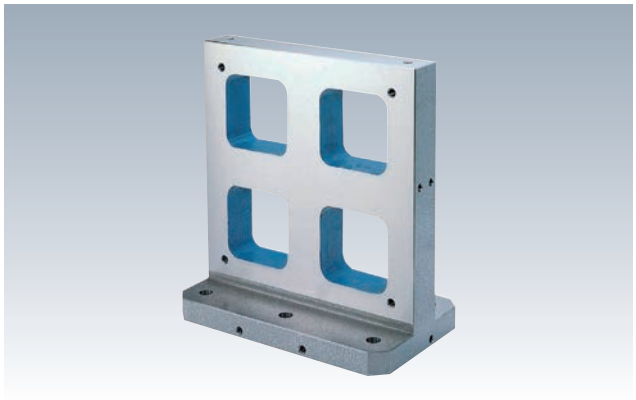

材 質 FC250　熱処理 焼鈍
表面処理 塗装(黒皮部)　付属品 アイボルト

●エッジロケーター当り面の2直角面は摺合仕上。
●治具プレートの交換で効率的な段取りができます。
※お客様の仕様に合わせた特注品も承ります。

■使用例

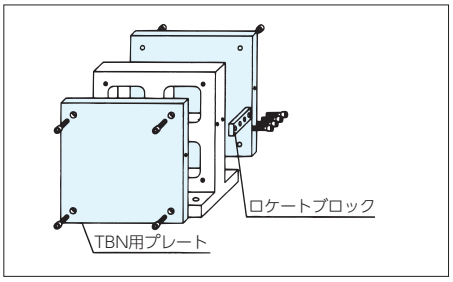

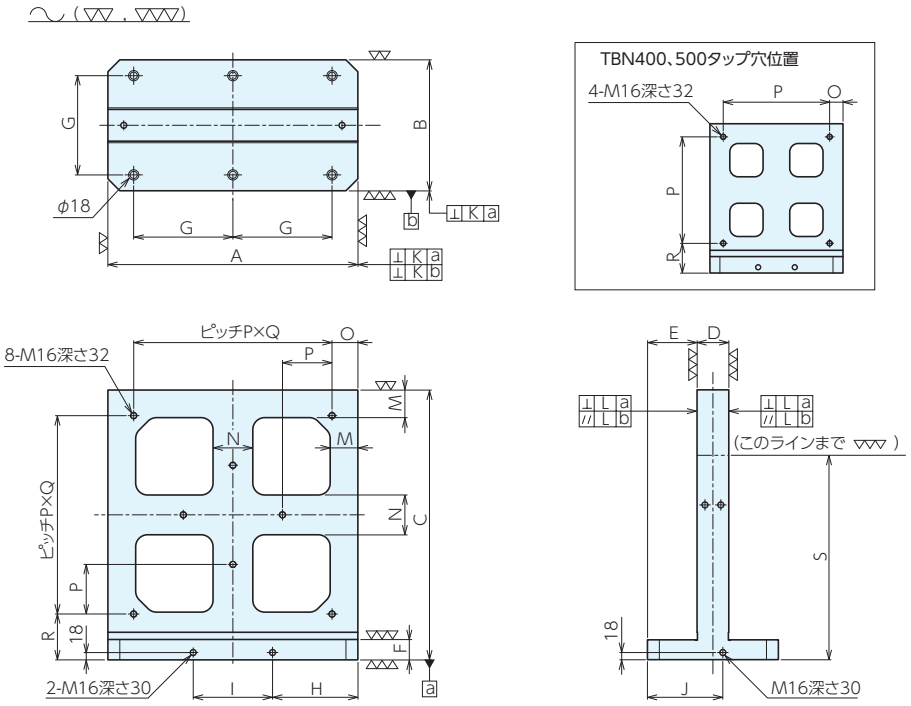

■サイズ表

No.	A	B	C	D	E	F	取付穴径φ	取付穴数	G	H	I	J	K	L	M	N	O	P	Q	R	S
TBN400	400	300	450	80	110	50	18	6	160	145	110	175	0.01	0.02	60	80	40	320	-	90	355
TBN500	500	300	550	80	110	50	18	6	200	175	150	175	0.01	0.03	60	80	50	400	-	100	425
TBN630	630	330	680	80	125	50	18	6	250	215	200	190	0.01	0.04	70	100	65	125	4	115	515
TBN800	800	400	850	100	150	50	18	6	320	265	270	225	0.01	0.05	70	100	80	160	4	130	650

■仕様・価格表

オーダーNo.	No.	適合TBNプレート	適合TBN用ロケートブロック	質量kg	価格
905057	TBN400	TBN40030(R/L) TBN40040(R/L)	TBN456-30LB TBN456-40LB	97	685,000
905058	TBN500	TBN50030(R/L) TBN50040(R/L)	TBN456-30LB TBN456-40LB	125	825000
905059	TBN630	TBN63030(R/L) TBN63040(R/L)	TBN456-30LB TBN456-40LB	194	1,060,000
905060	TBN800	TBN80030(R/L) TBN80040(R/L)	TBN800-30LB TBN800-40LB	352	1,420,000

TBN用プレート RoHS対応

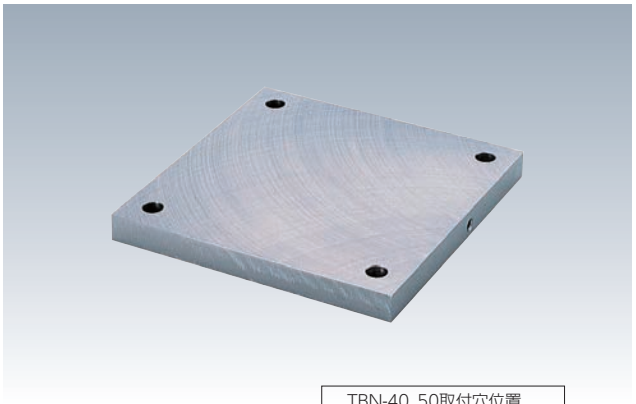

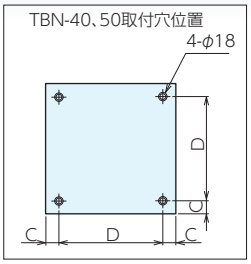

材　質 S50C

※お客様の仕様に合わせた特注品も承ります。

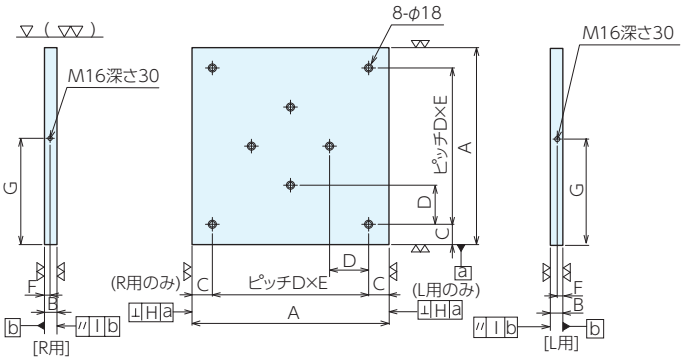

■サイズ表

No.	A	B	C	D	E	取付穴径	取付穴数	F	G	H	I
TBN40030L	400	30	40	320	-	φ18	4	15	225	0.015/100	0.012/100
TBN40030R	400	30	40	320	-	φ18	4	15	225	0.015/100	0.012/100
TBN40040L	400	40	40	320	-	φ18	4	18	225	0.015/100	0.012/100
TBN40040R	400	40	40	320	-	φ18	4	18	225	0.015/100	0.012/100
TBN50030L	500	30	50	400	-	φ18	4	15	275	0.015/100	0.012/100
TBN50030R	500	30	50	400	-	φ18	4	15	275	0.015/100	0.012/100
TBN50040L	500	40	50	400	-	φ18	4	18	275	0.015/100	0.012/100
TBN50040R	500	40	50	400	-	φ18	4	18	275	0.015/100	0.012/100
TBN63030L	630	30	65	125	4	φ18	8	15	340	0.015/100	0.012/100
TBN63030R	630	30	65	125	4	φ18	8	15	340	0.015/100	0.012/100
TBN63040L	630	40	65	125	4	φ18	8	18	340	0.015/100	0.012/100
TBN63040R	630	40	65	125	4	φ18	8	18	340	0.015/100	0.012/100
TBN80030L	800	30	80	160	4	φ18	8	15	425	0.015/100	0.012/100
TBN80030R	800	30	80	160	4	φ18	8	15	425	0.015/100	0.012/100
TBN80040L	800	40	80	160	4	φ18	8	18	425	0.015/100	0.012/100
TBN80040R	800	40	80	160	4	φ18	8	18	425	0.015/100	0.012/100

■仕様・価格表

1枚価格

オーダーNo.	No.	適合ツーリングブロック	適合TBN用ロケートブロック	質量kg	価格
930236	TBN40030L	TBN400	TBN456-30LB	37.4	62,000
930237	TBN40030R	TBN400	TBN456-30LB	37.4	62,000
930238	TBN40040L	TBN400	TBN456-40LB	49.9	69,000
930239	TBN40040R	TBN400	TBN456-40LB	49.9	69,000
930240	TBN50030L	TBN500	TBN456-30LB	58.5	84,000
930241	TBN50030R	TBN500	TBN456-30LB	58.5	84,000
930242	TBN50040L	TBN500	TBN456-40LB	78	95,500
930243	TBN50040R	TBN500	TBN456-40LB	78	95,500
930244	TBN63030L	TBN630	TBN456-30LB	92.9	191,000
930245	TBN63030R	TBN630	TBN456-30LB	92.9	191,000
930246	TBN63040L	TBN630	TBN456-40LB	123.8	218,000
930247	TBN63040R	TBN630	TBN456-40LB	123.8	218,000
930248	TBN80030L	TBN800	TBN800-30LB	149.8	275,000
930249	TBN80030R	TBN800	TBN800-30LB	149.8	275,000
930250	TBN80040L	TBN800	TBN800-40LB	199.7	288,000
930251	TBN80040R	TBN800	TBN800-40LB	199.7	288,000

TBN用ロケートブロック

RoHS対応

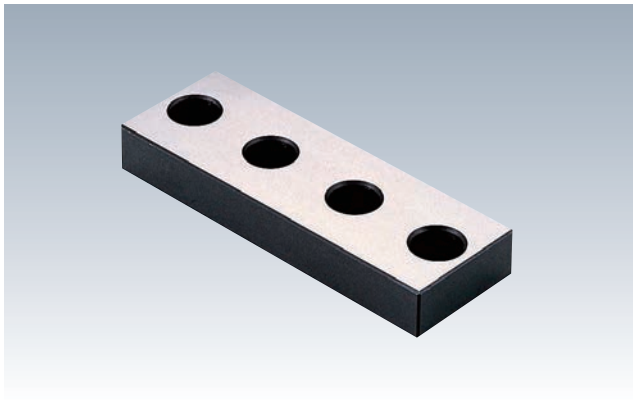

材　質 S45C　表面処理 黒染め

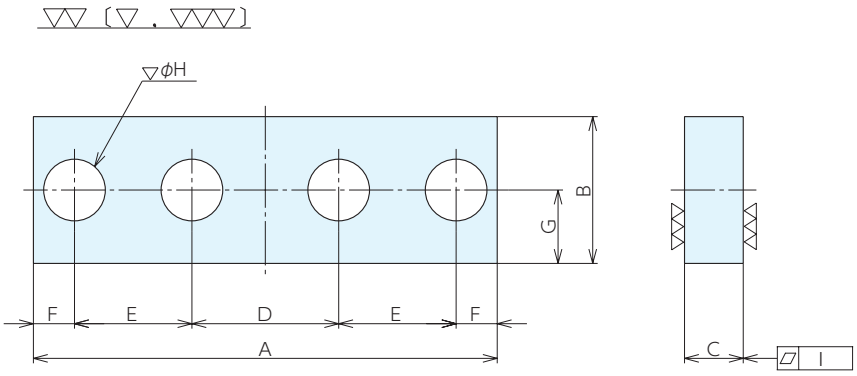

■サイズ表

No.	A	B	C	D	E	F	G	H	I
TBN456-30LB	138	50	20	40	35	14	25	18	0.01
TBN456-40LB	144	50	20	40	38	14	25	18	0.01
TBN800-30LB	158	50	20	50	40	14	25	18	0.01
TBN800-40LB	164	50	20	50	43	14	25	18	0.01

■仕様･価格表

オーダーNo.	No.	適合ツーリングブロック	適合TBNプレート	質量kg	価格
930252	TBN456-30LB	TBN400・500・630	TBN40030(R/L)・TBN50030(R/L)・TBN63030(R/L)	0.96	17,400
930253	TBN456-40LB	TBN400・500・630	TBN40040(R/L)・TBN50040(R/L)・TBN63040(R/L)	1.01	17,400
930254	TBN800-30LB	TBN800	TBN80030(R/L)	1.07	17,400
930255	TBN800-40LB	TBN800	TBN80040(R/L)	1.12	17,400

Q-ロック内蔵2面イケール

RoHS対応

ERON

部品名	材質	熱処理	表面処置
イケール	FC250	焼鈍	塗装(黒皮部)
Q- ロックエレメント	SCM440	焼入(HRC55)	無電解メッキ
ハイトシリンダー	SCM420	焼入(HRC55)	黒染め
ラフガイド	MCナイロン	-	-
下面ラフガイド	MCナイロン	-	-
スペーサー	S45C	-	-

付属品　天蓋、天蓋取付ボルト、アイボルト

- イケールの使用面に組込まれた位置決めユニット(Q-ロックエレメント)と外段取り用プレート(別売)の組合せで、位置決め・クランプを行います。
- 繰返し位置決め精度は3μmです。

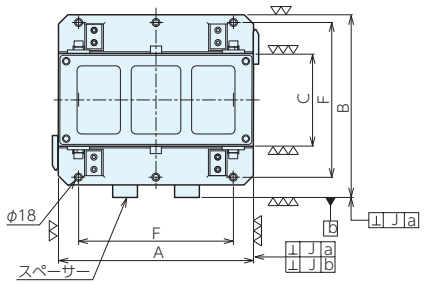

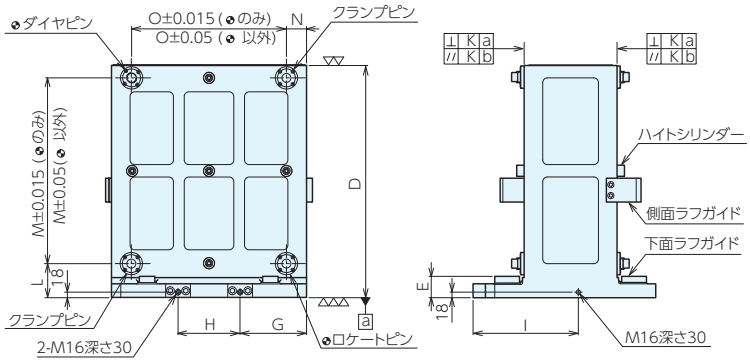

TBQ400TSは、スペーサーがありません。

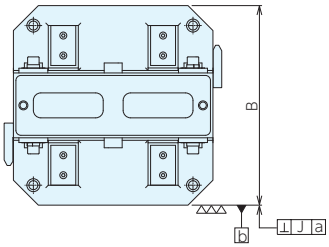

■仕様・価格表

オーダーNo.	No.	A	B	C	D	E	F	取付穴径	取付穴数	G	H	I
983083	TBQ400TS	400	400	130	550	64	320	φ18	4	145	110	225
968870	TBQ500TS	500	475	200	650	69	400	φ18	4	175	150	275
968871	TBQ630TS	630	590	300	750	69	500	φ18	6	215	200	340

No.	J	K	L	M	N	O	ロケートピン	ダイヤピン	クランプピン	質量kg	価格
TBQ400TS	0.01/500	0.02/500	115	400	40	320	QLT26RP	QLT26DP	QLT26CP	126	770,000
TBQ500TS	0.01/500	0.02/500	110	500	50	400	QLT26RP	QLT26DP	QLT26CP	195	945,000
TBQ630TS	0.01/500	0.02/500	110	600	65	500	QLT32RP	QLT32DP	QLT32CP	315	1,250,000

■使用例

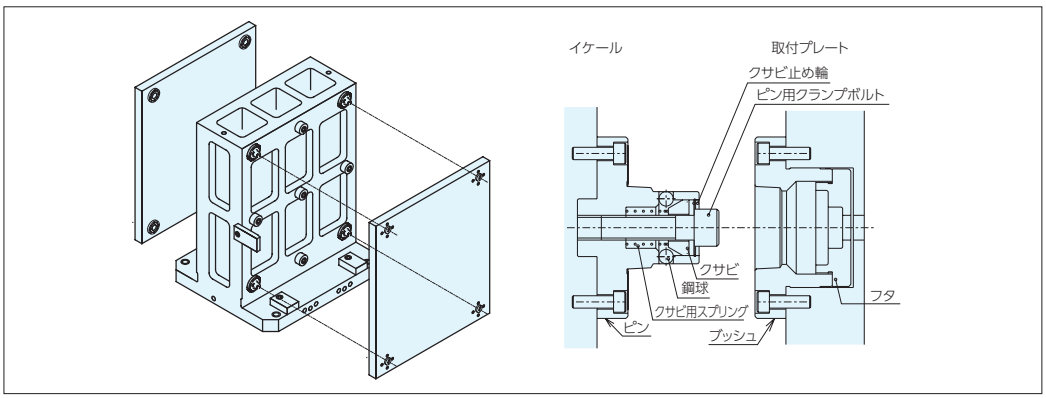

Q-ロック内蔵2面イケール(サイド) RoHS対応

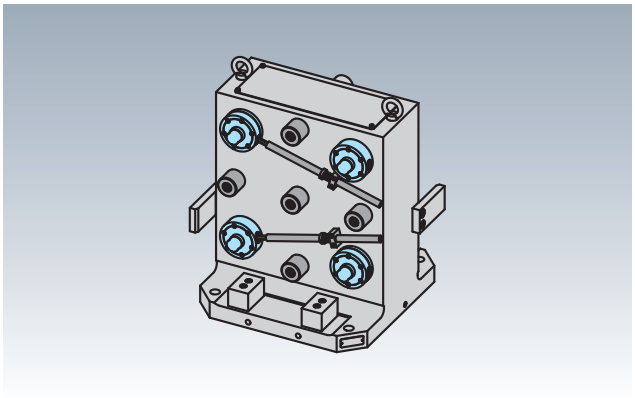

部品名	材質	熱処理	表面処置
イケール	FC250	焼鈍	-
Q- ロックエレメント	SCM440	焼入(HRC55)	無電解メッキ
ハイトシリンダー	SCM420	焼入(HRC55)	黒染め

付属品　天蓋、天蓋取付ボルト、アイボルト

- イケールの使用面に組込まれた位置決めユニット(Q-ロックエレメント)と外段取り用プレー ト(別売)の組合せで、 位置決め・クランプを行います。
- 繰返し位置決め精度は3μmです。

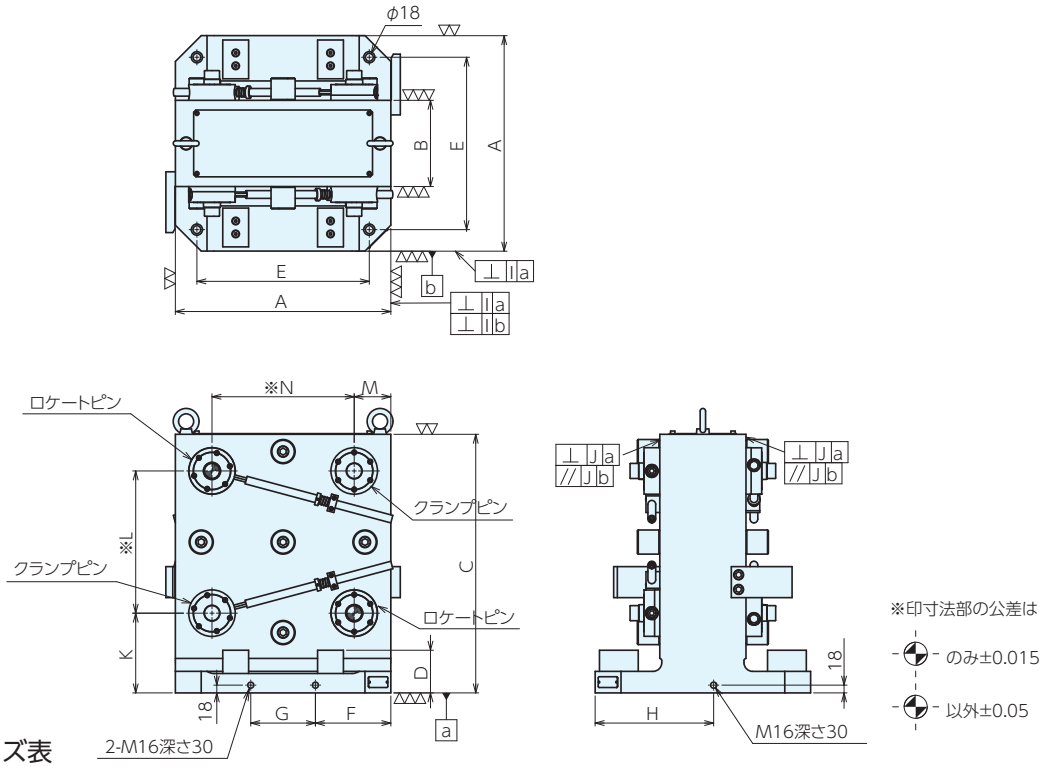

■サイズ表

No.	A	B	C	D	E	F	G	H	I	J	K	L	M	N
TBQS400TS	400	150	500	74	320	145	110	225	0.01/500	0.02/500	127.5	320	40	320
TBQS500TS	500	200	600	99	400	175	150	275	0.01/500	0.02/500	185	330	85	330
TBQS630TS	630	200	700	69	500	215	200	340	0.01/500	0.02/500	160	450	65	500

■仕様・価格表

オーダーNo.	No.	Q-ロックエレメント		適合取付けプレート	質量kg	価格
		ロケートピン	クランプピン			
122210	TBQS400TS	QLTS26RPV	QLTS26CPV	TBQ400TS-PL	210	830,000
122211	TBQS500TS	QLTS40RPV	QLTS40CPV	TBQ500TS-PL	358	1,230,000
122212	TBQS630TS	QLTS40RPV	QLTS40CPV	TBQ630TS-PL	526	1,550,000

Q-ロック内蔵イケール用取付プレート RoHS対応

材　質　プレート：S50C、Q- ロックエレメント：SCM440
熱処理　Q- ロックエレメント：焼入（HRC55）
表面処理　Q- ロックエレメント：無電解メッキ
付属品　アイボルト

●Q-ロック内蔵2面イケール(別売)専用の取付プレートです。
●ワークや治具に合わせて加工し、使用してください。
※お客様の仕様に合わせた特注品も承ります。

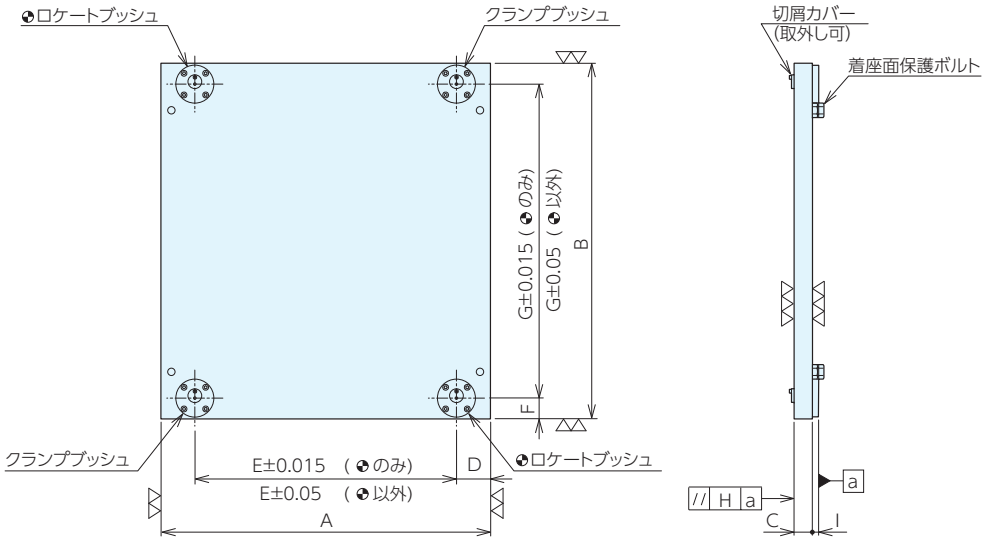

■サイズ表

No.	A	B	C	D	E	F	G	H	I
TBQ400TS-PL	400	485	30	40	320	50	400	0.02	10
TBQ500TS-PL	500	580	30	50	400	40	500	0.02	10
TBQ630TS-PL	630	680	35	65	500	40	600	0.02	12

■仕様・価格表

1枚価格

オーダーNo.	No.	Q-ロックエレメント		適合イケール	質量kg	価格
		ロケートブッシュ	クランプブッシュ			
983084	TBQ400TS-PL	QLT26RB	QLT26CB	TBQ400TS・TBQS400TS	46	256,000
968874	TBQ500TS-PL	QLT26RB	QLT26CB	TBQ500TS・TBQS500TS	67	282,000
968875	TBQ630TS-PL	QLT32RB	QLT32CB	TBQ630TS・TBQS630TS	100	390,000

Q-ロック内蔵マシンパレット(2面イケール油圧) RoHS対応

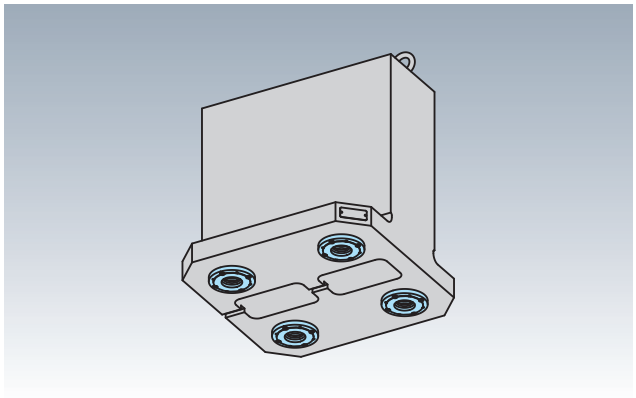

材　質　イケール：FC250　Q-ロックエレメント：SCM440
熱処理　イケール：焼鈍 Q-ロックエレメント：焼入(HRC55)
表面処理　Q-ロックエレメント：無電解メッキ

- イケールの底面に組込まれた位置決めユニット(Q-ロックエレメント)とQ-ロック内蔵マシンパレット本体(別売)の組合せで、位置決め・クランプを行います。
- セルフカットにより、使用機械と同一精度に仕上げることができます。
- 使用機械で、T溝、タップなどお好みの加工ができます。

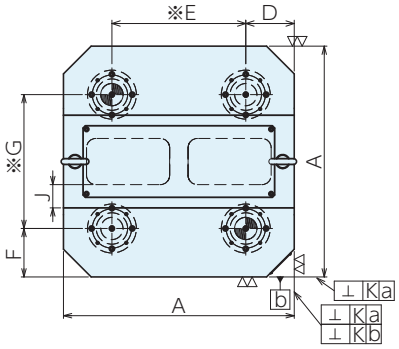

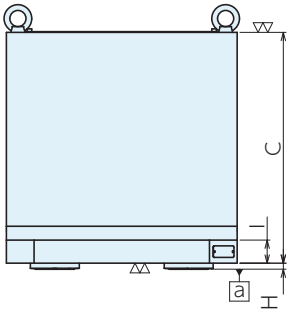

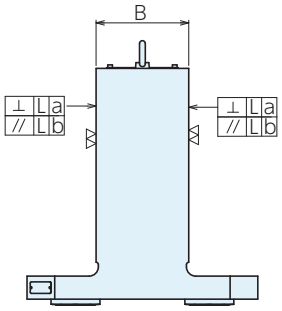

※印寸法部の公差は
-⊕- のみ±0.015
-⊕- 以外±0.05

■サイズ表

No.	A	B	C	D	E	F	G	H	I	J	K	L
TBS04S-15035Q	400	150.8	350	85	230	85	230	11.5	40	50	0.02/300	0.02/300
TBS05S-20050Q	500	200.8	500	105	290	105	290	13	50	50	0.02/300	0.02/300
TBS06S-20060Q	630	201	600	120	390	120	390	13	50	50	0.02/300	0.02/300

■仕様・価格表

オーダーNo.	No.	Q-ロックエレメント		適合パレット	質量kg	価格
		ロケートブッシュ	クランプブッシュ			
122234	TBS04S-15035Q	QLA32RB	QLA32CB	MCQH400	152	610,000
122235	TBS05S-20050Q	QLA40RB	QLA40CB	MCQH500	291	885,000
122236	TBS06S-20060Q	QLA40RB	QLA40CB	MCQH630	443	1,200,000

MCツーリングブロック(3面スタンダードタイプ) RoHS対応

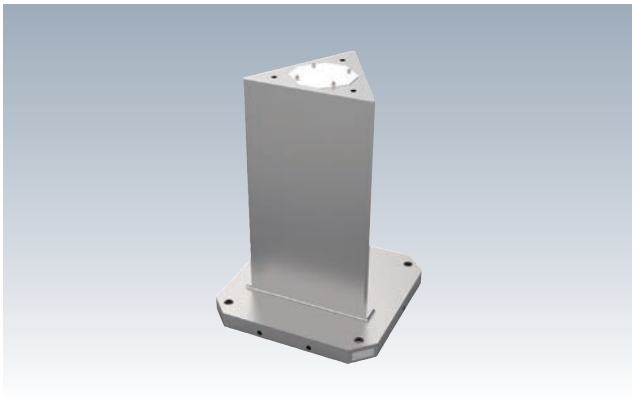

材 質 FC250　熱処理 焼鈍
表面処理 塗装(黒皮部)
付属品 天蓋、天蓋取付ボルト、アイボルト

- セルフカットにより、使用機械と同一精度に仕上げることができます。
- 使用機械で、T溝、タップなどお好みの加工ができます。

※お客様の仕様に合わせた特注品も承ります。

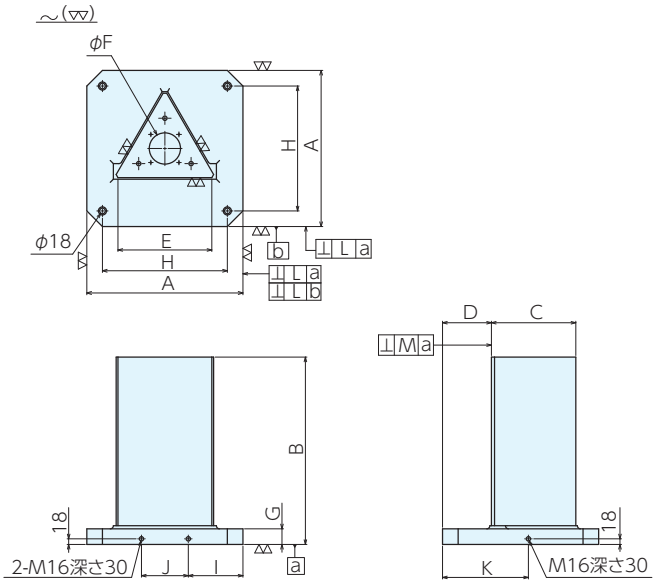

■仕様・価格表

オーダーNo.	No.	A	B	C	D	E	F	G	H
141168	TBT04S-25055	400	550	227	121	250.6	90	50	320
141171	TBT04S-25070	400	700	227	121	250.6	90	50	320
142103	TBT05S-35055	500	550	313.6	142.1	350.6	120	50	400
142104	TBT05S-35070	500	700	313.6	142.1	350.6	120	50	400

No.	I	J	K	L	M	取付穴数	質量kg	価格
TBT04S-25055	145	110	225	0.02/300	0.02/300	4	149	620,000
TBT04S-25070	145	110	225	0.02/300	0.02/300	4	177	670,000
TBT05S-35055	175	150	275	0.02/300	0.02/300	4	264	790,000
TBT05S-35070	175	150	275	0.02/300	0.02/300	4	318	865,000

■使用例

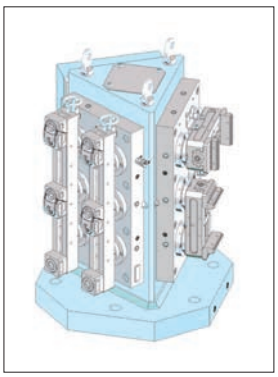

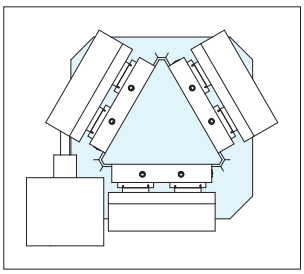

主軸の干渉回避性が高いです。

MCツーリングブロック(4面スタンダードタイプ) RoHS対応

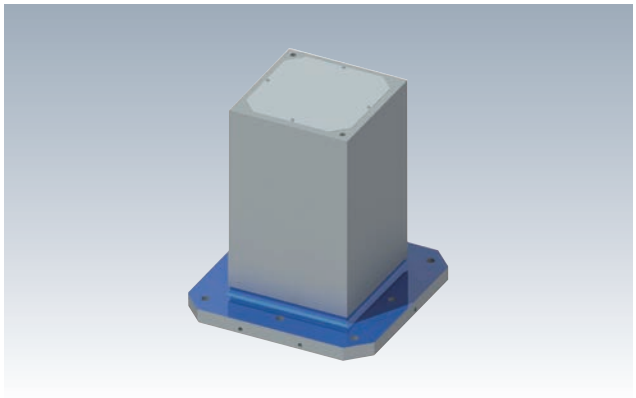

材　質 FC250　熱処理 焼鈍
表面処理 塗装 (黒皮部)
付属品 天蓋、天蓋取付ボルト、アイボルト

- 使用面に0.4～0.5mmのセルフカット代が設けています。
- セルフカットにより、使用の機械と同一精度に仕上げることができます。
- 使用機械で、T溝、タップなどお好みの加工ができます。

※お客様の仕様に合わせた特注品も承ります。

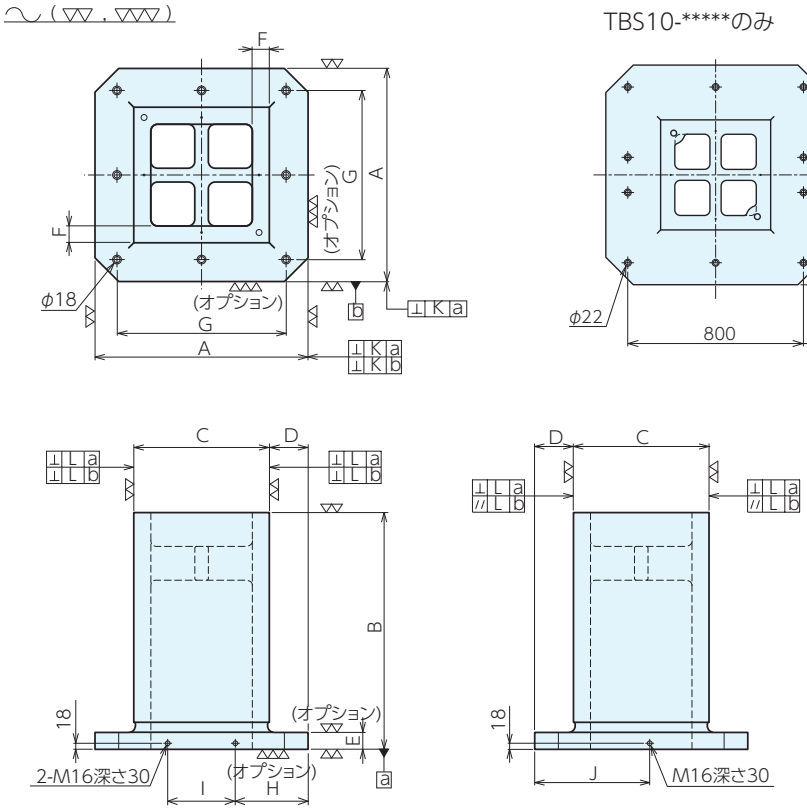

■サイズ表

No.	A	E	F	G	取付穴径	取付穴数	H	I	J	K	L
TBS03-*****	300	25	40	-	-	-	-	-	-	0.02/300	0.02/300
TBS04-*****	400	50	50	320	φ 18	4	145	110	225	0.02/300	0.02/300
TBS05-*****	500	50	50	400	φ 18	4	175	150	275	0.02/300	0.02/300
TBS06-*****	630	50	50	500	φ 18	8	215	200	340	0.02/300	0.02/300
TBS08-*****	800	50	50	640	φ 18	8	265	270	425	0.02/300	0.01/100
TBS10-*****	1000	60	65	図中	φ 22	10	335	330	525	0.02/300	0.01/100

■オプション　研削仕上・座の上面加工

No.	K	L	価格
□ 300	0.01/500	0.02/300	53,000
□ 400	0.01/500	0.02/300	80,000
□ 500（高さ 800 まで）	0.01/500	0.02/300	107,000
□ 500（高さ 850 以上）	0.01/500	0.01/100	160,000
□ 630（高さ 800 まで）	0.01/500	0.02/300	134,000
□ 630（高さ 850 以上）	0.01/500	0.01/100	214,000
□ 800（高さ 800 まで）	0.01/500	0.01/100	186,000
□ 800（高さ 850 以上）	0.01/500	0.01/100	347,000
□ 1000	0.01/500	0.01/100	565,000

■仕様・価格表

オーダーNo.	No.	B	C	D	質量kg	価格
115210	TBS03-15035	350	150.8	74.6	58	262,000
115211	TBS03-20035	350	200.8	49.6	75	299,000
115212	TBS03-20040	400	200.8	49.6	85	323,000
115213	TBS04-20045	450	200.8	99.6	142	407,000
115214	TBS04-22045	450	225.8	87.1	155	434,000
115215	TBS04-25045	450	250.8	74.6	167	460,000
115216	TBS04-20050	500	200.8	99.6	153	431,000
115217	TBS04-22050	500	225.8	87.1	168	461,000
115218	TBS04-25050	500	250.8	74.6	182	492,000
115219	TBS04-20055	550	200.8	99.6	164	456,000
115220	TBS04-22055	550	225.8	87.1	181	489,000
115221	TBS04-25055	550	250.8	74.6	197	525,000
115222	TBS04-20060	600	200.8	99.6	175	480,000
115223	TBS04-22060	600	225.8	87.1	194	520,000
115224	TBS04-25060	600	250.8	74.6	212	550,000
115225	TBS04-20065	650	200.8	99.6	187	505,000
115226	TBS04-22065	650	225.8	87.1	207	545,000
115227	TBS04-25065	650	250.8	74.6	227	585,000
115228	TBS04-20070	700	201	99.5	198	530,000
115229	TBS04-22070	700	226	87	220	575,000
115230	TBS04-25070	700	251	74.5	242	615,000
115231	TBS05-25055	550	250.8	124.6	233	630,000
115232	TBS05-30055	550	300.8	99.6	265	690,000
115233	TBS05-35055	550	350.8	74.6	296	750,000
115234	TBS05-25060	600	250.8	124.6	248	645,000
115235	TBS05-30060	600	300.8	99.6	284	725,000
115236	TBS05-35060	600	350.8	74.6	318	795,000
115237	TBS05-25065	650	250.8	124.6	263	680,000
115238	TBS05-30065	650	300.8	99.6	302	760,000
115239	TBS05-35065	650	350.8	74.6	340	845,000
115240	TBS05-25070	700	251	124.5	283	710,000
115241	TBS05-30070	700	301	99.5	327	800,000
115242	TBS05-35070	700	351	74.5	370	890,000
115243	TBS05-25075	750	251	124.5	297	745,000
115244	TBS05-30075	750	301	99.5	346	845,000
115245	TBS05-35075	750	351	74.5	392	930,000
115246	TBS05-25080	800	251	124.5	312	780,000
115247	TBS05-30080	800	301	99.5	364	880,000
115248	TBS05-25085	850	251	124.5	327	810,000
115249	TBS05-30085	850	301	99.5	383	920,000
115250	TBS05-25090	900	251	124.5	342	850,000
115251	TBS06-30060	600	300.8	164.6	336	865,000
115252	TBS06-45060	600	450.8	89.6	511	1,080,000
115253	TBS06-30070	700	301	164.5	379	960,000
115254	TBS06-35070	700	351	139.5	422	1,040,000
115255	TBS06-40070	700	401	114.5	534	1,140,000
115256	TBS06-45070	700	451	89.5	586	1,230,000
115257	TBS06-30075	750	301	164.5	398	1,010,000
115258	TBS06-35075	750	351	139.5	444	1,090,000
115259	TBS06-40075	750	401	114.5	567	1,190,000
115260	TBS06-45075	750	451	89.5	623	1,290,000
115261	TBS06-30080	800	301	164.5	414	1,040,000
115262	TBS06-35080	800	351	139.5	467	1,140,000
115263	TBS06-40080	800	401	114.5	599	1,250,000
115264	TBS06-45080	800	451	89.5	661	1,350,000
115265	TBS06-30085	850	301	164.5	435	1,080,000
115266	TBS06-35085	850	351	139.5	489	1,190,000
115267	TBS06-40085	850	401	114.5	633	1,300,000
115268	TBS06-45085	850	451	89.5	699	1,450,000
115269	TBS06-30090	900	301	164.5	454	1,130,000
115270	TBS06-35090	900	351	139.5	512	1,240,000
115271	TBS06-40090	900	401	114.5	665	1,360,000
115272	TBS06-45090	900	451	89.5	736	1,480,000
115273	TBS06-35095	950	351	139.5	534	1,290,000
115274	TBS06-40095	950	401	114.5	698	1,420,000
115275	TBS06-45095	950	451	89.5	773	1,560,000
115276	TBS06-35100	1000	351	139.5	556	1,340,000
115277	TBS06-40100	1000	401	114.5	730	1,480,000
115278	TBS06-45100	1000	451	89.5	811	1,600,000
115279	TBS08-40070	700	401	199.5	649	1,410,000
115280	TBS08-40080	800	401	199.5	719	1,470,000
115281	TBS08-45080	800	451	174.5	786	1,580,000
115282	TBS08-50080	800	501	149.5	854	1,680,000
115283	TBS08-55080	800	551	124.5	918	1,780,000
115284	TBS08-40085	850	401	199.5	754	1,520,000
115285	TBS08-45085	850	451	174.5	826	1,640,000
115286	TBS08-50085	850	501	149.5	899	1,740,000
115287	TBS08-55085	850	551	124.5	970	1,850,000
115288	TBS08-40090	900	401	199.5	788	1,590,000
115289	TBS08-45090	900	451	174.5	866	1,710,000
115290	TBS08-50090	900	501	149.5	944	1,820,000
115291	TBS08-55090	900	551	124.5	1020	1,950,000
115292	TBS08-40095	950	401	199.5	823	1,650,000
115293	TBS08-45095	950	451	174.5	906	1,810,000
115294	TBS08-50095	950	501	149.5	991	1,920,000
115295	TBS08-55095	950	551	124.5	1070	2,030,000
115296	TBS08-40100	1000	401	199.5	858	1,710,000
115297	TBS08-45100	1000	451	174.5	946	1,840,000
115298	TBS08-50100	1000	501	149.5	1036	1,970,000
115299	TBS08-55100	1000	551	124.5	1121	2,130,000
115300	TBS08-40105	1050	401	199.5	893	1,760,000
115301	TBS08-45105	1050	451	174.5	990	1,910,000
115302	TBS08-50105	1050	501	149.5	1082	2,040,000
115303	TBS08-55105	1050	551	124.5	1171	2,180,000
115304	TBS08-40110	1100	401	199.5	928	1,830,000
115305	TBS08-45110	1100	451	174.5	1030	1,970,000
115306	TBS08-50110	1100	501	149.5	1127	2,130,000
115307	TBS08-55110	1100	551	124.5	1221	2,270,000
115308	TBS08-40120	1200	401	199.5	1002	1,940,000
115309	TBS08-45120	1200	451	174.5	1110	2,110,000
115310	TBS08-50120	1200	501	149.5	1217	2,270,000
115311	TBS08-55120	1200	551	124.5	1322	2,420,000
115312	TBS10-50085	850	501	249.5	1247	2,570,000
115313	TBS10-60105	1050	601	199.5	1701	3,440,000

MCツーリングブロック(4面スタンダードタイプT溝仕様) RoHS対応

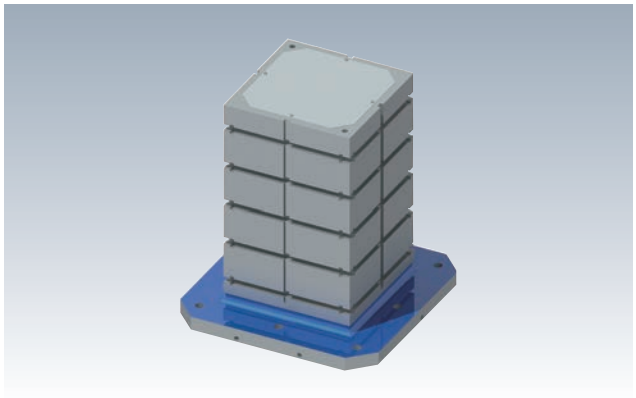

材　質 FC250　熱処理 焼鈍
表面処理 塗装 (黒皮部)
付属品 天蓋、天蓋取付ボルト、アイボルト

- 使用面に0.4～0.5㎜のセルフカット代を設けています。
- セルフカットにより、使用機械と同一精度に仕上げることができます。

※お客様の仕様に合わせた特注品も承ります。

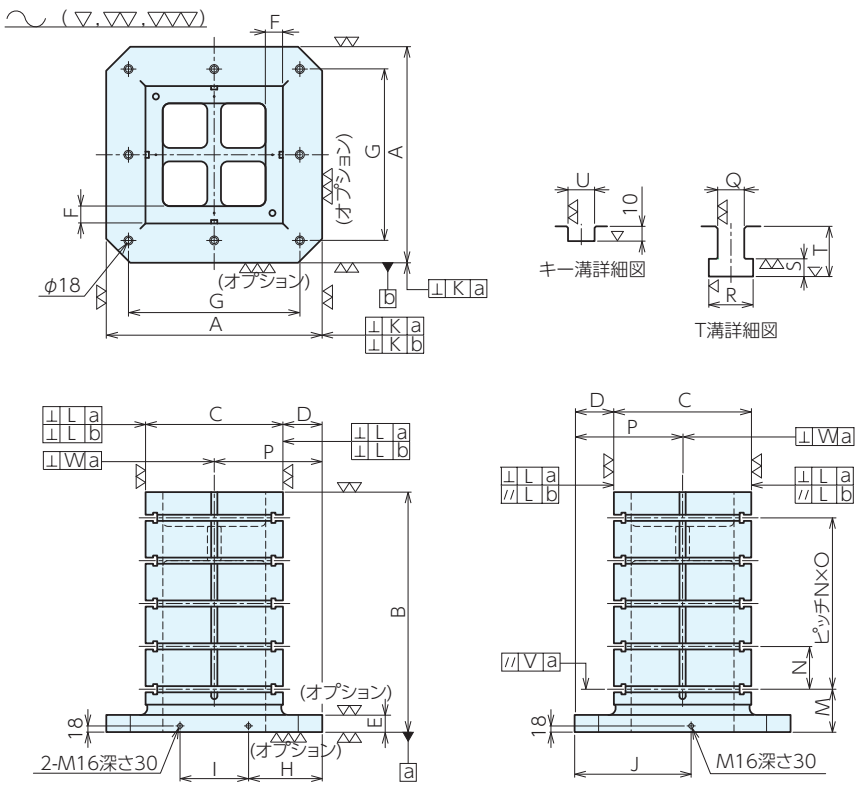

TGV10-*****のみ

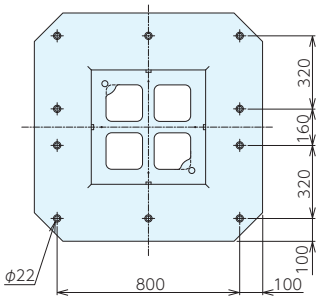

■サイズ表

No.	A	E	F	G	取付穴径	取付穴数	H	I	J	K	L	P	Q H8	R	S	T	U H8
TGV04-*****	400	50	50	320	φ18	4	145	110	225	0.02/300	0.02/300	200	18	30	12	34	18
TGV05-*****	500	50	50	400	φ18	4	175	150	275	0.02/300	0.02/300	250	18	30	12	34	18
TGV06-*****	630	50	50	500	φ18	8	215	200	340	0.02/300	0.02/300	315	18	30	12	34	18
TGV08-*****	800	50	50	640	φ18	8	265	270	425	0.02/300	0.01/100	400	18	30	12	34	18
TGV10-*****	1000	60	65	図中	φ22	10	335	330	525	0.02/300	0.01/100	500	22	37	16	42	22

■仕様・価格表

オーダーNo.	No.	B	C	D	M	N	O	V	W	質量kg	価格
115314	TGV04-20045	450	200.8	99.6	125	85	3	0.07	0.07	125	595,000
115315	TGV04-25050	500	250.8	74.6	125	100	3	0.07	0.07	161	690,000
115316	TGV04-20055	550	200.8	99.6	150	100	3	0.07	0.08	147	650,000
115317	TGV04-25055	550	250.8	74.6	150	100	3	0.07	0.08	175	740,000
115318	TGV04-25060	600	250.8	74.6	125	100	4	0.07	0.08	185	790,000
115319	TGV05-25055	550	250.8	124.6	150	100	3	0.07	0.08	212	840,000
115320	TGV05-30055	550	300.8	99.6	150	100	3	0.07	0.08	240	915,000
115321	TGV05-35055	550	350.8	74.6	150	100	3	0.07	0.08	265	990,000
115322	TGV05-30065	650	300.8	99.6	150	100	4	0.07	0.09	270	1,040,000
115323	TGV05-25070	700	251	124.5	125	100	5	0.07	0.09	251	1,020,000
115324	TGV06-30060	600	300.8	164.6	150	125	3	0.07	0.08	310	1,120,000
115325	TGV06-45060	600	450.8	89.6	150	125	3	0.07	0.08	471	1,360,000
115326	TGV06-40070	700	401	114.5	125	125	4	0.07	0.09	491	1,410,000
115327	TGV06-30075	750	301	164.5	150	125	4	0.07	0.09	365	1,280,000
115328	TGV06-45075	750	451	89.5	150	125	4	0.07	0.09	574	1,570,000
115329	TGV08-40070	700	401	199.5	150	150	3	0.07	0.09	614	1,860,000
115330	TGV08-50080	800	501	149.5	150	140	4	0.07	0.12	799	2,200,000
115331	TGV08-55090	900	551	124.5	150	150	4	0.07	0.12	959	2,610,000
115332	TGV10-50085	850	501	249.5	160	145	4	0.12	0.12	1163	3,470,000
115333	TGV10-60105	1050	601	199.5	160	160	5	0.12	0.12	1579	4,240,000

■オプション　研削仕上・座の上面加工

No.	K	L	価格
□ 400	0.01/500	0.02/300	80,000
□ 500	0.01/500	0.02/300	107,000
□ 630	0.01/500	0.02/300	134,000
□ 800	0.01/500	0.01/100	347,000
□ 1000	0.01/500	0.01/100	565,000

MCツーリングブロック(4面スタンダードタイプタップ穴仕様) RoHS対応

ERON®

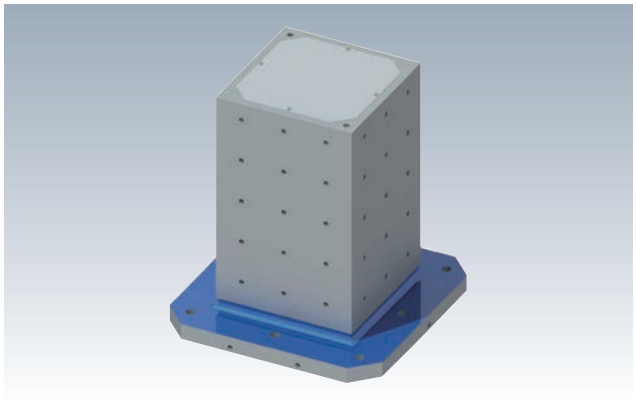

材　質 FC250　熱処理 焼鈍
表面処理 塗装 (黒皮部)
付属品 天蓋、天蓋取付ボルト、アイボルト

- 使用面に0.4～0.5㎜のセルフカット代を設けています。
- セルフカットにより、使用機械と同一精度に仕上げることができます。

※お客様の仕様に合わせた特注品も承ります。

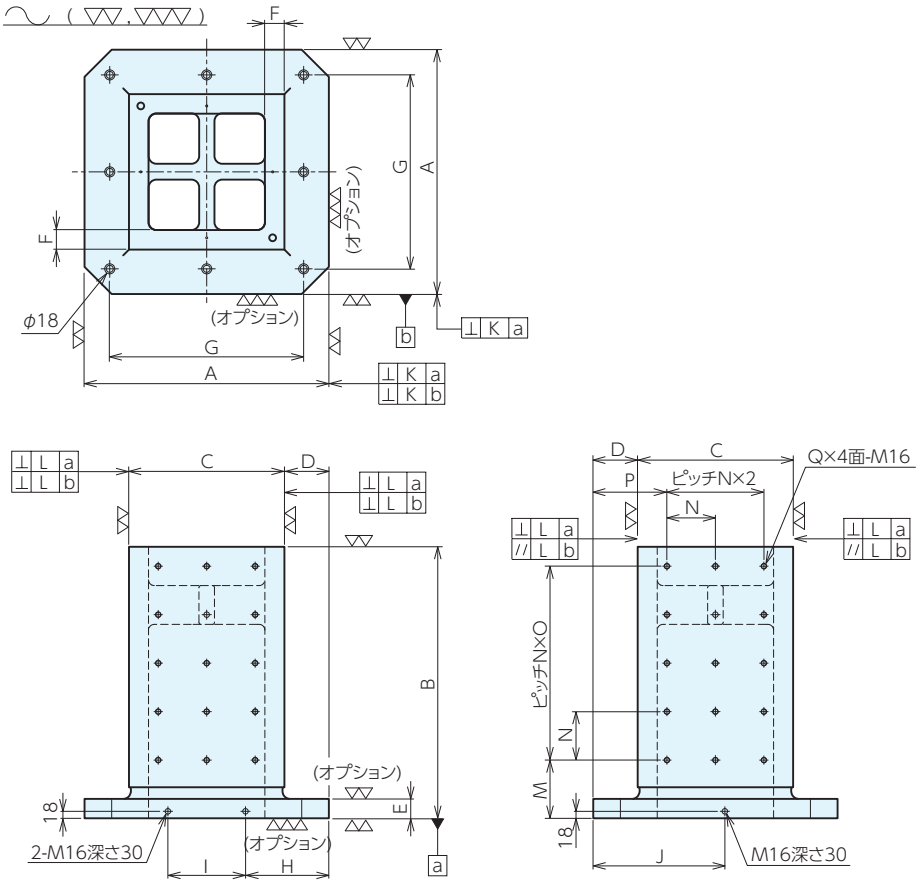

■サイズ表

No.	A	E	F	G	取付穴数	H	I	J	K	L
TPH04-*****	400	50	50	320	4	145	110	225	0.02/300	0.02/300
TPH05-*****	500	50	50	400	4	175	150	275	0.02/300	0.02/300
TPH06-*****	630	50	50	500	8	215	200	340	0.02/300	0.02/300
TPH08-*****	800	50	50	640	8	265	270	425	0.02/300	0.01/100

■仕様・価格表

オーダーNo.	No.	B	C	D	M	N	O	P	Q	質量kg	価格
115334	TPH04-20045	450	200.8	99.6	100	75	4	125	15	139	487,000
115335	TPH04-25050	500	250.8	74.6	125	75	4	125	15	178	575,000
115336	TPH04-20055	550	200.8	99.6	100	75	5	125	18	160	530,000
115337	TPH04-25055	550	250.8	74.6	125	75	5	125	18	193	595,000
115338	TPH04-25060	600	250.8	74.6	150	75	5	125	18	207	620,000
115339	TPH05-25055	550	250.8	124.6	150	100	3	150	12	231	800,000
115340	TPH05-30055	550	300.8	99.6	150	100	3	150	12	263	870,000
115341	TPH05-35055	550	350.8	74.6	150	100	3	150	12	293	915,000
115342	TPH05-30065	650	300.8	99.6	150	100	4	150	15	299	920,000
115343	TPH05-25070	700	251	124.5	125	100	5	150	18	279	905,000
115344	TPH06-30060	600	300.8	164.6	150	125	3	190	12	333	1,020,000
115345	TPH06-45060	600	450.8	89.6	150	125	3	190	12	508	1,240,000
115346	TPH06-40070	700	401	114.5	150	125	4	190	15	531	1,310,000
115347	TPH06-30075	750	301	164.5	150	125	4	190	15	395	1,170,000
115348	TPH06-45075	750	451	89.5	150	125	4	190	15	620	1,420,000
115349	TPH08-40070	700	401	199.5	150	150	3	250	12	646	1,640,000
115350	TPH08-50080	800	501	149.5	150	150	4	250	15	851	1,840,000
115351	TPH08-55090	900	551	124.5	150	150	4	250	15	1017	2,270,000

■オプション　研削仕上・座の上面加工

No.	K	L	価格
□400	0.01/500	0.02/300	80,000
□500	0.01/500	0.02/300	107,000
□630	0.01/500	0.02/300	134,000
□800	0.01/500	0.01/100	347,000

MCツーリングブロック(4面軽量タイプ) RoHS対応

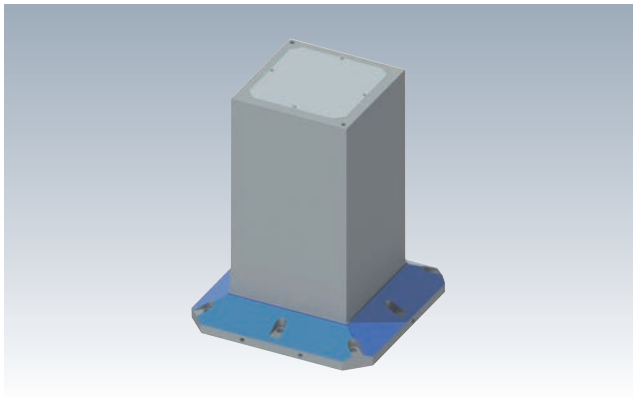

材 質 FC250　熱処理 焼鈍
表面処理 塗装(黒皮部)
付属品 天蓋、天蓋取付ボルト、アイボルト

- 座面部に切粉が溜まりにくい傾斜構造。
- 使用面に0.4～0.5㎜のセルフカット代を設けています。
- セルフカットにより、使用機械と同一精度に仕上げることができます。
- 使用機械で、T溝、タップなどお好みの加工ができます。

※お客様の仕様に合わせた特注品も承ります。

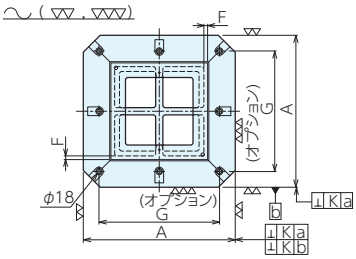

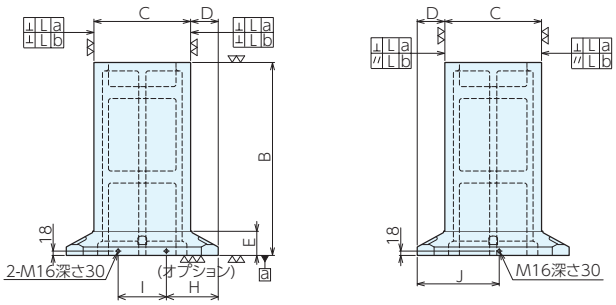

■オプション　研削仕上

No.	K	L	価格
□300	0.01/500	0.01/300	26,700
□400	0.01/500	0.01/300	40,000
□500（高さ 800 まで）	0.01/500	0.01/300	53,500
□500（高さ 850 以上）	0.01/500	0.01/300	107,000
□630（高さ 800 まで）	0.01/500	0.01/300	80,000
□630（高さ 850 以上）	0.01/500	0.01/300	120,000
□800	0.01/500	0.01/300	214,000

■サイズ表

No.	A	F	G	取付穴数	H	I	J	K	L
TBL03-*****	300	20	-	0	-	-	-	0.02/300	0.02/300
TBL04-*****	400	25	320	4	145	110	225	0.02/300	0.02/300
TBL05-*****	500	25	400	4	175	150	275	0.02/300	0.02/300
TBL06-*****	630	35	500	8	215	200	340	0.02/300	0.02/300
TBL08-*****	800	35	640	8	265	270	425	0.02/300	0.01/100

■仕様・価格表

オーダーNo.	No.	B	C	D	E	質量kg	価格
115352	TBL03-15035	350	150.8	74.6	65	43	256,000
115353	TBL04-25055	550	250.8	74.6	85	139	515,000
115354	TBL04-25060	600	250.8	74.6	85	148	550,000
115355	TBL04-22065	650	225.8	87.1	85	145	515,000
115356	TBL04-25065	650	250.8	74.6	85	156	550,000
115357	TBL04-20070	700	201	99.5	85	142	498,000
115358	TBL04-22070	700	226	87	85	154	545,000
115359	TBL04-25070	700	251	74.5	85	166	575,000
115360	TBL05-35055	550	350.8	74.6	80	197	710,000
115361	TBL05-35060	600	350.8	74.6	80	210	740,000
115362	TBL05-30065	650	300.8	99.6	100	210	715,000
115363	TBL05-35065	650	350.8	74.6	80	223	785,000
115364	TBL05-30070	700	301	99.5	100	221	745,000

■仕様・価格表

オーダーNo.	No.	B	C	D	E	質量kg	価格
115365	TBL05-35070	700	351	74.5	80	236	825,000
115366	TBL05-25075	750	251	124.5	100	204	710,000
115367	TBL05-30075	750	301	99.5	100	232	790,000
115368	TBL05-35075	750	351	74.5	80	248	870,000
115369	TBL05-25080	800	251	124.5	100	213	740,000
115370	TBL05-30080	800	301	99.5	100	243	825,000
115371	TBL05-35080	800	351	74.5	80	261	915,000
115372	TBL05-25085	850	251	124.5	100	222	780,000
115373	TBL05-30085	850	301	99.5	100	253	860,000
115374	TBL05-35085	850	351	74.5	80	274	960,000
115375	TBL05-25090	900	251	124.5	100	231	800,000
115376	TBL05-30090	900	301	99.5	100	265	905,000
115377	TBL05-35090	900	351	74.5	80	286	1,010,000
115378	TBL06-45070	700	451	89.5	90	411	1,140,000
115379	TBL06-45075	750	451	89.5	90	434	1,190,000
115380	TBL06-40080	800	401	114.5	100	427	1,160,000
115381	TBL06-45080	800	451	89.5	90	456	1,250,000
115382	TBL06-40085	850	401	114.5	100	447	1,210,000
115383	TBL06-45085	850	451	89.5	90	478	1,310,000
115384	TBL06-35090	900	351	139.5	110	429	1,160,000
115385	TBL06-40090	900	401	114.5	100	467	1,280,000
115386	TBL06-45090	900	451	89.5	90	501	1,360,000
115387	TBL06-35095	950	351	139.5	110	446	1,300,000
115388	TBL06-40095	950	401	114.5	100	486	1,320,000
115389	TBL06-45095	950	451	89.5	90	523	1,430,000
115390	TBL06-35100	1000	351	139.5	110	463	1,250,000
115391	TBL06-40100	1000	401	114.5	100	506	1,370,000
115392	TBL06-45100	1000	451	89.5	90	545	1,480,000
115393	TBL08-55080	800	551	124.5	110	636	1,710,000
115394	TBL08-50085	850	501	149.5	120	632	1,690,000
115395	TBL08-55085	850	551	124.5	110	663	1,810,000
115396	TBL08-50090	900	501	149.5	120	657	1,760,000
115397	TBL08-55090	900	551	124.5	110	690	1,860,000
115398	TBL08-45095	950	451	174.5	130	644	1,710,000
115399	TBL08-50095	950	501	149.5	120	682	1,840,000
115400	TBL08-55095	950	551	124.5	110	718	1,960,000
115401	TBL08-45100	1000	451	174.5	130	668	1,780,000
115402	TBL08-50100	1000	501	149.5	120	707	1,910,000
115403	TBL08-55100	1000	551	124.5	110	745	2,040,000
115404	TBL08-45105	1050	451	174.5	130	689	1,840,000
115405	TBL08-50105	1050	501	149.5	120	732	1,980,000
115406	TBL08-55105	1050	551	124.5	110	773	2,130,000
115407	TBL08-40110	1100	401	199.5	140	665	1,780,000
115408	TBL08-45110	1100	451	174.5	130	711	1,910,000
115409	TBL08-50110	1100	501	149.5	120	756	2,050,000
115410	TBL08-55110	1100	551	124.5	110	800	2,200,000
115411	TBL08-40120	1200	401	199.5	140	705	1,890,000
115412	TBL08-45120	1200	451	174.5	130	756	2,040,000
115413	TBL08-50120	1200	501	149.5	120	806	2,200,000
115414	TBL08-55120	1200	551	124.5	110	855	2,370,000

MCツーリングブロック(4面十字タイプ)

RoHS対応

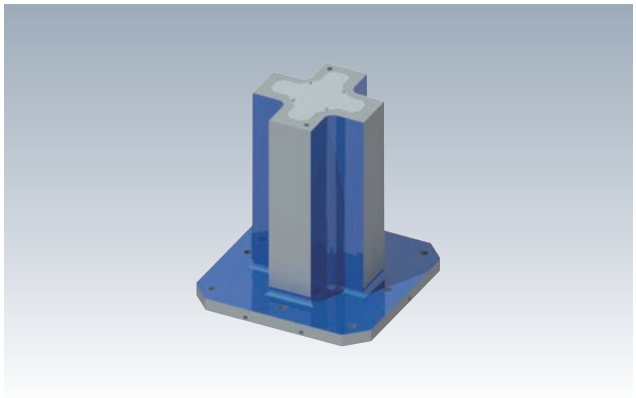

材　質 FC250　熱処理 焼鈍
表面処理 塗装(黒皮部)
付属品 天蓋、天蓋取付ボルト、アイボルト

- 使用面に0.4～0.5㎜のセルフカット代を設けています。
- セルフカットにより、使用機械と同一精度に仕上げることができます。
- 使用機械で、T溝、タップなどお好みの加工ができます。

※お客様の仕様に合わせた特注品も承ります。

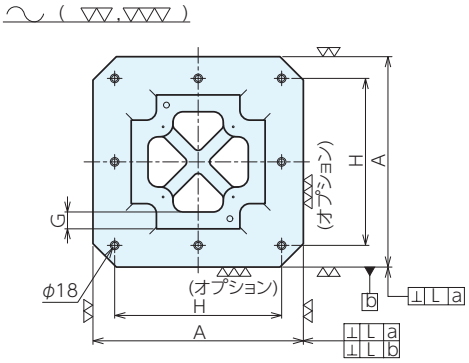

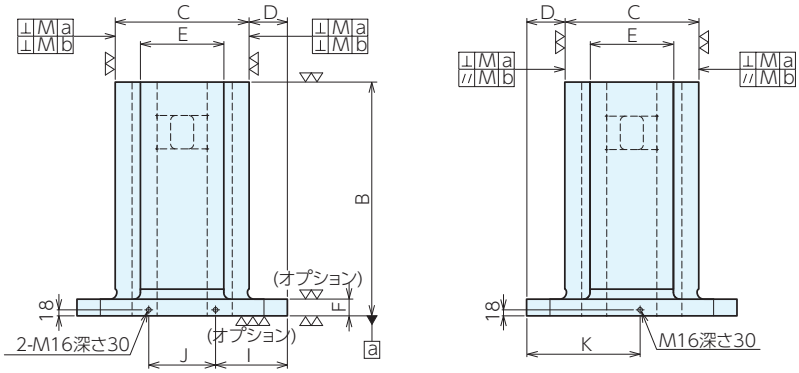

■サイズ表

No.	A	F	H	取付穴数	I	J	K	L	M
TJS03-******	300	30	-	0	-	-	-	0.02/300	0.02/300
TJS04-******	400	50	320	4	145	110	225	0.02/300	0.02/300
TJS05-******	500	50	400	4	175	150	275	0.02/300	0.02/300
TJS06-******	630	50	500	8	215	200	340	0.02/300	0.02/300
TJS08-******	800	50	640	8	265	270	425	0.02/300	0.01/100

■オプション　研削仕上げ・座の上面加工

No.	L	M	価格
□300	0.01/500	0.02/300	53,500
□400	0.01/500	0.02/300	80,000
□500（高さ 800 まで）	0.01/500	0.02/300	107,000
□500（高さ 900）	0.01/500	0.01/100	160,000
□630（高さ 800 まで）	0.01/500	0.02/300	134,000
□630（高さ 900 以上）	0.01/500	0.01/100	214,000
□800	0.01/500	0.01/100	347,000

■仕様・価格表

オーダーNo.	No.	B	C	D	E	G	質量kg	価格
115503	TJS03-20040A	400	200.8	49.6	100	50	78	327,000
115504	TJS04-25045A	450	250.8	74.6	100	75	148	391,000
115505	TJS04-25045B	450	250.8	74.6	150	50	171	432,000
115506	TJS04-30045A	450	300.8	49.6	100	100	178	443,000
115507	TJS04-30045B	450	300.8	49.6	150	50	199	473,000
115508	TJS04-25050A	500	250.8	74.6	100	75	160	413,000
115509	TJS04-25050B	500	250.8	74.6	150	50	186	457,000
115510	TJS04-30050A	500	300.8	49.6	100	100	193	464,000
115511	TJS04-30050B	500	300.8	49.6	150	50	218	510,000
115512	TJS04-25060A	600	250.8	74.6	100	75	184	458,000
115513	TJS04-25060B	600	250.8	74.6	150	50	216	510,000
115514	TJS04-30060A	600	300.8	49.6	100	100	224	520,000
115515	TJS04-30060B	600	300.8	49.6	150	50	255	575,000
115516	TJS04-25070A	700	251	74.5	100	75	208	505,000
115517	TJS04-25070B	700	251	74.5	150	50	246	570,000
115518	TJS04-30070A	700	301	49.5	100	100	255	570,000
115519	TJS04-30070B	700	301	49.5	150	50	292	640,000
115520	TJS05-30050A	500	300.8	99.6	120	90	238	565,000
115521	TJS05-30050B	500	300.8	99.6	200	50	243	595,000
115522	TJS05-35050A	500	350.8	74.6	120	115	277	615,000
115523	TJS05-35050B	500	350.8	74.6	200	50	267	680,000
115524	TJS05-30055A	550	300.8	99.6	120	90	255	585,000
115525	TJS05-30055B	550	300.8	99.6	200	50	261	620,000
115526	TJS05-30060A	600	300.8	99.6	120	90	272	625,000
115527	TJS05-30060B	600	300.8	99.6	200	50	280	670,000
115528	TJS05-35060A	600	350.8	74.6	120	115	320	685,000
115529	TJS05-35060B	600	350.8	74.6	200	50	310	770,000
115530	TJS05-30070A	700	301	99.5	120	90	306	680,000
115531	TJS05-30070B	700	301	99.5	200	50	317	735,000
115532	TJS05-35070A	700	351	74.5	120	115	363	760,000
115533	TJS05-35070B	700	351	74.5	200	50	354	855,000
115534	TJS05-30080A	800	301	99.5	120	90	340	745,000
115535	TJS05-30080B	800	301	99.5	200	50	354	800,000
115536	TJS05-35080A	800	351	74.5	120	115	406	840,000
115537	TJS05-35080B	800	351	74.5	200	50	397	945,000
115538	TJS05-30090A	900	301	99.5	120	90	375	820,000
115539	TJS05-30090B	900	301	99.5	200	50	391	870,000
115540	TJS06-35070A	700	351	139.5	150	50	412	970,000
115541	TJS06-35070B	700	351	139.5	250	50	423	1,010,000
115542	TJS06-40070A	700	401	114.5	150	50	458	1,070,000
115543	TJS06-40070B	700	401	114.5	250	50	467	1,160,000
115544	TJS06-45070A	700	451	89.5	150	50	503	1,160,000
115545	TJS06-45070B	700	451	89.5	250	50	507	1,320,000
115546	TJS06-35080A	800	351	139.5	150	50	454	1,060,000
115547	TJS06-35080B	800	351	139.5	250	50	468	1,090,000
115548	TJS06-40080A	800	401	114.5	150	50	507	1,160,000
115549	TJS06-40080B	800	401	114.5	250	50	519	1,280,000
115550	TJS06-45080A	800	451	89.5	150	50	560	1,280,000
115551	TJS06-45080B	800	451	89.5	250	50	566	1,460,000
115552	TJS06-35090A	900	351	139.5	150	50	496	1,140,000
115553	TJS06-35090B	900	351	139.5	250	50	513	1,180,000
115554	TJS06-40090A	900	401	114.5	150	50	557	1,260,000
115555	TJS06-40090B	900	401	114.5	250	50	571	1,380,000
115556	TJS06-45090A	900	451	89.5	150	50	617	1,380,000
115557	TJS06-45090B	900	451	89.5	250	50	625	1,590,000
115558	TJS06-35100A	1000	351	139.5	150	50	539	1,230,000
115559	TJS06-35100B	1000	351	139.5	250	50	557	1,280,000
115560	TJS06-40100A	1000	401	114.5	150	50	606	1,360,000
115561	TJS06-40100B	1000	401	114.5	250	50	624	1,500,000
115562	TJS06-45100A	1000	451	89.5	150	50	674	1,490,000
115563	TJS06-45100B	1000	451	89.5	250	50	684	1,730,000
115564	TJS08-45800A	800	451	174.5	200	50	715	1,620,000
115565	TJS08-45800B	800	451	174.5	300	50	761	1,720,000
115566	TJS08-50800A	800	501	149.5	200	50	767	1,790,000
115567	TJS08-50800B	800	501	149.5	300	50	811	1,860,000
115568	TJS08-58800A	800	581	109.5	200	50	849	2,010,000
115569	TJS08-58800B	800	581	109.5	300	50	887	2,250,000
115570	TJS08-45900A	900	451	174.5	200	50	784	1,760,000
115571	TJS08-45900B	900	451	174.5	300	50	837	1,820,000
115572	TJS08-58900A	900	581	109.5	200	50	936	2,170,000
115573	TJS08-58900B	900	581	109.5	300	50	982	2,450,000
115574	TJS08-45100A	1000	451	174.5	200	50	852	1,900,000
115575	TJS08-45100B	1000	451	174.5	300	50	913	1,960,000
115576	TJS08-58100A	1000	581	109.5	200	50	1023	2,370,000
115577	TJS08-58100B	1000	581	109.5	300	50	1077	2,670,000
115578	TJS08-45110A	1100	451	174.5	200	50	920	2,030,000
115579	TJS08-45110B	1100	451	174.5	300	50	989	2,090,000
115580	TJS08-58110A	1100	581	109.5	200	50	1110	2,530,000
115581	TJS08-58110B	1100	581	109.5	300	50	1173	2,890,000
115582	TJS08-45120A	1200	451	174.5	200	50	986	2,150,000
115583	TJS08-45120B	1200	451	174.5	300	50	1065	2,250,000
115584	TJS08-58120A	1200	581	109.5	200	50	1197	2,710,000
115585	TJS08-58120B	1200	581	109.5	300	50	1268	3,060,000

■使用例

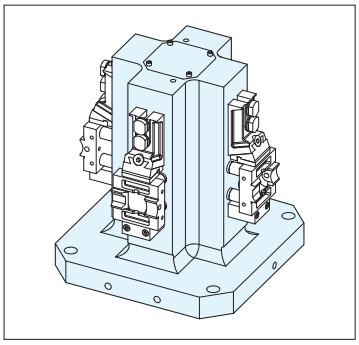

Q-ロック内蔵4面イケール

RoHS対応

ERON

部品名	材質	熱処理	表面処置
イケール	FC250	焼鈍	塗装(黒皮部)
Q- ロックエレメント	SCM440	焼入(HRC55)	無電解メッキ
ハイトシリンダー	SCM420	焼入(HRC55)	黒染め
ラフガイド	MCナイロン	-	-
下面ラフガイド	MCナイロン	-	-
スペーサー	S45C	-	-

付属品 天蓋、天蓋取付用ボルト、アイボルト

- イケールの使用面に組込まれた位置決めユニット(Q-ロックエレメント)と外段取り用プレー ト(別売)の組合せで、位置決め・クランプを行います。
- 繰返し位置決め精度は3μmです。

※お客様の仕様に合わせた特注品も承ります。

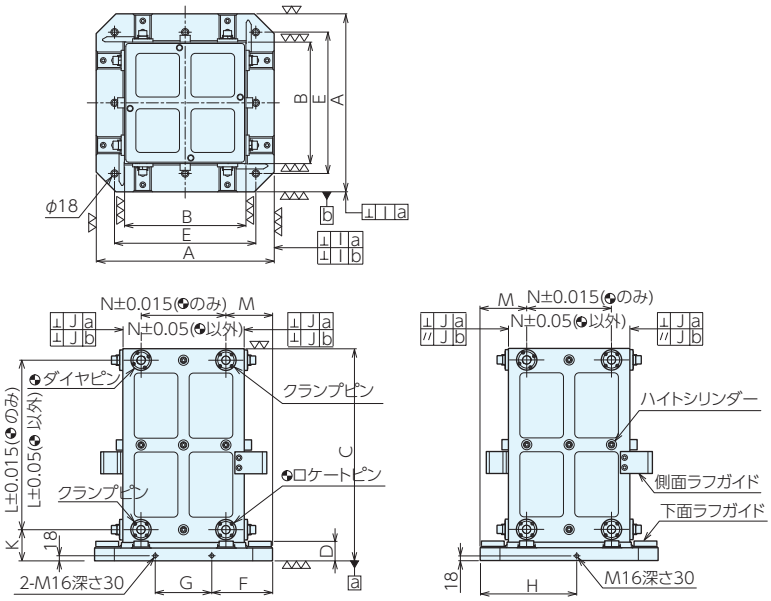

■仕様・価格表

No.	A	B	C	D	E	取付穴径	取付穴数	F	G	H	I	J	K	L	M	N
TBQ400T	400	200	550	64	320	φ18	4	145	110	225	0.01/500	0.02/500	115	400	135	130
TBQ500T	500	300	650	69	400	φ18	4	175	150	275	0.01/500	0.02/500	110	500	150	200
TBQ630T	630	430	750	69	500	φ18	8	215	200	340	0.01/500	0.02/500	110	600	165	300

■仕様・価格表

オーダーNo.	No.	Q-ロックエレメント			適合取付けプレート	質量kg	価格
		ロケートピン	ダイヤピン	クランプピン			
983081	TBQ400T	QLT26RP	QLT26DP	QLT26CP	TBQ400T-PL	140	1,020,000
968868	TBQ500T	QLT26RP	QLT26DP	QLT26CP	TBQ500T-PL	210	1,170,000
968869	TBQ630T	QLT32RP	QLT32DP	QLT32CP	TBQ630T-PL	340	1,510,000

■使用例

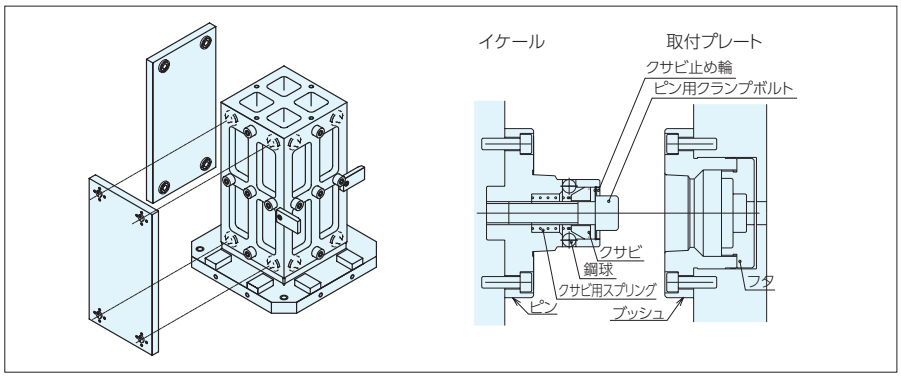

Q-ロック内蔵イケール用取付プレート RoHS対応

材　質 プレート：S50C、Q- ロックエレメント：SCM440
熱処理 Q- ロックエレメント：焼入（HRC55）
表面処理 Q- ロックエレメント：無電解メッキ
付属品 アイボルト

●Q-ロック内蔵2面イケール(別売り)専用の取付プレート。
●ワークや治具に合わせて加工し、使用してください。
※お客様の仕様に合わせた特注品も承ります。

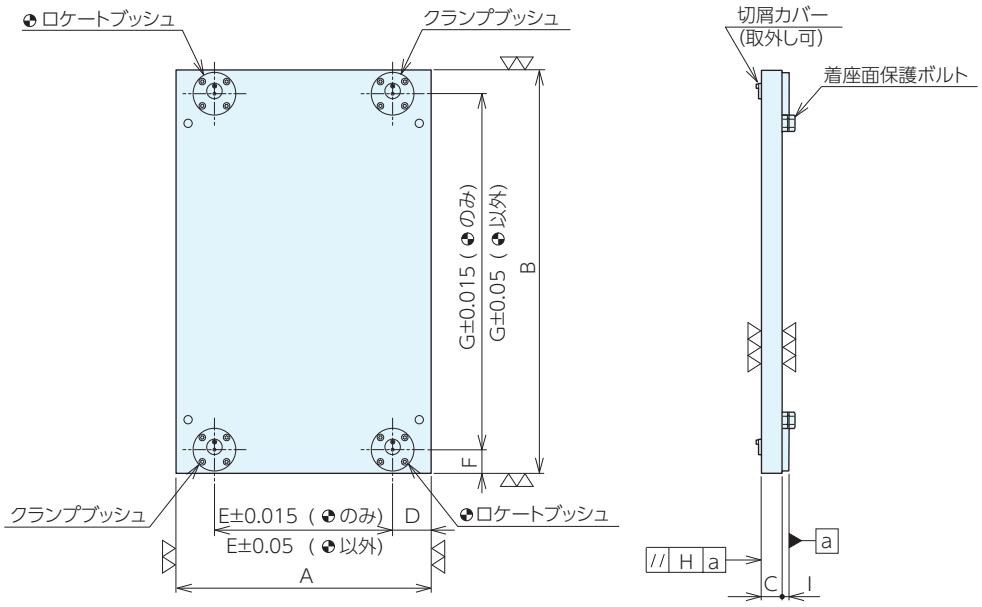

■サイズ表

No.	A	B	C	D	E	F	G	H	I
TBQ400T-PL	200	485	30	35	130	50	400	0.02	10
TBQ500T-PL	300	580	30	50	200	40	500	0.02	10
TBQ630T-PL	430	680	35	65	300	40	600	0.02	12

■仕様・価格表

1枚価格

オーダーNo.	No.	Q-ロックエレメント		適合イケール	質量kg	価格
		ロケートブッシュ	クランプブッシュ			
983082	TBQ400T-PL	QLT26RB	QLT26CB	TBQ400T	25	206,000
968872	TBQ500T-PL	QLT26RB	QLT26CB	TBQ500T	40	220,000
968873	TBQ630T-PL	QLT32RB	QLT32CB	TBQ630T	68	284,000

Q-ロック内蔵マシンパレット(4面イケール油圧) RoHS対応

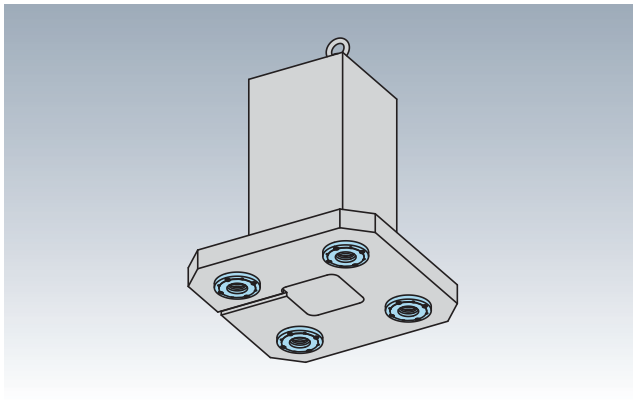

材　質　イケール：FC250　Q-ロックエレメント：SCM440
熱処理　イケール：焼鈍 Q-ロックエレメント：焼入(HRC55)
表面処理　Q-ロックエレメント：無電解メッキ

- イケールの底面に組込まれた位置決めユニット(Q-ロックエレメント)とQ-ロック内蔵マシンパレット本体(別売)の組合せで、位置決め・クランプを行います。
- セルフカットにより、使用機械と同一精度に仕上げることができます。
- 使用機械で、T溝、タップなどお好みの加工ができます。

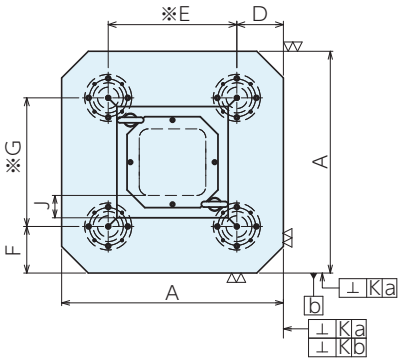

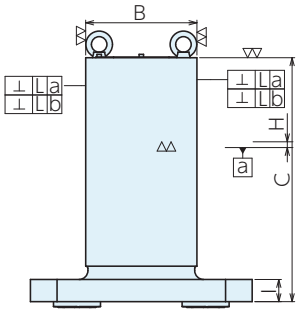

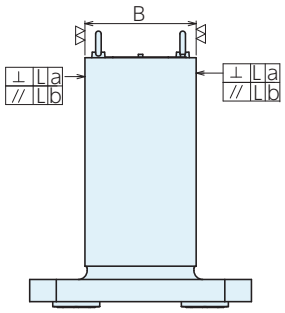

※印寸法部の公差は
⊕ のみ±0.015
⊕ 以外±0.05

■サイズ表

オーダーNo.	No.	A	B	C	D	E	F	G	H	I	J	K	L
122231	TBS04-20045Q	400	200.8	450	85	230	85	230	11.5	50	50	0.02/300	0.02/300
122232	TBS05-25055Q	500	250.8	550	105	290	105	290	13	50	50	0.02/300	0.02/300
122233	TBS06-30060Q	630	300.8	600	120	390	120	390	13	50	50	0.02/300	0.02/300

■仕様・価格表

オーダーNo.	No.	Q-ロックエレメント		適合パレット	質量kg	価格
		ロケートブッシュ	クランプブッシュ			
122231	TBS04-20045Q	QLA32RB	QLA32CB	MCQH400	145	**610,000**
122232	TBS05-25055Q	QLA40RB	QLA40CB	MCQH500	235	**885,000**
122233	TBS06-30060Q	QLA40RB	QLA40CB	MCQH630	345	**1,200,000**

MCツーリングブロック（6面タイプ） RoHS対応

ERON

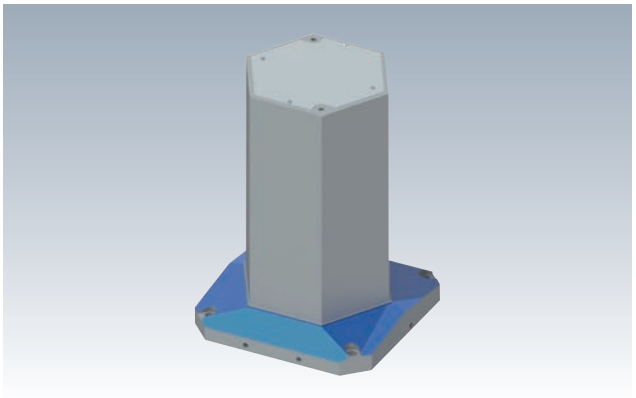

材　質 FC250　熱処理 焼鈍
表面処理 塗装（黒皮部）
付属品 天蓋、天蓋取付ボルト、アイボルト

- 使用面に0.5㎜のセルフカット代を設けています。
- セルフカットにより、使用機械と同一精度に仕上げることができます。
- 使用機械で、T溝、タップなどお好みの加工ができます。

※お客様の仕様に合わせた特注品も承ります。

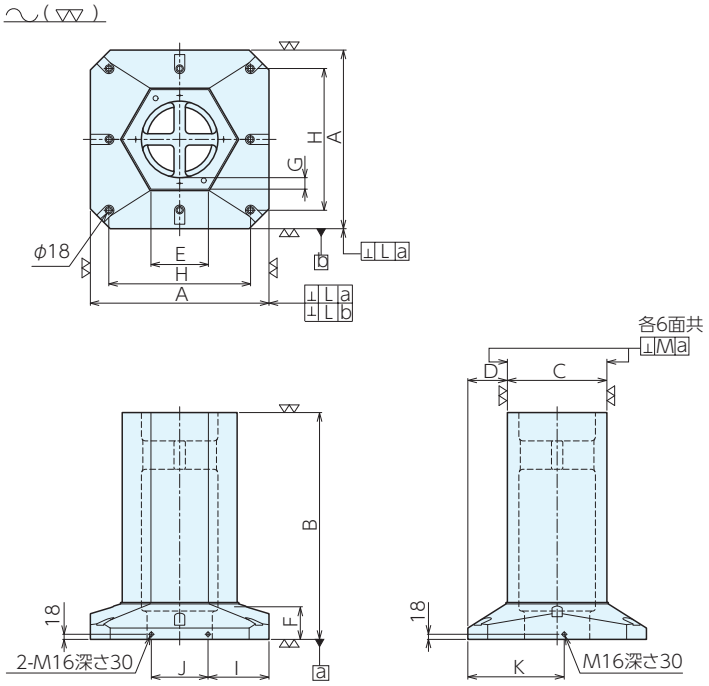

■仕様・価格表

No.	A	G	H	取付穴径	取付穴数	I	J	K	L	M
TB6F04-*****	400	40.5	320	φ18	4	145	110	225	0.02/300	0.02/300
TB6F05-*****	500	40.5	400	φ18	4	175	150	275	0.02/300	0.02/300
TB6F06-*****	630	40.5	500	φ18	8	215	200	340	0.02/300	0.02/300

オーダーNo.	No.	B	C	D	E	F	質量kg	価格
115595	TB6F04-14060	600	251	74.5	145	85	188	660,000
115596	TB6F04-18060	600	321	39.5	185	90	229	795,000
115597	TB6F05-20070	700	351	74.5	203	90	323	1,040,000
115598	TB6F05-23070	700	401	49.5	232	95	448	1,160,000
115599	TB6F06-20080	800	351	139.5	203	130	465	1,370,000
115600	TB6F06-21080	800	371	129.5	214	120	472	1,450,000

■使用例

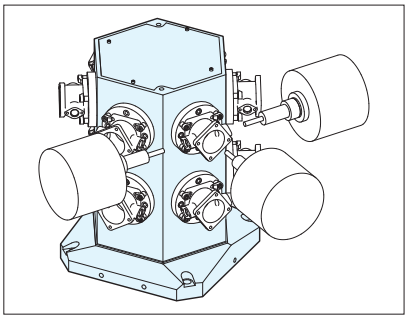

主軸の干渉回避性が高いです。

MCツーリングブロック(8面タイプ) RoHS対応

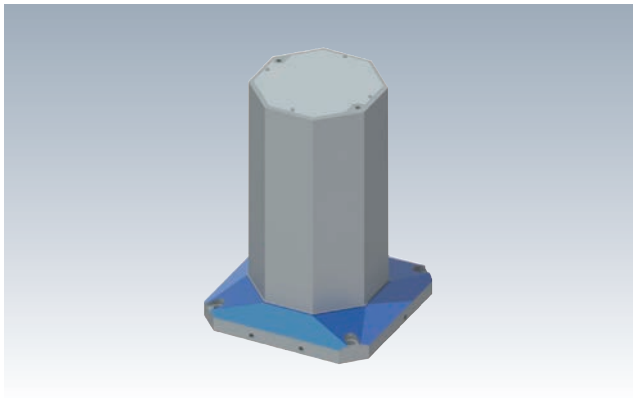

材　質 FC250　熱処理 焼鈍
表面処理 塗装（黒皮部）
付属品 天蓋、天蓋取付ボルト、アイボルト

- 使用面に0.5㎜のセルフカット代を設けています。
- セルフカットにより、使用機械と同一精度に仕上げることができます。
- 使用機械で、T溝、タップなどお好みの加工ができます。

※お客様の仕様に合わせた特注品も承ります。

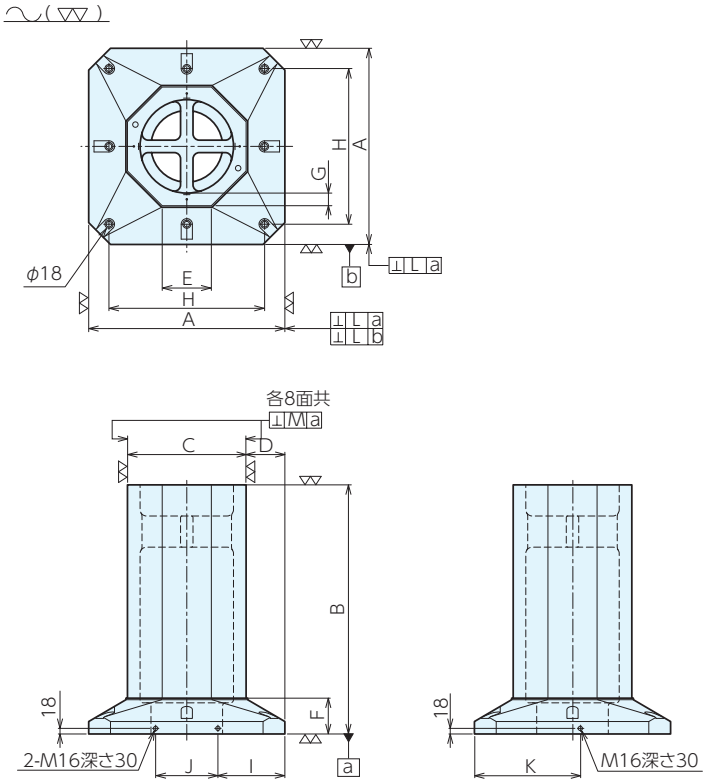

■仕様・価格表

No.	A	G	H	取付穴径	取付穴数	I	J	K	L	M
TB8F04-*****	400	40.5	320	φ18	4	145	110	225	0.02/300	0.02/300
TB8F05-*****	500	40.5	400	φ18	4	175	150	275	0.02/300	0.02/300
TB8F06-*****	630	40.5	500	φ18	8	215	200	340	0.02/300	0.02/300

オーダーNo.	No.	B	C	D	E	F	質量kg	価格
115601	TB8F04-10060	600	251	74.5	104	85	177	725,000
115602	TB8F04-15060	600	371	14.5	154	75	233	865,000
115603	TB8F05-14070	700	351	74.5	145	90	299	1,120,000
115604	TB8F05-20070	700	486	7	201	80	484	1,230,000
115605	TB8F06-15080	800	371	129.5	154	115	451	1,460,000
115606	TB8F06-18080	800	451	89.5	187	100	599	1,560,000

精密イケール RoHS対応

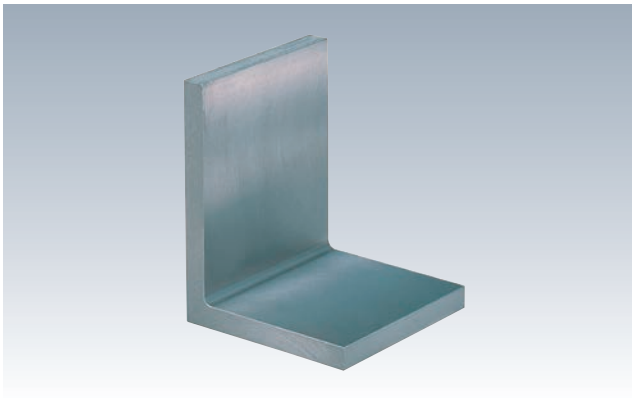

材 質 FC250　　熱処理 焼鈍

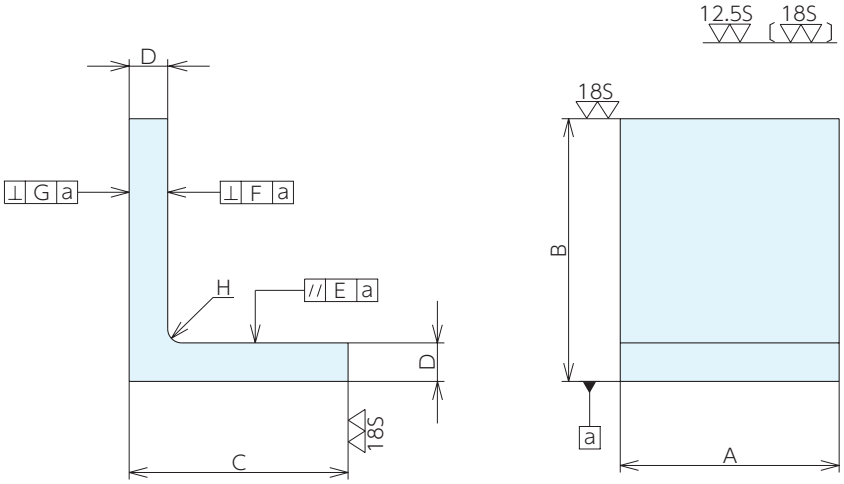

■仕様・価格表

＊ 標準在庫品

オーダーNo.	No.	A×B×C	D	E	F	G	H	質量kg	価格
＊903268	MNS8010	80×105× 80	15	0.03	0.06	0.03	R10	1.5	10,800
＊903269	MNS1125	100×125×100	22	0.03	0.06	0.03	R10	3.3	14,700
＊903270	MNS1215	125×150×125	22	0.03	0.07	0.03	R10	5	18,500
＊903271	MNS1517	150×175×150	25	0.03	0.07	0.03	R10	8.1	26,800
＊903272	MNS1720	175×200×175	25	0.06	0.08	0.06	R10	11	33,500
＊903273	MNS2025	200×250×200	25	0.06	0.08	0.06	R10	15.3	44,400
＊903274	MNS2530	250×300×250	30	0.06	0.08	0.06	R10	28.1	92,500
＊903275	MNS3035	300×350×300	35	0.06	0.08	0.06	R10	46.5	179,000

■使用例

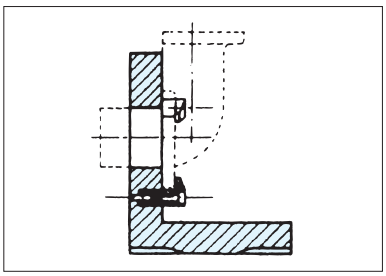

溝なしアングルプレート RoHS対応

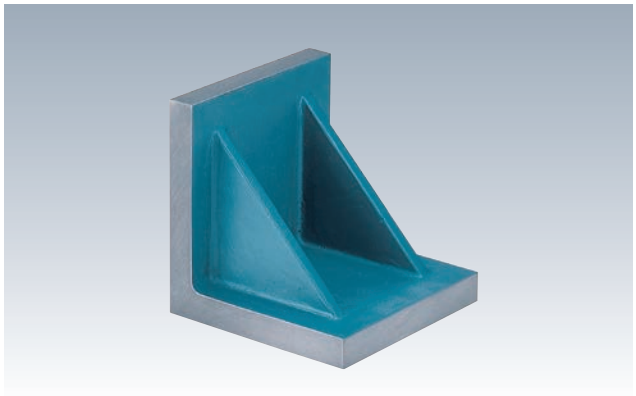

材 質 FC250　熱処理 焼鈍
表面処理 塗装(黒皮部)

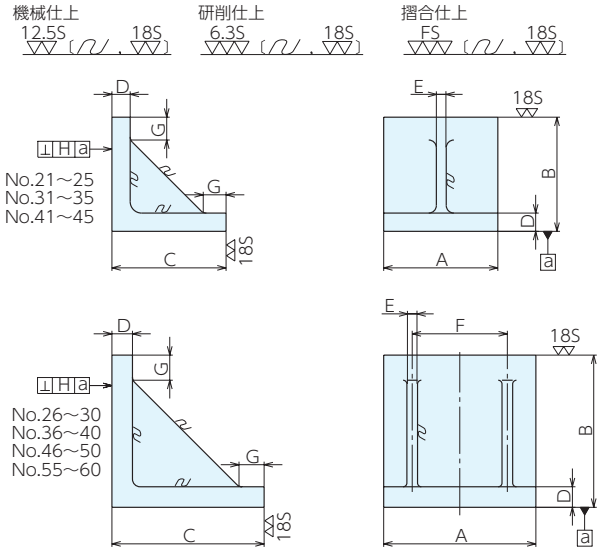

■仕様・価格表

＊ 標準在庫品

No.	A×B×C	D	E	F	G	質量kg
NSA21・NSA31・NSA41	50.8× 50.8× 50.8	15	9	-	7	0.5
NSA22・NSA32・NSA42	76.2× 76.2× 76.2	16	10	-	20	1.4
NSA23・NSA33・NSA43	101.6×101.6×101.6	21	13	-	18	2.9
NSA24・NSA34・NSA44	127 ×127 ×127	23	13	-	22	5.2
NSA25・NSA35・NSA45	152.4×152.4×152.4	24	13	-	30	7.4
NSA26・NSA36・NSA46	203.2×203.2×203.2	27	14	125	33	17.3
NSA27・NSA37・NSA47	254 ×254 ×254	31	18	195	45	30.4
NSA28・NSA38・NSA48	304.8×304.8×304.8	35	19	195	60	50.2
NSA29・NSA39・NSA49	406.4×406.4×406.4	50	30	290	55	135.6
NSA30・NSA40・NSA50	508×508 ×508	55	38	380	60	248.6
NSA55・NSA60	609.6×609.6×609.6	60	45	460	65	384.7

機械仕上				研削仕上				摺合仕上			
オーダーNo.	No.	H.直角度	価格	オーダーNo.	No.	H.直角度	価格	オーダーNo.	No.	H.直角度	価格
＊901393	NSA21	0.03	7,700	901402	NSA31	0.005	14,200	901411	NSA41	0.003	24,200
＊901394	NSA22	0.03	9,250	901403	NSA32	0.005	17,100	901412	NSA42	0.003	31,900
＊901395	NSA23	0.03	10,300	901404	NSA33	0.01	23,400	901413	NSA43	0.005	36,200
＊901396	NSA24	0.04	19,600	901405	NSA34	0.01	35,500	901414	NSA44	0.005	60,000
＊901397	NSA25	0.04	27,800	901406	NSA35	0.02	43,700	901415	NSA45	0.006	71,500
＊901398	NSA26	0.05	47,300	901407	NSA36	0.03	69,000	901416	NSA46	0.01	118,000
＊901399	NSA27	0.05	80,000	901408	NSA37	0.03	120,000	901417	NSA47	0.01	214,000
＊901400	NSA28	0.05	128,000	901409	NSA38	0.03	169,000	901418	NSA48	0.01	282,000
900113	NSA29	0.07	491,000	900108	NSA39	0.04	690,000	900110	NSA49	0.02	905,000
900114	NSA30	0.07	650,000	900109	NSA40	0.04	905,000	900112	NSA50	0.02	1,180,000
913448	NSA55	0.09	1,010,000	908233	NSA60	0.045	1,590,000	-	-	-	-

リブ付LNアングルプレート

RoHS対応

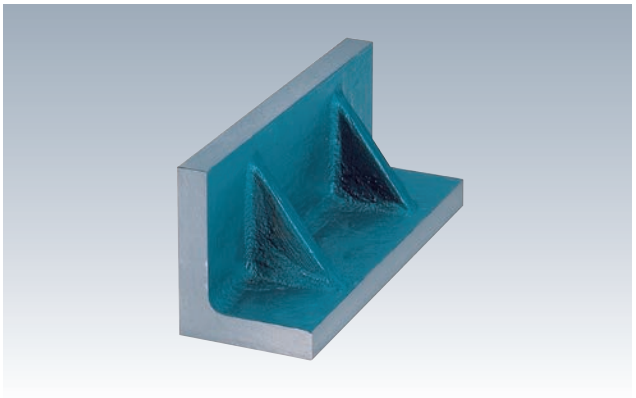

材 質 FC250　熱処理 焼鈍
表面処理 塗装(黒皮部)

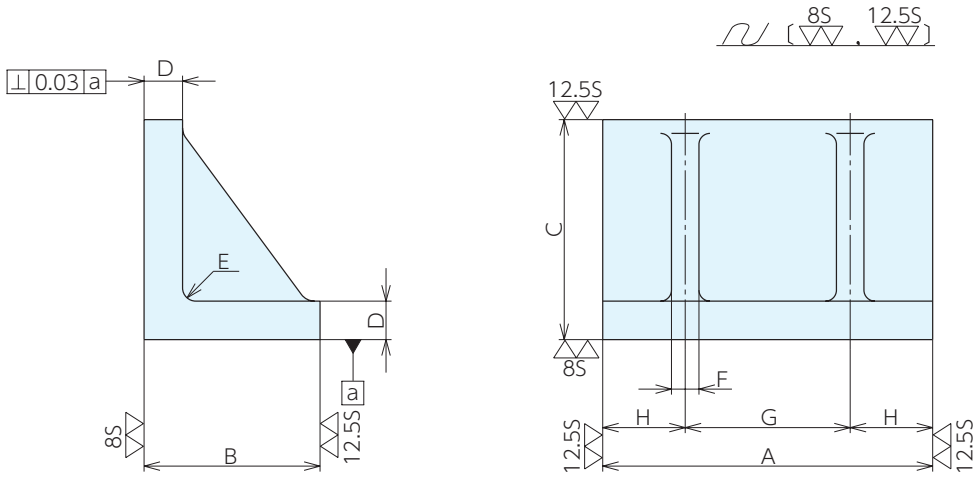

■仕様･価格表

オーダーNo.	No.	A	B	C	D	E	F	G	H	質量kg	価格
930218	611-01	300	80	100	23	R 8	16	150	75	8.3	34,100
930219	611-02	300	100	125	23	R 8	16	150	75	10.9	40,200
930220	611-03	300	125	160	28	R10	20	150	75	17.4	49,200
930221	611-04	300	160	200	35	R12	25	150	75	28.6	50,500
930222	611-05	300	200	250	39	R16	25	150	75	40.6	73,000
930223	611-06	300	250	315	39	R16	25	150	75	52.9	98,000

MJイケールS型 RoHS対応

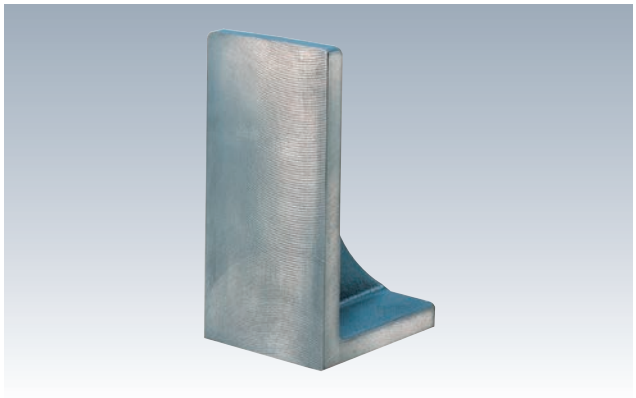

材 質 FC250 熱処理 焼鈍
表面処理 塗装(黒皮部)

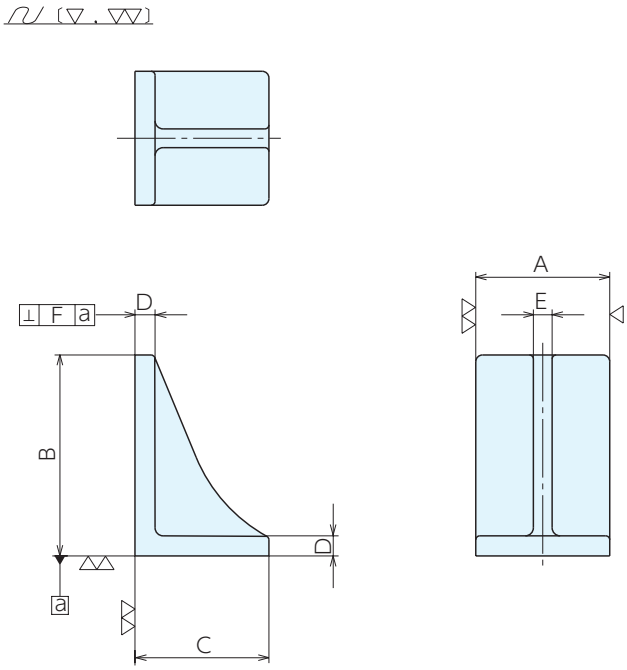

■仕様・価格表

＊ 標準在庫品

オーダーNo.	No.	A	B	C	D	E	F	質量kg	価格
＊918953	MJ1S	100	100	100	15	14	0.05	2.3	9,550
＊918954	MJ2S	100	150	100	15	14	0.05	3.1	12,800
＊918955	MJ3S	100	200	120	15	14	0.05	4.2	16,200
＊918956	MJ4S	100	250	120	18	14	0.05	5	20,200
＊918957	MJ5S	150	100	100	15	14	0.05	3.3	10,900
＊918958	MJ6S	150	150	100	15	14	0.05	4.3	14,500
＊918959	MJ7S	150	200	120	15	14	0.05	5.9	18,900
＊918960	MJ8S	150	250	120	18	14	0.05	6.9	24,900

■使用例

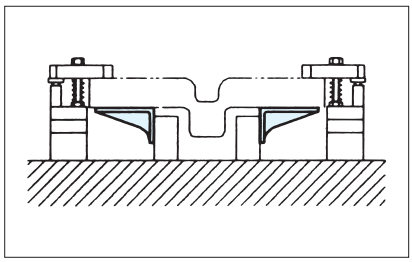

MJイケールH型 RoHS対応

材　質 FC250　熱処理 焼鈍
表面処理 塗装(黒皮部)

●MJイケールS型の取付穴付タイプです。
●固定金具・シリンダーの取付ができます。

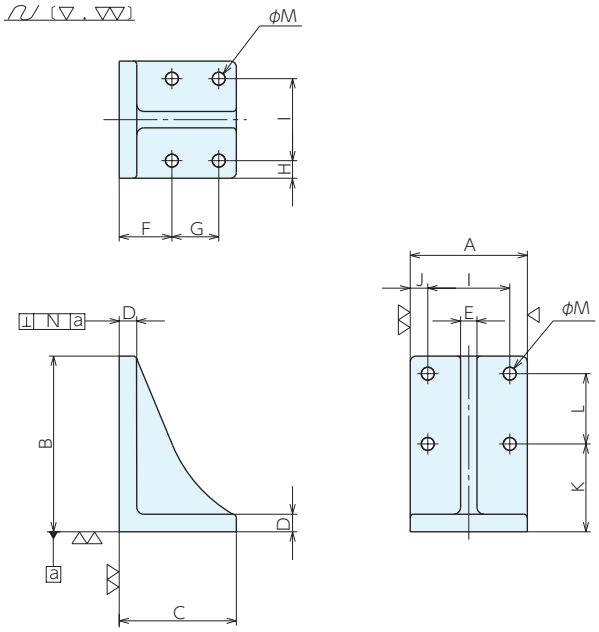

■仕様・価格表

オーダーNo.	No.	A	B	C	D	E	F	G	H
917302	MJ1H	100	100	100	15	14	45	40	15
917303	MJ2H	100	150	100	15	14	45	40	15
917304	MJ3H	100	200	120	15	14	50	50	15
917305	MJ4H	100	250	120	18	14	50	50	15
917306	MJ5H	150	100	100	15	14	45	40	15
917307	MJ6H	150	150	100	15	14	45	40	15
917308	MJ7H	150	200	120	15	14	50	50	15
917309	MJ8H	150	250	120	18	14	50	50	15

No.	I	J	K	L	M	N	質量kg	価格
MJ1H	70	15	45	40	11	0.05	2.3	10,700
MJ2H	70	15	75	60	11	0.05	3.1	13,800
MJ3H	70	15	110	70	11	0.05	4.2	17,200
MJ4H	70	15	160	70	11	0.05	5	21,500
MJ5H	120	15	45	40	14	0.05	3.3	12,000
MJ6H	120	15	75	60	14	0.05	4.3	15,700
MJ7H	120	15	110	70	14	0.05	5.9	19,800
MJ8H	120	15	160	70	14	0.05	6.9	25,800

■使用例

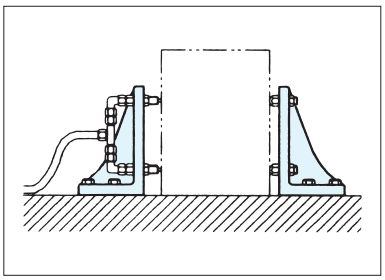

MJイケールP型 RoHS対応

材　質 FC250　熱処理 焼鈍
表面処理 塗装(黒皮部)

●MJイケールH型の位置決め穴付タイプです。
●位置決め穴(φ10^{H7})・取付穴により、治具の固定・位置決めができます。

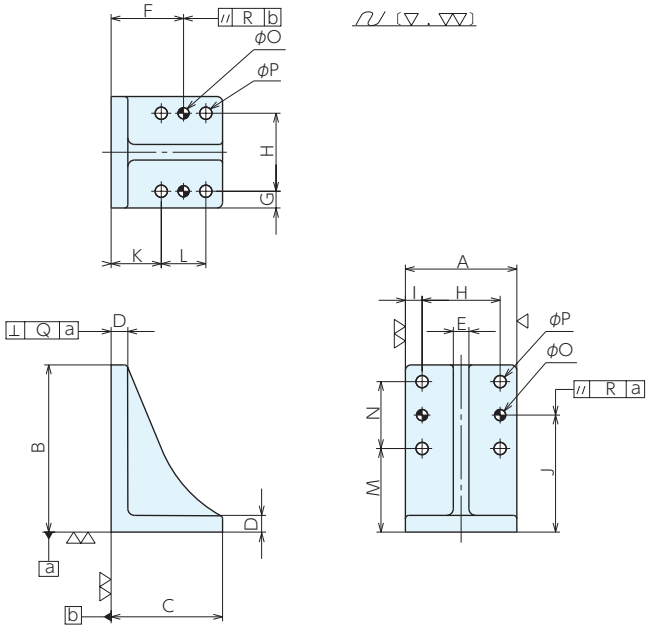

■仕様・価格表

オーダーNo.	No.	A	B	C	D	E	F$^{\pm0.05}$	G	H$^{\pm0.02}$	I	J$^{\pm0.05}$
917310	MJ1P	100	100	100	15	14	65	15	70	15	65
917311	MJ2P	100	150	100	15	14	65	15	70	15	105
917312	MJ3P	100	200	120	15	14	75	15	70	15	145
917313	MJ4P	100	250	120	18	14	75	15	70	15	195
917314	MJ5P	150	100	100	15	14	65	15	120	15	65
917315	MJ6P	150	150	100	15	14	65	15	120	15	105
917316	MJ7P	150	200	120	15	14	75	15	120	15	145
917317	MJ8P	150	250	120	18	14	75	15	120	15	195

No.	K	L	M	N	O^{H7}	P	Q	R	質量kg	価格
MJ1P	45	40	45	40	10	11	0.05	0.06	2.3	13,000
MJ2P	45	40	75	60	10	11	0.05	0.06	3.1	15,900
MJ3P	50	50	110	70	10	11	0.05	0.06	4.2	19,800
MJ4P	50	50	160	70	10	11	0.05	0.06	5	24,900
MJ5P	45	40	45	40	10	14	0.05	0.06	3.3	14,500
MJ6P	45	40	75	60	10	14	0.05	0.06	4.3	17,900
MJ7P	50	50	110	70	10	14	0.05	0.06	5.9	22,600
MJ8P	50	50	160	70	10	14	0.05	0.06	6.9	28,900

■使用例

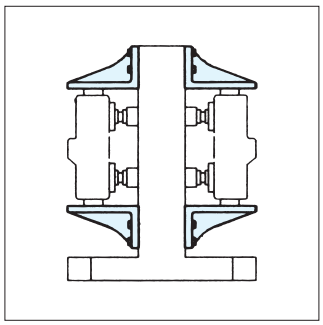

フリーブラケット RoHS対応

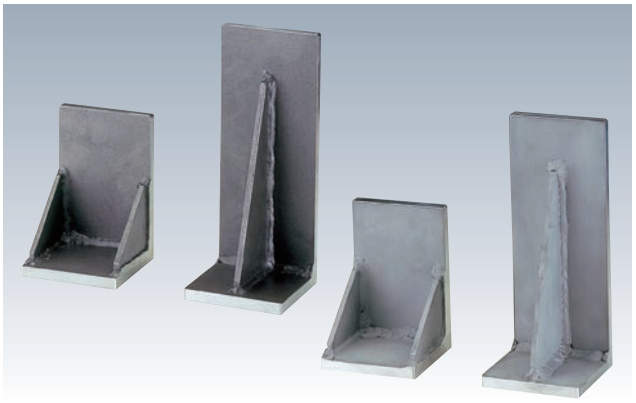

材 質 FBS：SS400 FBA：A5052
精 度 直角度0.05/100

- A～F寸法は、表より自由に選択できます。
- また、リブ(シングル・ダブル)タイプも同様に選択でき、シングル・ダブルとも同価格です。
- E寸法はA寸法より、またF寸法はB寸法より少ない値の選択となります。

ご注文例：FBS-100×50×100×10-40×40-S
タイプ A B C D E F リブ

材質	タイプ	リブ
SS400	FBS	S(シングル)
A5052	FBA	W(ダブル)

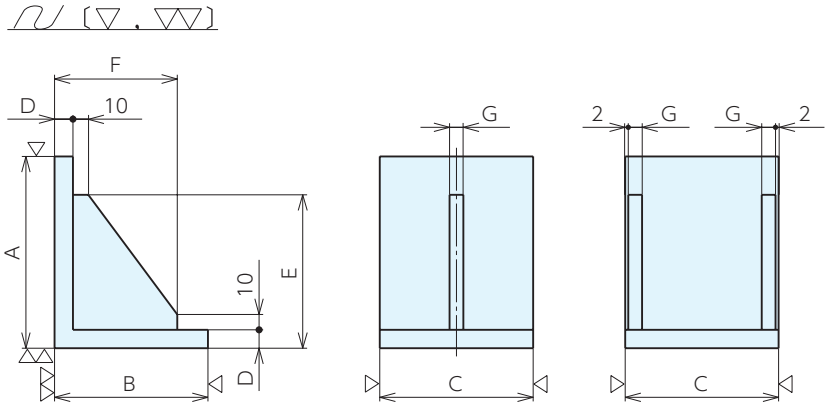

溶接ビート

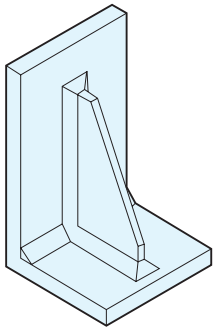

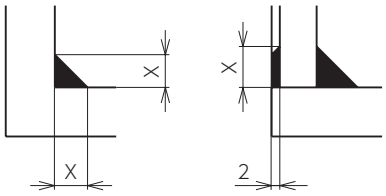

X 寸法：FBS…8、FBA…10

■使用例

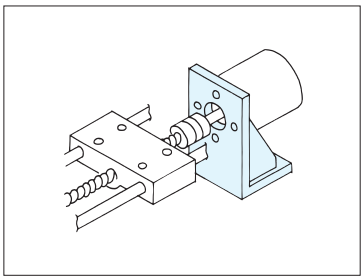

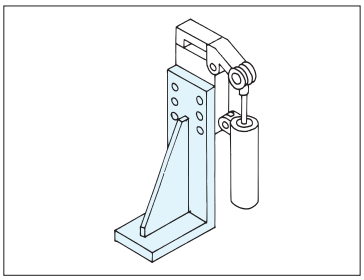

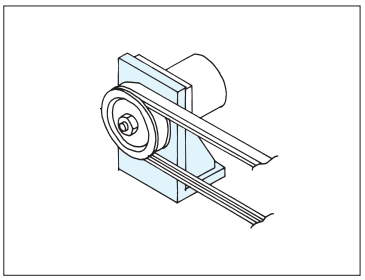

フリーブラケット RoHS対応

ERON

■仕様・価格表

A	B	C	D	E	F	G	単品価格			
							FBS(SS400)		FBA(A5052)	
							1～9個	10個以上	1～9個	10個以上
100·125·150	50·75·100	100·125·150	10·12	40·80·120	40·80	6	26,800	25,500	32,500	31,000
100·125·150	50·75·100	100·125·150	15	40·80·120	40·80	9	33,600	31,900	36,200	34,500
100·125·150	50·75·100	100·125·150	20	40·80·120	40·80	12	44,800	42,500	-	-
100·125·150	50·75·100	175·200	10·12	40·80·120	40·80	6	31,400	29,700	33,800	32,200
100·125·150	50·75·100	175·200	15	40·80·120	40·80	9	39,100	37,200	42,300	40,100
100·125·150	50·75·100	175·200	20	40·80·120	40·80	12	52,500	49,500	-	-
100·125·150	125·150	100·125·150	10·12	40·80·120	40·80·120	6	40,300	38,200	43,500	41,200
100·125·150	125·150	100·125·150	15	40·80·120	40·80·120	9	50,500	47,800	54,500	51,500
100·125·150	125·150	100·125·150	20	40·80·120	40·80·120	12	67,500	64,000	-	-
100·125·150	125·150	175·200	10·12	40·80·120	40·80·120	6	46,900	44,500	51,000	48,100
100·125·150	125·150	175·200	15	40·80·120	40·80·120	9	58,500	56,000	63,000	60,000
100·125·150	125·150	175·200	20	40·80·120	40·80·120	12	78,500	74,000	-	-
175·200	50·75·100	100·125·150	10·12	40·80·120·160	40·80	6	31,400	29,700	33,800	32,200
175·200	50·75·100	100·125·150	15	40·80·120·160	40·80	9	39,100	37,200	42,300	40,100
175·200	50·75·100	100·125·150	20	40·80·120·160	40·80	12	52,500	49,500	-	-
175·200	50·75·100	175·200	10·12	40·80·120·160	40·80	6	35,800	34,000	38,500	36,700
175·200	50·75·100	175·200	15	40·80·120·160	40·80	9	44,800	42,500	48,200	45,800
175·200	50·75·100	175·200	20	40·80·120·160	40·80	12	59,500	57,000	-	-
175·200	125·150	100·125·150	10·12	40·80·120·160	40·80·120	6	46,900	44,500	51,000	48,100
175·200	125·150	100·125·150	15	40·80·120·160	40·80·120	9	63,000	60,000	63,000	60,000
175·200	125·150	100·125·150	20	40·80·120·160	40·80·120	12	78,500	74,000	-	-
175·200	125·150	175·200	10·12	40·80·120·160	40·80·120	6	54,000	51,000	58,000	55,000
175·200	125·150	175·200	15	40·80·120·160	40·80·120	9	67,500	64,000	72,500	68,500
175·200	125·150	175·200	20	40·80·120·160	40·80·120	12	89,500	85,500	-	-
225·250	50·75·100	100·125·150	10·12	40·80·120·160	40·80	6	35,800	34,000	38,500	36,700
225·250	50·75·100	100·125·150	15	40·80·120·160	40·80	9	44,800	42,500	48,200	45,800
225·250	50·75·100	100·125·150	20	40·80·120·160	40·80	12	59,500	57,000	-	-
225·250	50·75·100	175·200	10·12	40·80·120·160	40·80	6	40,300	38,200	43,500	41,200
225·250	50·75·100	175·200	15	40·80·120·160	40·80	9	50,500	47,800	54,500	51,500
225·250	50·75·100	175·200	20	40·80·120·160	40·80	12	67,500	64,000	-	-
225·250	125·150	100·125·150	10·12	40·80·120·160	40·80·120	6	54,000	51,500	58,000	55,000
225·250	125·150	100·125·150	15	40·80·120·160	40·80·120	9	67,500	64,000	72,500	68,500
225·250	125·150	100·125·150	20	40·80·120·160	40·80·120	12	89,500	85,500	-	-
225·250	125·150	175·200	10·12	40·80·120·160	40·80·120	6	60,000	57,500	65,000	62,000
225·250	125·150	175·200	15	40·80·120·160	40·80·120	9	75,000	71,500	81,000	78,000
225·250	125·150	175·200	20	40·80·120·160	40·80·120	12	101,000	95,500	-	-
275·300	50·75·100	100·125·150	10·12	40·80·120·160·200·240	40·80	6	41,200	39,200	43,500	41,200
275·300	50·75·100	100·125·150	15	40·80·120·160·200·240	40·80	9	50,500	47,800	54,500	51,500
275·300	50·75·100	100·125·150	20	40·80·120·160·200·240	40·80	12	67,500	64,000	-	-
275·300	50·75·100	175·200	10·12	40·80·120·160·200·240	40·80	6	44,800	42,500	48,200	45,800
275·300	50·75·100	175·200	15	40·80·120·160·200·240	40·80	9	56,000	53,500	60,000	57,500
275·300	50·75·100	175·200	20	40·80·120·160·200·240	40·80	12	74,500	71,500	-	-
275·300	125·150	100·125·150	10·12	40·80·120·160·200·240	40·80·120	6	60,000	57,500	65,000	62,000
275·300	125·150	100·125·150	15	40·80·120·160·200·240	40·80·120	9	75,000	72,500	81,000	78,000
275·300	125·150	100·125·150	20	40·80·120·160·200·240	40·80·120	12	101,000	95,500	-	-
275·300	125·150	175·200	10·12	40·80·120·160·200·240	40·80·120	6	67,500	64,000	72,500	68,500
275·300	125·150	175·200	15	40·80·120·160·200·240	40·80·120	9	84,000	79,500	90,500	85,500
275·300	125·150	175·200	20	40·80·120·160·200·240	40·80·120	12	112,000	107,000	-	-

ストッププラケット RoHS対応

ERON

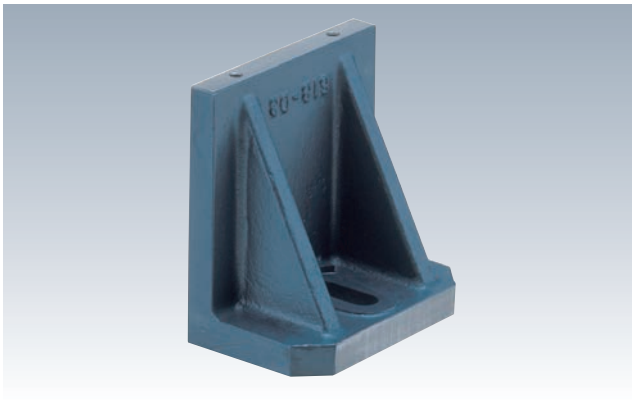

材 質 FC250　熱処理 焼鈍
表面処理 塗装(黒皮部)

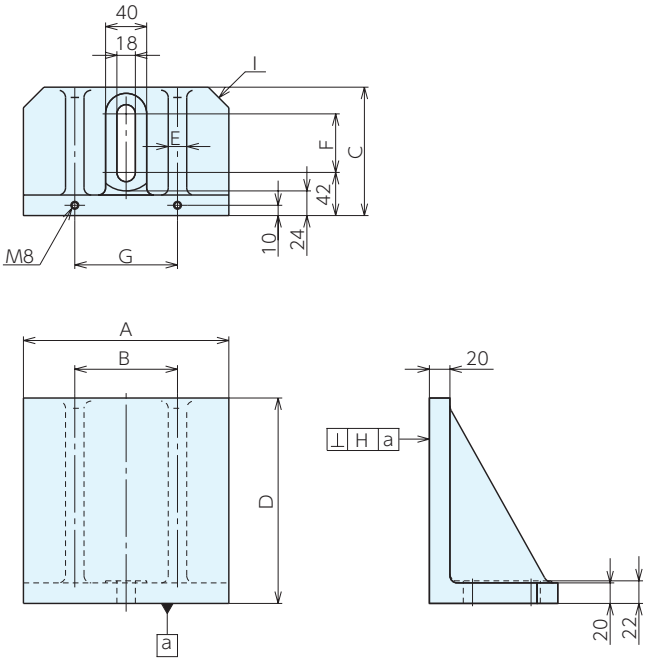

■仕様・価格表

＊ 標準在庫品

オーダーNo.	No.	A	B	C	D	E	F	G	H	I	質量kg	価格
＊937967	618-01	100	80	80	100	10	12	80	0.03	C10	2.4	17,300
＊937968	618-02	125	80	100	125	12	32	80	0.03	C15	4.2	21,700
＊937969	618-03	160	95	100	160	15	32	95	0.04	C20	6.4	28,100
＊937970	618-04	200	100	125	200	18	57	100	0.05	C20	10.6	37,800

■使用例

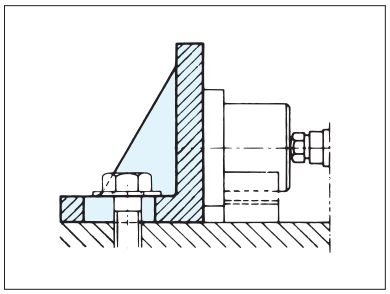

精密アングルプレート(リブなし)B型 RoHS対応

材 質 FC250　熱処理 焼鈍
表面処理 塗装(黒皮部)

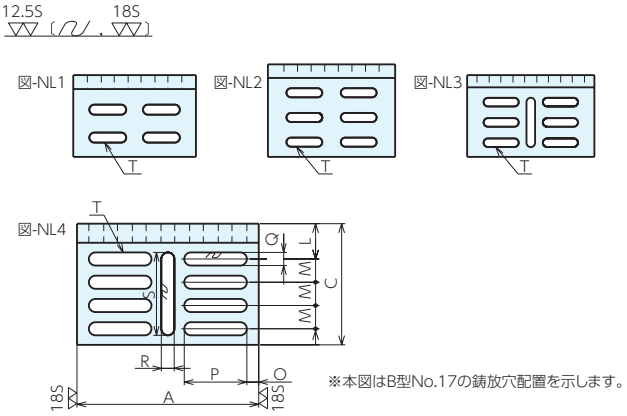

■使用例

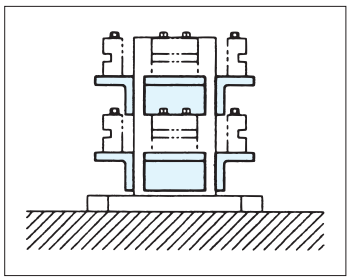

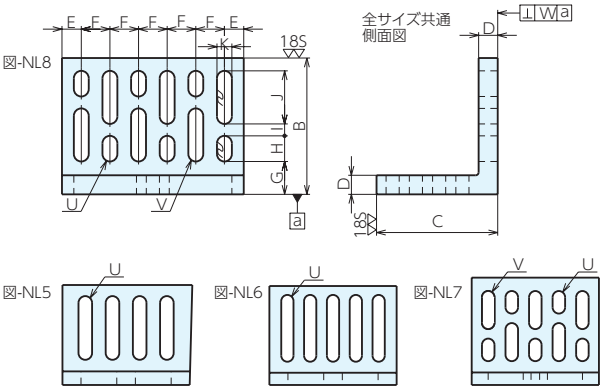

■仕様・価格表

＊ 標準在庫品

オーダーNo.	No.	A×B×C	D	E	F	G	H	I	J	K	L	M	N
＊901385	AP-B11	114.3× 88.9× 76.2	13	19.7	25	26.9	50	-	-	13	32.2	26	18
＊901386	AP-B12	152.4×127.0×114.3	15	25.2	34	33	78	-	-	14	39.3	27	21
＊901387	AP-B13	177.8×139.7×114.3	19	31.9	38	35.2	89	-	-	13	39.7	27	20.6
＊901388	AP-B14	203.2×152.4×127.0	19	27.6	37	37.9	95	-	-	19	42	31.5	22
＊901389	AP-B15	228.8×177.8×152.4	22	32.3	41	41.8	120	-	-	22	49.4	38	27
＊901390	AP-B16	254.0×203.2×152.4	25	33	47	44	45	19	76	25	49.4	38	27
＊901391	AP-B17	304.8×228.6×203.2	32	32.4	48	55.1	43	20	89	25	59.2	39	16

No.	O	P	Q	R	S	T	U	V	W	鋳放穴の配置図番号		質量kg	価格
										平面図	正面図		
AP-B11	14.2	36	11	-	-	4ケ	4ケ	-	0.02	NL1	NL5	1.2	20,200
AP-B12	17.2	50	14	-	-	6ケ	4ケ	-	0.02	NL2	NL5	3.0	28,900
AP-B13	25.9	50	12.7	-	-	6ケ	4ケ	-	0.02	NL2	NL5	4.4	33,500
AP-B14	19.1	73	19	-	-	6ケ	5ケ	-	0.02	NL3	NL6	4.9	37,100
AP-B15	17.3	70	22	22	98	6ケ	5ケ	-	0.02	NL2	NL6	7.5	49,700
AP-B16	17	76	22	22	98	6ケ	5ケ	5ケ	0.02	NL4	NL7	11	58,500
AP-B17	19.9	105	22	22	139	8ケ	6ケ	6ケ	0.02	NL4	NL8	19.4	85,500

精密アングルプレート(リブ付)A型 RoHS対応

ERON

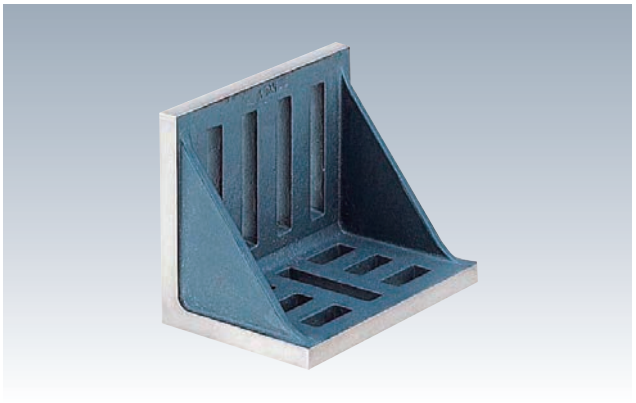

材 質 FC250　熱処理 焼鈍
表面処理 塗装(黒皮部)

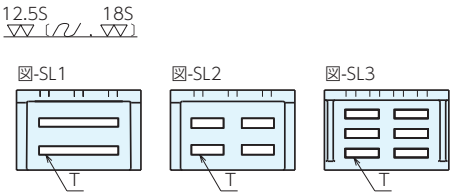

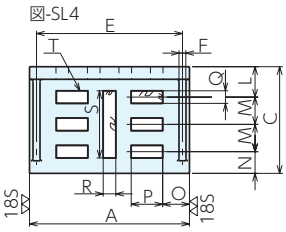

■使用例

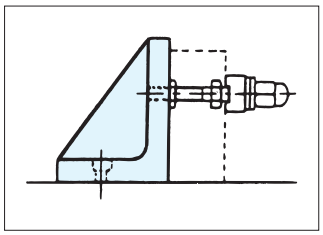

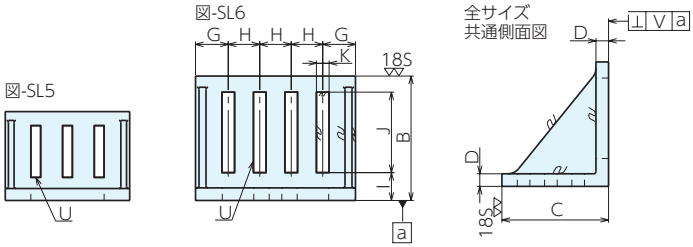

※本図はA型No.9の鋳放穴配置を示します。

■仕様・価格表

＊ 標準在庫品

オーダーNo.	No.	A×B×C	D	E	F	G	H	I	J	K	L	M
＊901375	AP-A1	76.2×63.5 × 50.8	9	69.2	7	19.6	18.5	18.5	35	7	21.3	16
＊901376	AP-A2	88.9×76.2 × 63.5	9	80.9	8	21.5	23	18.2	46	7	25.8	23.5
＊901377	AP-A3	114.3×88.9 × 76.2	10	106.3	8	27.2	30	23.9	50	14	30.2	27
＊901378	AP-A4	152.4×127 ×114.3	13	143.9	8.5	37.2	39	32	75	14	50.3	38
＊901379	AP-A5	177.8×139.7×114.3	14	158.8	9	37.9	34	34.7	85	14	50.3	38
＊901380	AP-A6	203.2×152.4×127	16	184.2	9	43.1	39	36.4	94	14	38	31
＊901381	AP-A7	228.6×177.8×152.4	18	208.6	10	46.8	45	39.8	115	18	43.4	39
＊901382	AP-A8	254 ×203.2×152.4	20	233	11	50.5	51	42.2	135	18	45.4	38
＊901383	AP-A9	304.8×228.6×203.2	25	282.8	12	57.9	63	44.6	154	23	56.7	55

No.	N	O	P	Q	R	S	T本数	U本数	V	鋳放穴の配置図番号		質量kg	価格
										平面図	正面図		
AP-A1	13.5	17.1	42	7	-	-	2ケ	3ケ	0.02	SL1	SL5	0.6	9,900
AP-A2	14.3	18	53	8.5	-	-	2ケ	3ケ	0.02	SL1	SL5	0.7	12,400
AP-A3	19	20.2	30	14	-	-	4ケ	3ケ	0.02	SL2	SL5	1.4	15,800
AP-A4	26	26.2	38	14	-	-	4ケ	3ケ	0.02	SL2	SL5	3.5	21,400
AP-A5	26	29.9	46	14	-	-	4ケ	4ケ	0.02	SL2	SL6	4.4	27,700
AP-A6	27	36.1	53	14	-	-	6ケ	4ケ	0.02	SL3	SL6	5.9	35,000
AP-A7	31	38.3	45	18	18	96	6ケ	4ケ	0.02	SL4	SL6	8.3	44,900
AP-A8	31	42	52	18	18	94	6ケ	4ケ	0.02	SL4	SL6	11.5	54,500
AP-A9	36.5	45.9	70	23	23	133	6ケ	4ケ	0.02	SL4	SL6	19.8	82,000

大型アングルプレート(イケール) RoHS対応

材　質 FC250　熱処理 焼鈍
表面処理 塗装(黒皮部)

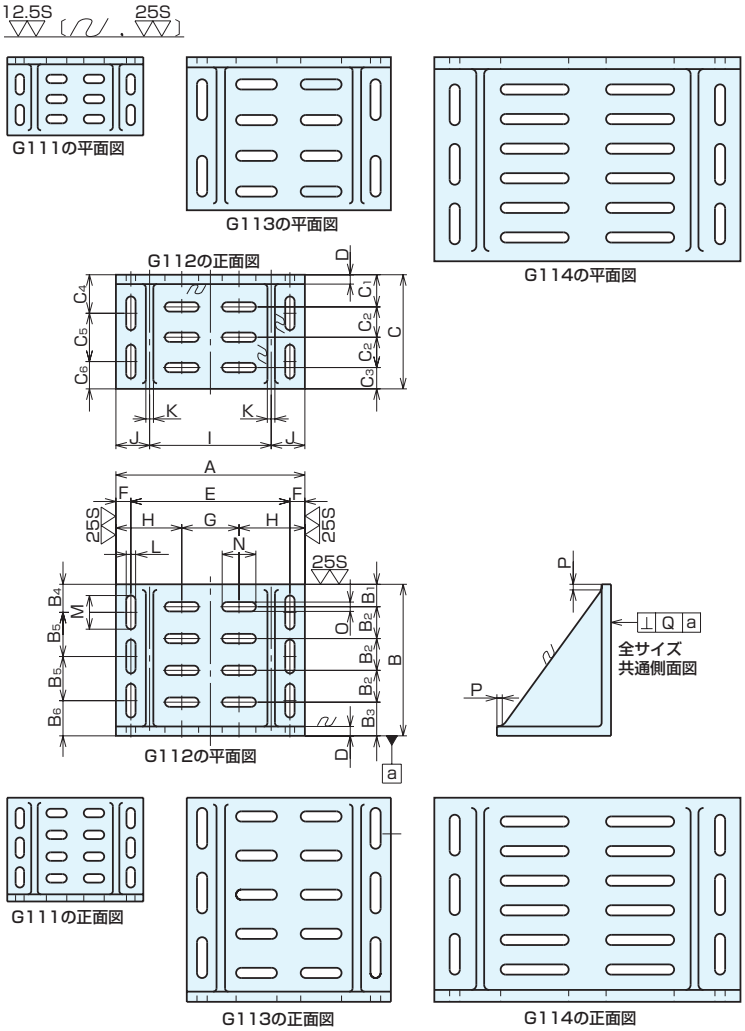

■仕様・価格表

オーダーNo.	No.	A×B×C	B_1	B_2	B_3	B_4	B_5	B_6	C_1	C_2	C_3	C_4	C_5	C_6	D
902120	G111	400×305×230	45	64	68	60	87	71	64	59	48	80	90	60	18
902121	G112	505×405×305	60	85	90	75	118	94	86	81	57	103	129	73	25
902123	G113	600×600×450	55	115	85	90	190	130	80	105	55	125	225	100	30
902124	G114	900×600×600	70	87	95	110	175	140	95	87	70	140	175	110	35

No.	E	F	G	H	I	J	K	L	M	N	O	P	Q	質量kg	価格
G111	326	37	110	145	240	80	19	25	60	60	25	15	0.054	30	108,000
G112	425	40	153	176	325	90	20	25	90	90	25	15	0.064	70	204,000
G113	510	45	190	205	400	100	25	30	120	120	30	20	0.079	190	400,000
G114	780	60	310	295	630	135	23	30	120	200	30	30	0.102	300	675,000

ロングブロック RoHS対応

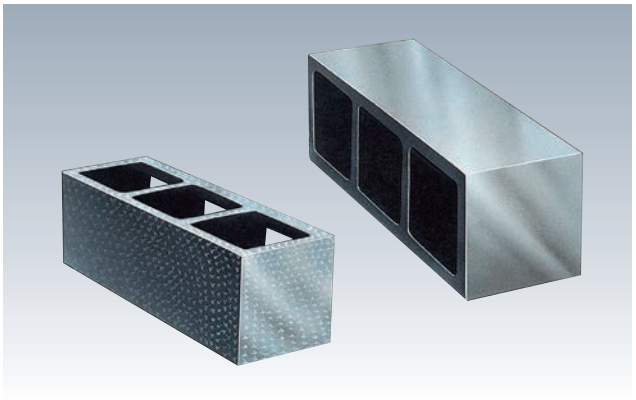

材 質 FC250　熱処理 焼鈍
表面処理 塗装(黒皮部)

機械仕上: 12.5S
研削仕上: 6.3S
摺合仕上: FS

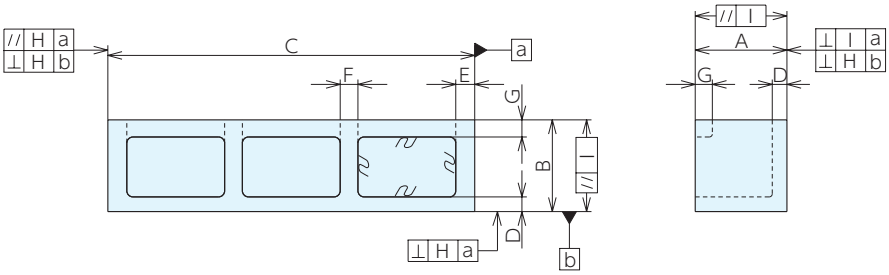

■仕様・価格表

＊ 標準在庫品

A×B×C	D	E	F	G	リブ数	質量kg	機械仕上 オーダーNo.	機械仕上 No.	機械仕上 H:直角度	機械仕上 I:平行度	機械仕上 価格
100×100× 300	15	15	14	25	1	13	＊901360	BP41M	0.03	0.03	63,000
150×150× 600	24	31	29	28	2	44	＊901361	BP42M	0.04	0.04	362,000
200×200× 600	24	20	19	30	2	80	＊901362	BP43M	0.04	0.04	530,000
200×200×1000	30	14	13.5	32	3	120	＊901363	BP44M	0.06	0.06	845,000
250×250×1000	35	35	35	40	3	200	＊901364	BP45M	0.06	0.06	1,020,000

研削仕上 オーダーNo.	研削仕上 No.	研削仕上 H:直角度	研削仕上 I:平行度	研削仕上 価格	摺合仕上 オーダーNo.	摺合仕上 No.	摺合仕上 H:直角度	摺合仕上 I:平行度	摺合仕上 価格
901365	BP51P	0.015	0.015	115,000	901370	BP61H	0.011	0.011	164,000
901366	BP52P	0.02	0.02	451,000	901371	BP62H	0.017	0.017	545,000
901367	BP53P	0.02	0.02	680,000	901372	BP63H	0.017	0.017	905,000
901368	BP54P	0.03	0.03	1,020,000	901373	BP64H	0.025	0.025	1,100,000
901369	BP55P	0.03	0.03	1,290,000	901374	BP65H	0.025	0.025	1,700,000

ボックスパラレル RoHS対応

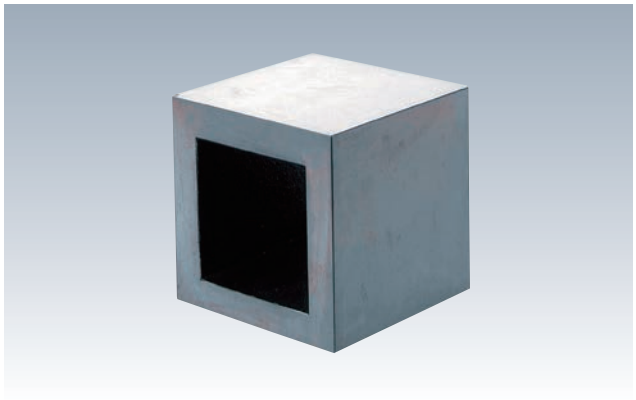

材 質 FC250　熱処理 焼鈍
表面処理 塗装(黒皮部)

●4面並列仕様の並列精度は0.04以内です。

機械仕上: ▽▽ (～)研削・摺合4面仕上: ▽▽▽ (～▽▽)　研削・摺合6面仕上: ▽▽▽ (～)

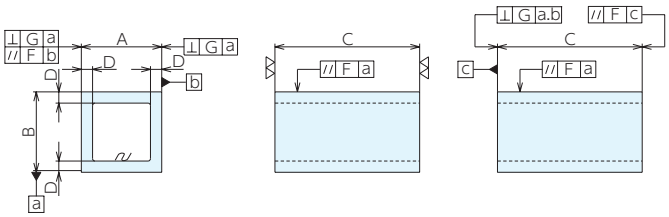

■1BOXタイプ　仕様・価格表

＊ 標準在庫品

共通サイズ					機械仕上					研削仕上							
					6面仕上					共通サイズ		4面仕上			6面仕上		
A	B	C	D	質量 kg	オーダーNo.	No.	F	G	価格	F	G	オーダーNo.	No.	価格	オーダーNo.	No.	価格
100	100	100	18	5.2	＊937743	BP111M	0.02	0.03	35,800	0.01	0.015	937715	BP111P	52,000	937769	BP111PP	59,000
100	100	150	18	7.8	＊937744	BP112M	0.02	0.03	42,400	0.01	0.015	937716	BP112P	62,000	937770	BP112PP	68,500
100	100	300	18	15.5	937745	BP113M	0.02	0.03	85,000	0.01	0.015	937717	BP113P	105,000	937771	BP113PP	119,000
100	100	610	18	31.5	937746	BP114M	0.03	0.04	145,000	0.015	0.02	937718	BP114P	223,000	937772	BP114PP	237,000
100	150	150	19.5	8.2	＊937747	BP121M	0.02	0.03	56,000	0.01	0.015	937719	BP121P	78,500	937773	BP121PP	92,000
100	150	300	19.5	16.4	937748	BP122M	0.02	0.03	134,000	0.01	0.015	937720	BP122P	135,000	937774	BP122PP	148,000
100	150	610	19.5	33.3	937749	BP123M	0.03	0.04	267,000	0.015	0.02	937721	BP123P	299,000	937775	BP123PP	343,000
125	125	125	19.5	7.5	＊937750	BP131M	0.02	0.03	54,500	0.01	0.015	937722	BP131P	73,000	937776	BP131PP	80,500
125	125	300	19.5	18	937751	BP132M	0.02	0.03	130,000	0.01	0.015	937723	BP132P	148,000	937777	BP132PP	161,000
125	125	610	19.5	36.6	937752	BP133M	0.03	0.04	311,000	0.015	0.02	937724	BP133P	324,000	937778	BP133PP	337,000
150	150	150	19.5	10	＊937753	BP141M	0.02	0.03	58,000	0.012	0.018	937725	BP141P	80,000	937779	BP141PP	87,000
150	150	200	19.5	13.4	＊937754	BP142M	0.02	0.03	71,000	0.012	0.018	937726	BP142P	92,500	937780	BP142PP	98,000
150	150	300	19.5	20	937755	BP143M	0.02	0.03	106,000	0.012	0.018	937727	BP143P	130,000	937781	BP143PP	143,000
150	150	610	19.5	40.7	937756	BP144M	0.03	0.04	255,000	0.018	0.024	937728	BP144P	274,000	937782	BP144PP	290,000

研削仕上			摺合仕上										
4面並列仕様			共通サイズ		4面仕上			6面仕上			4面並列仕様		
オーダーNo.	No.	価格	F	G	オーダーNo.	No.	価格	オーダーNo.	No.	価格	オーダーNo.	No.	価格
937804	BP111PG	59,000	0.005	0.008	937829	BP111H	79,500	937854	BP111HH	92,000	937879	BP111HG	92,000
937805	BP112PG	68,500	0.005	0.008	937830	BP112H	101,000	937855	BP112HH	113,000	937880	BP112HG	113,000
937806	BP113PG	119,000	0.005	0.008	937831	BP113H	205,000	937856	BP113HH	229,000	937881	BP113HG	229,000
937807	BP114PG	237,000	0.008	0.01	937832	BP114H	431,000	937857	BP114HH	444,000	937882	BP114HG	444,000
937808	BP121PG	92,500	0.005	0.008	937833	BP121H	123,000	937858	BP121HH	142,000	937883	BP121HG	142,000
937809	BP122PG	148,000	0.005	0.008	937834	BP122H	235,000	937859	BP122HH	258,000	937884	BP122HG	258,000
937810	BP123PG	299,000	0.008	0.01	937835	BP123H	494,000	937860	BP123HH	520,000	937885	BP123HG	520,000
937811	BP131PG	80,500	0.005	0.008	937836	BP131H	114,000	937861	BP131HH	131,000	937886	BP131HG	131,000
937812	BP132PG	161,000	0.005	0.008	937837	BP132H	258,000	937862	BP132HH	282,000	937887	BP132HG	282,000
937813	BP133PG	337,000	0.008	0.01	937838	BP133H	545,000	937863	BP133HH	590,000	937888	BP133HG	590,000
937814	BP141PG	87,000	0.006	0.009	937839	BP141H	132,000	937864	BP141HH	148,000	937889	BP141HG	148,000
937815	BP142PG	98,000	0.006	0.009	937840	BP142H	186,000	937865	BP142HH	204,000	937890	BP142HG	204,000
937816	BP143PG	143,000	0.006	0.009	937841	BP143H	278,000	937866	BP143HH	306,000	937891	BP143HG	306,000
937817	BP144PG	290,000	0.009	0.012	937842	BP144H	615,000	937867	BP144HH	645,000	937892	BP144HG	645,000

材　質 FC250　　熱処理 焼鈍

表面処理 塗装(黒皮部)

●4面並列仕様の並列精度は0.04以内です。

機械仕上: ▽▽ (～)研削・摺合4面仕上: ▽▽▽ (～▽▽)　　研削・摺合6面仕上: ▽▽▽ (～)

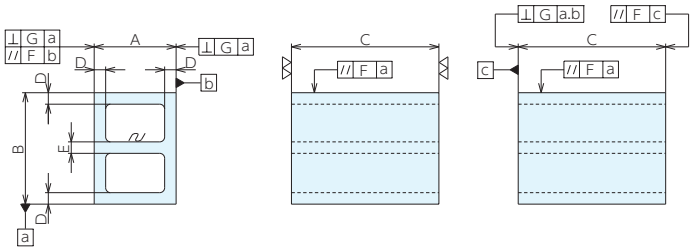

■2BOXタイプ　仕様・価格表

＊ 標準在庫品

共通サイズ						機械仕上					研削仕上							
						6面仕上					共通サイズ		4面仕上			6面仕上		
A	B	C	D	E	質量 kg	オーダーNo.	No.	F	G	価格	F	G	オーダーNo.	No.	価格	オーダーNo.	No.	価格
125	250	250	22	22	30.5	＊937757	BP251M	0.025	0.04	124,000	0.013	0.02	937729	BP251P	147,000	937783	BP251PP	160,000
125	250	300	22	22	36.6	937758	BP252M	0.025	0.04	147,000	0.013	0.02	937730	BP252P	173,000	937784	BP252PP	189,000
125	250	610	22	22	74.4	937759	BP253M	0.04	0.05	358,000	0.02	0.026	937731	BP253P	376,000	937785	BP253PP	389,000
150	300	300	22	26	46.4	937760	BP261M	0.03	0.05	165,000	0.015	0.025	937732	BP261P	189,000	937786	BP261PP	203,000
150	300	610	22	26	94.4	937761	BP262M	0.05	0.06	395,000	0.025	0.03	937733	BP262P	412,000	937787	BP262PP	425,000
200	200	200	25	21	30.1	＊937762	BP271M	0.03	0.05	116,000	0.015	0.025	937734	BP271P	135,000	937788	BP271PP	143,000
200	200	300	25	21	45.2	937763	BP272M	0.03	0.05	172,000	0.015	0.025	937735	BP272P	194,000	937789	BP272PP	201,000
200	200	610	25	21	92	937764	BP273M	0.05	0.06	415,000	0.025	0.03	937736	BP273P	427,000	937790	BP273PP	440,000
250	250	250	25	26	50.6	＊937765	BP281M	0.03	0.05	191,000	0.015	0.025	937737	BP281P	211,000	937791	BP281PP	225,000
250	250	300	25	26	60.7	937766	BP282M	0.03	0.05	230,000	0.015	0.025	937738	BP282P	252,000	937792	BP282PP	264,000
250	250	610	25	26	123.3	937767	BP283M	0.05	0.06	560,000	0.025	0.03	937739	BP283P	565,000	937793	BP283PP	580,000

研削仕上			摺合仕上										
4面並列仕様			共通サイズ		4面仕上			6面仕上			4面並列仕様		
オーダーNo.	No.	価格	F	G	オーダーNo.	No.	価格	オーダーNo.	No.	価格	オーダーNo.	No.	価格
937818	BP251PG	160,000	0.007	0.01	937843	BP251H	262,000	937868	BP251HH	299,000	937893	BP251HG	299,000
937819	BP252PG	189,000	0.007	0.01	937844	BP252H	334,000	937869	BP252HH	368,000	937894	BP252HG	368,000
937820	BP253PG	389,000	0.01	0.014	937845	BP253H	760,000	937870	BP253HH	800,000	937895	BP253HG	800,000
937821	BP261PG	203,000	0.007	0.01	937846	BP261H	403,000	937871	BP261HH	450,000	937896	BP261HG	450,000
937822	BP262PG	398,000	0.01	0.014	937847	BP262H	890,000	937872	BP262HH	920,000	937897	BP262HG	920,000
937823	BP271PG	143,000	0.007	0.01	937848	BP271H	299,000	937873	BP271HH	318,000	937898	BP271HG	318,000
937824	BP272PG	201,000	0.007	0.01	937849	BP272H	453,000	937874	BP272HH	473,000	937899	BP272HG	473,000
937825	BP273PG	440,000	0.01	0.014	937850	BP273H	955,000	937875	BP273HH	1,020,000	937900	BP273HG	1,020,000
937826	BP281PG	225,000	0.007	0.01	937851	BP281H	436,000	937876	BP281HH	470,000	937901	BP281HG	470,000
937827	BP282PG	264,000	0.007	0.01	937852	BP282H	505,000	937877	BP282HH	545,000	937902	BP282HG	545,000
937828	BP283PG	580,000	0.01	0.014	937853	BP283H	1,180,000	937878	BP283HH	1,230,000	937903	BP283HG	1,230,000

■使用例

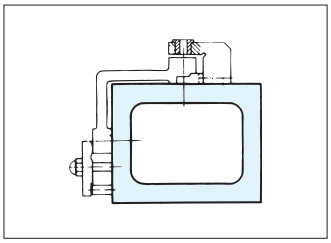

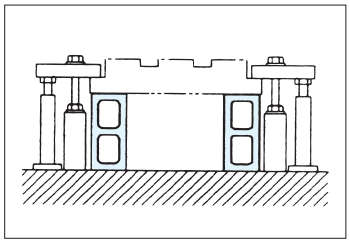

治具用パラレル RoHS対応

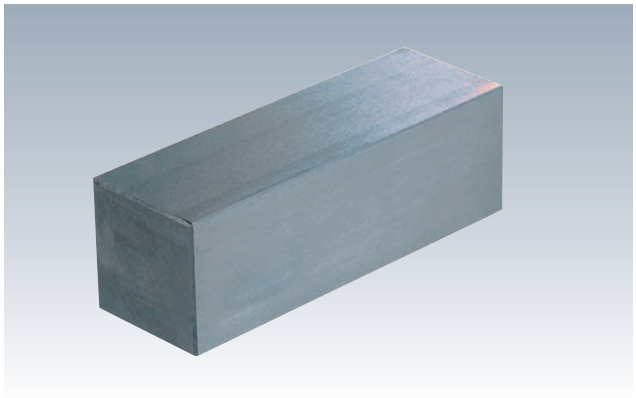

材 質 FC300　　熱処理 焼鈍

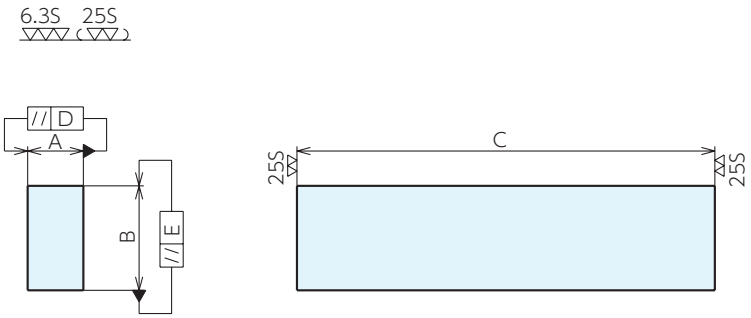

■仕様・価格表

＊ 標準在庫品

オーダーNo.	No.	$A^{+0.03}_{0}$	$B^{+0.01}_{0}$	$C^{\pm0.2}$	D	E	質量kg	価格
＊901250	HP 9	25	50	300	0.014	0.008	2.7	21,600
＊901251	HP10	40	50	300	0.014	0.008	4.4	22,800
＊901252	HP11	40	75	300	0.014	0.008	6.6	22,800
＊901253	HP12	50	50	100	0.012	0.006	1.8	14,100
＊901254	HP13	50	50	150	0.012	0.006	2.7	15,300
＊901255	HP14	50	50	250	0.013	0.007	4.6	19,200
＊901256	HP15	50	100	150	0.012	0.006	5.5	19,200
＊901257	HP16	50	100	250	0.013	0.007	9.1	29,200
＊901258	HP17	50	100	300	0.014	0.008	11	34,400
＊901259	HP18	100	100	150	0.012	0.006	11	34,400
＊901260	HP19	100	100	250	0.013	0.007	18.3	49,500
＊901261	HP20	100	100	300	0.014	0.008	21.9	60,000

■使用例

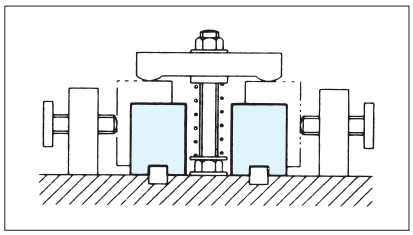

鋼製ブロック RoHS対応

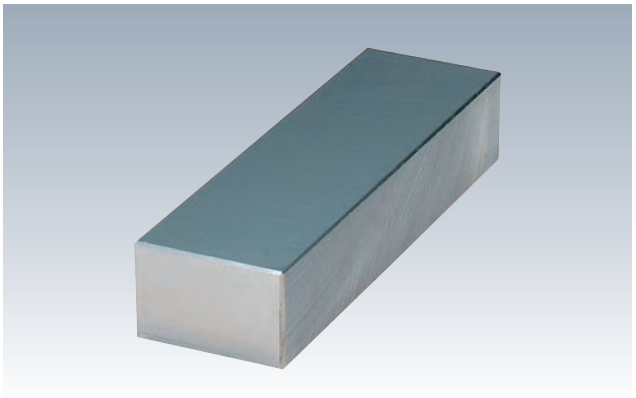

材 質 S50C

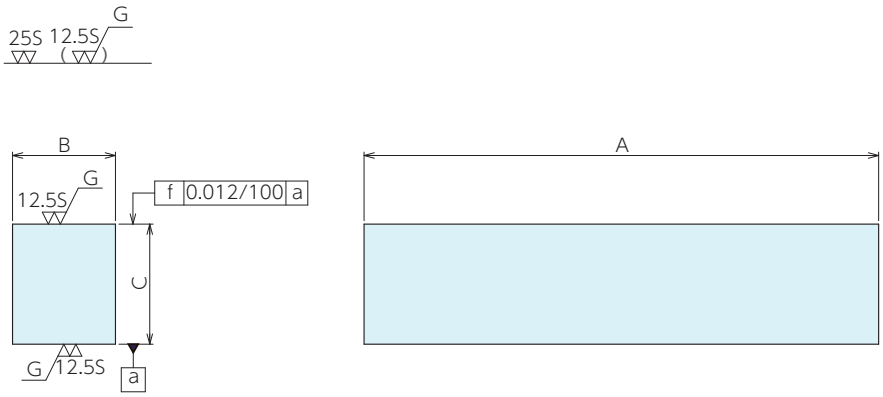

■仕様・価格表

オーダーNo.	No.	$A^{+0.5}_{0}$	$B^{+0.3}_{0}$	$C^{+0.3}_{+0.1}$	質量kg	価格
927161	SB150-30-35	150	30	35	1.2	4,790
927162	SB150-30-40	150	30	40	1.4	5,050
927163	SB150-30-50	150	30	50	1.8	6,550
927164	SB200-40-40	200	40	40	2.5	6,450
927165	SB200-40-50	200	40	50	3.1	8,450
927166	SB200-40-60	200	40	60	3.7	9,150
927167	SB200-50-50	200	50	50	3.9	9,250
927168	SB200-50-60	200	50	60	4.7	10,100
927169	SB200-50-70	200	50	70	5.5	12,900
927170	SB200-50-80	200	50	80	6.2	13,700

Tスロットロングブロック

RoHS対応

材 質 FC250　熱処理 焼鈍
表面処理 塗装(黒皮部)

TLB2005･2010

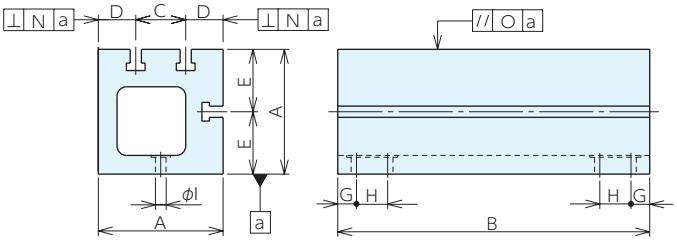

TLB2510

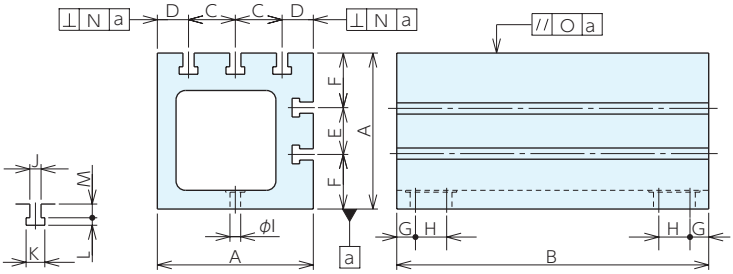

■仕様･価格表

オーダーNo.	No.	$A^{+0.6}_{0}$	B	C	D	E	F	G	H
930209	TLB2005-18	200	500	80	60	100	100	30	50
930210	TLB2005-22	200	500	80	60	100	100	30	50
930211	TLB2005-24	200	500	80	60	100	100	30	50
930212	TLB2010-18	200	1000	80	60	100	100	30	50
930213	TLB2010-22	200	1000	80	60	100	100	30	50
930214	TLB2010-24	200	1000	80	60	100	100	30	50
930215	TLB2510-18	250	1000	75	50	75	87.5	30	50
930216	TLB2510-22	250	1000	75	50	75	87.5	30	50
930217	TLB2510-24	250	1000	75	50	75	87.5	30	50

No.	I	J	K	L	M	N	O	質量kg	価格
TLB2005-18	17	18	30	12	22	0.038	0.025	92	302,000
TLB2005-22	21	22	37	16	26	0.038	0.025	88	305,000
TLB2005-24	21	24	42	18	29	0.038	0.025	85	311,000
TLB2010-18	17	18	30	12	22	0.077	0.051	184	515,000
TLB2010-22	21	22	37	16	26	0.077	0.051	176	525,000
TLB2010-24	21	24	42	18	29	0.077	0.051	170	535,000
TLB2510-18	17	18	30	12	22	0.077	0.052	240	715,000
TLB2510-22	21	22	37	16	26	0.077	0.052	225	730,000
TLB2510-24	21	24	42	18	29	0.077	0.052	214	740,000

■使用例

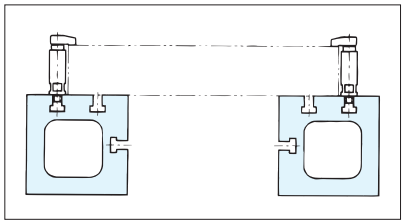

フラットベースプレート RoHS対応

ERON

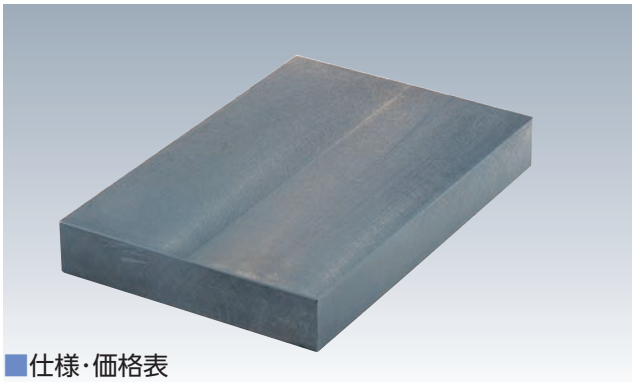

材 質 FC250　熱処理 焼鈍

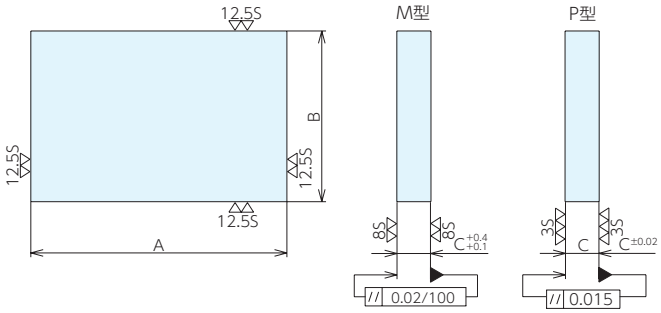

■仕様・価格表

No.	A	B	C	質量kg	機械仕上M型			研削仕上P型		
					オーダーNo.	No.	価格	オーダーNo.	No.	価格
604-301	300	80	20	3.6	904573	604-301M	18,500	904836	604-301P	20,400
604-302	300	100	20	4.5	904574	604-302M	20,500	904837	604-302P	23,400
604-303	300	160	20	6.9	904575	604-303M	28,000	904838	604-303P	30,500
604-304	300	200	20	8.7	904576	604-304M	31,900	904839	604-304P	35,800
604-305	300	250	20	10.8	904577	604-305M	36,200	904840	604-305P	40,700
604-306	300	125	25	6.9	904578	604-306M	25,100	904841	604-306P	27,700
604-307	300	200	25	10.8	904579	604-307M	34,400	904842	604-307P	38,400
604-308	300	250	25	13.5	904580	604-308M	57,500	904843	604-308P	61,500
604-309	300	315	25	17.1	904581	604-309M	71,000	904844	604-309P	74,500
604-310	300	160	32	11.1	904582	604-310M	46,400	904845	604-310P	49,300
604-311	300	250	32	17.4	904583	604-311M	64,500	904846	604-311P	68,000
604-312	300	315	32	21.9	904584	604-312M	80,000	904847	604-312P	85,000
604-313	300	400	32	27.9	904585	604-313M	101,000	904848	604-313P	103,000
604-314	300	200	40	17.4	904586	604-314M	61,500	904849	604-314P	65,000
604-315	300	250	40	21.6	904587	604-315M	73,500	904850	604-315P	78,000
604-316	300	315	40	27.3	904588	604-316M	91,500	904851	604-316P	95,000
604-317	300	400	40	34.5	904589	604-317M	114,000	904852	604-317P	117,000
604-318	300	315	50	34.5	904590	604-318M	104,000	904853	604-318P	109,000
604-319	300	500	50	54.8	904591	604-319M	160,000	904854	604-319P	168,000
604-601	600	125	25	13.8	904955	604-601M	60,000	904592	604-601P	66,000
604-602	600	200	25	21.6	904956	604-602M	82,500	904593	604-602P	92,000
604-603	600	250	25	27	904957	604-603M	137,000	904594	604-603P	147,000
604-604	600	315	25	34.2	904958	604-604M	171,000	904595	604-604P	181,000
604-605	600	160	32	22.2	904959	604-605M	112,000	904596	604-605P	118,000
604-606	600	250	32	34.8	904960	604-606M	156,000	904597	604-606P	164,000
604-607	600	315	32	43.8	904961	604-607M	194,000	904598	604-607P	203,000
604-608	600	400	32	55.8	904962	604-608M	240,000	904599	604-608P	250,000
604-609	600	200	40	34.8	904963	604-609M	147,000	904600	604-609P	157,000
604-610	600	250	40	43.2	904964	604-610M	174,000	904601	604-610P	185,000
604-611	600	315	40	54.6	904965	604-611M	218,000	904602	604-611P	227,000
604-612	600	400	40	69	904966	604-612M	274,000	904603	604-612P	282,000
604-613	600	315	50	67.8	904967	604-613M	251,000	904604	604-613P	261,000
604-614	600	500	50	108	904968	604-614M	387,000	904605	604-614P	400,000

■使用例

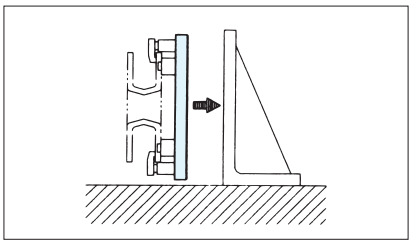

鋼製プレート RoHS対応

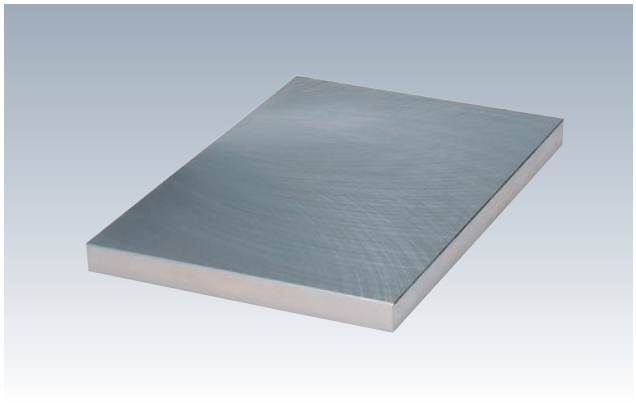

材 質 S50C

■寸法許容差

A･Bの寸法	A･Bの許容差
125以下	$^{+0.3}_{+0.1}$
125を越え315以下	$^{+0.5}_{+0.3}$
315を越えるもの	$^{+0.8}_{0}$

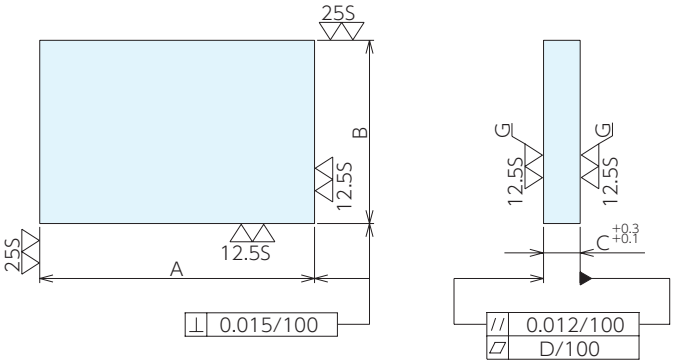

■仕様･価格表

オーダーNo.	No.(A×B×C)	D	質量kg	価格
927171	SP100-100-15	0.03	1.2	5,500
927172	SP100-100-20	0.015	1.6	6,000
927173	SP100-125-15	0.03	1.5	6,000
927174	SP100-125-20	0.015	2	6,500
927175	SP100-150-15	0.03	1.8	6,700
927176	SP100-150-20	0.015	2.3	7,000
927177	SP100-200-15	0.03	2.3	7,500
927178	SP100-200-20	0.015	3.1	8,500
927179	SP100-250-15	0.03	2.9	11,000
927180	SP100-250-20	0.015	3.9	12,000
927181	SP100-300-15	0.03	3.5	12,500
927182	SP100-300-20	0.015	4.7	13,500
927183	SP100-350-20	0.015	5.5	14,000
927184	SP100-350-25	0.015	6.8	15,500
927185	SP100-400-20	0.015	6.2	16,000
927186	SP100-400-25	0.015	7.8	18,000
927187	SP100-500-20	0.015	7.8	22,500
927188	SP100-500-25	0.015	9.8	23,500
927189	SP125-125-15	0.03	1.8	7,000
927190	SP125-125-20	0.015	2.4	7,500
927191	SP125-150-15	0.03	2.2	7,500
927192	SP125-150-20	0.015	2.9	8,000
927193	SP125-200-15	0.03	2.9	8,500
927194	SP125-200-20	0.015	3.9	10,000
927195	SP125-250-15	0.03	3.7	13,000
927196	SP125-250-20	0.015	4.9	14,500
927197	SP125-300-15	0.03	4.4	14,500
927198	SP125-300-20	0.015	5.9	16,000
927199	SP125-350-20	0.015	6.8	17,500
927200	SP125-350-25	0.015	8.5	19,500
927201	SP125-400-20	0.015	7.8	20,000
927202	SP125-400-25	0.015	9.8	21,000
927203	SP125-450-20	0.015	8.8	21,000
927204	SP125-450-25	0.015	11	23,500
927205	SP125-500-20	0.015	9.8	26,000

オーダーNo.	No.(A×B×C)	D	質量kg	価格
927206	SP125-500-25	0.015	12.2	29,000
927207	SP150-150-15	0.03	2.6	8,000
927208	SP150-150-20	0.015	3.5	9,000
927209	SP150-200-15	0.03	3.5	10,000
927210	SP150-200-20	0.015	4.7	13,000
927211	SP150-250-15	0.03	4.4	14,000
927212	SP150-250-20	0.015	5.9	15,000
927213	SP150-300-15	0.03	5.3	16,000
927214	SP150-300-20	0.015	7	18,000
927215	SP150-350-20	0.015	8.2	20,000
927216	SP150-350-25	0.015	10.2	21,000
927217	SP150-400-20	0.015	9.4	22,000
927218	SP150-400-25	0.015	11.7	24,000
927219	SP150-450-20	0.015	10.5	24,000
927220	SP150-450-25	0.015	13.2	26,500
927221	SP150-500-20	0.015	11.7	27,500
927222	SP150-500-25	0.015	14.6	35,000
927223	SP200-200-20	0.015	6.2	16,500
927224	SP200-200-25	0.015	7.8	17,500
927225	SP200-250-20	0.015	7.8	19,500
927226	SP200-250-25	0.015	9.8	21,000
927227	SP200-300-20	0.015	9.4	23,000
927228	SP200-300-25	0.015	11.7	26,000
927229	SP200-350-25	0.015	13.7	28,000
927230	SP200-350-30	0.012	16.4	29,000
927231	SP200-400-25	0.015	15.6	30,000
927232	SP200-400-30	0.012	18.7	33,000
927233	SP200-450-25	0.015	17.6	33,500
927234	SP200-450-30	0.012	21.1	37,000
927235	SP200-500-25	0.015	19.5	39,000
927236	SP200-500-30	0.012	23.4	41,000
927237	SP200-600-25	0.015	23.4	43,000
927238	SP200-600-30	0.012	28.1	48,500
927239	SP250-250-25	0.015	12.2	23,000
927240	SP250-250-30	0.012	14.6	26,500

■仕様･価格表

オーダーNo.	No.(A×B×C)	D	質量kg	価格
927241	SP250-300-25	0.015	14.6	28,000
927242	SP250-300-30	0.012	17.6	31,000
927243	SP250-350-25	0.015	17.1	32,000
927244	SP250-350-30	0.012	20.5	36,000
927245	SP250-400-25	0.015	19.5	38,000
927246	SP250-400-30	0.012	23.4	41,000
927247	SP250-450-30	0.012	26.3	46,000
927248	SP250-450-40	0.015	35.1	60,000
927249	SP250-500-30	0.012	29.3	60,000
927250	SP250-500-40	0.012	39.0	61,500
927251	SP250-600-30	0.012	35.1	62,000
927252	SP250-600-40	0.012	46.8	78,000
927253	SP300-300-25	0.015	17.6	31,500
927254	SP300-300-30	0.012	21.1	36,000
927255	SP300-350-25	0.015	20.5	38,000
927256	SP300-350-30	0.012	24.6	42,000
927257	SP300-400-25	0.015	23.4	41,500
927258	SP300-400-30	0.012	28.1	47,000
927259	SP300-450-30	0.012	31.6	53,000
927260	SP300-450-40	0.012	42.1	75,000
927261	SP300-500-30	0.012	35.1	59,000
927262	SP300-500-40	0.012	46.8	80,000
927263	SP300-550-30	0.012	38.6	65,000
927264	SP300-550-40	0.012	51.5	85,000
927265	SP300-600-30	0.012	42.1	70,000
927266	SP300-600-40	0.012	56.2	90,000
927267	SP350-350-25	0.015	23.9	45,000
927268	SP350-350-30	0.012	28.7	50,000
927269	SP350-400-25	0.015	27.3	50,000
927270	SP350-400-30	0.012	32.8	57,000
927271	SP350-450-30	0.012	36.9	63,000
927272	SP350-450-40	0.012	49.1	80,000
927273	SP350-500-30	0.012	41.0	70,000
927274	SP350-500-40	0.012	54.6	88,000
927275	SP350-550-30	0.012	45.0	74,000
927276	SP350-550-40	0.012	60.1	95,000
927277	SP350-600-30	0.012	49.1	81,000
927278	SP350-600-40	0.012	65.5	105,000
927279	SP400-400-30	0.012	37.4	64,000
927280	SP400-400-40	0.012	49.9	77,000
927281	SP400-450-30	0.012	42.1	73,000
927282	SP400-450-40	0.012	56.2	90,000
927283	SP400-500-30	0.012	46.8	80,000
927284	SP400-500-40	0.012	62.4	98,000
927285	SP400-550-30	0.012	51.5	85,000
927286	SP400-550-40	0.012	68.6	107,000
927287	SP400-600-30	0.012	56.2	92,000
927288	SP400-600-40	0.012	74.9	120,000
927289	SP400-700-30	0.012	65.5	107,000
927290	SP400-700-40	0.012	87.4	138,000
927291	SP450-450-30	0.012	47.4	81,000

オーダーNo.	No.(A×B×C)	D	質量kg	価格
927292	SP450-450-40	0.012	63.2	97,500
927293	SP450-500-30	0.012	57.2	90,000
927294	SP450-500-40	0.012	70.2	98,500
927295	SP450-550-30	0.012	57.9	98,000
927296	SP450-550-40	0.012	77.2	105,000
927297	SP450-600-30	0.012	63.2	107,000
927298	SP450-600-40	0.012	84.2	137,000
927299	SP450-650-30	0.012	68.4	115,000
927300	SP450-650-40	0.012	91.3	148,000
927301	SP450-700-30	0.012	73.7	124,000
927302	SP450-700-40	0.012	98.3	162,000
927303	SP500-500-30	0.012	58.5	98,000
927304	SP500-500-40	0.012	78	115,000
927305	SP500-550-30	0.012	64.4	120,000
927306	SP500-550-40	0.012	85.8	125,000
927307	SP500-600-30	0.012	70.2	130,000
927308	SP500-600-40	0.012	93.6	150,000
927309	SP500-650-40	0.012	101.4	165,000
927310	SP500-700-40	0.012	109.2	175,000
927311	SP550-550-40	0.012	94.4	150,000
927312	SP550-600-40	0.012	103	165,000
927313	SP550-650-40	0.012	111.5	180,000
927314	SP550-700-40	0.012	120.1	192,000
927315	SP550-750-40	0.012	128.7	205,000
927316	SP550-800-40	0.012	137.3	220,000
927317	SP550-900-40	0.012	154.4	250,000
927318	SP600-600-40	0.012	112.3	180,000
927319	SP600-650-40	0.012	121.7	195,000
927320	SP600-700-40	0.012	131	210,000
927321	SP600-750-40	0.012	140.4	230,000
927322	SP600-800-40	0.012	149.8	240,000
927323	SP600-900-40	0.012	168.5	280,000
927324	SP630-630-30	0.012	92.9	250,000
927325	SP630-630-40	0.012	123.8	280,000
927326	SP630-700-40	0.012	137.6	300,000
927327	SP630-800-40	0.012	157.2	340,000
927328	SP800-800-30	0.012	149.8	370,000
927329	SP800-800-40	0.012	199.7	380,000
927330	SP800-900-40	0.012	224.6	400,000

■使用例

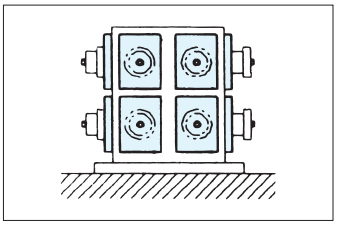

フリーSSプレート RoHS対応

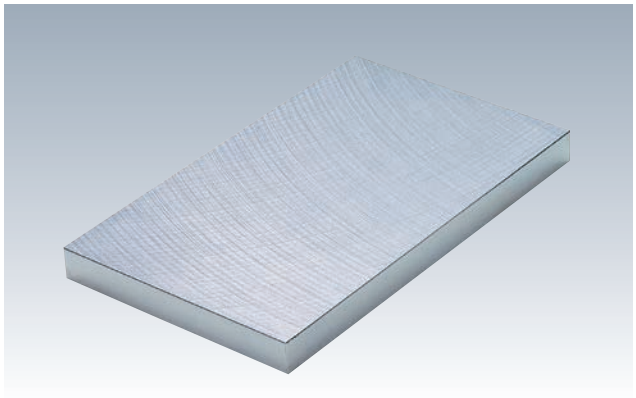

材 質 SS400

- ●A･B･C寸法は、各々1㎜単位で製作いたします。
- ●C寸法の許容差は、FSAタイプ：$^{+0.3}_{+0.1}$
  FSBタイプ：±0.1があります。
- ●同サイズであれば、FSA、FSBいずれも同価格です。
- ●ご注文例：FSA-100-150-30
  タイプ A B C

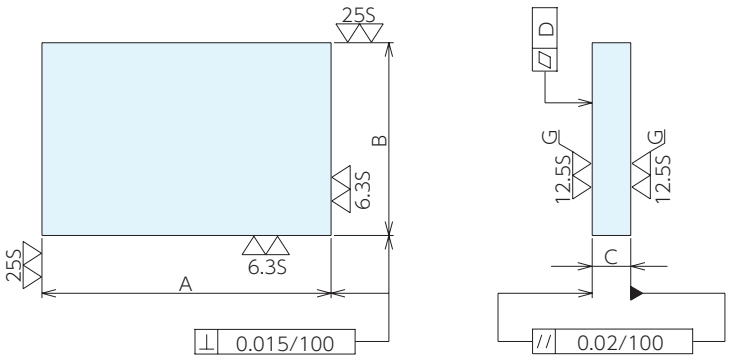

A･B	A･Bの許容差
99以下	±0.2
100-250	±0.25
251以上	±0.4

タイプ	C
FSA	$^{+0.3}_{+0.1}$
FSB	±0.1

C	D(平面度)
8-15	0.030/100
16-25	0.015/100
26以上	0.012/100

■仕様･価格表

A	B	C											
		8～10	11～13	14～16	17～19	20～22	23～25	26～28	29～32	33～36	37～40	41～45	46～50
60～ 90	60～ 90	5,150	4,770	4,890	5,050	5,150	5,300	5,500	5,750	6,050	6,400	7,050	7,400
	91～120	5,650	5,300	5,450	5,600	5,750	5,900	6,200	6,500	6,850	7,300	8,050	8,500
	121～150	5,850	5,500	5,750	5,900	6,050	6,300	6,600	6,900	7,400	7,850	8,650	9,150
	151～180	6,150	5,750	5,900	6,150	6,300	6,500	6,800	7,150	7,500	8,000	8,900	9,450
	181～210	6,750	6,400	6,400	6,550	6,850	7,100	7,450	7,900	8,450	8,950	10,100	10,600
	211～240	7,950	7,300	7,700	7,950	8,250	8,550	9,050	9,500	10,100	10,700	11,900	12,500
	241～270	8,100	7,500	8,100	8,450	8,650	8,950	9,550	10,200	10,800	11,500	12,900	13,500
	271～300	8,450	7,850	8,400	8,600	8,950	9,250	9,900	10,600	11,300	12,000	13,500	14,200
	301～350	9,200	8,600	9,150	9,500	9,850	10,400	11,200	11,900	12,800	13,500	14,900	16,100
	351～400	10,100	9,300	9,900	10,400	10,800	11,600	12,400	13,200	14,100	14,800	16,800	17,800
	401～450	11,700	10,900	11,500	11,900	12,400	13,100	14,100	14,900	16,100	17,200	19,200	20,400
	451～500	12,500	11,600	12,300	12,900	13,200	13,800	14,900	16,100	17,100	18,300	20,700	22,000
91～120	91～120	5,900	5,600	5,800	5,950	6,200	6,400	6,600	6,900	7,350	7,850	8,650	9,150
	121～150	6,200	5,850	6,150	6,400	6,550	6,800	7,150	7,400	7,950	8,450	9,450	9,900
	151～180	6,500	6,200	6,500	6,750	7,050	7,300	7,700	8,000	8,550	9,100	10,200	10,800
	181～210	6,800	6,500	6,800	7,150	7,450	7,800	8,100	8,550	9,050	9,600	10,800	11,400
	211～240	8,500	7,900	8,250	8,650	9,050	9,450	10,100	10,800	11,500	12,300	13,600	14,500
	241～270	8,700	8,200	8,700	9,200	9,600	9,900	10,700	11,400	12,000	12,800	14,200	14,900
	271～300	9,050	8,500	8,950	9,450	9,800	10,300	11,000	11,800	12,500	13,200	14,800	15,700
	301～350	9,500	9,050	9,550	10,200	10,600	11,200	11,900	12,900	13,600	14,500	16,200	17,200
	351～400	11,800	10,900	11,600	12,000	12,500	13,100	14,200	15,200	16,200	17,100	19,400	20,700
	401～450	13,000	12,100	12,900	13,500	14,100	14,700	15,900	17,000	18,100	19,100	21,500	22,800
	451～500	13,500	12,800	13,500	14,300	14,800	15,600	16,900	18,100	19,200	20,200	22,800	24,200

■仕様・価格表

A	B	C											
		8～10	11～13	14～16	17～19	20～22	23～25	26～28	29～32	33～36	37～40	41～45	46～50
121～150	121～150	6,800	6,450	6,800	7,100	7,350	7,800	8,050	8,500	9,100	9,700	10,800	11,500
	151～180	7,350	7,050	7,400	7,800	8,100	8,550	8,950	9,450	10,100	10,800	12,000	12,900
	181～210	7,900	7,450	8,000	8,450	8,800	9,250	9,750	10,300	11,000	11,800	13,200	14,200
	211～240	9,250	8,900	9,500	9,900	10,400	10,900	11,500	12,000	13,000	13,700	15,400	16,400
	241～270	9,700	9,300	9,850	10,300	10,800	11,700	12,300	13,000	13,800	14,800	16,800	17,800
	271～300	10,200	9,750	10,400	11,000	11,600	12,300	12,900	13,600	14,600	15,400	17,400	18,400
	301～350	11,800	10,600	11,300	12,000	12,600	13,400	14,200	14,800	16,100	17,200	19,400	20,700
	351～400	13,600	12,600	13,500	14,300	14,900	15,700	16,800	17,400	18,600	20,100	22,800	24,200
	401～450	15,000	14,200	15,000	16,100	16,900	17,900	18,500	19,500	21,100	22,700	25,600	27,100
	451～500	16,100	14,900	16,200	17,100	18,100	19,100	19,800	21,100	22,700	24,200	27,500	29,200
151～180	151～180	8,000	7,600	8,100	8,500	8,950	9,450	9,850	10,400	11,300	12,000	13,500	14,300
	181～210	8,600	8,200	8,800	9,250	9,750	10,300	10,900	11,500	12,300	13,100	14,800	15,900
	211～240	9,700	9,200	9,700	10,200	10,600	11,200	11,600	12,000	12,900	13,700	15,400	16,200
	241～270	10,600	10,200	10,800	11,400	11,900	13,000	13,600	14,500	15,600	16,800	18,600	19,700
	271～300	11,000	10,700	11,500	12,100	12,900	13,600	14,300	15,000	16,400	17,400	19,600	21,100
	301～350	12,500	11,900	12,500	13,400	14,100	14,900	15,700	16,900	18,100	19,400	22,000	23,100
	351～400	13,800	13,200	14,900	15,900	16,800	17,800	18,500	19,600	21,300	22,700	26,200	27,800
	401～450	16,100	15,200	16,900	17,900	18,600	19,800	20,900	22,000	23,800	25,500	29,100	31,100
	451～500	17,600	16,800	17,900	19,200	20,100	21,400	22,500	23,700	25,600	27,400	31,600	33,500
181～210	181～210	9,250	8,900	9,550	10,200	10,700	11,300	11,900	12,600	13,600	14,600	16,500	17,600
	211～240	10,800	10,100	10,200	10,700	11,200	11,400	11,900	12,500	13,400	14,200	16,100	17,000
	241～270	11,700	11,200	11,400	12,000	12,800	13,500	14,200	14,900	16,200	17,400	19,500	20,900
	271～300	13,000	12,300	12,500	13,400	14,100	14,900	15,700	16,800	18,100	19,400	22,000	23,100
	301～350	14,300	13,500	13,600	14,700	15,400	16,500	17,400	18,400	20,100	21,600	24,400	26,100
	351～400	16,400	15,600	17,100	18,300	19,200	20,200	21,400	22,600	24,100	26,100	29,400	31,500
	401～450	17,800	17,000	18,400	19,600	20,800	22,000	23,000	24,200	26,300	28,300	32,200	34,400
	451～500	19,100	18,200	19,600	21,300	22,300	23,700	24,700	26,300	28,300	30,600	34,800	37,200
211～240	211～240	13,000	12,300	12,600	13,200	14,100	14,600	15,200	16,100	17,200	18,400	20,900	22,300
	241～270	14,600	13,600	14,100	14,700	15,700	16,400	17,100	18,100	19,400	20,800	23,500	25,000
	271～300	15,000	14,200	14,800	15,600	16,500	17,200	18,100	19,000	20,400	22,000	24,700	26,600
	301～350	16,400	15,400	16,200	17,100	18,200	19,100	19,800	21,100	22,800	24,400	27,800	29,500
	351～400	18,200	17,200	18,300	19,400	20,400	21,600	22,700	23,900	25,800	27,800	31,500	33,500
	401～450	19,200	18,300	19,600	20,900	22,200	23,500	24,500	26,100	28,100	30,300	34,600	36,700
	451～500	20,400	19,400	21,100	22,600	23,700	25,300	26,700	28,100	30,400	32,800	37,300	39,900
241～270	241～270	14,100	13,100	14,100	15,600	16,800	17,400	18,200	19,100	20,700	22,200	25,100	26,700
	271～300	15,400	14,500	15,600	16,400	17,200	18,300	19,200	20,100	21,700	23,500	26,600	28,200
	301～350	17,600	16,500	17,900	18,600	19,700	21,100	22,200	23,100	25,100	26,900	30,500	32,500
	351～400	19,100	17,900	19,400	20,700	21,600	22,900	24,100	25,500	27,500	29,500	33,600	36,000
	401～450	20,200	19,200	20,900	22,300	23,100	25,000	26,300	27,700	30,200	32,300	36,800	39,400
	451～500	21,600	20,700	22,500	23,800	25,100	26,900	28,200	30,100	32,500	35,000	39,900	42,600
271～300	271～300	17,100	16,100	17,200	18,300	19,200	20,400	21,500	22,700	24,400	26,600	30,200	31,900
	301～350	19,400	18,300	19,700	21,100	22,200	23,500	24,700	26,100	28,200	30,400	34,600	36,700
	351～400	21,100	19,700	21,600	22,900	24,100	25,700	27,100	28,800	31,200	33,500	38,200	40,900
	401～450	22,900	21,600	23,100	24,700	26,200	28,000	29,500	31,400	34,000	36,700	41,800	44,800
	451～500	24,000	22,900	25,000	26,800	28,200	30,300	31,800	33,700	36,800	39,900	45,300	48,700

フリーALプレート RoHS対応

材 質 A5052P-H112

●A･B寸法は、1㎜単位で製作いたします。
ご注文例：FAL-100-150-15
タイプ A B C

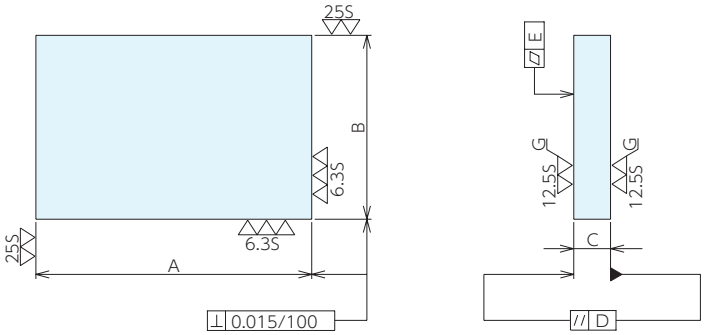

■寸法許容差

A･B	A･Bの許容差
99以下	±0.2
100-250	±0.25
251以下	±0.4

C	Cの許容差	D	E
5,6	±0.04	0.02/100	0.1
8	±0.05	0.03/100	0.1
10,12	±0.05	0.03/100	0.05
15	±0.08	0.05/100	0.05
20	±0.10	0.07/100	0.05
25	±0.12	0.09/100	0.05
30	±0.15	0.11/100	0.05

■仕様･価格表

A	B	C								
		5	6	8	10	12	15	20	25	30
60～ 90	60～ 90	4,770	4,870	5,050	5,750	5,900	6,150	7,100	7,500	8,450
	91～120	5,050	5,200	5,400	6,150	6,400	6,700	7,800	8,250	9,250
	121～150	5,750	5,900	6,200	7,150	7,400	7,900	9,250	10,100	11,400
	151～180	6,050	6,250	6,600	7,700	8,000	8,550	10,100	11,000	12,500
	181～210	6,450	6,600	7,050	8,100	8,550	9,150	10,900	12,000	13,600
	211～240	6,850	7,150	7,600	8,800	9,250	9,900	11,900	13,100	14,900
	241～270	8,050	8,400	8,900	10,200	10,800	11,500	13,600	14,900	17,100
	271～300	8,550	8,800	9,450	10,900	11,500	12,400	14,700	16,200	18,400
	301～350	9,200	9,550	10,200	11,900	12,500	13,600	16,200	17,900	20,700
	351～400	9,850	10,200	11,000	12,900	13,600	14,700	17,900	19,600	22,700
	401～450	10,600	11,000	11,800	13,800	14,700	16,100	19,400	21,500	24,700
	451～500	12,000	12,500	13,500	15,600	16,800	18,100	21,600	24,000	27,700
91～120	91～120	6,150	6,300	6,700	7,800	8,100	8,650	10,300	11,300	12,900
	121～150	6,550	6,750	7,250	8,400	8,800	9,500	11,400	12,400	14,300
	151～180	6,900	7,250	7,800	9,050	9,550	10,300	12,400	13,600	15,700
	181～210	7,350	7,600	8,200	9,600	10,200	11,200	13,400	14,800	17,100
	211～240	7,900	8,200	8,900	10,500	11,200	12,100	14,700	16,500	19,100
	241～270	9,150	9,550	10,300	11,900	12,800	13,800	16,900	18,600	21,600
	271～300	9,700	10,100	10,900	12,900	13,700	14,900	18,200	20,200	23,500
	301～350	10,400	10,900	11,900	14,100	15,000	16,800	20,100	22,700	26,300
	351～400	11,300	11,800	13,000	15,200	16,500	18,200	22,300	25,100	29,100
	401～450	12,000	12,800	14,100	16,500	17,900	19,700	24,100	27,500	31,800
	451～500	13,600	14,300	15,700	18,400	19,800	22,200	27,000	30,500	35,600

■仕様・価格表

A	B	C								
		5	6	8	10	12	15	20	25	30
121～150	121～150	6,900	7,300	7,800	9,100	9,550	10,400	12,500	13,700	15,900
	151～180	7,400	7,800	8,400	9,750	10,400	11,300	13,600	15,000	17,600
	181～210	7,850	8,200	8,900	10,400	11,200	12,100	14,800	16,500	19,200
	211～240	8,450	8,800	9,600	11,400	12,100	13,400	16,800	18,300	21,400
	241～270	9,700	10,200	11,200	13,000	13,800	15,200	19,200	20,900	24,100
	271～300	10,300	10,800	11,800	13,800	14,800	16,500	20,100	22,700	26,300
	301～350	11,200	11,800	13,000	15,200	16,500	18,300	22,500	25,500	29,400
	351～400	12,000	12,800	14,100	16,800	18,100	20,100	24,500	28,100	32,700
	401～450	12,900	13,600	15,000	18,100	19,500	21,700	26,900	30,700	36,000
	451～500	14,500	15,200	17,000	20,100	21,700	24,200	30,100	34,100	39,900
151～180	151～180	7,800	8,050	9,100	10,300	10,900	11,900	14,300	16,200	18,600
	181～210	8,400	8,700	9,800	11,300	12,000	13,200	16,200	18,300	21,300
	211～240	8,950	9,450	10,600	12,300	13,200	14,600	18,200	20,200	23,700
	241～270	10,300	10,800	12,000	14,100	14,900	16,800	20,800	22,900	26,700
	271～300	10,900	11,500	12,800	14,900	16,200	18,100	22,200	25,000	29,000
	301～350	11,800	12,500	13,800	16,500	17,900	19,800	24,500	28,100	32,700
	351～400	12,800	13,600	15,000	18,100	19,500	22,000	27,100	31,200	36,200
	401～450	13,700	14,600	16,400	19,500	21,400	23,900	29,500	34,100	39,900
	451～500	15,400	16,400	18,300	21,600	23,800	26,700	32,900	37,800	44,300
181～210	181～210	8,800	9,250	10,800	12,000	13,000	14,500	17,800	19,800	23,000
	211～240	9,500	10,100	11,500	13,100	14,300	15,900	19,500	22,300	25,800
	241～270	10,900	11,500	12,900	14,900	16,200	18,100	22,200	25,100	29,100
	271～300	11,600	12,300	13,600	16,100	17,400	19,500	24,000	27,400	31,800
	301～350	12,500	13,400	14,800	17,800	19,200	21,600	26,800	30,600	35,900
	351～400	13,500	14,500	16,200	19,400	21,300	23,800	29,500	34,000	39,900
	401～450	14,600	15,600	17,600	21,100	22,900	26,100	32,300	37,400	43,800
	451～500	16,400	17,400	19,600	23,100	25,600	28,900	36,000	41,500	48,700
211～240	211～240	9,700	10,200	11,500	13,500	14,600	16,200	19,800	23,800	23,900
	241～270	11,300	11,900	13,400	15,700	17,000	19,000	23,100	26,700	29,500
	271～300	12,100	13,000	14,500	17,100	18,500	20,900	25,800	29,500	34,700
	301～350	13,200	14,200	15,900	19,000	20,800	23,100	29,000	33,400	39,000
	351～400	14,300	15,200	17,200	20,800	22,700	25,700	31,900	37,100	43,400
	401～450	15,400	16,500	18,600	22,500	24,500	28,100	35,100	40,700	47,900
	451～500	17,100	18,400	20,900	25,000	27,400	31,200	39,000	45,100	53,500
241～270	241～270	11,700	12,400	13,700	16,400	17,800	19,800	24,400	28,100	32,700
	271～300	12,900	13,600	15,200	18,300	19,800	22,500	27,800	31,900	37,400
	301～350	13,800	14,800	16,900	20,100	22,200	25,000	31,200	36,100	42,300
	351～400	15,000	16,200	18,400	22,200	24,100	27,500	34,600	40,100	46,900
	401～450	16,200	17,400	19,800	23,900	26,600	30,200	37,800	44,000	52,000
	451～500	18,100	19,500	22,300	26,700	29,200	33,400	41,800	48,800	57,500
271～300	271～300	14,100	14,900	17,100	20,400	22,500	25,500	31,600	36,700	42,700
	301～350	15,200	16,500	18,600	22,600	24,700	28,200	35,600	41,300	48,400
	351～400	16,800	17,900	20,700	24,500	27,400	31,400	39,500	45,800	54,500
	401～450	17,900	19,400	22,300	26,800	29,900	34,400	43,200	51,000	59,500
	451～500	19,700	21,500	24,700	29,500	32,900	37,800	47,700	56,500	66,000

ラウンドプレート RoHS対応

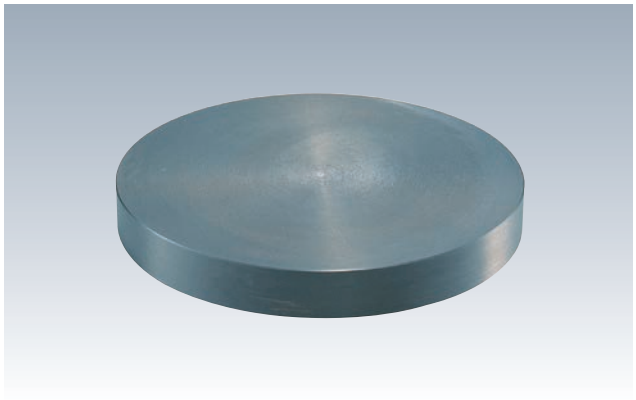

材 質 FC250　　熱処理 焼鈍

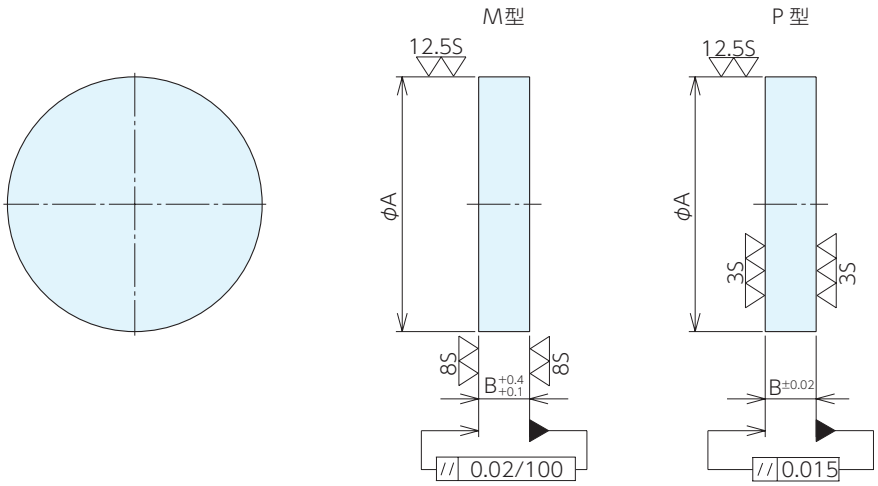

■仕様・価格表

No.	A	B	質量kg	機械仕上M型			研削仕上P型		
				オーダーNo.	No.	価格	オーダーNo.	No.	価格
613-01	80	20	0.8	904612	613-01M	5,050	904855	613-01P	5,750
613-02	100	20	1.2	904613	613-02M	5,950	904856	613-02P	7,100
613-03	125	25	2.2	904614	613-03M	7,600	904857	613-03P	8,700
613-04	160	32	5	904615	613-04M	10,800	904858	613-04P	12,300
613-05	200	32	7.2	904616	613-05M	15,000	904859	613-05P	17,200
613-06	250	36	13	904617	613-06M	24,100	904860	613-06P	26,300
613-07	315	40	23	904618	613-07M	41,000	904861	613-07P	43,700
613-08	400	45	41	904619	613-08M	71,500	904862	613-08P	74,500
613-09	500	50	71	904620	613-09M	134,000	904863	613-09P	138,000

MEMO

SINCE 1560
株式会社 ナベヤ
JIG & MECHANICAL PARTS
ERON® NBK®
https://www.nabeya.co.jp E-mail:nabeya@ons.co.jp

本社 営業本部	〒500-8433 岐阜市若杉町 25	TEL. 058-273-6521 FAX. 058-278-0022：国内受注用	FAX. 058-278-0220
東京営業所	〒105-0013 東京都港区浜松町 1-9-3 NABEYA ビル 1F	TEL. 03-3434-8471	FAX. 03-5472-8752
仙台営業所	〒983-0821 仙台市宮城野区岩切 3-2-20	TEL. 022-255-7177	FAX. 058-278-0022(本社)
大阪営業所	〒578-0902 東大阪市川中 6 番 10 号	TEL. 072-961-3451	FAX. 072-960-2112
九州営業所	〒812-0007 福岡市博多区東比恵 2-20-1	TEL. 092-411-7353	FAX. 092-415-5317
北関東営業所	〒370-0075 群馬県高崎市筑縄町 77-8	TEL. 027-370-1015	FAX. 027-370-1016
中国販売会社	TOP-CEL INTERNATIONAL TRADING（SHANGHAI）CO.,LTD. ROOM NO 308, MANPO INTERNAIONAL BUSINESS CENTRE 660 XIN HUA ROAD, SHANGHAI, CHINA URL.http：www.top-cel.cn/ E-mail：jieli_yu@topcel.net	TEL. 021-64413330	FAX. 021-64695985

●掲載の仕様および価格は2023年12月21日現在のものです。予告なしに変更する事がありますがご了承ください。 ●価格には消費税は含まれておりません。