ERON® NABEYA

CATALOGUE No.C22-134Q

マシニングセンタ用バイス

立形、横形、5軸加工機に対応する治具マシンバイス

SINCE 1560
株式会社 ナベヤ

https://www.nabeya.co.jp

手締め式マシンバイス

ロックタイト
CV精密マシンバイス　P13～P18

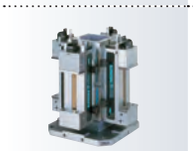
ロックタイト
CV精密マシンバイス付
4面イケール　P20

ロックタイト
FA精密マシンバイス　P23・P24

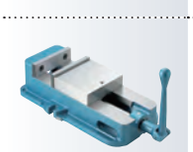
ロックタイト
精密マシンバイスL型　P27・P28

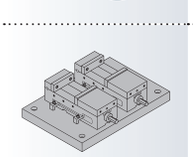
ロックタイト
MC精密マシンバイス
多連バイス　P31・P32

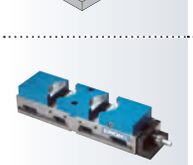
ロックタイト
アルミダブルクランプ
バイス　P35・P36

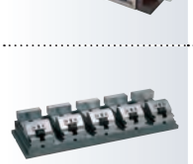
クサビロック
ツールメーカーズバイス
5連バイス　P38

ツーピースバイス　P40

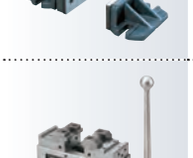
ロックタイト
5軸マシンバイス　P43～P46

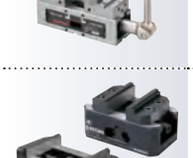
5軸マシンバイス　P59～P65

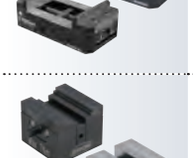
マイクロバイス　P69～P72

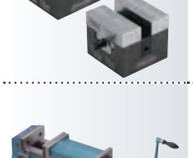
ロックタイト油圧
マシンバイスマークⅢ　P75・P76

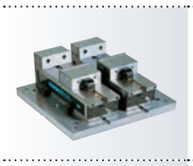
ロックタイト
CV精密マシンバイス
多連バイス　P19・P20

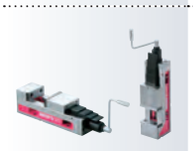
ロックタイト
FAクイックONEバイス　P21・P22

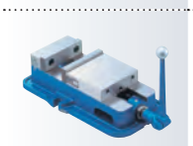
ロックタイト
精密マシンバイス　P25・P26

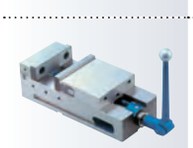
ロックタイト
MC精密マシンバイス　P29・P30

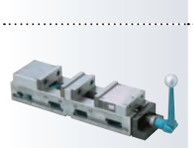
ロックタイト
ダブルクランプバイス　P33・P34

クサビロック
ツールメーカーズバイス　P37

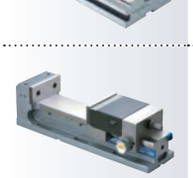
モールドバイス　P39

ツーピースバイス　P40

プルダウンバイス
（フリージョーバイス）　P41・P42

ロックタイト
5軸マシンバイス
（中心移動型）　P47～P50

マイクロバイス付
ツーリングブロック　P66～P68

ロックタイト
MCジグバイス　P73・P74

クランプ/アンクランプの自動化対応

ロックタイト
パワーバイス　P77・P78

ネオグリップ
（空圧式）　P85～P94

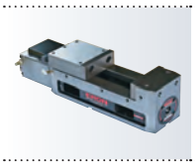
ロックタイト
エアマシンバイス　P79～P84

バイス交換/位置決めの自動化対応

ネオグリップ
（ロボット搬送対応）　P95・P96

ネオグリップ
（ロボット搬送対応）用
ベースユニット　P99・P99

ネオグリップ
（ロボット搬送対応
　口金固定タイプ）　P97・P98

ネオグリップ
（ロボット搬送対応）用
ロボットハンド専用爪　P100・P101

アクセサリ

フットジョー　P102

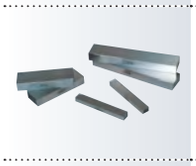
精密パラレルブロック　P104

ハンディデジタル
荷重計　P107

精密パラレルブロック
セット　P103

薄型パラレルブロック　P105・P106

マシンバイス
シリーズ　部品　P108～P114

搭載機械の条件から選定する

■加工方向(スピンドル方向)

立形・横形・5軸等により、生産方法・バイスの取付方法などが異なるケースがあります。
それぞれにマッチした機種・使用法を考慮する必要があります。

●立形マシニングセンタでの使用例

●横形マシニングセンタでの使用例

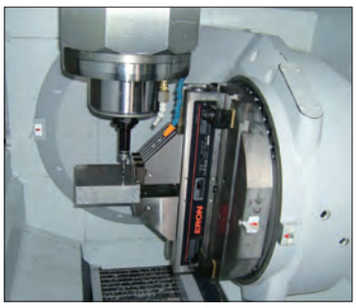
●5軸制御マシニングセンタでの使用例

■機械テーブル寸法とT溝寸法

マシンバイスを機械に搭載する場合、一般的には機械のT溝を使用します。
従って、搭載前には各機械の仕様書から機械テーブルとT溝幅を確認する必要があります。
位置決めはこのT溝にガイドブロック(位置決め用のキー)を用いることが一般的です。
機械への固定は、取付ボルトセット又は取付けクランプセットで行います。

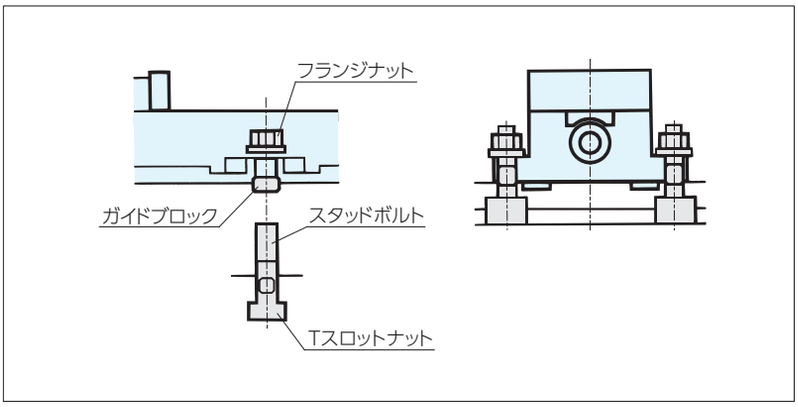

●マシンバイスの取付け例

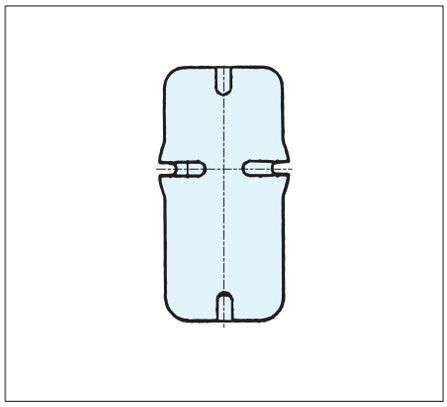
●精密マシンバイスの底面

機械のサイズ、メーカーによって、T 溝サイズが異なります。
ガイドブロック、取付ボルト・クランプは、標準設定のあるバイスのみ、付属しております。
付属しない場合やガイドブロックに適合しない溝巾(A 寸法) の場合は、別途機械に合うサイズをご購入ください。

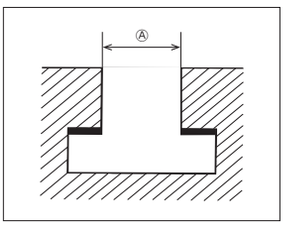

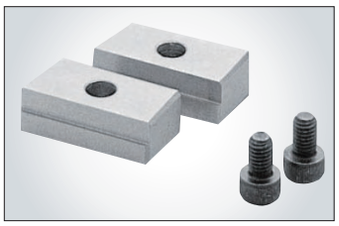
ガイドブロック

取付ボルトセット

取付クランプセット

■機械への干渉と加工エリア

マシンバイスの搭載位置によっては機械のコラム、スプラッシュガードに干渉する場合があります。マシンバイスの全長とともに取付位置からの長さ、可動体の動き等をご確認ください。

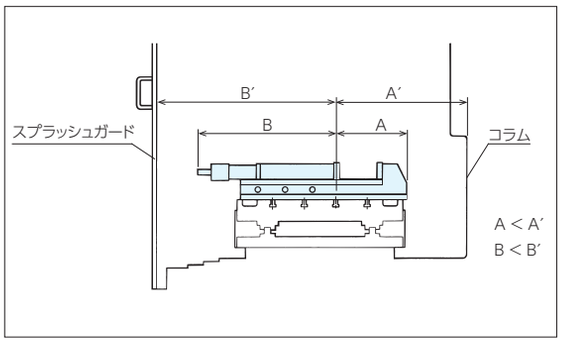

※ガイドブロック位置変更(追加工) による機械への干渉回避について

機械の機種により、T溝ピッチや機械への干渉範囲は異なります。
機械にマッチした位置にバイスがセットできる様に、標準バイスのガイドロック溝変更(追加工)行っております。
詳細はP8をご確認ください。

加工エリア (主軸の移動範囲) 内にワーク (加工箇所) が入らなければ加工ができません。
加工エリアを意識し、このスペースを考慮した選定・取付けが必要です。

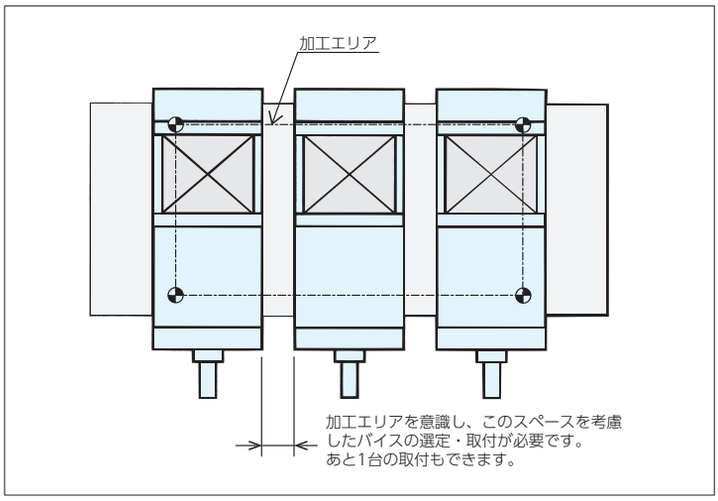

■積載重量

機械にはマシンバイスの以外にもワークやその他の治具などの取付けを行うため、最大積載重量を考慮しなければなりません。

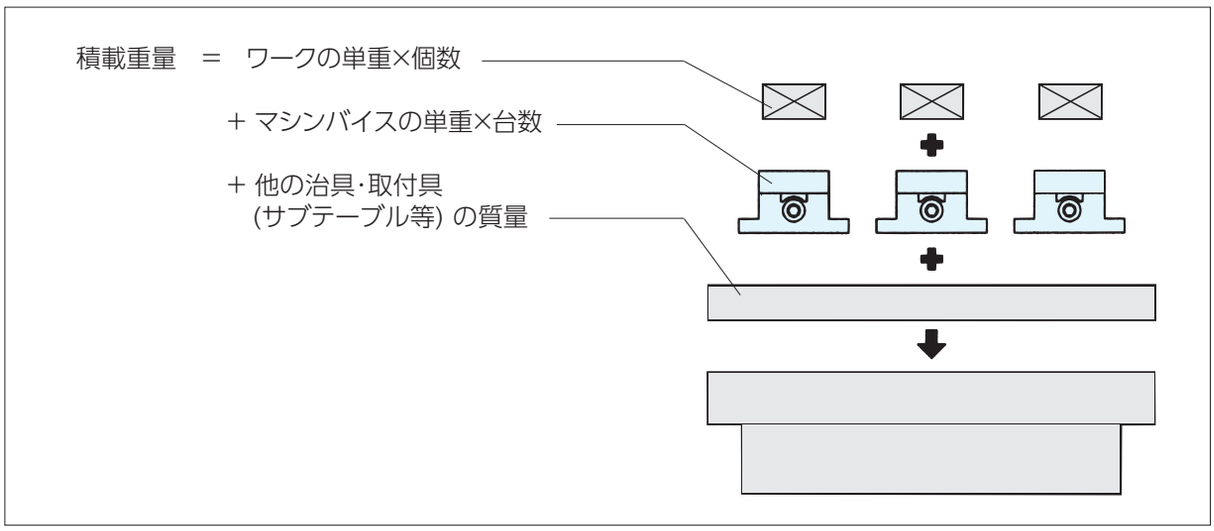

■バイスの口開き

ワークをクランプ可能な口開きのあるバイスを選定する必要があります。
一般的な精密バイスは、口巾と同程度の口開きです。

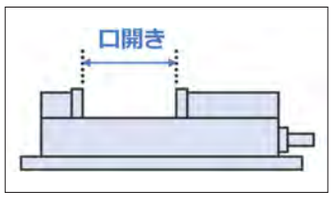

■バイスの口開き

ワークの幅に適したものを選びます。ワークが長尺な場合は、マシンバイスを並列に取付けてクランプを行います。
これは、口巾を大きく越えるワーク（長尺ワークなど）は、加工中にワークの振動（ビビリ）発生、あるいはワークの脱落の原因となるためです。
長尺ワークを加工する場合は、バイスの固定口金と摺動面の高さが揃った並列仕様のマシンバイスを用いることをお勧めします。

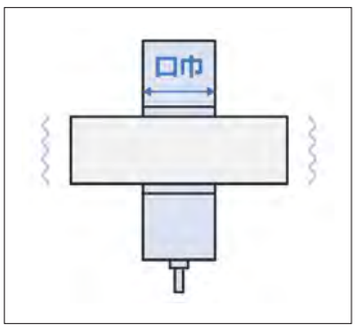

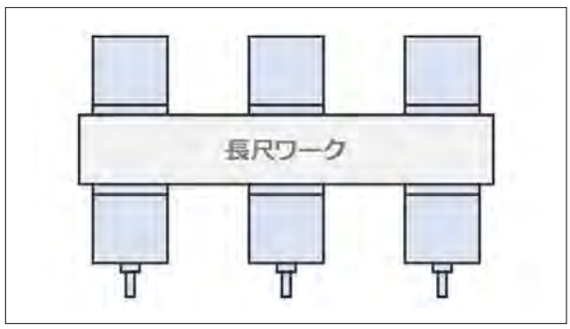

■バイスの口深さ

口深さを大きく越える背の高いワークは、長尺ワーク同様、ワークのビビリ、脱落の原因となります。また、背の低いワークの天面加工では、ツールと口金との干渉も考えられます。

●ワークが厚い場合のクランプ例

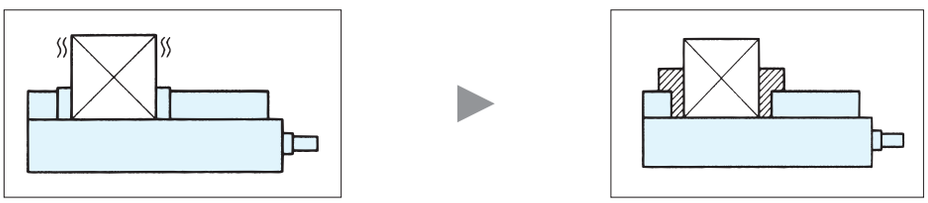

●ワークが薄い場合のクランプ例

加工(生産)条件から選定する

■精度

加工する精度が高い場合は、直角平行度(右図A、B)が必要です。

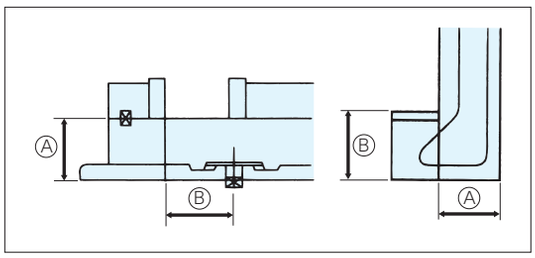

POINT

高精度なマシンバイスを選択する要点

①十分な締付力があり、ワークを確実にクランプできること。
②マシンバイス自体の精度が高いこと。
③ 締付時、ワークが浮き上がらない構造であること。
④強力な締付にも変形しない構造 ・ 材質であること。
⑤高精度が長期間保持できること。

■生産性

量産・非量産・工程数・加工条件・加工機などにより、ワークのセッティング方法が異なります。

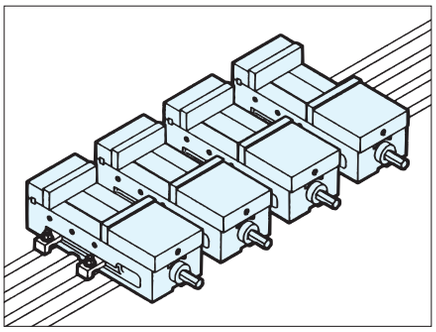

●並列バイスを使用した多数個取り

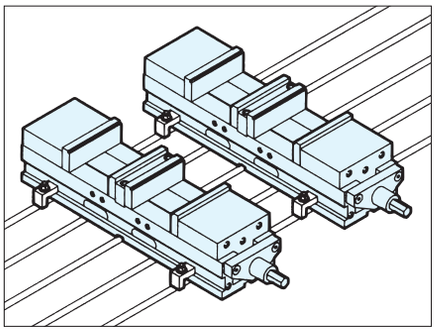

●2工程を同時にセッティング

POINT

加工方法に適したバイスを選定することで
生産効率アップにつながります。

操作・作業性から選定する

■締付操作

バイスの締付操作は人が行う場合と、機械側で制御をして自動化を行う場合があります。
人が操作を行う場合はねじ式で締め付けを行う場合と、ねじ式に増圧機構が組み込まれたバイスを使用する場合があります。機械側で行う場合は、油圧の力を用いる場合と空圧式の力を用いる場合があります。それぞれの特長は下記になります。

●人が操作を行う場合

締付操作	クランプ方法	特長
メカニカル式	ネジとメネジの組合せで締付力を発生	締め付けた際の感触が伝わり易く、 ワークに合わせた締付力を調整し易い。
メカ増圧式	メカニカル増圧機構で任意の締付力を発生	人によるバラつきがなく、精度が安定し易い。 ワークに応じての締付力管理が共有し易い。
油圧式	内蔵シリンダーにより締付力を発生	軽い力で締付力の発生、取り外しができる。 ハンドルの回転数によって任意の締付力を設定できる。

●機械側で制御を行い自動化

締付操作	クランプ方法	特長
空圧式	エアを外部供給して締付力を発生	ワークの着脱をスイッチ等で行い、作業工程を削減できる。 供給元からの分岐によって複数台同時に操作が行える。 ポンプ圧力によって任意の締付力を設定できる。
油圧式	外部供給により締付力を発生	ワークの着脱をスイッチ等で行い、作業工程を削減できる。 ポンプ圧力によって任意の締付力を設定できる。

POINT

加工方法に適したバイスを選定することで
生産効率アップにつながります。

ご依頼方法

機械干渉(コラム、スプラッシュガード)を避けるために、機械テーブルのT溝市に合わせてガイドブロックの位置変更ができます。

マシンバイス端面から追加工をするガイドブロックまでの距離(A)をご連絡ください。

※配置した場所が、取付機械に干渉しないか必ず確認してください。
※検討されたAの距離が下図の「加工可能範囲:A」の範囲に入っているか確認してください。範囲に入っていない場合は、機種を変更するなど検討を行ってください。

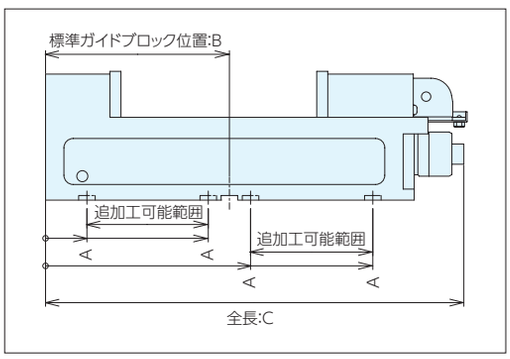

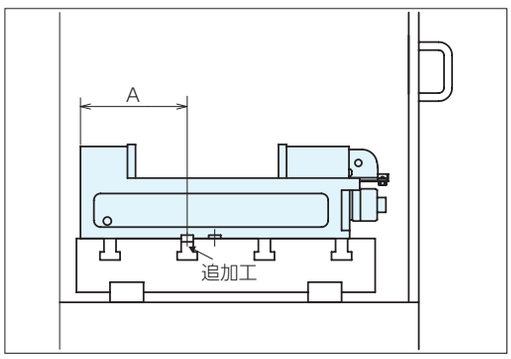

●仕様・価格表

対応機種	No.	加工可能範囲:A(加工寸法)	B	C	ガイドブロック巾	追加工費
LTCV100	**LTCV100-GB(+A寸法)**	45-147,193-293	170	392	18	**26,700**
LTCV125	**LTCV125-GB(+A寸法)**	45-177,223-356	200	455	18	**26,700**
LTCV160	**LTCV160-GB(+A寸法)**	45-227,273-459	250	558	18	**26,700**
LTCV200	**LTCV200-GB(+A寸法)**	80-252,298-566	275	688	18	**26,700**
LTCV100H	**LTCV100H-GB(+A寸法)**	45-147,193-293	170	393	18	**26,700**
LTCV125H	**LTCV125H-GB(+A寸法)**	45-177,223-356	200	456	18	**26,700**
LTCV160H	**LTCV160H-GB(+A寸法)**	45-227,273-459	250	559	18	**26,700**
LTCV200H	**LTCV200H-GB(+A寸法)**	80-252,298-566	275	689	18	**26,700**
LTCV100S	**LTCV100S-GB(+A寸法)**	45-147,193-293	170	392	18	**26,700**
LTCV125S	**LTCV125S-GB(+A寸法)**	45-177,223-356	200	455	18	**26,700**
LTCV160S	**LTCV160S-GB(+A寸法)**	45-227,273-459	250	558	18	**26,700**
LTCV200S	**LTCV200S-GB(+A寸法)**	80-252,298-566	275	690	18	**26,700**
LTCV100SH	**LTCV100SH-GB(+A寸法)**	45-147,193-293	170	393	18	**26,700**
LTCV125SH	**LTCV125SH-GB(+A寸法)**	45-177,223-356	200	456	18	**26,700**
LTCV160SH	**LTCV160SH-GB(+A寸法)**	45-227,273-459	250	559	18	**26,700**
LTCV200SH	**LTCV200SH-GB(+A寸法)**	80-252,298-566	275	689	18	**26,700**
LTCV160TH	**LTCV160TH-GB(+A寸法)**	45-227,273-459	250	633	18	**26,700**
LTCV200TH	**LTCV200TH-GB(+A寸法)**	80-252,298-566	275	767	18	**26,700**
LTFV100Q	**LTFV100Q-GB(+A寸法)**	14-99,173-279,321-342	150	483.5	18	**26,700**
LTFV125Q	**LTFV125Q-GB(+A寸法)**	14-99,141-152,198-329,371-404	175	566.5	18	**26,700**
LTFV150Q	**LTFV150Q-GB(+A寸法)**	14-113,198-428,470-508	175	699	18	**26,700**
LTFV175Q	**LTFV175Q-GB(+A寸法)**	14-119,198-469,511-549	175	740	18	**26,700**
LTFV75	**LTFV75-GB(+A寸法)**	22-52,88-106,144-192	125	291	14	**21,400**
LTAIR100	**LTAIR100-GB(+A寸法)**	12-74,112-181,219-249,287-315	200	469	14	**21,400**
LT100MC	**LT100MC-GB(+A寸法)**	49-78,125-254	102	316	18	**21,400**
LT150MC	**LT150MC-GB(+A寸法)**	58-120,166-354	143	437	18	**21,400**
MBV150	**MBV150-GB(+A寸法)**	173-179,225-249,345-421 517-580	202	694	18	**26,700**
MBV200	**MBV200-GB(+A寸法)**	68-87,198-227,273-302 413-467,513-567,678-729	250	843	18	**26,700**

※ガイドブロック別売り

□開（Max)	13	22	31	58	85
□巾	40			75	80
□深さ	2.2			5	26
型式	MCZ40L30PRG13	MCZ40L30PRG22	MCZ40L30PRG31	LT5AU75M	ETO80TH
	▶ P69			▶ P43	▶ P37
全長（Max)	40			236	185
最大締付力 (kN)	8			16	6
質量kg	0.4			9.5	5
増圧機構	-			-	-
標準付属位置決め	-			ガイド巾 14mm	ガイド巾 14mm
駆動方法	手動			手動	手動
自動化対応	-			-	-

□開（Max)	106	107	108	112	130
□巾	76	75	75	126	125
□深さ	3	34	5	38	45
型式	NE75-130-2B1	NE75-170-2BF	LT5AU75	LT125M(G)	ETO125TH
	▶ P95	▶ P97	▶ P43	▶ P25	▶ P37
全長（Max)	130	170	286	388.5	250
最大締付力 (kN)	20	14	16	40	8
質量kg	3.5	5.6	15	25	14
増圧機構	-	-	-	-	-
標準付属位置決め	治具段取りシステム	治具段取りシステム	ガイド巾 14mm	ガイド巾 18mm	ガイド巾 14mm
駆動方法	空圧供給	空圧供給	手動	手動	手動
自動化対応	治具の位置決め	治具の位置決め	-	-	-

□開（Max)	143	143	145		146
□巾	151	151	102		75
□深さ	44.2	44	45		3
型式	LT150M(G)	LT-HPD150(G)	LTCV100(S)(-14GB)	LTCV100(S)H-14GB	5AU75-170(P/GB)1
				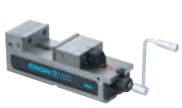	
	▶ P25	▶ P77	▶ P13		▶ P59
全長（Max)	464	512.5	394.6		170
最大締付力 (kN)	40	40	30		20
質量kg	36	38	20.5	21	4
増圧機構	-	油圧	-	油圧内蔵	-
標準付属位置決め	ガイド巾 18mm	ガイド巾 18mm	ガイド巾 14mm ガイド巾 18mm		PIN φ 10 ガイド巾 14mm
駆動方法	手動	油圧供給	手動		手動
自動化対応	-	クランプ・アンクランプ	-		-

100	105	102	102	105.5	106
76	100	101	101	85	76
32	32	32	32	22	3
LTFV75(G)	ETO100TH	LT100MC(G)	LT100M(G)	NEP(S)85-160	5AU75-130(P/GB)1
▶ P23	▶ P37	▶ P29	▶ P25	▶ P85	▶ P59
291	230	316	340.5	160	130
12	8	30	40	16	20
9	9	11	16	15	3.3
-	-	-	-	空圧	-
ガイド巾 14mm	ガイド巾 14mm	ガイド巾 18mm	ガイド巾 18mm	ボルト M10	ガイド巾 14mm PIN φ 10
手動	手動	手動	手動	空圧供給	手動
-	-	-	-	クランプ・アンクランプ	-

138	138	140	142	142	143
75	102	102	102	102	151
5	45	45	5	5	44
LT5AU75FM	LTAIR100(-MBS/-HS)	LTFV100Q(G)	LT5AU100CM	LT5AU100M	LT150MC(G)
▶ P45	▶ P79	▶ P21	▶ P47	▶ P43	▶ P29
236	469.2	484	522	386	437
16	10	25	20	20	40
10	26	25.5	32	30	32
-	空圧	-	-	-	-
ガイド巾 14mm	ガイド巾 14mm	ガイド巾 18mm	ガイド巾 18mm	ガイド巾 18mm	ガイド巾 18mm
手動	空圧供給	手動	手動	手動	手動
-	クランプ・アンクランプ	-	-	-	-

146	156	178	188	189	190
76	76	101	75	101	202
3	4	32	5	32	57
NE75-170-2B1	NE75-170-2BFG	LTAW100	LT5AU75F	LTM100WL	LT200M(G)
					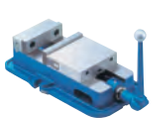
▶ P95	▶ P97	▶ P35	▶ P45	▶ P33	▶ P25
170	170	460.5	286	493.5	589.5
20	14	15	16	15	40
4.2	5.6	14.7	12	17	65
-	-	-	-	-	-
治具段取りシステム	治具段取りシステム	ガイド巾 18mm	ガイド巾 14mm	ガイド巾 18mm	ガイド巾 18mm
空圧供給	空圧供給	手動	手動	手動	手動
治具の位置決め	治具の位置決め	-	-	-	-

口開（Max)	200	205	205	207	210
口巾	125	125	125	152	125
口深さ	50	3	3	44	50
型式	LTF(V/H)125Q(G)	5AU125-230(P/GB)	NE125-230-4B	LT150L(G)	LTCV125(S)(-14GB)
	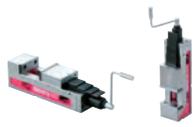				
	▶ P21	▶ P59	▶ P95	▶ P27	▶ P13
全長（Max)	567	230	230	468	459.6
最大締付力 (kN)	30	25	25	40	30
質量kg	35	9.3	9.5	29	30
増圧機構	-	-	-	-	-
標準付属位置決め	ガイド巾 18mm	ガイド巾 18mm PIN φ 10	治具段取りシステム	ガイド巾 18mm	ガイド巾 14mm ガイド巾 18mm
駆動方法	手動	手動	空圧供給	手動	手動
自動化対応	-	-	治具の位置決め	-	-

口開（Max)	260	278	278	280	300
口巾	150	102	102	175	160
口深さ	60	5	5	70	60
型式	LTF(V/H)150Q(G)	LT5AU100FM	LT5AU100CFM	LTF(V/H)175Q(G)	LTCV160(S)
	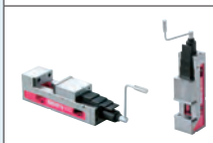			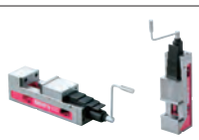	
	▶ P21	▶ P45	▶ P49	▶ P21	▶ P13
全長（Max)	699	386	522	740	559.6
最大締付力 (kN)	40	20	20	40	30
質量kg	58	24	26	79	50
増圧機構	-	-	-	-	-
標準付属位置決め	ガイド巾 18mm	ガイド巾 18mm	ガイド巾 18mm	ガイド巾 18mm	ガイド巾 14mm ガイド巾 18mm
駆動方法	手動	手動	手動	手動	手動
自動化対応	-	-	-	-	-

口開（Max)	410		450	489	フリー
口巾	200		206	125	46
口深さ	70		67	5	42
型式	LTCV200(S)	LTCV200(S)(T)H	MBV200(G)	LT5AU125F	PV0
	▶ P13		▶ P39	▶ P45	▶ P41
全長（Max)	693.6		743	596	73
最大締付力 (kN)	30		20	25	8
質量kg	69		82	43	1.5
増圧機構	-	油圧内蔵	-	-	-
標準付属位置決め	ガイド巾 14mm ガイド巾 18mm		ガイド巾 18mm	ガイド巾 18mm	-
駆動方法	手動		手動	手動	手動
自動化対応	-		-	-	-

210	221.5	240	240	248	259
125	125	102	102	253	151
50	23	5	5	75.5	44.2
LTCV125(S)H(-14GB)	NEP(S)125-250	LT5AU100C	LT5AU100	LT250M(G)	LTM150WL
▶ P13	▶ P86	▶ P47	▶ P43	▶ P25	▶ P33
459.6	250	620	484	738.5	656.5
30	29	20	20	50	20
30	40	34	32	135	41
油圧内蔵	-	-	-	-	-
ガイド巾 14mm ガイド巾 18mm	ボルト M12	ガイド巾 18mm	ガイド巾 18mm	ガイド巾 18mm	ガイド巾 18mm
手動	空圧供給	手動	手動	手動	手動
-	-	-	-	-	-

300	300	350	350	376	376
160	156	154	160	102	102
60	57	67	75	5	5
LTCV160(S)(T)H	LTH3P150S(G)	MBV150(G)	LT630JV	LT5AU100F	LT5AU100CF
▶ P13	▶ P75	▶ P39	▶ P73	▶ P45	▶ P49
559.6	807	594	749	484	620
30	40	20	40	20	20
50	41	65	100	26	28
油圧内蔵	油圧	-	油圧	-	-
ガイド巾 14mm ガイド巾 18mm	ガイド巾 18mm	ガイド巾 18mm	ガイド巾 18mm	ガイド巾 18mm	ガイド巾 18mm
手動	手動	手動	手動	手動	手動
-	-	-	-	-	-

フリー				
62	85	120	154	204
56	82	135	77	92
PV1	PV2	PV3	TP150-6	TP200-8
▶ P41	▶ P41	▶ P41	▶ P40	▶ P40
130	186	250	214	215
15	35	40	10	10
4.8	12.5	39.1	13	20
-	-	-	-	-
-	-	-	-	-
手動	手動	手動	手動	手動
-	-	-	-	-

ロックタイトCV精密マシンバイス RoHS対応

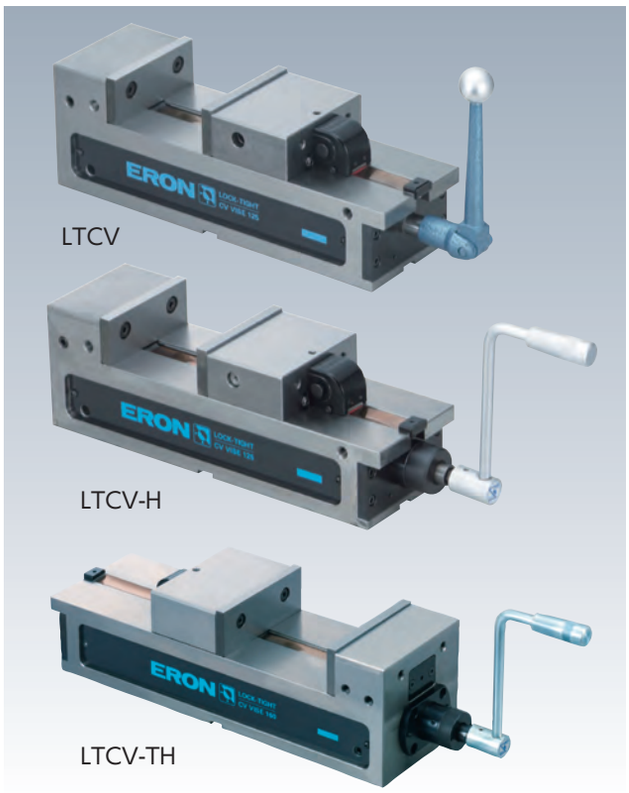

材　質　本体：FCD　　熱処理　摺動面：HRC45

付属品

LTCV（100,125,160)(S,H,TH)
標準ガイドブロック (2 個 1 組) 適合溝巾 18mm：1 組
標準取付クランプセット (2 組 1 セット) 適合 T 溝巾 18mm：2 セット
ハンドル：1 本、吊上用金具：1 式

LTCV200(S,H,SH,TH)
標準ガイドブロック (2 個 1 組) 適合溝巾 18mm：1 組
標準取付クランプセット (2 組 1 セット) 適合 T 溝巾 18mm：3 セット
ハンドル：1 本、吊上用金具：1 式

LTCV（100,125)(S,H)-14GB
標準ガイドブロック (2 個 1 組) 適合溝巾 14mm：1 組
標準取付クランプセット (2 組 1 セット) 適合 T 溝巾 14mm：2 セット
ハンドル：1 本、吊上用金具：1 式

- 浮上り防止機構（ロックタイト機構）が内蔵されており、クランプ時の可動体・ワークの浮上りを防止します。
- バイス本体と固定アゴが一体構造となっているためバイスが反りにくく、クランプによるワーク位置の変化を極小に抑えます。
- 巻取式切粉カバーにより本体の中に入る切粉を抑えます。
- 口金交換ができるため、ワーク形状に合わせてクランプを行うことができます。
- LTCV-THは油圧内蔵タイプの固定口金側からハンドル操作をする仕様です。
  固定口金側が作業者に近いことで、ワーク着脱距離が短くなり、段取時間の短縮、作業者へ負担の軽減します。
- SJタイプ(LTCV-S,SH)は、標準タイプ(LTCV,LTCV-H)の口金をステップ口金に交換した仕様です。

【主な適合機械】立形MC

型式説明

LTCV	-	○○	(S)	(T)	(H)	(-GB)
↓		↓	↓	↓	↓	↓
ロックタイト CV精密 マシンバイス		口巾	ステップ 口金	固定口金側 ハンドル操作 仕様	油圧仕様	T溝巾 (通常は18mm)

LTCV　メカニカルタイプ

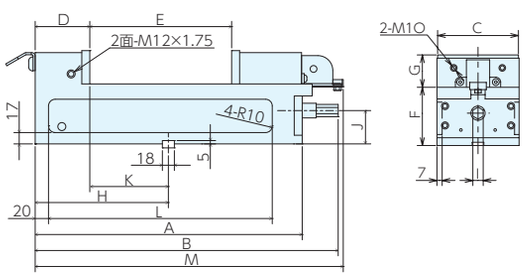

LTCV-(S)H　油圧内蔵タイプ

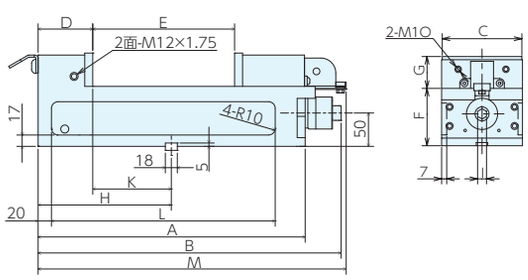

LTCV-TH　油圧内蔵タイプ

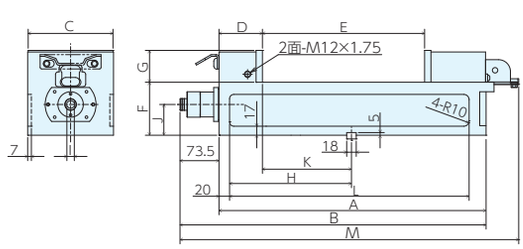

LTCV-S,SH　SJタイプ

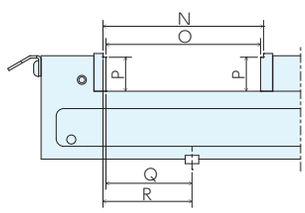

■サイズ表

No.	A	B	C	D	E	F	G	H	I	J	K	L	M	N	O	P	Q	R
LTCV100(S)(-GB)	338	392	102	82	0-145	90	45	170	16	50	88	286	394.6	8-145	0-137	40	84	88
LTCV125(S)(-GB)	401	455	125	82	0-210	90	50	200	16	50	118	349	459.6	8-210	0-202	45	114	118
LTCV160(S)	504	558	160	82	0-300	100	60	250	19	58	168	452	559.6	10-296	0-286	54	161	166
LTCV200(S)	634	688	200	82	0-410	100	70	275	19	58	193	564	693.6	10-406	0-396	64	186	191
LTCV100(S)H(-GB)	338	393	102	82	0-145	90	45	170	14	50	88	286	394.6	8-145	0-137	40	84	88
LTCV125(S)H(-GB)	401	456	125	82	0-210	90	50	200	14	50	118	349	459.6	8-210	0-202	45	114	118
LTCV160(S)H	504	559	160	82	0-300	100	60	250	14	58	168	452	559.6	10-296	0-286	54	161	166
LTCV200(S)H	634	689	200	82	0-410	100	70	275	14	58	193	564	693.6	10-406	0-396	64	186	191
LTCV160TH	504	577.5	160	82	0-300	100	60	250	14	58	168	452	633	-	-	-	-	-
LTCV200TH	634	707.5	200	82	0-410	100	70	275	14	58	193	564	767	-	-	-	-	-

■仕様・価格表

＊ 標準在庫品

オーダーNo.	No.	口巾	口深	最大口開	標準ガイドブロック巾	締付力kN	質量kg	価格
＊970115	LTCV100	102	45	145	18	30	20.5	194,000
＊970116	LTCV125	125	50	210	18	30	30	221,000
＊970117	LTCV160	160	60	300	18	30	50	258,000
＊980869	LTCV200	200	70	410	18	30	69	365,000
＊970118	LTCV100H	102	45	145	18	30	21	218,000
＊970119	LTCV125H	125	50	210	18	30	30	245,000
＊970120	LTCV160H	160	60	300	18	30	50	282,000
＊980870	LTCV200H	200	70	410	18	30	69	404,000
986025	LTCV100S	102	45	145	18	30	20.5	252,000
986026	LTCV125S	125	50	210	18	30	30	287,000
986027	LTCV160S	160	60	300	18	30	50	339,000
986028	LTCV200S	200	70	410	18	30	69	460,000
986029	LTCV100SH	102	45	145	18	30	21	277,000
986030	LTCV125SH	125	50	210	18	30	30	310,000
986031	LTCV160SH	160	60	300	18	30	50	363,000
986032	LTCV200SH	200	70	410	18	30	69	499,000
＊986033	LTCV160TH	160	60	300	18	30	50	326,000
＊986034	LTCV200TH	200	70	410	18	30	70	510,000
147434	LTCV100-14GB	102	45	145	14	30	20.5	194,000
147435	LTCV125-14GB	125	50	210	14	30	30	221,000
147436	LTCV100H-14GB	102	45	145	14	30	20.5	218,000
147437	LTCV125H-14GB	125	50	210	14	30	30	245,000
147438	LTCV100S-14GB	102	45	145	14	30	20.5	252,000
147439	LTCV125S-14GB	125	50	210	14	30	30	287,000
147440	LTCV100SH-14GB	102	45	145	14	30	20.5	277,000
147441	LTCV125SH-14GB	125	50	210	14	30	30	310,000

■並列品のご注文について(A･Bを何台でも0.01以内に揃えます)

同じサイズであれば、何台でも全品並列です。並列料金は不要です。

◆初めてご購入される場合
同じサイズであれば全品並列ですので、ご必要な数をご注文ください。

◆追加ご注文の場合
同じサイズであれば全品並列ですので、お手持ちと同じ品番ものをご必要数ご注文ください。

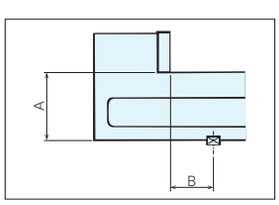

※LTCV-S,SH並列タイプ

※SJタイプは並列仕様品は次の並列規格となります。
A：0.01 以内　B,C,D：0.02 以内

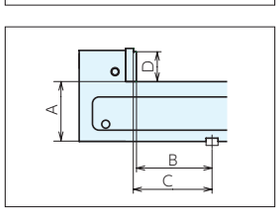

ロックタイトCV精密マシンバイス RoHS対応

■精度規格(静的精度)

No.	検査事項(100㎜につき)規格	旧JIS規格(O級)	ナベヤ規格値
1	本体底面と口金スベリ面との平行度	0.015	0.010
2	口金と口金スベリ面との直角度	0.030	0.015
3	本体底面のガイドブロックと口金くわえ面の直角度	0.015	0.015
4	締付けたテストブロックの上面と本体底面との平行度	0.020	0.015
5	締付けたテストブロックの上面の浮き上り	0.030	0.015

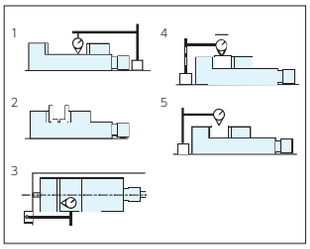

■使用例

メカニカルタイプは固定口金側でもハンドル操作ができます。

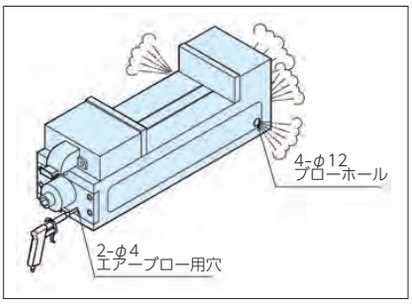

切粉ブロー機構

■分解構造図　メカニカルタイプ

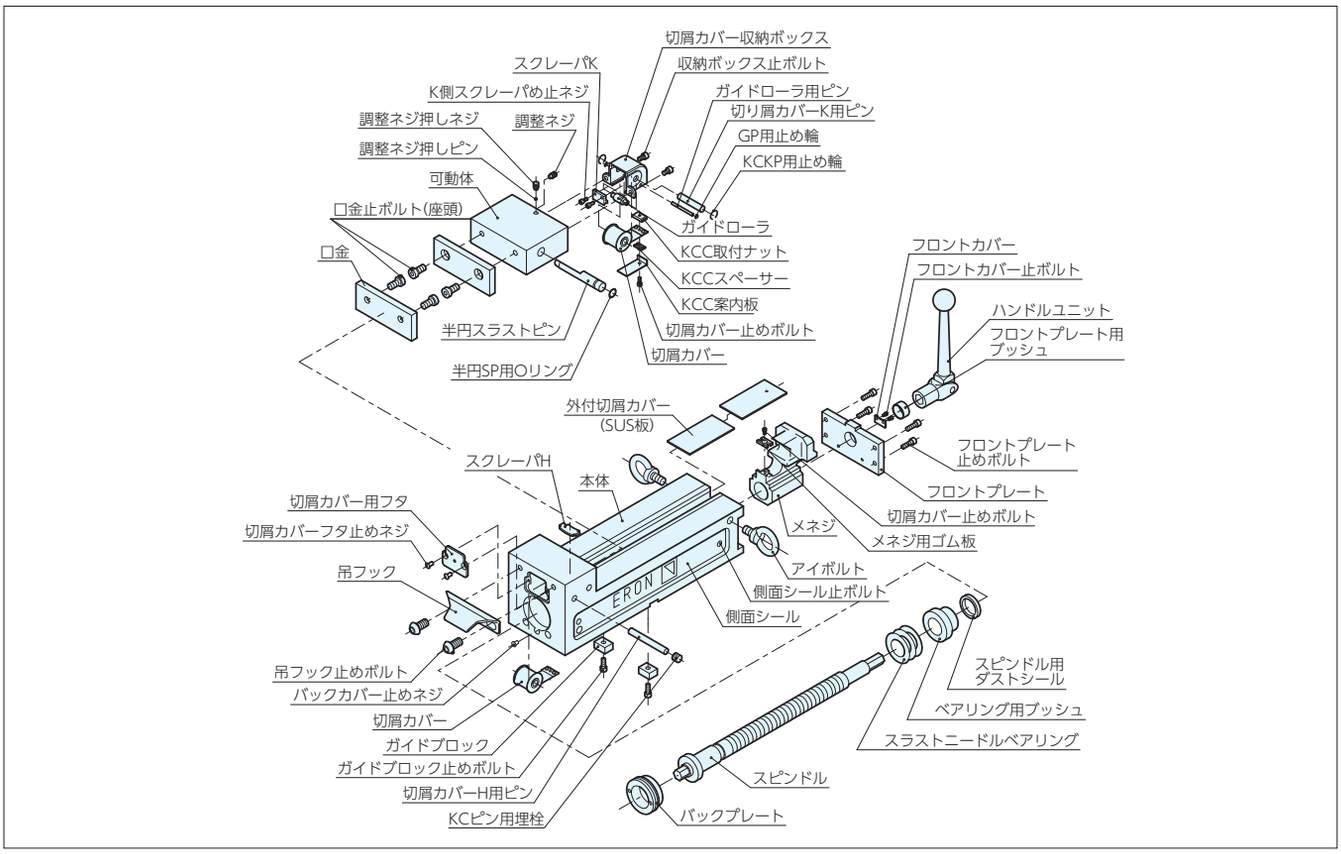

■分解構造図　油圧内蔵タイプ

切屑カバー収納ボックス
クランクハンドル
ハンドルジョイント 0
ハンドルジョイント 100
スクレーパK
収納ボックス止ボルト
K側スクレーパ止めネジ
ガイドローラ用ピン
調整ネジ押しネジ
調整ネジ
切り屑カバーK用ピン
GP用止め輪
調整ネジ押しピン
KCKP用止め輪
可動体
油圧用メネジ止ネジ
口金止ボルト(座頭)
ガイドローラ
口金
KCC取付ナット
KCCスペーサー
KCC案内板
半円スラストピン
切屑カバー止めボルト
切屑カバー
半円SP用Oリング
外付切屑カバー
(SUS板)
PR回り止ピン
油送込みネジ
油圧スピンドル
油圧スピンドル用ダストシール
クラッチ
油圧メネジ
クラッチ用スプリング 小
クラッチ用スプリング 大
クラッチ用座金
クラッチ用止め輪
クラッチボディ
フロントカバー止ボルト
フロントカバー
フロントプレート
止ボルト
フロントプレート
切屑カバー止めボルト
メネジ用ゴム板
スクレーパH
本体
切屑カバー用フタ
切屑カバーフタ止ネジ
吊フック
メネジ
アイボルト
側面シール止ボルト
側面シール
KCピン用埋栓
吊フック止ボルト
プッシュロッド D
プッシュロッド長
スピンドル用
ダストシール
バックカバー止めネジ
クラッチボディ
止ネジ
切屑カバー
ガイドブロック
スピンドル
ガイドブロック止ボルト
ピストン
止ネジ
切屑カバーH用ピン
プランジャーピン
PP用バックアップリング(P10A用)
PP用Oリング(1BP10A)
シリンダーボディ
シリンダカバー
止ネジ
S用バックアップリング(1BP24用)
バックカバー
S用Oリング(1BP24)
シリンダカバー
ピストン
ピストン用サラバネ
P用Oリング(1BP32)
エアー抜き止ネジ
P用バックアップリング(1BP32用)
エアー抜きスチールボールφ6

■機構図　油圧内蔵タイプ

調整ネジ押しネジ
切屑カバー収納ボックス
切屑カバー
調整ネジ押しピン
切り屑カバーK用ピン
半円スラストピン
調整ネジ
ガイドローラ
可動体
メネジ
ガイドローラ用ピン
切屑カバーH用
センターピン
口金
スクレーパH
ピストン
プッシュロッド 長
K側スクレーパ止めネジ
切屑カバー用フタ
ピストン止めネジ
スクレーパK
切屑カバー
プランジャーピン
KCC取付ナット
エアー抜きスチールボールφ6
メネジ用ゴム板
KCCスペーサー
バックカバー
KCC案内板
エアー抜き止めネジ
切り屑カバー止めボルト
シリンダーカバー
フロントカバー
油圧用メネジ止めネジ
シリンダカバー止めネジ
油圧スピンドル
油送り込みネジ
バックカバー止めネジ
油圧スピンドル用
ダストシール
油圧メネジ
PR回り止めピン
ピストン用サラバネ
スピンドル
P用Oリング1BP32
PP用Oリング1BP10A
ガイドブロック
クラッチ
シリンダボディ
スピンドル用
ダストシール
プッシュロッド D
クラッチ用スプリング(大・小)
S用Oリング1BP24
クラッチボディ止めネジ
クラッチ用座金
クラッチ用止め輪
クラッチボディ

ロックタイトCV精密マシンバイス RoHS対応

ハンドルジョイント

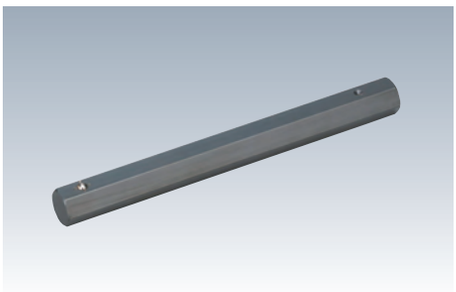

■仕様・価格表

＊ 標準在庫品

適合機種	オーダーNo.	No.	全長	対辺	価格
CV-H,TH共通	＊984097	LTC-HJ150	200	14	4,690
CV-H,TH共通	＊984098	LTC-HJ200	250	14	4,690
CV-H,TH共通	＊984099	LTC-HJ250	300	14	4,690
CV-H,TH共通	＊984100	LTC-HJ300	350	14	4,980
CV-H,TH共通	＊984101	LTC-HJ350	400	14	4,980

切粉カバー

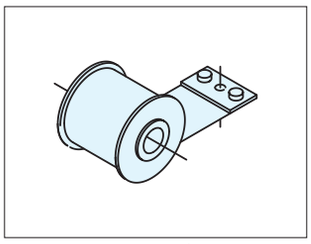

固定口金側用切屑カバーLTCV-FC

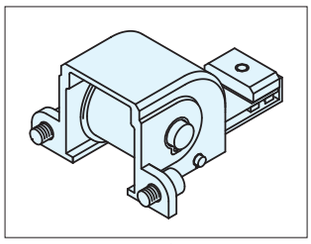

可動体側用切屑カバーユニットLTCV-RC

■仕様・価格表

＊ 標準在庫品

適合機種	種類	オーダーNo.	No.	価格
CV全機種共通	固定口金側用	＊978210	LTCV-FC	4,550
CV全機種共通	可動体側用	＊978211	LTCV-RC	13,000
CV全機種共通	旧可動体側用	＊104297	LTCV-RC旧型	13,000

※LTCV-RC旧型にはスペーサーが付属されます。

■可動体側面用の適合に関して

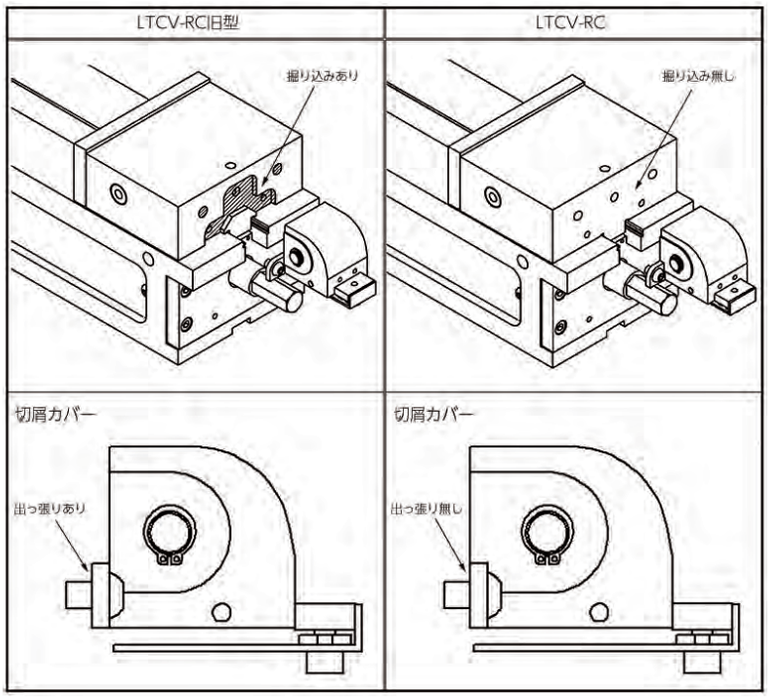

■参照ページ

ガイドブロック

P.111 ▸

取付クランプ

P.109 ▸

ハイトブロック

P.18 ▸

標準口金JA
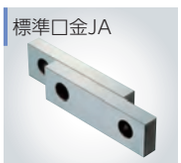
P.113 ▸

ステップ口金SJ

P.113 ▸

ワークストップ

P.112 ▸

ハンドル

P.114 ▸

ハイトブロック

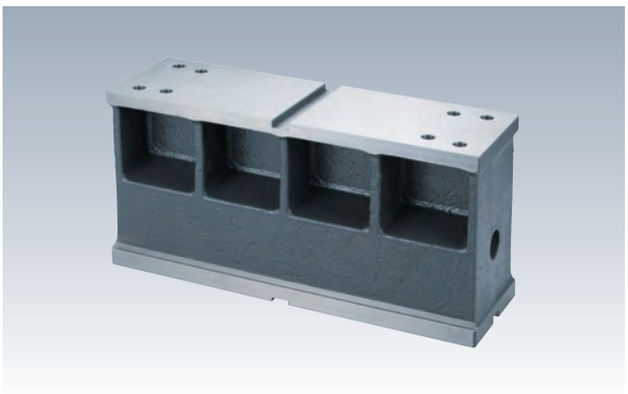

セット内容
ハイトブロック：1 個、取付ボルト M12 × 35：4 個
吊上用ボルト M12X25：4 個、吊上用アイナット M12：4 個

●ロックタイトCV精密マシンバイス用の嵩上げ台です。
●ワークの嵩上げが必要な機械や加工に最適です。

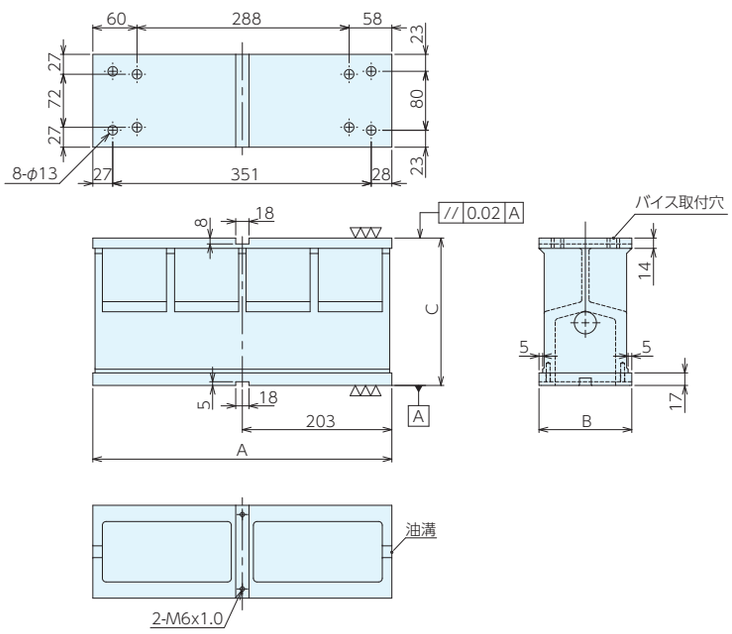

■仕様・価格表

オーダーNo.	No.	適合バイス	A	B	C	重量kg	価格
148402	LTCV125-HB100K	LTCV-100(S),125(S) LTCV-100(S)H,125(S)H	406	126	100	14.2	121,000
142153	LTCV125-HB200K	LTCV-100(S),125(S) LTCV-100(S)H,125(S)H	406	126	200	26.2	146,000

■使用例

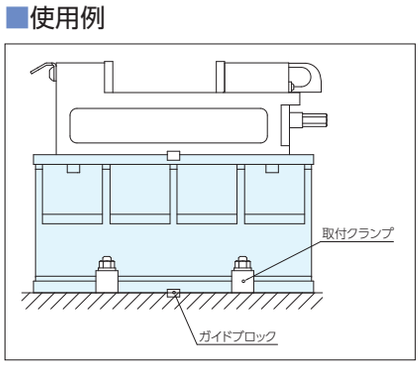

ロックタイトCV精密マシンバイス　多連バイス

RoHS対応　ERON

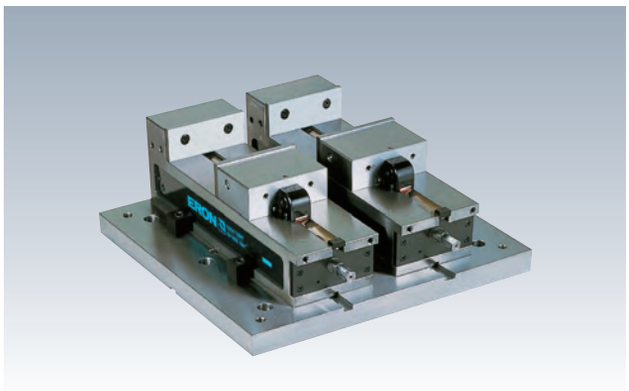

付属品　ガイドブロック：2 個 1 組
ハンドル：1 本

- 同種のワークの多数個加工、多工程加工、長物加工に便利です。
- 機械テーブルへの位置決めは、ガイドブロックにより容易にできます。

【主な適合機械】立形MC

▲ ロックタイト
浮上防止機構

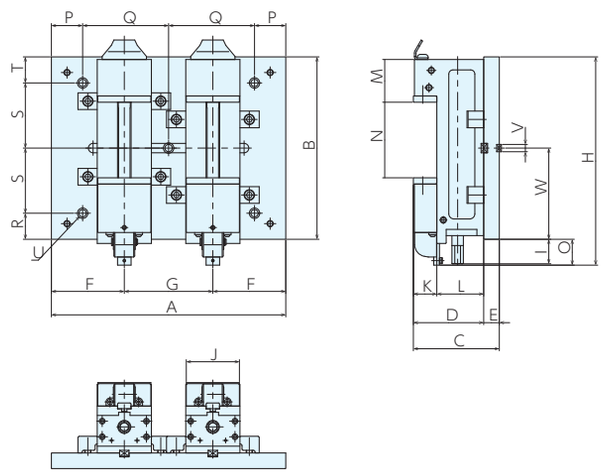

※O～W寸法は、ユーザー仕様
O～Uは機械テーブル取付穴寸法
V、Wはガイドブロック溝巾、位置

■仕様・価格表

搭載バイス:2台

オーダー No.	No.	使用バイス	A	B	C	D	E	F	G	H	I	J	K	L	M	N	O	質量kg	価格
976493	LTCV100-2	LTCV100	450	350	165	135	30	140	170	399.6	47	102	45	90	82	145	49.6	79	655,000
976494	LTCV125-2	LTCV125	450	400	170	140	30	130	190	459.6	55	125	50	90	82	210	59.6	102	725,000
976495	LTCV160-2	LTCV160	600	550	200	160	40	195	210	559.6	8	160	60	100	82	300	9.6	204	870,000
986420	LTCV100H-2	LTCV100H	450	350	165	135	30	140	170	399.6	48	102	45	90	82	145	49.6	80	695,000
986423	LTCV125H-2	LTCV125H	450	400	170	140	30	130	190	459.6	56	125	50	90	82	210	59.6	102	785,000
986426	LTCV160H-2	LTCV160H	600	550	200	160	40	195	210	559.6	9	160	60	100	82	300	9.6	204	920,000

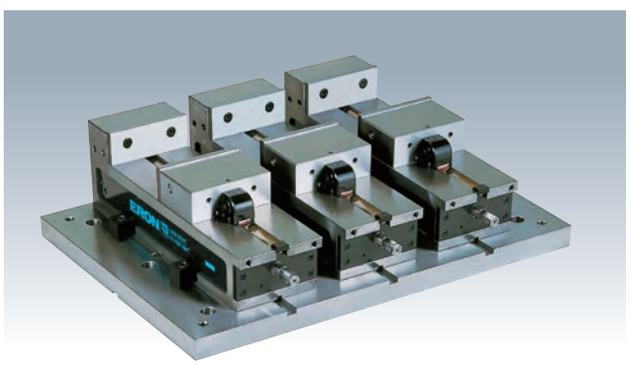

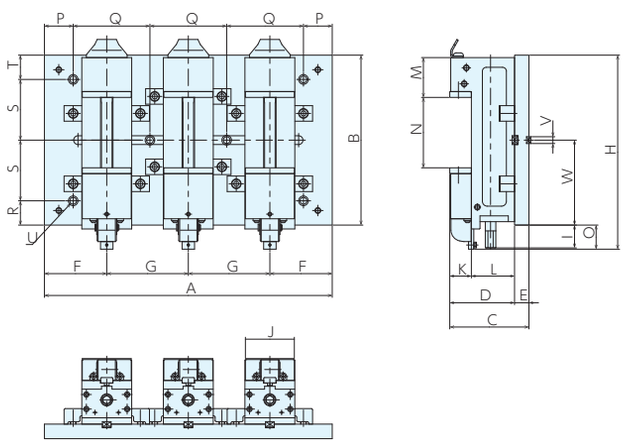

※O～W寸法は、ユーザー仕様
O～Uは機械テーブル取付穴寸法
V、Wはガイドブロック溝巾、位置

■仕様・価格表

搭載バイス:3台

オーダー No.	No.	使用バイス	A	B	C	D	E	F	G	H	I	J	K	L	M	N	O	質量kg	価格
976496	LTCV100-3	LTCV100	600	350	165	135	30	130	170	399.6	47	102	45	90	82	145	49.6	113	920,000
976497	LTCV125-3	LTCV125	650	400	170	140	30	135	190	459.6	55	125	50	90	82	210	59.6	146	1,070,000
976498	LTCV160-3	LTCV160	800	550	200	160	40	190	210	559.6	8	160	60	100	82	300	9.6	287	1,240,000
986421	LTCV100H-3	LTCV100H	600	350	165	135	30	130	170	399.6	48	102	45	90	82	145	49.6	114	990,000
986424	LTCV125H-3	LTCV125H	650	400	170	140	30	135	190	459.6	56	125	50	90	82	210	59.6	146	1,150,000
986427	LTCV160H-3	LTCV160H	800	550	200	160	40	190	210	559.6	9	160	60	100	82	300	9.6	287	1,330,000

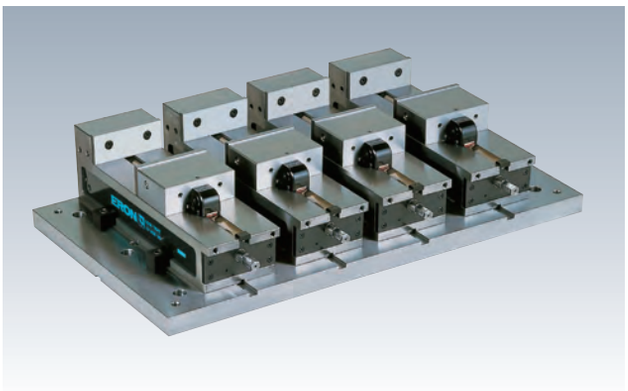

付属品 ガイドブロック：2 個 1 組
ハンドル：1 本

【主な適合機械】立形MC

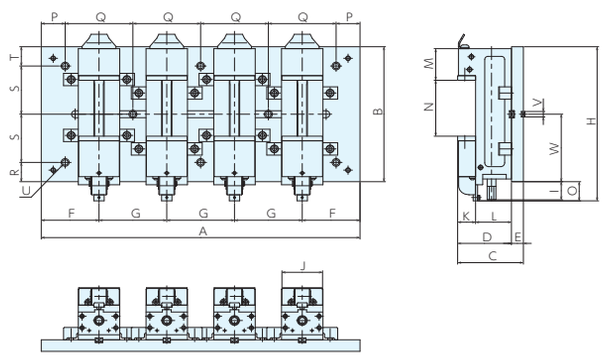

※O～W寸法は、ユーザー仕様
O～Uは機械テーブル取付穴寸法
V、Wはガイドブロック溝巾、位置

■仕様・価格表

搭載バイス:4台

オーダー No.	No.	使用バイス	A	B	C	D	E	F	G	H	I	J	K	L	M	N	O	質量kg	価格
976499	LTCV100-4	LTCV100	800	350	165	135	30	145	170	399.6	47	102	45	90	82	145	49.6	150	1,230,000
976500	LTCV125-4	LTCV125	900	400	170	140	30	155	190	459.6	55	125	50	90	82	210	59.6	206	1,390,000
976501	LTCV160-4	LTCV160	1000	550	200	160	40	185	210	559.6	8	160	60	100	82	300	9.6	372	1,630,000
986422	LTCV100H-4	LTCV100H	800	350	165	135	30	145	170	399.6	48	102	45	90	82	145	49.6	152	1,330,000
986425	LTCV125H-4	LTCV125H	900	400	170	140	30	155	190	459.6	56	125	50	90	82	210	59.6	206	1,500,000
986428	LTCV160H-4	LTCV160H	1000	550	200	160	40	185	210	559.6	9	160	60	100	82	300	9.6	372	1,740,000

LOCK-TIGHT CV PRECISION MACHINE VISES　No.E-9990I

ロックタイトCV精密マシンバイス付4面イケール

RoHS対応 ERON®

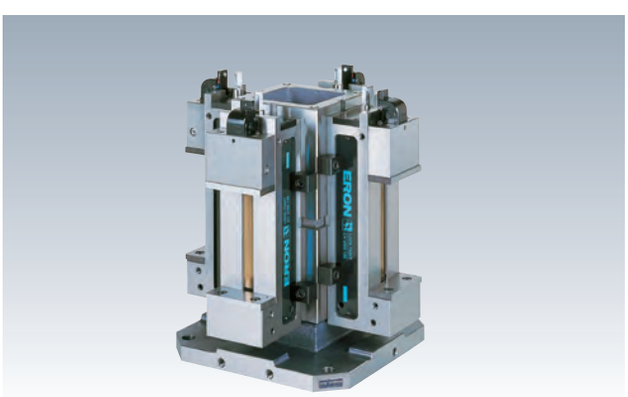

付属品 天蓋、天蓋取付ボルト、アイボルト、ハンドル：各 1 点

【主な適合機械】横形MC

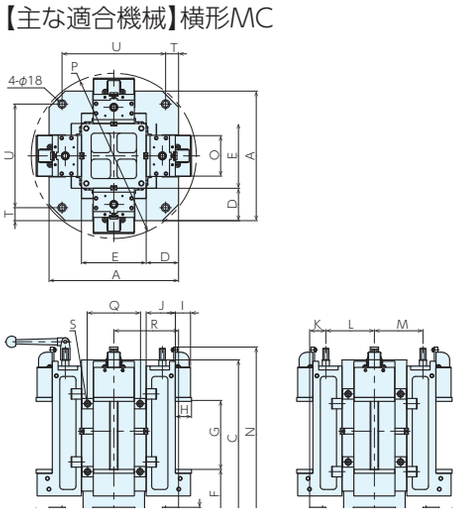

■仕様・価格表

搭載バイス:4台

オーダー No.	No.	使用バイス	A	B	C	D	E	F	G	H	I	J	K
976502	LTCV125-400-4	LTCV125	400	35	500	100	200	162	210	50	47	90	50
976503	LTCV160-500-4	LTCV160	500	40	600	125	250	162	300	60	57	100	67
976504	LTCV160-630-4	LTCV160	630	55	600	190	250	177	300	60	57	100	132

No.	L	M	N	O	P	Q	R	S	T	U	V	W	X	質量kg	価格
LTCV125-400-4	150	150	539.6	125	φ510	162	200	M12	40	320	145	110	225	240	2,360,000
LTCV160-500-4	183	183	639.6	160	φ730	198	250	M12	50	400	175	150	275	385	3,020,000
LTCV160-630-4	183	183	654.6	160	φ810	198	315	M12	65	500	215	200	340	435	3,600,000

ロックタイトFAクイックONEバイス RoHS対応

ERON

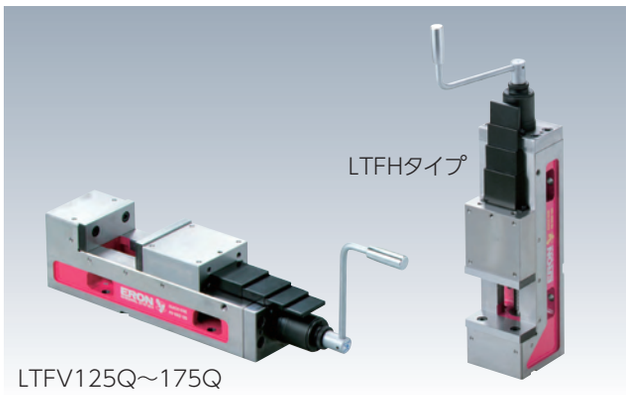

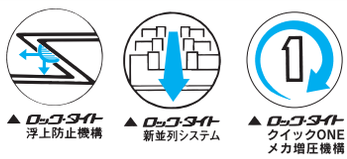

材　質　本体：FCD　　熱処理　摺動面：HRC45

付属品　標準ガイドブロック (2 個 1 組) 適合溝巾 18mm：1 組
標準取付クランプセット (2 組 1 セット) 適合 T 溝巾 18mm：2 セット
ハンドル：1 本、吊上用金具：1 式

- 浮上り防止機構（ロックタイト機構）が内蔵されており、クランプ時の可動体・ワークの浮上りを防止します。
- 調整ダイヤルを手で回すだけで、締付力設定が容易にできます。
- メカニカル増圧機構により、約1回転でスピーディで楽に増圧できます。
- 1度設定した締付力は、その締付力でしか作動しない構造となっており、安定した繰返し作業ができます。
- メカニカル増圧機構のため、温度変化による締付力への影響が少なく、シール等の消耗部品の取替えも不要です。
- LTFHタイプは横形マシニングセンターでイケール貼り付け使用や背面合わせ使用等あらゆる状況に適用できます。

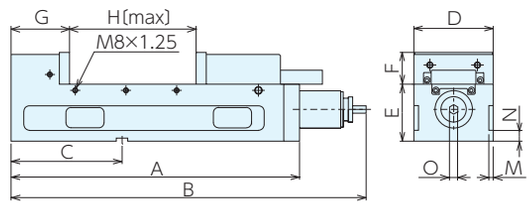

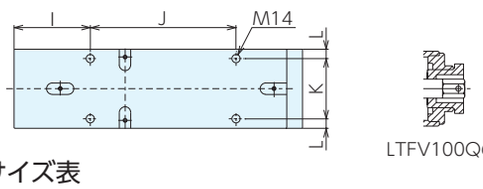

【主な適合機械】
LTFV タイプ：立形 MC
LTFH タイプ：横形 MC

型式説明

LTF	(V)	(V)	○○	Q
↓	↓	↓	↓	
ロックタイトFA クイックONE バイス	立形MC向け	横形MC向け	口巾	

■サイズ表

No.	A	B	C	D	E	F	G	H	I	J	K	L	M	N	O
LTFV100Q	393	484	150	102	90	43	92	140	120	180	75	14.5	6.5	17	13
LTFV,LTFH125Q	455	567	175	125	90	50	92	200	120	230	95	16	7	17	13
LTFV,LTFH150Q	568	699	175	150	100	60	112	260	134	315	122	15	7	20	13
LTFV,LTFH175Q	609	740	175	175	115	70	115	280	140	350	145	16	7	20	13

■LTFVタイプ　仕様・価格表

＊ 標準在庫品

口巾	口深	口開	標準ガイドブロック巾	締付力 kN	質量kg	LTFV-Q			LTFV-QG(並列仕様)		
						オーダーNo.	No.	価格	オーダーNo.	No.	価格
102	45	140	18	25	25.5	＊962282	LTFV100Q	258,000	＊962283	LTFV100QG	258,000
125	50	200	18	30	35	＊952058	LTFV125Q	299,000	＊952064	LTFV125QG	299,000
150	60	260	18	40	58	＊952059	LTFV150Q	344,000	＊952065	LTFV150QG	344,000
175	70	280	18	40	79	＊952060	LTFV175Q	450,000	＊952066	LTFV175QG	450,000

■LTFHタイプ　仕様・価格表

＊ 標準在庫品

口巾	口深	口開	標準ガイドブロック巾	締付力 kN	質量kg	LTFH-Q			LTFH-QG(並列仕様)		
						オーダーNo.	No.	価格	オーダーNo.	No.	価格
125	50	200	18	30	35	＊952061	LTFH125Q	426,000	＊952067	LTFH125QG	426,000
150	60	260	18	40	58	＊952062	LTFH150Q	497,000	＊952068	LTFH150QG	497,000
175	70	280	18	40	79	＊952063	LTFH175Q	595,000	＊952069	LTFH175QG	595,000

■並列品のご注文について(A・Bを何台でも0.01以内に揃えます)

製造No.(外箱および本体に貼付)の末尾のアルファベットが同じであれば、何台でも並列です(標準ガイドブロックの場合)。並列料金は不要です。

◆初めてご購入される場合
並列仕様品(末尾記号G)をご注文ください。
ご注文の際、ご使用機械の溝巾をご連絡ください。

◆追加ご注文の場合
お手持のバイスの製造No.(ネームプレートに打刻)の末尾アルファベット記号をご連絡ください。

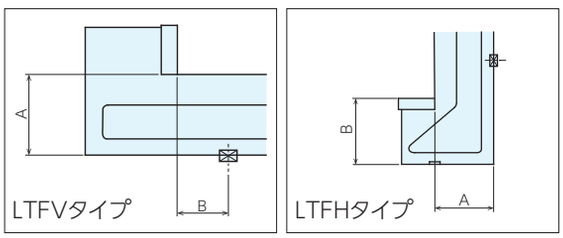

ガイドブロック巾をご連絡ください。

■精度規格(静的精度)

No.	検査事項(100㎜につき)規格	旧JIS規格(O級)	ナベヤ規格値
1	本体底面と口金スベリ面との平行度	0.015	0.010
2	口金と口金スベリ面との直角度	0.030	0.015
3	本体底面のガイドブロックと口金くわえ面の直角度	0.015	0.015
4	本体底面と口金くわえ面との平行度。LTFVタイプに適用	0.015	0.015
5	本体底面と口金くわえ面との平行度。LTFHタイプに適用	—	0.015
6	締付けたテストブロックの上面と本体底面との平行度	0.020	0.015
7	締付けたテストブロックの上面の浮き上り	0.030	0.015

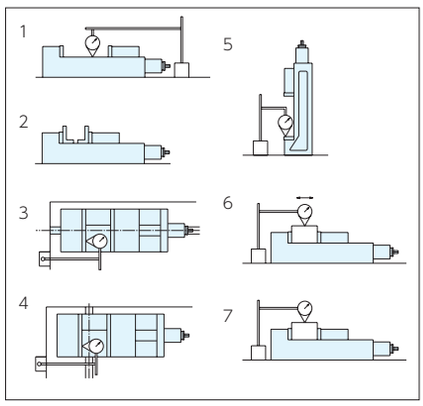

■分解構造図

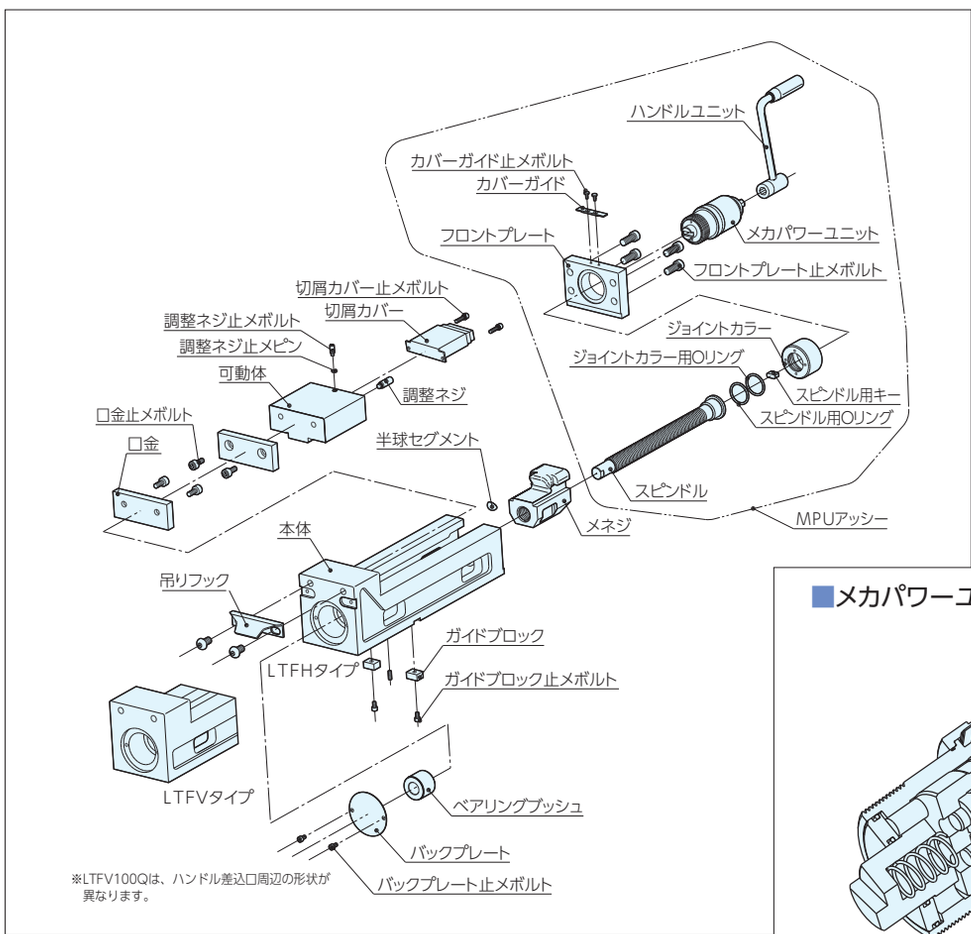

■メカパワーユニットの構造図

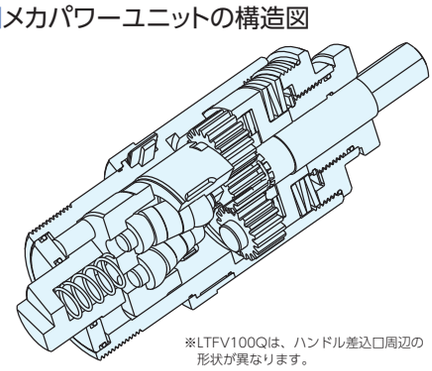

ハンドルジョイント

■仕様・価格表

＊ 標準在庫品

オーダーNo.	No.	有効長さ	価格
＊962533	LTQ- 80HJ	80	4,830
＊962534	LTQ-200HJ	200	5,700

■参照ページ

ガイドブロック

P.111 ▸

取付クランプ

P.109 ▸

標準口金JA
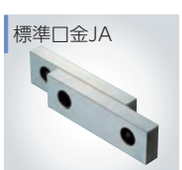
P.113 ▸

ステップ口金SJ

P.113 ▸

ハンドル

P.114 ▸

ロックタイトFA精密マシンバイス RoHS対応

材　質 本体：FCD　熱処理 摺動面：HRC45
付属品 標準ガイドブロック (2 個 1 組) 適合溝巾 14mm：1 組
ハンドル：1 本、吊上用金具：1

- 浮上り防止機構（ロックタイト機構）が内蔵されており、クランプ時の可動体・ワークの浮上りを防止します。
- 本体及び固定アゴが一体構造で、高剛性を維持します。
- 口深さが大きく、背の高いワークも確実に締付けます。

【主な適合機械】立形 MC

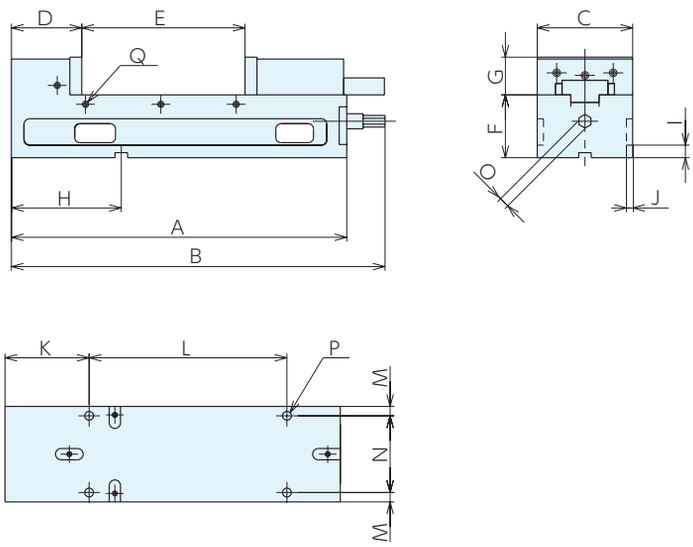

■サイズ表

No.	A	B	C	D	E	F	G	H	I	J	K	L	M	N	O	P(並目)	Q(並目)
LTFV75	258	291	76	54	0～100	60	32	125	12	4.5	70	140	11	56	14	M12×1.75	M6×1.0

■仕様・価格表

＊ 標準在庫品

口巾	口深	口開	標準ガイドブロック巾	締付力 kN	質量kg	メカニカルタイプ			メカニカルタイプ(並列仕様)		
						オーダーNo.	No.	価格	オーダーNo.	No.	価格
76	32	100	14	12	9	＊962280	LTFV75	176,000	＊962281	LTFV75G	176,000

■並列品のご注文について(A･Bを何台でも0.01以内に揃えます)

製造No.(外箱および本体に貼付)の末尾のアルファベットが同じであれば、何台でも並列です(標準ガイドブロックの場合)。並列料金は不要です。

◆初めてご購入される場合
並列仕様品(末尾記号G)をご注文ください。
ご注文の際、ご使用機械の溝巾をご連絡ください。

◆追加ご注文の場合
お手持のバイスの製造No.(ネームプレートに打刻)の末尾アルファベット記号とガイドブロック巾をご連絡ください。

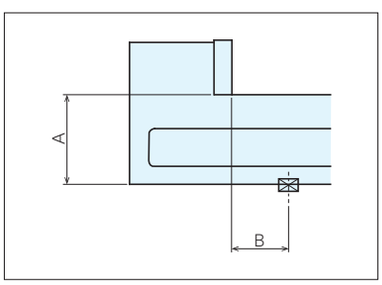

■精度規格(静的精度)

No.	検査事項(100㎜につき)規格	旧JIS規格(○級)	ナベヤ規格値
1	本体底面と口金スベリ面との平行度	0.015	0.010
2	口金と口金スベリ面との直角度	0.030	0.015
3	本体底面のガイドブロックと口金くわえ面の直角度	0.015	0.015
4	本体底面のガイドブロックと口金くわえ面の平行度。LTFVタイプに適用	0.015	0.015
5	締付けたテストブロックの上面と本体底面との平行度	0.020	0.015
6	締付けたテストブロックの上面の浮き上り	0.030	0.015

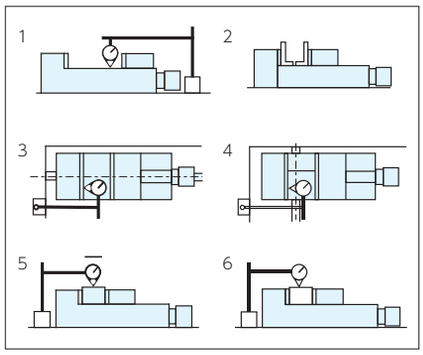

■分解構造図　メカニカルタイプ

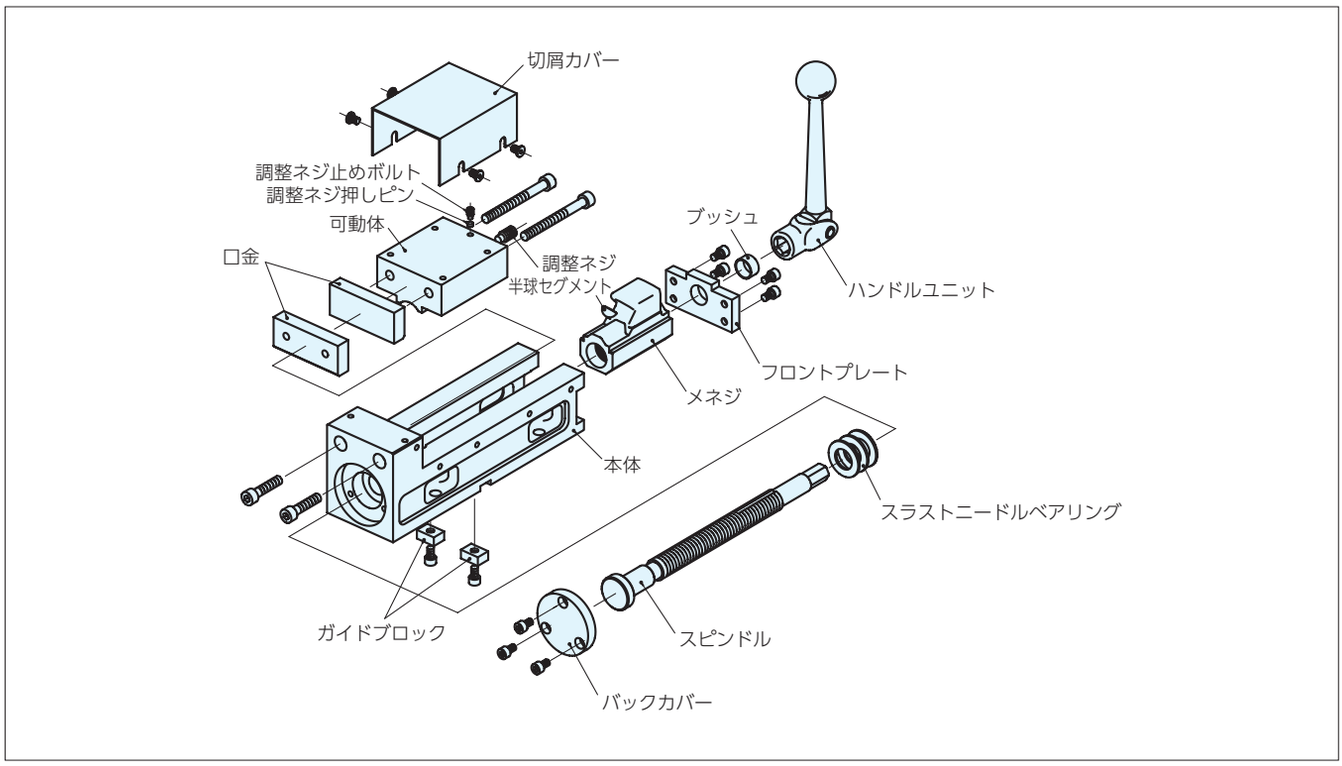

■参照ページ

ガイドブロック

P.111 ▸

取付クランプ

P.109 ▸

標準口金JA
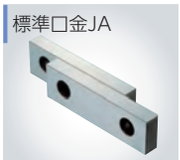
P.113 ▸

ステップ口金SJ

P.113 ▸

ハンドル

P.114 ▸

ロックタイト精密マシンバイス RoHS対応

ERON

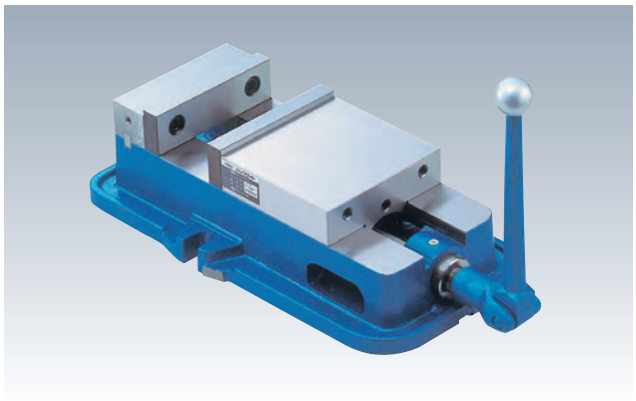

材　料　本体：FCD　熱処理　摺動面：HRC45

付属品　標準ガイドブロック (2 個 1 組) 適合溝巾 18mm：1 組
ハンドル：1 本
吊上用金具：1 式 (LT250M･LT250MG のみ)

- 浮上り防止機構（ロックタイト機構）が内蔵されており、クランプ時の可動体･ワークの浮上りを防止します。
- 口金位置の取替えにより、大きな口開きが得られます。

【主な適合機械】立形MC

型式説明

LT	○○	M	(G)
↓	↓		↓
ロックタイト精密マシンバイス	口巾		並列仕様

▲ ロックタイト 浮上防止機構　▲ ロックタイト 新並列システム　▲ ロックタイト 口開拡大可能

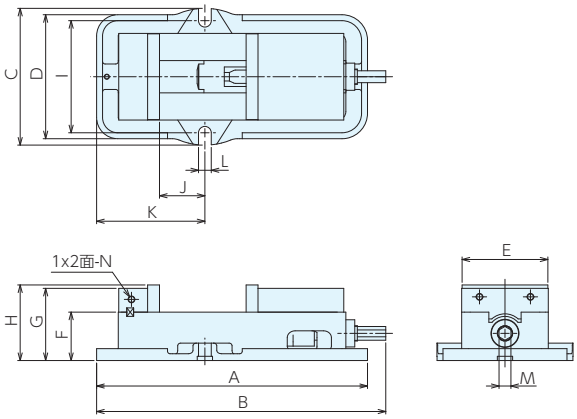

■サイズ表

No.	A	B	C	D	E	F	G	H	I	J	K	L	M	N(並目)
LT100M	319	340.5	160	146	101	57	85	89	132	53.5	127.5	15	14	M 8X1.25
LT125M	356	388.5	186	178	126	64	97	102	160	60.3	140	15	16	M 8X1.25
LT150M	425	464	229	210	151	73	111	117.2	192	80.4	173	18	19	M 8X1.25
LT200M	553	589.5	289	279	202	84	134	141	248	95	215	22	22	M12X1.75
LT250M	694	738.5	369	334	253	98.5	161.5	174	310	118.9	270	24	22	M12X1.75

■仕様･価格表

＊ 標準在庫品

口巾	口深	口開	標準ガイドブロック巾	締付力 kN	質量kg	LT-M			LT-MG(並列仕様)		
						オーダーNo.	No.	価格	オーダーNo.	No.	価格
101	32	102	18	40	16	＊932101	LT100M	111,000	＊932446	LT100MG	111,000
126	38	112	18	40	25	＊932102	LT125M	136,000	＊932447	LT125MG	136,000
151	44.2	143	18	40	36	＊932103	LT150M	192,000	＊932448	LT150MG	192,000
202	57	190	18	40	65	＊932104	LT200M	322,000	＊932449	LT200MG	322,000
253	75.5	248	18	50	135	＊932105	LT250M	535,000	＊932450	LT250MG	535,000

■並列品のご注文について(A･Bを何台でも0.02以内に揃えます)

並列仕様品(末尾記号G)をご注文ください。
ご注文の際、ご使用機械の溝巾をご連絡ください。
並列仕様品は新規ご購入の場合のみ製作できます。

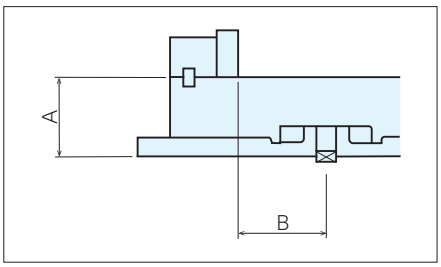

■精度規格

	1	2	3	4	5	6
検査事項	本体底面と口金すべり面との平行度	口金と口金すべり面との直角度 (直角より小なること)	本体底面のガイドブロックと口金くわえ面の直角度	本体底面のガイドブロックと口金くわえ面の平行度	締め付けたテストブロックの上面と本体底面との平行度	締め付けたときのテストブロックの上面の浮き上がり
測定値	100mmについて 0.010以下のこと	100mmについて (直角より小) 0.015以下のこと	100mmについて 0.010以下のこと	100mmについて 0.010以下のこと	100mmについて 0.015以下のこと	100mmについて 0.015以下のこと
説明図	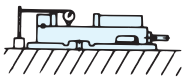	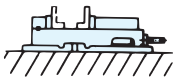	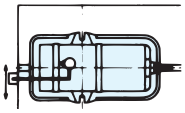	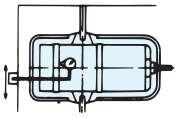	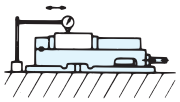	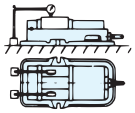

■口開きの増大

口金位置の取替えにより、大きな口開きが得られます。

◆口金の取替位置による口開き

	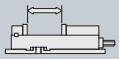	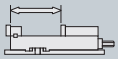	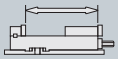	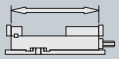
LT100M	0～102	48～150	115～217	163～265
LT125M	0～112	56～168	140～252	196～308
LT150M	0～143	63～206	160～303	223～366
LT200M	0～190	85～275	199～389	284～474
LT250M	0～248	110～358	233～501	366～614

◆口金の取替方法

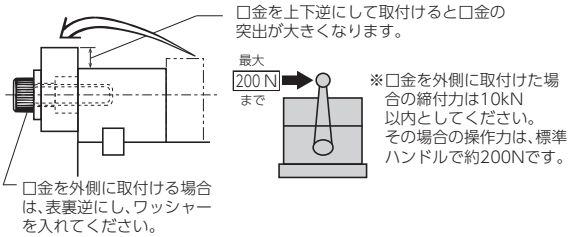

	最大操作トルク Nm	口金外側使用時
LT100M	30	10kN
LT125M	40	10kN
LT150M	45	10kN
LT200M	50	10kN
LT250M	80	10kN

■分解構造図

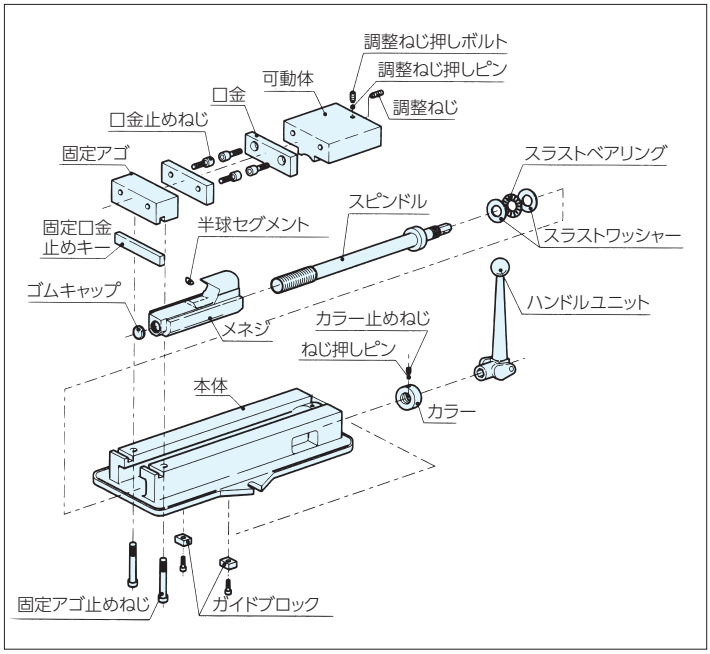

■参照ページ

ロックタイト精密マシンバイスL型 RoHS対応

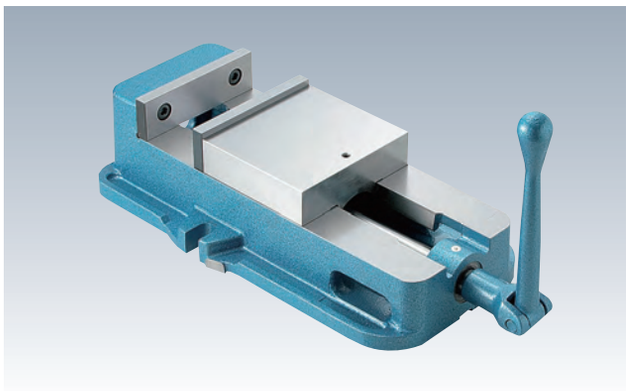

材　質　本体：FCD　熱処理　摺動面：HRC45

付属品　標準ガイドブロック（2 個 1 組）適合溝巾 18mm：1 組
標準取付ボルト（2 組 1 セット）適合 T 溝巾 18mm：1 セット
ハンドル：1 本

- 浮上り防止機構（ロックタイト機構）が内蔵されており、クランプ時の可動体・ワークの浮上りを防止します。
- 同型バイス(LT150M)に比べ、口開きが45%大きくなっております。
- 重量は、同型バイス(LT150M)に比べ、20%軽減されており楽に持ち運びができます。

【主な適合機械】立形MC

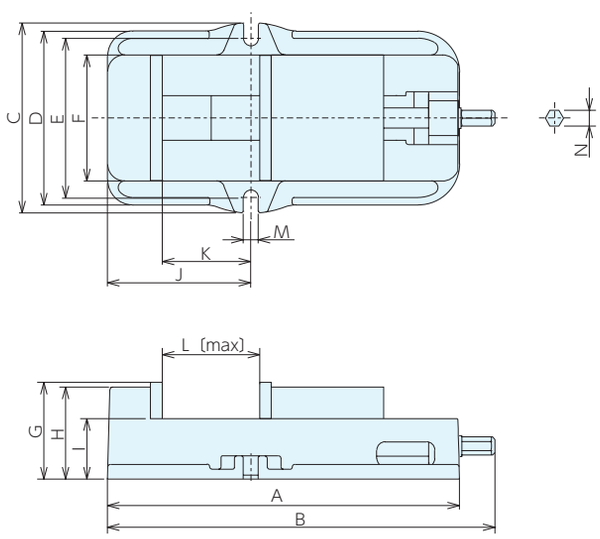

▲ ロックタイト浮上防止機構

■サイズ表

No.	A	B	C	D	E	F	G	H	I	J	K	L	M	N
LT150L	425	468	229	210	192	152	117.2	111	73	173	107	207	18	19

■仕様・価格表

＊ 標準在庫品

口巾	口深	口開	標準ガイドブロック巾	締付力 kN	質量kg	LT-L			LT-LG(並列仕様)		
						オーダーNo.	No.	価格	オーダーNo.	No.	価格
152	44	207	18	40	29	＊952056	LT150L	118,000	952057	LT150LG	140,000

※口開量が0㎜（可動体が固定側に密着した状態）の場合、ゴムキャップは構造上84㎜本体から外に飛び出します。
口開量を広げることで、ゴムキャップは本体に引き込まれます。

■並列品のご注文について(A・Bを何台でも0.02以内に揃えます)

並列仕様品(末尾記号G)をご注文ください。
ご注文の際、ご使用機械の溝巾をご連絡ください。
並列仕様品は新規ご購入の場合のみ製作できます。

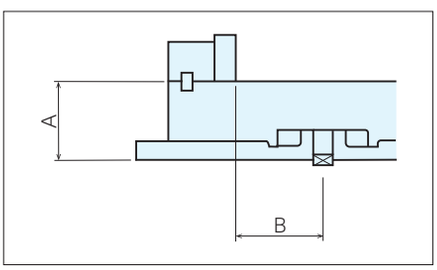

■精度規格

	1	2	3	4	5	6
検査事項	本体底面と口金すべり面との平行度	口金と口金すべり面との直角度 (直角より小なること)	本体底面のガイドブロックと口金くわえ面の直角度	本体底面のガイドブロックと口金くわえ面の平行度	締め付けたテストブロックの上面と本体底面との平行度	締め付けたときのテストブロックの上面の浮き上がり
測定値	100mmについて 0.015以下のこと	100mmについて (直角より小) 0.015以下のこと	100mmについて 0.020以下のこと	100mmについて 0.020以下のこと	100mmについて 0.020以下のこと	100mmについて 0.020以下のこと
説明図	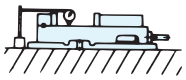	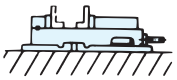	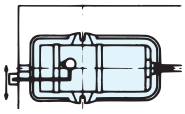	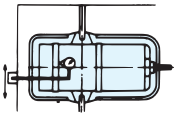	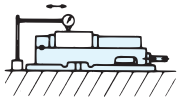	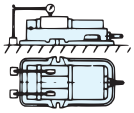

■分解構造図

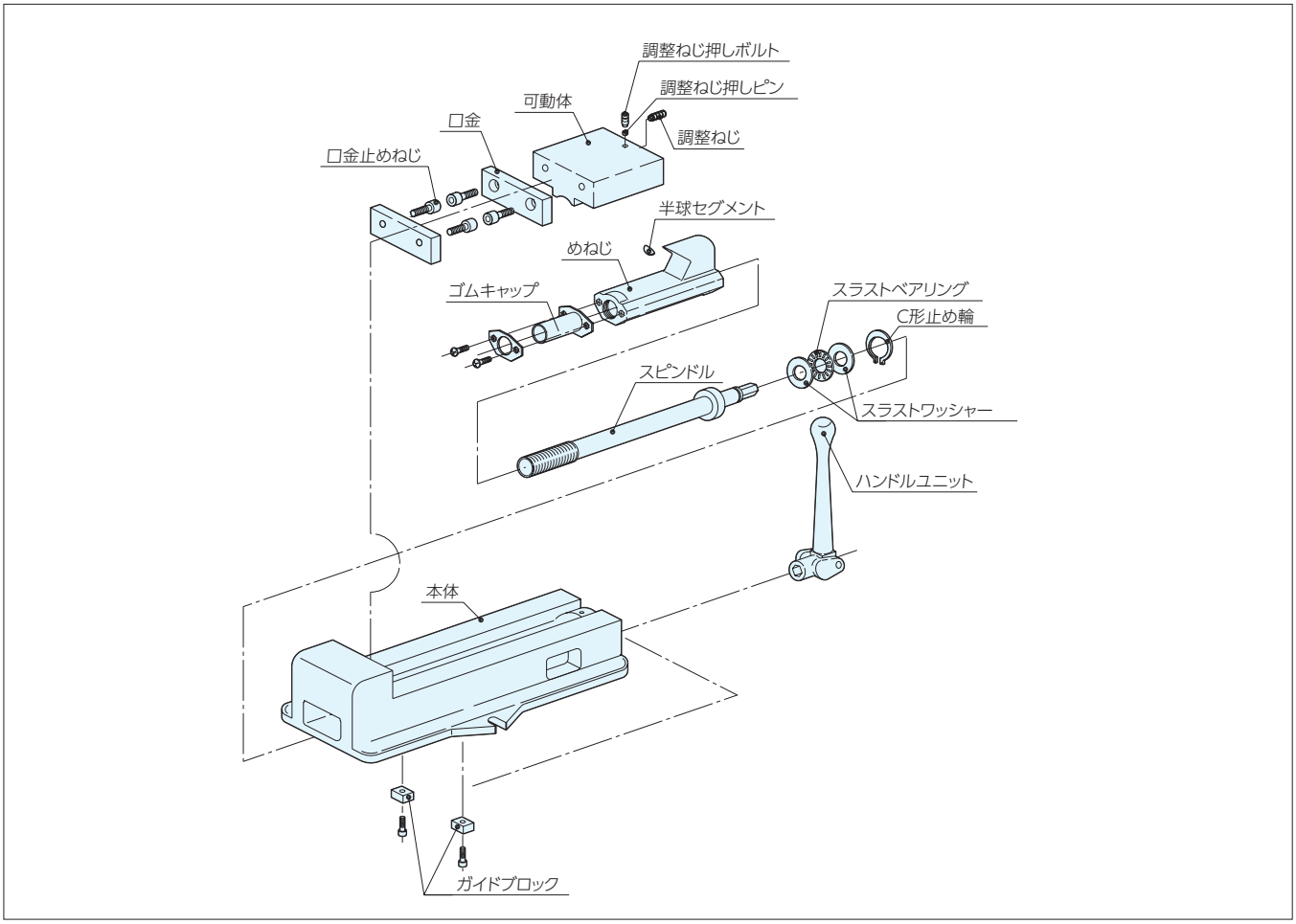

■参照ページ

ガイドブロック

P.111 ▸

バイス取付ボルト

P.108 ▸

標準口金JA
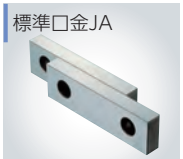
P.113 ▸

ステップ口金SJ

P.113 ▸

ハンドル

P.114 ▸

ロックタイトMC精密マシンバイス

RoHS対応

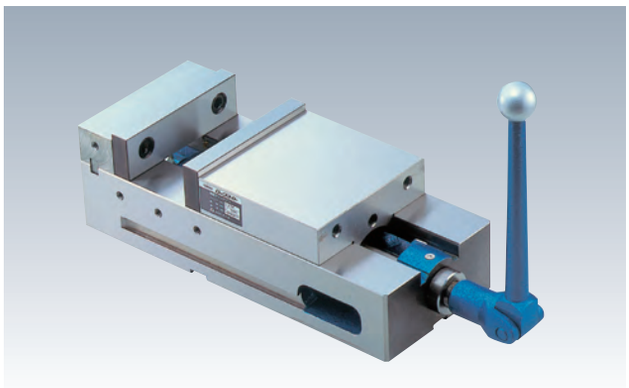

マシニングセンター・NCフライス盤に最適!!
あと1台、マシンが生きます。

付属品　標準ガイドブロック (2 個 1 組) 適合溝巾 18mm：1 組
ハンドル：1 本

- 浮上り防止機構（ロックタイト機構）が内蔵されており、クランプ時の可動体・ワークの浮上りを防止します。
- 並列でご使用の場合、フランジがないため、あと1台といった時の取付けに最適です。
- 横向きでの取り付けができます。

【主な適合機械】立形MC

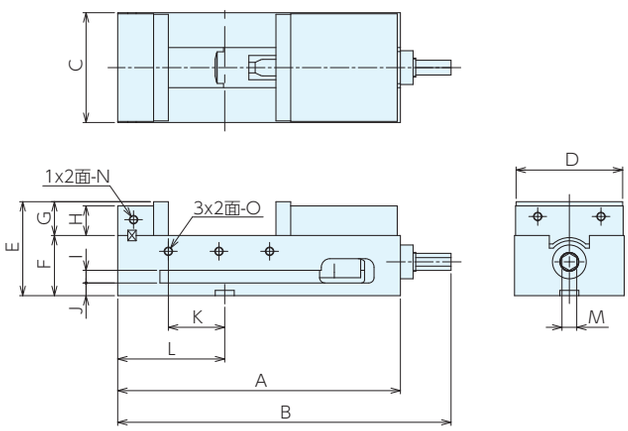

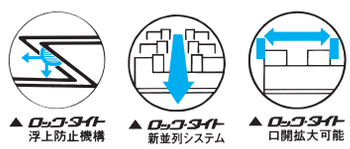

■サイズ表

No.	A	B	C	D	E	F	G	H	I	J	K	L	M	N(並目)	O(並目)
LT100MC	268	316	104	101	89	57	32	28	12	12	54	102	14	M8x1.25	M8x1.25
LT150MC	368	437	154	151	117.2	73	44.2	38	13	17	80	143	19	M8x1.25	M8x1.25

■仕様・価格表

＊ 標準在庫品

口巾	口深	口開	標準ガイドブロック巾	締付力 kN	質量kg	LTMC			LTMC-G(並列仕様)		
						オーダーNo.	No.	価格	オーダーNo.	No.	価格
101	32	102	18	30	11	＊932186	LT100MC	206,000	＊932451	LT100MCG	206,000
151	44	143	18	40	32	＊932187	LT150MC	252,000	＊932452	LT150MCG	252,000

■並列品のご注文について(A・Bを何台でも0.01以内に揃えます)

同じサイズであれば、何台でも全品並列です。
並列料金は不要です。

◆初めてご購入される場合
同じサイズであれば全品並列ですので、ご必要な数をご注文ください。

◆追加ご注文の場合
同じサイズであれば全品並列ですので、お手持ちと同じ品番のものをご必要数ご注文ください。

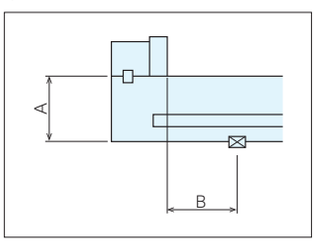

■使用例

■精度規格
(静的精度)

No.	検査事項(100㎜につき)規格	旧JIS規格(○級)	ナベヤ規格値
1	本体底面と□金スベリ面との平行度	0.015	0.010
2	□金と□金スベリ面との直角度(直角より小なること)	0.030	0.015
3	本体底面のガイドブロックと□金くわえ面の直角度	0.015	0.010
4	本体底面のガイドブロックと□金くわえ面の平行度	0.015	0.010
5	本体側面と□金スベリ面との直角度	—	0.030
6	本体側面と□金スベリ面との直角度	—	0.030
7	本体側面と□金くわえ面の直角度	—	0.050
8	本体側面と□金くわえ面の直角度	—	0.050
(締付精度)			
9	締付たテストブロックの上面と本体底面との平行度	0.020	0.015
10	締付たときのテストブロックの上面の浮き上がり	0.030	0.015

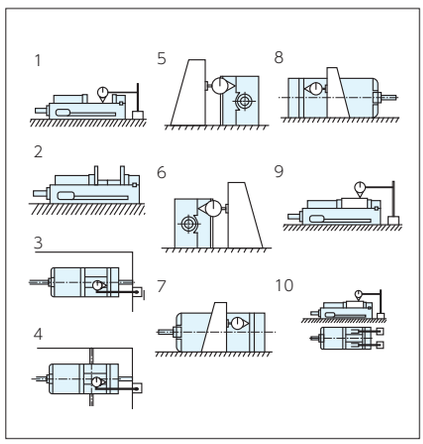

■分解構造図

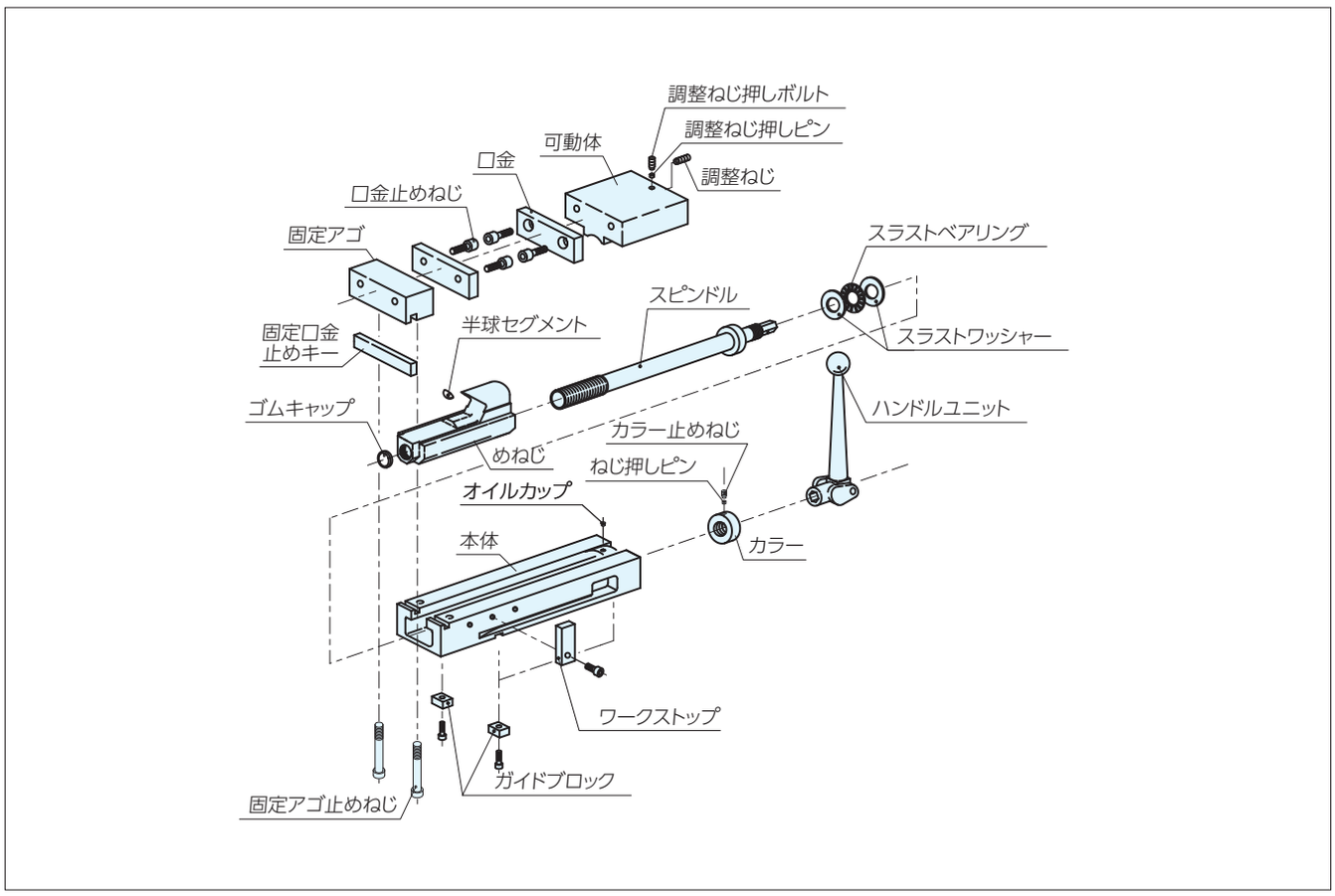

■参照ページ

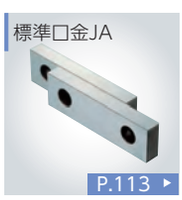

ロックタイトMC精密マシンバイス 多連バイス

RoHS対応　ERON®

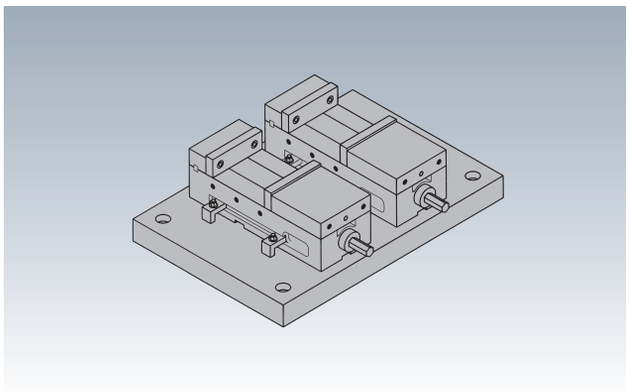

付属品　ガイドブロック：2 個 1 組、ハンドル：1 本

- 同種のワークの多数個加工、多工程加工、長物加工に便利です。
- 機械テーブルへの位置決めは、ガイドブロックにより容易にできます。

【主な適合機械】立形MC

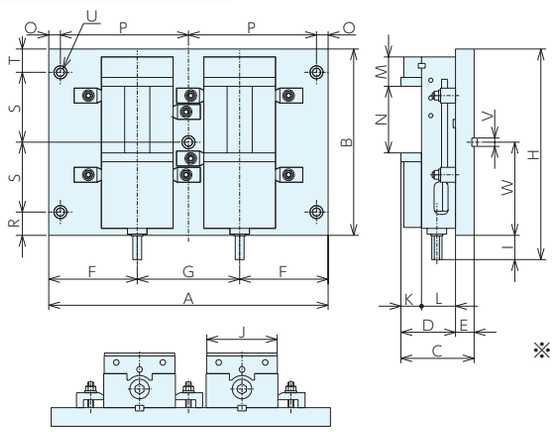

※O～W寸法は、ユーザー仕様
O～Uは機械テーブル取付穴寸法
V、Wはガイドブロック溝巾、位置

■仕様・価格表

搭載バイス:2台

オーダーNo.	No.	使用バイス	A	B	C	D	E	F	G	H	I	J	K	L	M	N	質量kg	価格
946860	LT100MC-2	LT100MC	450	300	119	89	30	147.5	155	334	34	101	32	57	48	102	54	625,000
946863	LT150MC-2	LT150MC	600	400	157.2	117.2	40	190	220	452	52	151	44.2	73	63	143	139	800,000

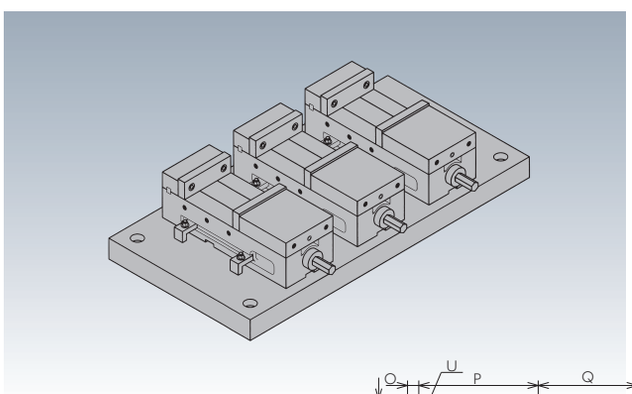

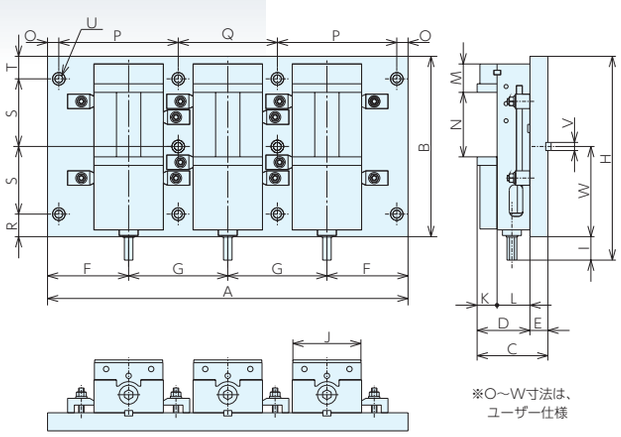

※O～W寸法は、ユーザー仕様
O～Uは機械テーブル取付穴寸法
V、Wはガイドブロック溝巾、位置

■仕様・価格表

搭載バイス:3台

オーダーNo.	No.	使用バイス	A	B	C	D	E	F	G	H	I	J	K	L	M	N	質量kg	価格
946861	LT100MC-3	LT100MC	600	300	119	89	30	147.5	155	334	34	101	32	57	48	102	75	915,000
946864	LT150MC-3	LT150MC	800	400	157.2	117.2	40	180	220	452	52	151	44.2	73	63	143	196	1,170,000

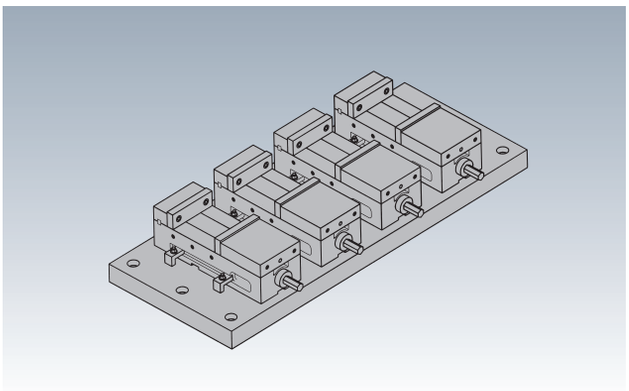

付属品 ガイドブロック：2 個 1 組、ハンドル：1 本
【主な適合機械】立形MC

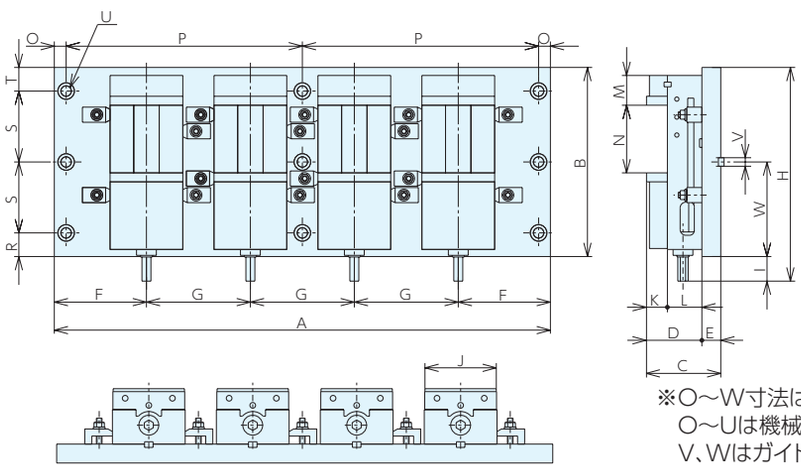

※O～W寸法は、ユーザー仕様
O～Uは機械テーブル取付穴寸法
V、Wはガイドブロック溝巾、位置

■仕様・価格表

搭載バイス:4台

オーダーNo.	No.	使用バイス	A	B	C	D	E	F	G	H	I	J	K	L	M	N	質量kg	価格
946862	LT100MC-4	LT100MC	800	300	119	89	30	167.5	155	334	34	101	32	57	48	102	100	1,190,000
946865	LT150MC-4	LT150MC	1050	400	157.2	117.2	40	195	220	452	52	151	44.2	73	63	143	259	1,530,000

ロックタイトダブルクランプバイス RoHS対応

ERON

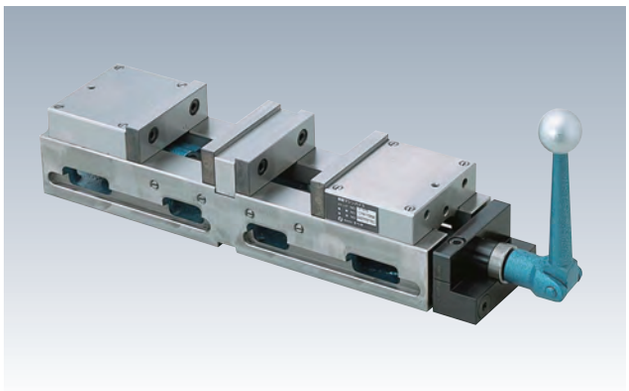

材　質　本体：FCD600　　材　質　本体：FCD600

付属品　標準ガイドブロック（2 個 1 組）適合溝巾 18mm：1 組
ハンドル：1 本
シングルクランプタイプ用組替え部品：一式

- 浮上り防止機構（ロックタイト機構）が内蔵されており、クランプ時の可動体・ワークの浮上りを防止します。
- サイズの異なるワークも2個同時にクランプできます。
- 標準付属の部品の組替えにより、シングルクランプタイプにできます。

※出荷時はダブルクランプタイプです。

【主な適合機械】立形MC

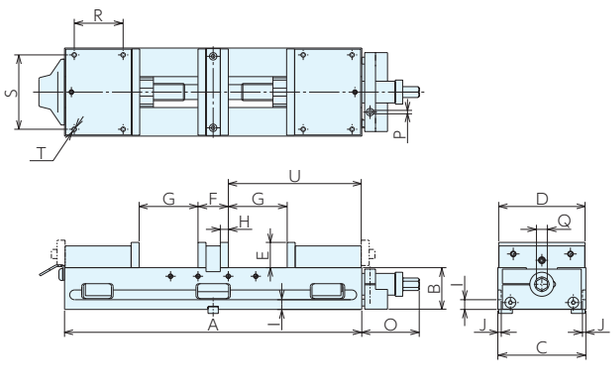

ダブルクランプタイプ

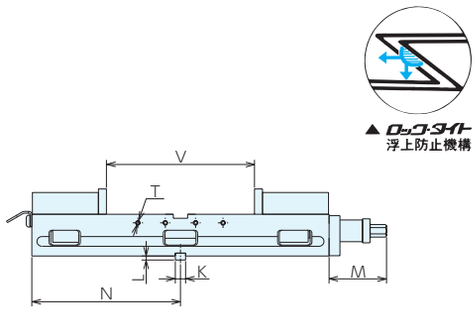

シングルクランプタイプ

▲ ロックタイト 浮上防止機構

■サイズ表

No.	A	B	C	D	E	F	G	H	I	J	K
LTM100WL	385	57	104	101	32	48	0- 70.5	14	12	6	18
LTM150WL	520	73	154	151	44.2	53	0-103	14	17	6	18

No.	L	M	N	O	P	Q	R	S	T(並目)	U	V
LTM100WL	7	75.5	192.5	108.5-62.5	6	14	67	86	M8×1.25	167.5	27-189
LTM150WL	7	100.5	260	136.5-66.5	6	19	85.5	130	M8×1.25	259	53-259

■仕様・価格表

＊ 標準在庫品

オーダーNo.	No.	口巾	口深	口開	標準ガイドブロック巾	締付力kN	質量kg	価格
＊956973	LTM100WL	101	32	70.5(189)	18	15	17	351,000
＊958038	LTM150WL	151	44.2	103　(259)	18	20	41	515,000

※口開の( )寸法は、シングルクランプタイプとして使用時。

■精度規格(静的精度)

No.	検査事項(100㎜につき)規格	旧JIS規格(○級)	ナベヤ規格値
1	本体底面と口金スベリ面との平行度	0.015	0.010
2	口金と口金スベリ面との直角度	0.030	0.025
3	本体底面のガイドブロックと口金くわえ面の直角度	0.015	0.020
4	本体底面のガイドブロックと口金くわえ面の平行度	0.015	0.020
5	両固定口金の平行度	—	0.020
(締付精度)			
6	締付たテストブロックの上面と本体底面との平行度	0.020	0.010
7	締付たときのテストブロックの上面の浮き上がり	0.030	0.015

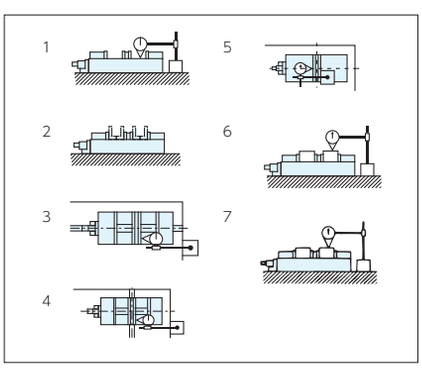

■□開きの増大

□金位置の取替えにより、大きな□開きが得られます。

◆□金の取替位置による□開き

	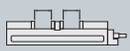			
LTM100WL	0～ 70.5	97～167.5	131～201.5	242～383
LTM150WL	0～103	130～231	169～270	312～518

■2個のサイズの異なるワークをクランプする場合

左右の可動体は任意の位置を中心に対称に開閉します。
ホールドボルトを緩めるとスピンドルが移動できるようになります。
よって、ハンドルを右側とすると左右の可動体の中心を、LTM100WLの場合、左に13mm、右に33mm移動させることができます。
2つのワークの最大差は図の通りです。
ワークをセットし、仮締めの状態でホールドボルトを締め、スピンドルを固定してください。

	移動代		A<B		A>B	
	右	左	A	B	A	B
LTM100WL	33	13	4.5	70.5	70.5	44.5
LTM150WL	36	34	31	103	103	33

◆□金の取替方法

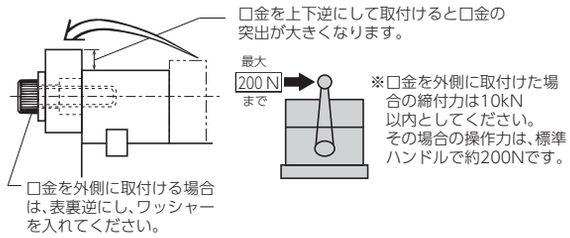

2つの同じサイズのワークをクランプしている時

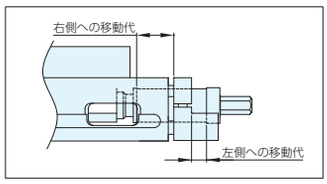

A<Bのとき

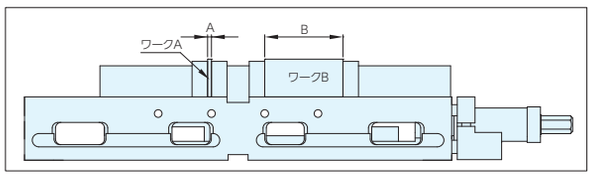

A>Bのとき

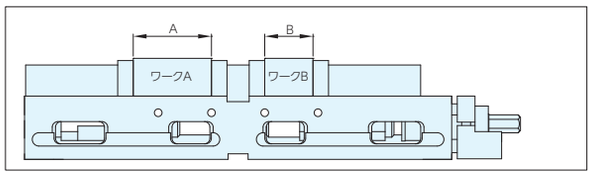

■分解構造図

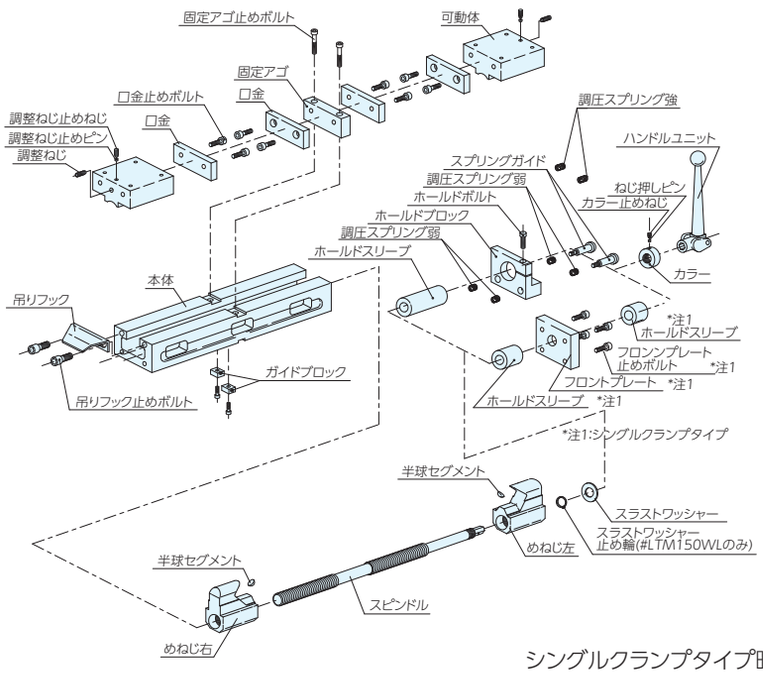

シングルクランプタイプ時は固定アゴは使用しません

■参照ページ

ガイドブロック

P.111 ▸

取付クランプ

P.109 ▸

標準□金JA
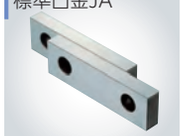
P.113 ▸

ステップ□金SJ

P.113 ▸

ハンドル

P.114 ▸

ロックタイトアルミダブルクランプバイス

RoHS対応

材　質　本体：FCD600　可動体・固定アゴ：A6N01S-T5
熱処理　摺動面：HRC45　可動体・固定アゴ：アルマイト処理
付属品　標準ガイドブロック (2 個 1 組) 適合溝巾 18mm：1 組
ハンドル：1 本
シングルクランプタイプ用組替え部品：一式

- 浮上り防止機構（ロックタイト機構）が内蔵されており、クランプ時の可動体・ワークの浮上りを防止します。
- サイズの異なるワークも2個同時にクランプできます。
- 標準付属の部品の組替えにより、シングルクランプタイプにできます。
- 可動体・固定アゴは生口金としてセルフカットしてご利用ください。
- 可動体はメネジに組み込まれたプランジャによりワンタッチで着脱できます。

※出荷時はダブルクランプタイプです。

【主な適合機械】立形MC

ダブルクランプタイプ

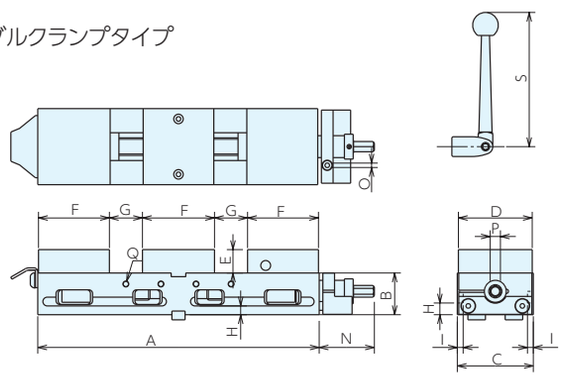

(B寸法(高さ)のみ)

シングルクランプタイプ

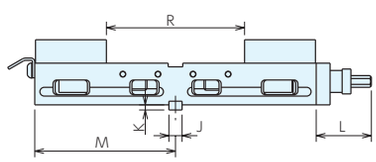

可動体、固定アゴ

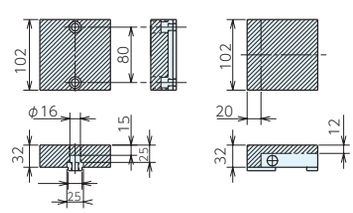

セルフカット可能範囲　斜線部

■サイズ表

No.	A	B(±0.005)	C	D	E	F	G	H	I	J	K	L	M	N	O	P	Q(並目)	R	S
LTAW100	385	57	104	101	32	102	38	12	6	18	7	75.5	192.5	75.5	6	14	M8×1.25	178	183.5

■仕様・価格表

＊ 標準在庫品

オーダーNo.	No.	口巾	口深	口開	標準ガイドブロック巾	締付力kN	質量kg	価格
＊ 966197	LTAW100	101	32	38(178)	18	15	14.7	351,000

※口開の( )寸法はシングルクランプタイプとして使用時。

■使用例

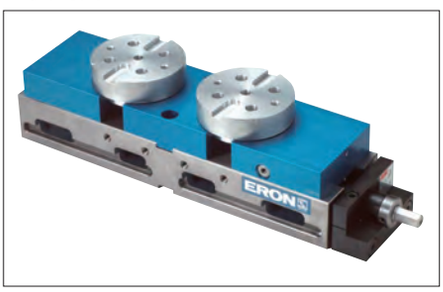

■2個のサイズの異なるワークをクランプする場合

左右の可動体は任意の位置を中心に対称に開閉します。
ホールドボルトを緩めるとスピンドルが移動できるようになります。
よって、ハンドルを右側とすると左右の可動体の中心を、左に13mm、右に33mm移動させることができます。
2つのワークの最大差は図の通りです。
ワークをセットし、仮締めの状態でホールドボルトを締め、スピンドルを固定してください。

	移動代		A<B		A>B	
	右	左	A	B	A	B
LTAW100	33	13	4.5	70.5	70.5	44.5

2つの同じサイズのワークをクランプしている時

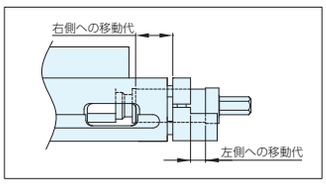

A<Bのとき

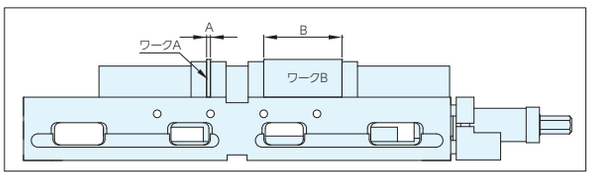

A>Bのとき

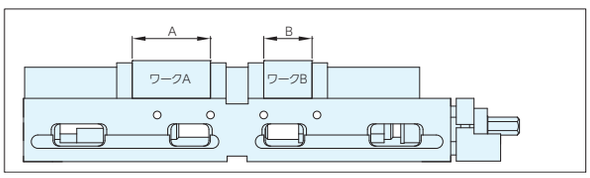

■分解構造図

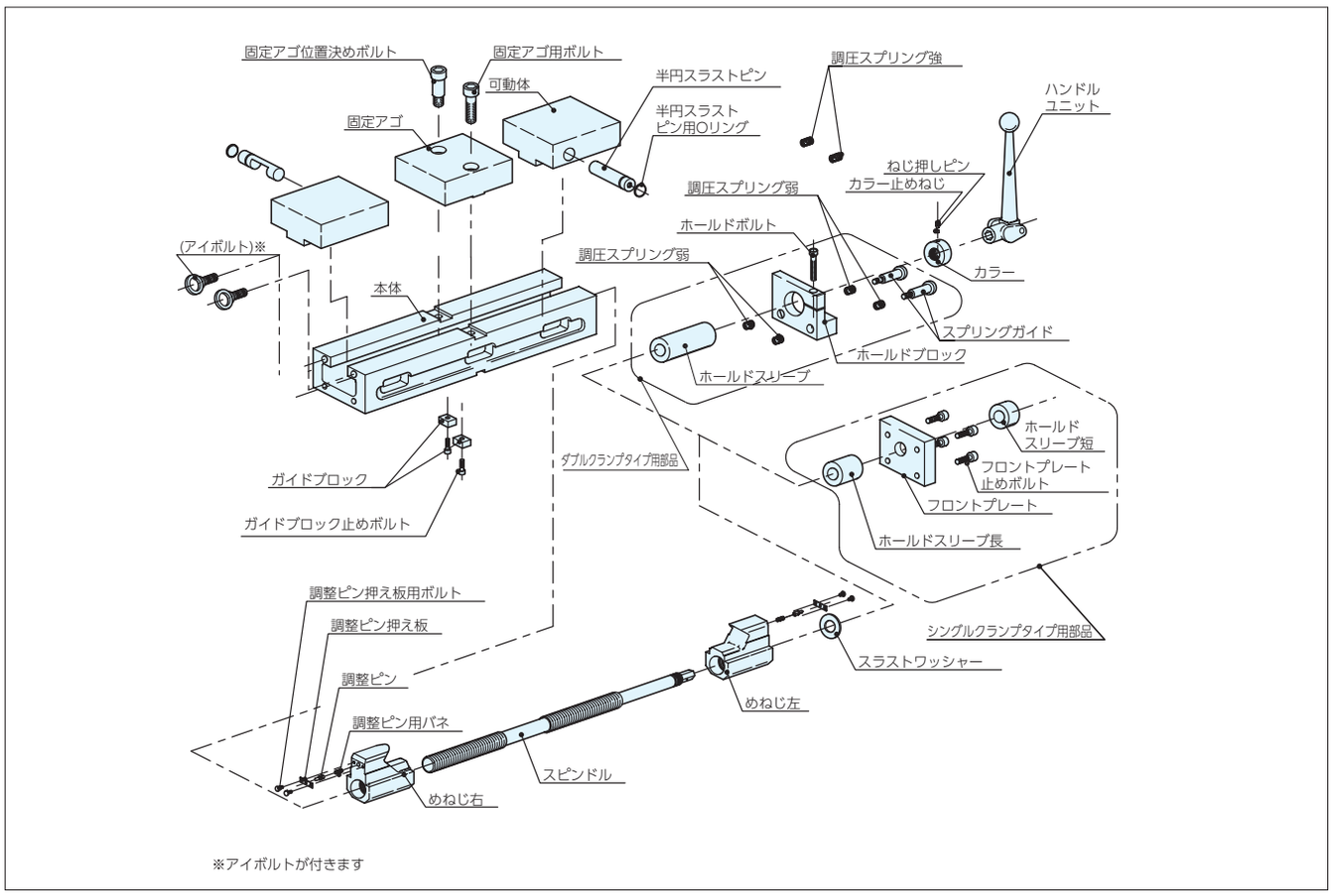

※アイボルトが付きます

口金セット(可動体2個・固定アゴ1個)

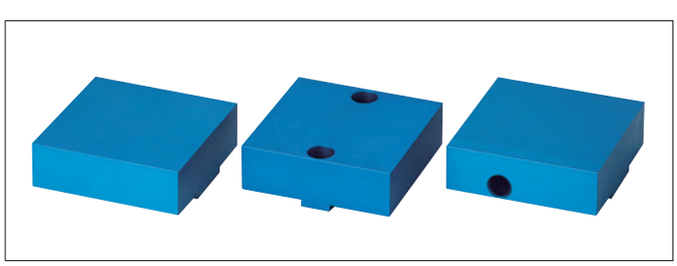

■仕様・価格表

＊ 標準在庫品

オーダーNo.	No.	質量kg	価格
＊ 966198	LTAW100-JA	2.4	27,800

クサビロックツールメーカーズバイス

RoHS対応

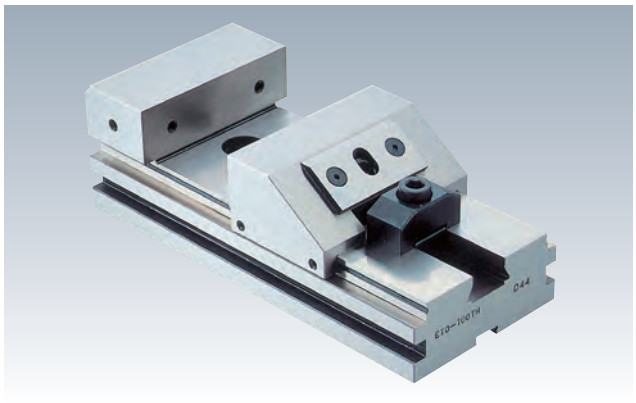

材　質 SCM440　熱処理 摺動面：HRC50 以上

付属品 標準ガイドブロック (2 個 1 組) 適合溝巾 14mm：1 組
六角棒レンチ：1 本

- 精度は旧JIS0級を凌ぐ高精度です。
- 1面、2面、4面イケールに取付けた場合、正面からの締付ができます。
- 裏面にガイドブロック溝があり精度出しが簡単です。

【主な適合機械】立形MC、横形MC(イケール取付け)

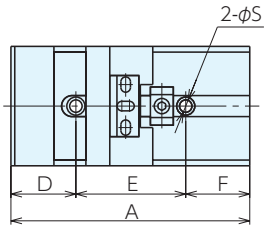

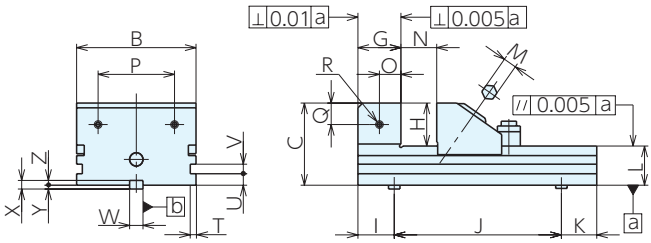

■サイズ表

No.	A	B	C	D	E	F	G	H	I	J	K	L	M
ETO80TH	185	80	60	65	70	50	40	26	35	130	20	34	6
ETO100TH	230	100	73	70	100	60	45	32	40	160	30	41	8
ETO125TH	250	125	86	68	115	67	45	45	38	175	37	41	8

No.	N	O	P	Q	R(並目)	S	T	U	V	W	X	Y	Z
ETO 80TH	80	20	48	13	M6×1	13	6	10	10	14	10	6	3.5
ETO100TH	105	22.5	60	16	M6×1	13	6	12	10	14	10	5	5
ETO125TH	125	22.5	80	22.5	M6×1	13	6	12	10	14	10	5	5

■仕様・価格表

＊ 標準在庫品

オーダーNo.	No.	口巾	口深	口開	標準ガイドブロック	締付力kN	締付トルクN·m※	質量kg	価格
＊904879	ETO 80TH	80	26	85	14	6	20	5	252,000
＊904880	ETO100TH	100	32	105	14	8	60	9	294,000
＊904881	ETO125TH	125	45	130	14	8	70	14	304,000

※締付トルクは、最大締付力時の参考値であり、条件により誤差が生じます。

■使用例

■特許クサビロック浮上り防止機構について

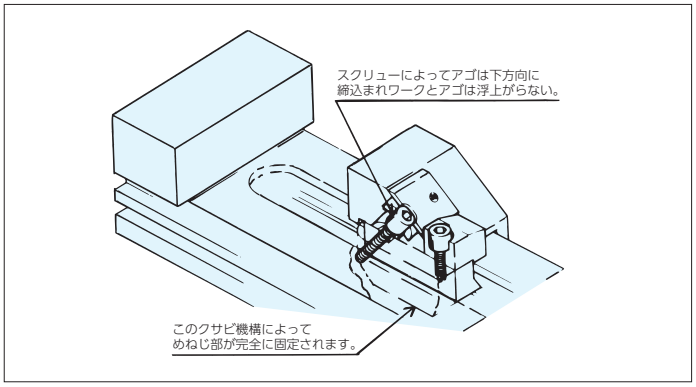

バイスの欠点はワークが浮上がることによって加工後の精度に完全なものが得られないことです。クサビロック機構はシンプルでしかも二重ロック方式でワークとバイスのアゴが浮上がらない設計です。

■参照ページ

ガイドブロック

P.111 ▸

クサビロックツールメーカーズバイス　5連バイス

RoHS対応　ERON®

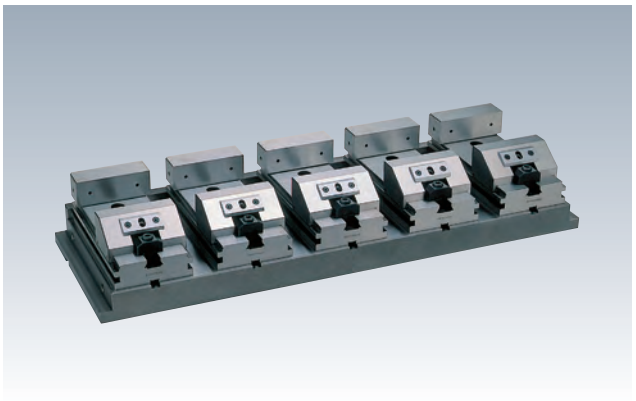

- ETO125THを5台使用してあります。
- 同種ワークの多数個加工・多工程加工・長物加工に便利です。
- マシンテーブルへの位置決めはガイドブロックにより容易にできます。

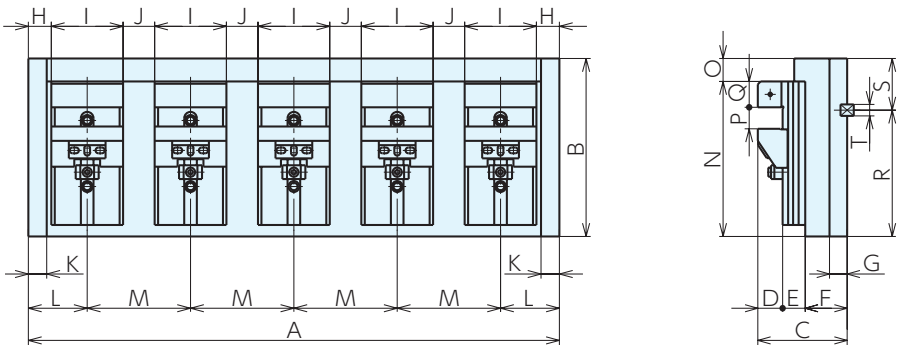

■仕様・価格表

オーダーNo.	No.	A	B	C	D	E	F	G	H	I	J
956861	ETO125TH5	840	280	136	45	41	50	20	27.5	125	40

No.	K	L	M	N	O	P	Q	R	S	T	質量kg	価格
ETO125TH5	20	90	165	253	20	130	45	200	80	18	115	2,340,000

モールドバイス RoHS対応

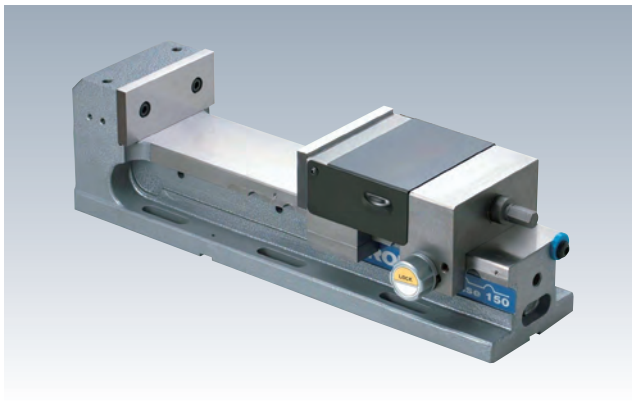

材　質 FCD　熱処理 摺動面：焼入れ

付属品 標準ガイドブロック（2 個 1 組）適合溝巾 18mm：1 組
標準取付ボルトセット（2 組 1 セット）適合T溝巾 18mm
MBV150：2 セット、MBV200：3 セット
ハンドル：1 本

●金型プレートの加工に最適です。
●口開きが大きく、早送り機構となっております。

【主な適合機械】立形MC

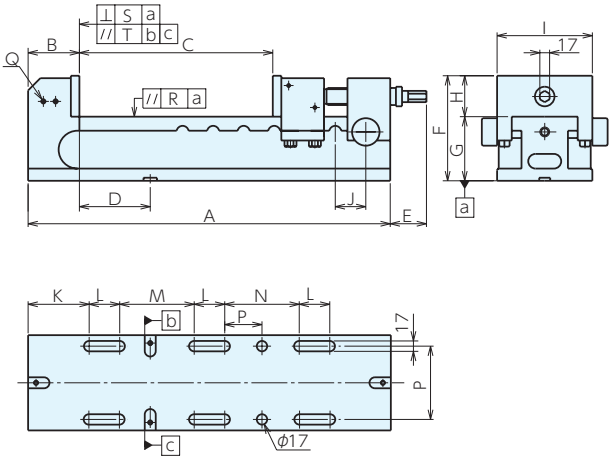

■サイズ表

No.	A	B	C	D	E	F	G	H	I	J	K	L	M	N	O	P	Q(並目)	R	S	T
MBV150	594	84	350	118	45-100	172	105	67	156	50	100	50	122	122	-	120	M 8×1.25	0.035	0.015	0.02
MBV200	743	104	450	146	45-100	172	105	67	208	50	110	65	150	200	100	168	M12×1.75	0.050	0.015	0.03

■仕様・価格表

＊ 標準在庫品

口巾	口深	口開	標準ガイドブロック巾	締付力 kN	質量 kg	MBV			MBV-G(並列仕様)		
						オーダーNo.	No.	価格	オーダーNo.	No.	価格
154	67	350	18	20	65	＊952070	MBV150	264,000	952072	MBV150G	289,000
206	67	450	18	20	82	＊952071	MBV200	410,000	952073	MBV200G	435,000

※締付けトルクは80N･m以内でご使用ください。
※並列仕様品は、1台目と同時にご注文ください。並列精度は0.02以内です。追加並列品はお受けできませんのでご了承ください。

■並列品のご注文について(A･Bを何台でも0.02以内に揃えます)

並列仕様品(末尾記号G)をご注文ください。
ご注文の際、ご使用機械の溝巾をご連絡ください。
並列仕様品は新規ご購入の場合のみ製作可能です。

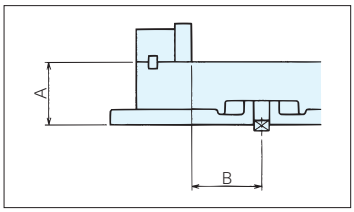

■参照ページ

ガイドブロック

P.111 ▸

標準口金JA
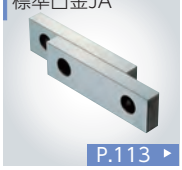
P.113 ▸

ハンドル

P.114 ▸

ツーピースバイス RoHS対応

ERON

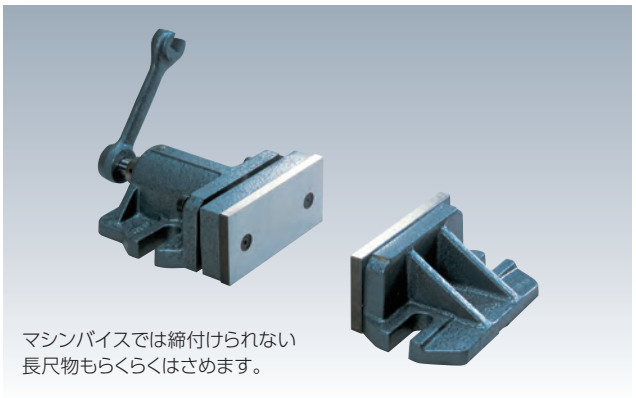
マシンバイスでは締付けられない
長尺物もらくらくはさめます。

付属品　標準ガイドブロック (2 個 1 組) 適合溝巾 18mm : 2 組
ハンドル : 1 本
六角棒レンチ (口金用・ストローク調整用) : 各 1 本

- 機械テーブルに合わせ、加工物に合わせて無限大に挟めます。
- 量産品の加工に最適です。
- 口深さが大きいです。

【主な適合機械】立形MC、門型MC

■使用例

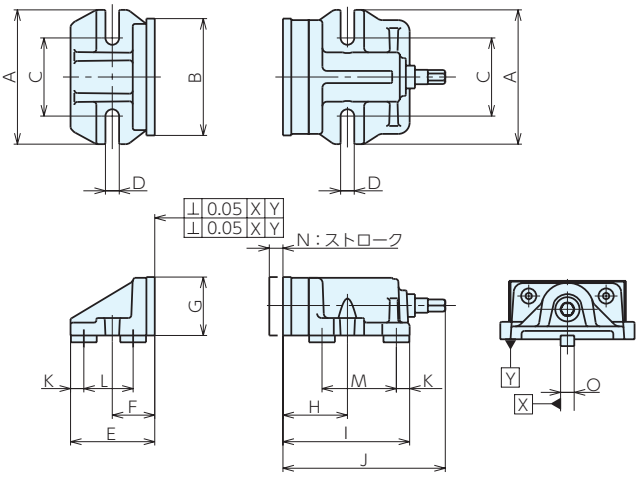

■サイズ表

No.	A	B	C	D	E	F	G	H	I	J	K	L	M	N	O
TP150-6	177	154	103	18	111	56	77	85	167	214	17.5	65	98	18	18
TP200-8	196	204	103	18	128	65	92	86	168	215	17.5	82	98	18	18

■仕様・価格表

＊ 標準在庫品

オーダーNo.	No.	口巾	口深	ストローク	取付可能ピッチ	標準ガイドブロック巾	締付力kN	質量kg	価格
＊900122	TP150-6	154	77	18	103～150	18	10	13	106,000
＊900123	TP200-8	204	92	18	103～170	18	10	20	128,000

口金

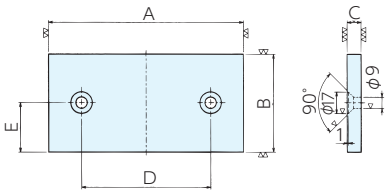

■仕様・価格表

2枚1組

適合機種	オーダーNo.	No.	A	B	C	D	E	適合ボルト	価格
TP150-6	931376	TP150-JA	154	77	11	102	39	M8×1.25	23,100
TP200-8	931377	TP200-JA	204	92	11	140	42	M8×1.25	43,600

ハンドル

■仕様・価格表

適合機種	オーダーNo.	No.	価格
全機種	943888	TP150-HN	4,120

■参照ページ

ガイドブロック

P.111 ▸

プルダウンバイス(フリージョーバイス) RoHS対応

材　質 FCD

- 機械テーブルに合わせ、加工物に合わせて無限大に挟めます。
- 加工物を下に引きながら締めつけるため、強力締付けで浮上がりが防止できます。
- 要所は研削仕上げがしてあり高精度です。

【主な適合機械】立形MC、門型MC、横形MC(イケール貼付け)

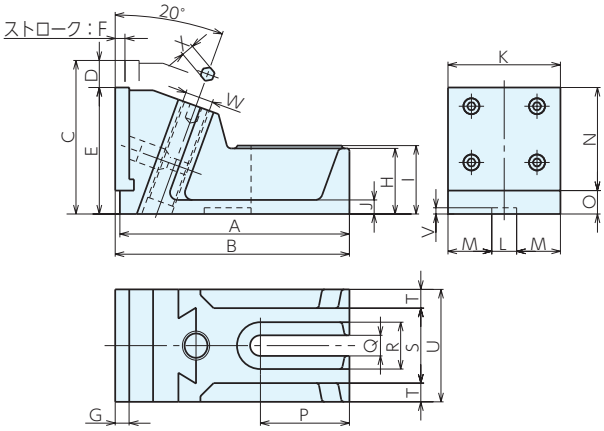

標準付属品PV1

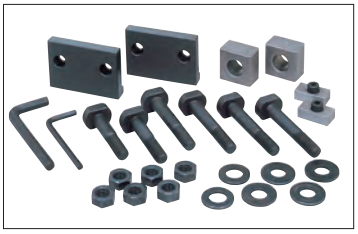

標準付属品PV2･PV3

付属品

	標準ガイドブロック(2個1組)	ヤスリ目口金	Tスロットボルト	六角ナット	ワッシャー	固定ブロック	六角ボルト	大角棒レンチ(クランプ用･口金用)
PV0	-	2枚	-	-	M12 2枚	-	M12×45 2本	各1本
PV1	-	2枚	M14:適合T溝18 4本	M14 4個	M14 4枚	-	-	各1本
PV2	適合溝巾18㎜1組	2枚	M14:適合T溝18 6本	M14 6個	M14 6枚	2個	-	各1本
PV3	適合溝巾18㎜1組	2枚	M18:適合T溝18.22 6本	M18 6個	M18 6枚	2個	-	各1本

■サイズ表

No.	A	B	C	D	E	F	G	H	I	J	K	L
PV0	70	73	50	8	42	3	9	21	23	5	46	-
PV1	127	130	64	8	56	3	10	30	32	7	62	-
PV2	180	186	102	20	82	7	12	40	43	12	85	18
PV3	245	250	164	29	135	10.5	15	70	73	15	120	18

No.	M	N	O	P	Q	R	S	T	U	V	W	X
PV0	-	30	12	9	13.5	25	36	5	46	-	Tr18P2	6
PV1	-	40	16	51	15	32	48	7	62	-	Tr22P4	8
PV2	34.5	60	22	73	19	40	65	10	85	5	Tr28P4	10
PV3	49	110	25	95	22	50	80	20	120	6	Tr30P6	14

■仕様･価格表

＊ 標準在庫品　2個1組

オーダーNo.	No.	口巾	最小高さ	最大高さ	標準ガイドブロック巾	締付力kN	操作トルクN･m	セット質量kg	価格
＊927331	PV0	46	42	50	-	8	47	1.5	60,000
＊900536	PV1	62	56	64	-	15	66	4.8	71,000
＊900537	PV2	85	82	102	18	35	157	12.5	96,000
＊900538	PV3	120	135	164	18	40	177	39.1	146,000

※締付トルクは、最大締付力時の参考値であり、条件により誤差が生じます。

■使用例

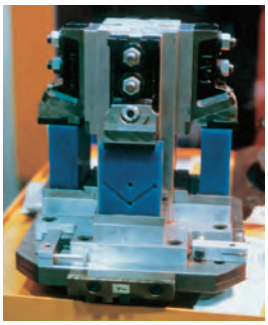

口金

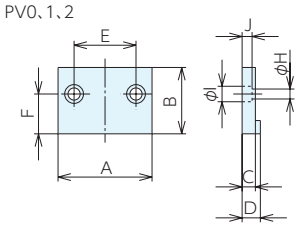

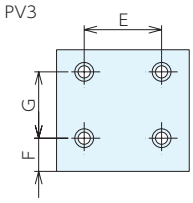

■サイズ表　2個1組

適合機種	A	B	C	D	E	F	G	H	I	J	適合ボルト
PV0	46	30	9	12	26	20	-	5.5	9.5	5.5	M 5
PV1	62	40	10	13	36	25	-	6.5	11	7	M 6
PV2	85	60	12	16.5	56	36	-	9	14	9	M 8
PV3	120	110	15	20	70	30	60	11	17	11	M10

■仕様・価格表　2個1組

標準口金(研磨面粗目)			標準口金(ヤスリ目)		
オーダーNo.	No.	価格	オーダーNo.	No.	価格
931362	PV0-JA-A	7,000	931358	PV0-JA-H	7,000
931363	PV1-JA-A	7,450	931359	PV1-JA-H	7,000
931364	PV2-JA-A	11,300	931360	PV2-JA-H	10,500
931365	PV3-JA-A	14,500	931361	PV3-JA-H	14,500

メインスクリュー

■仕様・価格表　1個価格

適合機種	オーダーNo.	No.	価格
PV0	943889	PV0-SP	12,000
PV1	943890	PV1-SP	14,600
PV2	943891	PV2-SP	21,600
PV3	943892	PV3-SP	29,000

■参照ページ

ロックタイト5軸マシンバイス RoHS対応

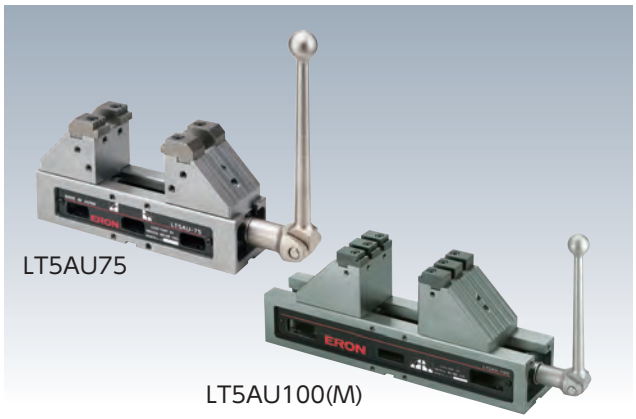

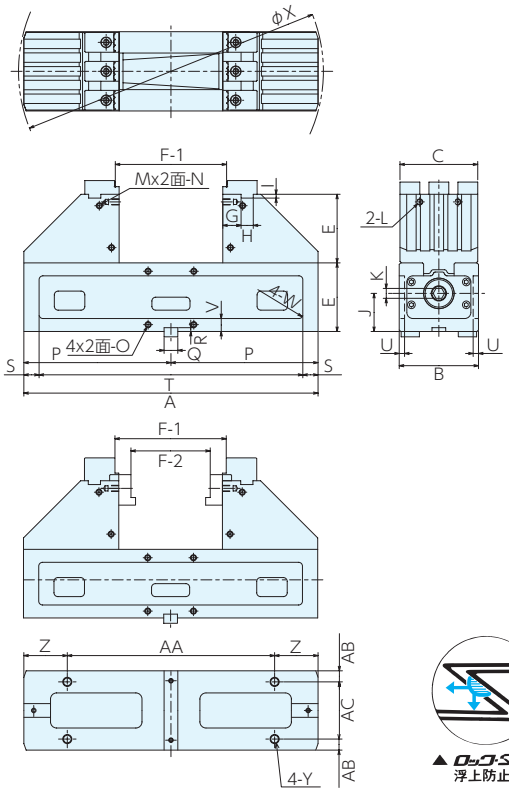

▲ ロックタイト 浮上防止機構

付属品

LT5AU75（M）

ステップ口金（グリップタイプ）LT5AU75-SJG8（2 個 1 組）: 2 組
ステップ口金（深さ 20）LT5AU75-SJ20（2 枚 1 組）: 1 組
標準取付クランプセット BCS14Q1（2 組 1 セット）: 2 セット
標準ガイドブロック LTGB14-14（2 個 1 組）: 1 組
標準ハンドル LT-10HN250 : 1 本

LT5AU100(M)

ステップ口金（グリップタイプ）LT5AU100-SJG8（6 個 1 組）: 1 組
ステップ口金（深さ 20）LT5AU100-SJ20（2 枚 1 組）: 1 組
標準取付クランプセット BCS18Q1（2組1セット）: 2 セット
標準ガイドブロック LTGB18-18（2個1組）: 1 組
標準ハンドル LT-12HN250、LT-12HN370 : 各 1 本

- 口金の取付位置が4箇所選択でき、多種多様なワークに対応できます。
- 半球セグメントにより、可動体に斜め下方向45度の力を加えることでワークの浮上がりを防止できます。
- 2種類の口金を標準付属し、加工条件に最適な口金を使用できます。
- ワークは常にバイス中心位置でクランプでき、プログラムの手間が省けます。

【主な適合機械】5軸制御MC

型式説明

LT5AU	○○	(M)
↓	↓	↓
ロックタイト 5軸マシンバイス	口巾	コンパクトタイプ

■仕様・価格表

＊ 標準在庫品

オーダーNo.	No.	口巾	全長	標準ガイドブロック巾	標準取付クランプ適合T溝巾	締付力kN	質量kg	価格
＊124015	LT5AU75M	75	236	14	14	16	9.5	291,000
＊993017	LT5AU75	75	286	14	14	16	15	293,000
＊991541	LT5AU100M	102	386	18	18	20	30	353,000
＊987470	LT5AU100	102	484	18	18	20	32	366,000

■サイズ表

No.	A	B	C	D	E	F-1	F-2	G	H	I	J	K	L(並目)	M	N(並目)
LT5AU75M	236	77	75	65	60	20- 58	16 - 26	19	16	5	39	10	M8X1.25	4	M8X1.25
LT5AU75	286	77	75	65	60	22-108	13- 76	19	16	5	39	10	M8×1.25	4	M8×1.25
LT5AU100M	386	104	102	90	90	23-142	13-100	24	16	5	50	12	M8×1.25	4	M8×1.25
LT5AU100	484	104	102	90	90	23-240	13-198	24	16	5	50	12	M8×1.25	4	M8×1.25

No.	O(並目)	P	Q	R	S	T	U	V	W	X	Y(並目)	Z	AA	AB	AC
LT5AU75M	M8X1.25	118	14	4	30	176	5	12	R5	250	M10×1.5	56	124	13.5	50
LT5AU75	M8×1.25	143	14	4	30	226	5	12	R5	300	M10×1.5	56	174	13.5	50
LT5AU100M	M8×1.25	193	18	5	20	346	7	17	R5	400	M12×1.75	57	272	14.5	75
LT5AU100	M8×1.25	242	18	5	20	444	7	17	R5	500	M12×1.75	57	370	14.5	75

主軸の干渉を回避した嵩上げ構造

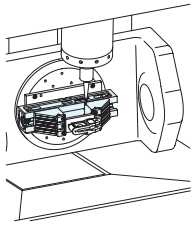

ロックタイト浮上がり防止機構

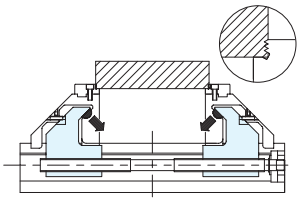

2種類の口金が標準付属

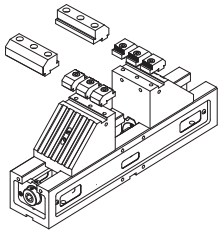

■分解構造図

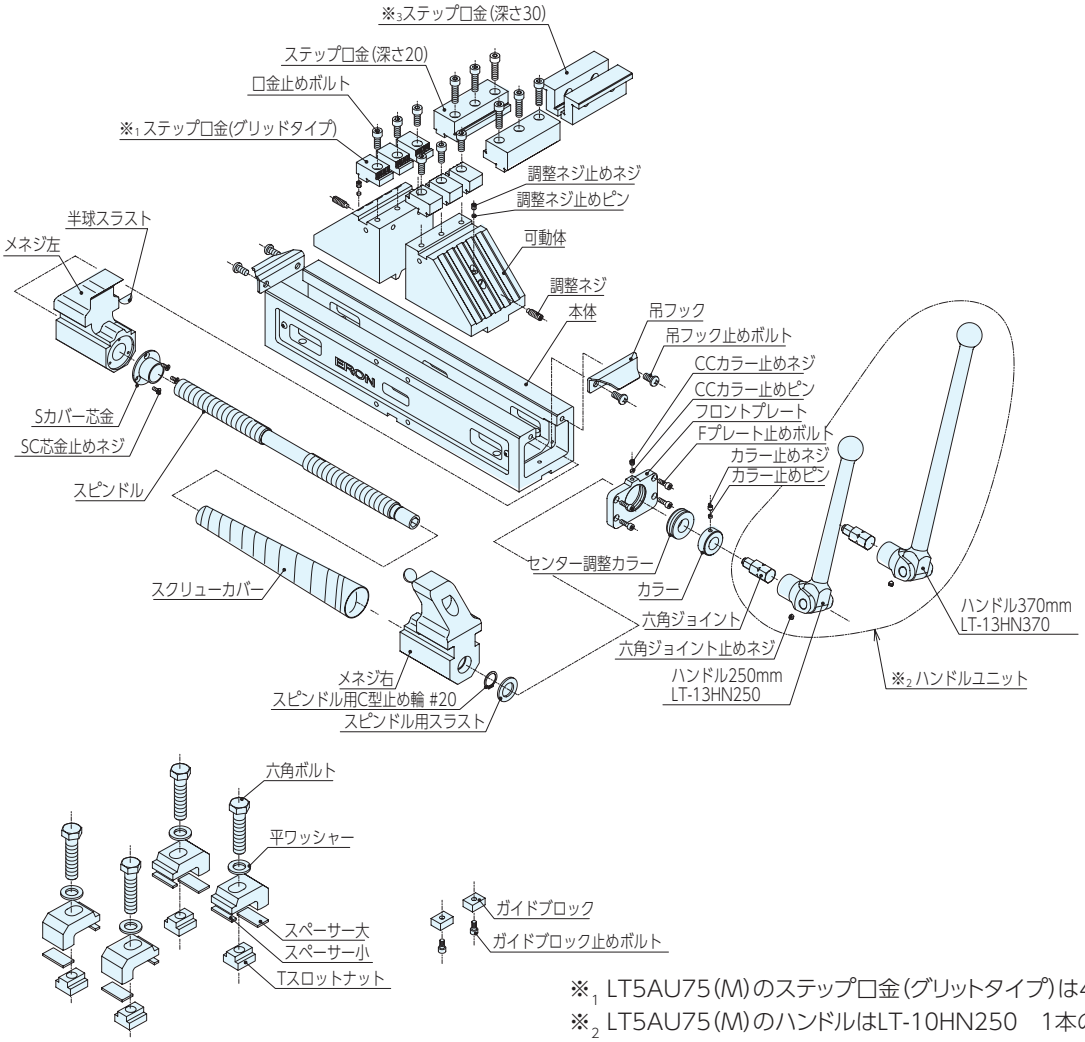

※1 LT5AU75(M)のステップ口金(グリットタイプ)は4個です。
※2 LT5AU75(M)のハンドルはLT-10HN250　1本のみです。
※3 ステップ口金(深さ30)はオプション品です。

■参照ページ

ステップ口金(グリップタイプ) P.51
ステップ口金(深さ20) P.51
ステップ口金(深さ30) P.52
フラット口金 P.52
ユニバーサル口金 P.53
取付クランプセット P.109
ガイドブロック P.111
ハンドル P.114
ハイトブロック P.58
パラレルストップ P.57
ワークストップ P.57

ロックタイト5軸マシンバイス RoHS対応

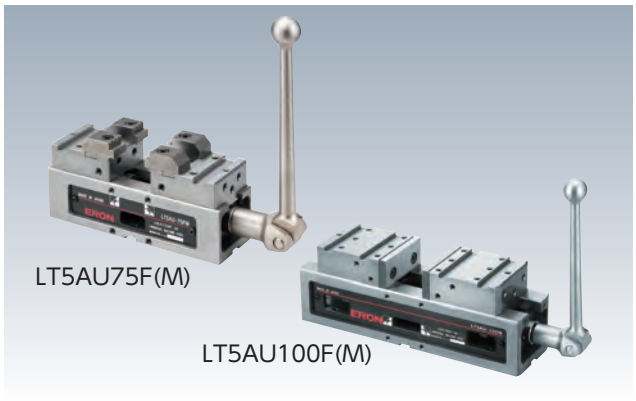

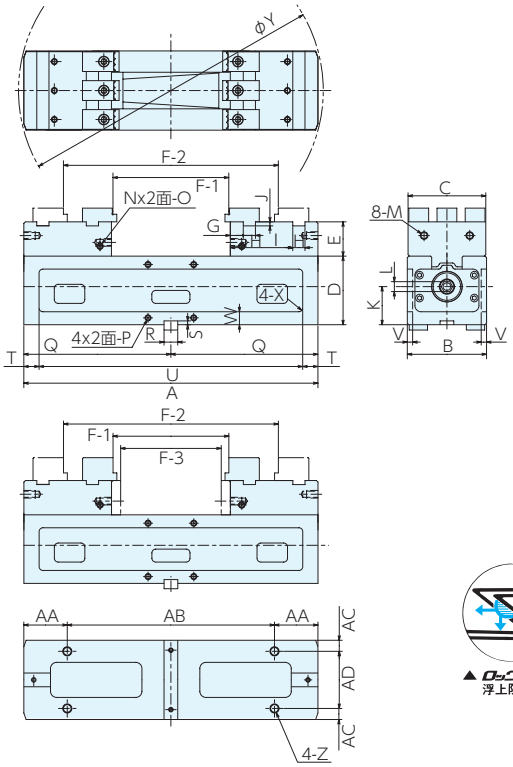

▲ロックタイト 浮上防止機構

付属品

LT5AU75F(M)

ステップ口金（グリップタイプ）LT5AU-75SJG-8（2 個 1 組）: 2 組
ステップ口金（深さ 20）LT5AU-75SJ-20（2 枚 2 組）: 1 組
標準取付クランプセット BCS14Q1（2 組 1SET）: 2SET
標準ガイドブロック LTGB14-14（2 個 1 組）: 1 組
標準ハンドル LT-10HN250 : 1 本

LT5AU100F(M)

ステップ口金（グリップタイプ）LT5AU-100SJG-8（6 個 1 組）: 1 組
ステップ口金(深さ 20)LT5AU-100SJ-20(2 枚 1 組):1 組 (100F(M))
ステップ口金（深さ 20）LT5AU-125SJ-20（2 枚 1 組）: 1 組 (125F)
標準取付クランプセット BCS18Q1（2 組 1SET）: 2SET
標準ガイドブロック LTGB18-18（2 個 1 組）: 1 組
標準ハンドル LT-13HN250、LT-13HN370 : 各 1 本 (125F)
標準ハンドル LT-12HN250、LT-12HN370 : 各 1 本 (100F(M))

- ●口金の取付位置が4箇所選択でき、多種多様なワークに対応できます。
- ●半球セグメントにより、可動体に斜め下方向45度の力を加えることでワークの浮上がりを防止できます。
- ●2種類の口金を標準付属し、加工条件に最適な口金を使用できます。
- ●ワークは常にバイス中心位置でクランプでき、プログラムの手間が省けます。

【主な適合機械】5軸制御MC

型式説明

LT5AU	○○	F	(M)
↓	↓	↓	↓
ロックタイト 5軸マシンバイス	口巾	可動体フラット タイプ	コンパクト タイプ

■仕様・価格表

＊ 標準在庫品

オーダーNo.	No.	口巾	全長	標準ガイドブロック巾	標準取付クランプ適合T溝巾	締付力kN	質量kg	価格
＊101710	LT5AU75FM	75	236	14	14	16	10	270,000
＊993018	LT5AU75F	75	286	14	14	16	12	278,000
＊991542	LT5AU100FM	102	386	18	18	20	24	315,000
＊991540	LT5AU100F	102	484	18	18	20	26	328,000
＊131922	LT5AU125F	127	596	18	18	25	43	394,000

■サイズ表

No.	A	B	C	D	E	F-1	F-2	F-3	G	H	I	J	K	L	M	N
LT5AU75FM	236	77	75	65	30	14- 58	94-138	0- 34	17	16	57	5	39	10	M 8	2
LT5AU75F	286	77	75	65	30	14-108	94-188	0- 80	17	16	57	5	39	10	M 8	2
LT5AU100FM	386	104	102	90	45	28-148	158-278	8-128	17	16	82	5	50	12	M10	4
LT5AU100F	484	104	102	90	45	28-246	158-376	8-226	17	16	82	5	50	12	M10	4
LT5AU125F	596	127	125	108	47	17-325	181-489	0-262	17	16	99	5	60	13	M10	4

No.	O(並目)	P(並目)	Q	R	S	T	U	V	W	X	Y	Z(並目)	AA	AB	AC	AD
LT5AU75FM	M8×1.25	M8×1.25	118	14	4	30	176	5	12	R5	250	M10×1.5	56	124	13.5	50
LT5AU75F	M8×1.25	M8×1.25	143	14	4	30	226	5	12	R5	300	M10×1.5	56	174	13.5	50
LT5AU100FM	M8×1.25	M8×1.25	193	18	5	20	346	7	17	R5	400	M12×1.75	57	272	14.5	75
LT5AU100F	M8×1.25	M8×1.25	242	18	5	20	444	7	17	R5	500	M12×1.75	57	370	14.5	75
LT5AU125F	M8×1.25	M8×1.25	253	18	5	44.5	507	7	17	R5	609	M12×1.75	113	370	26	75

主軸の干渉を回避した嵩上げ構造

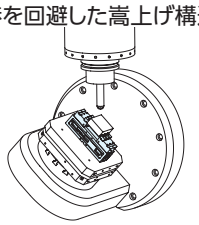

ロックタイト浮上がり防止機構

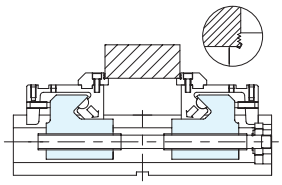

2種類の口金が標準付属

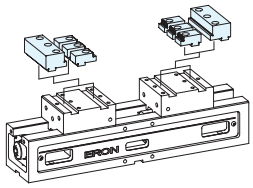

■分解構造図

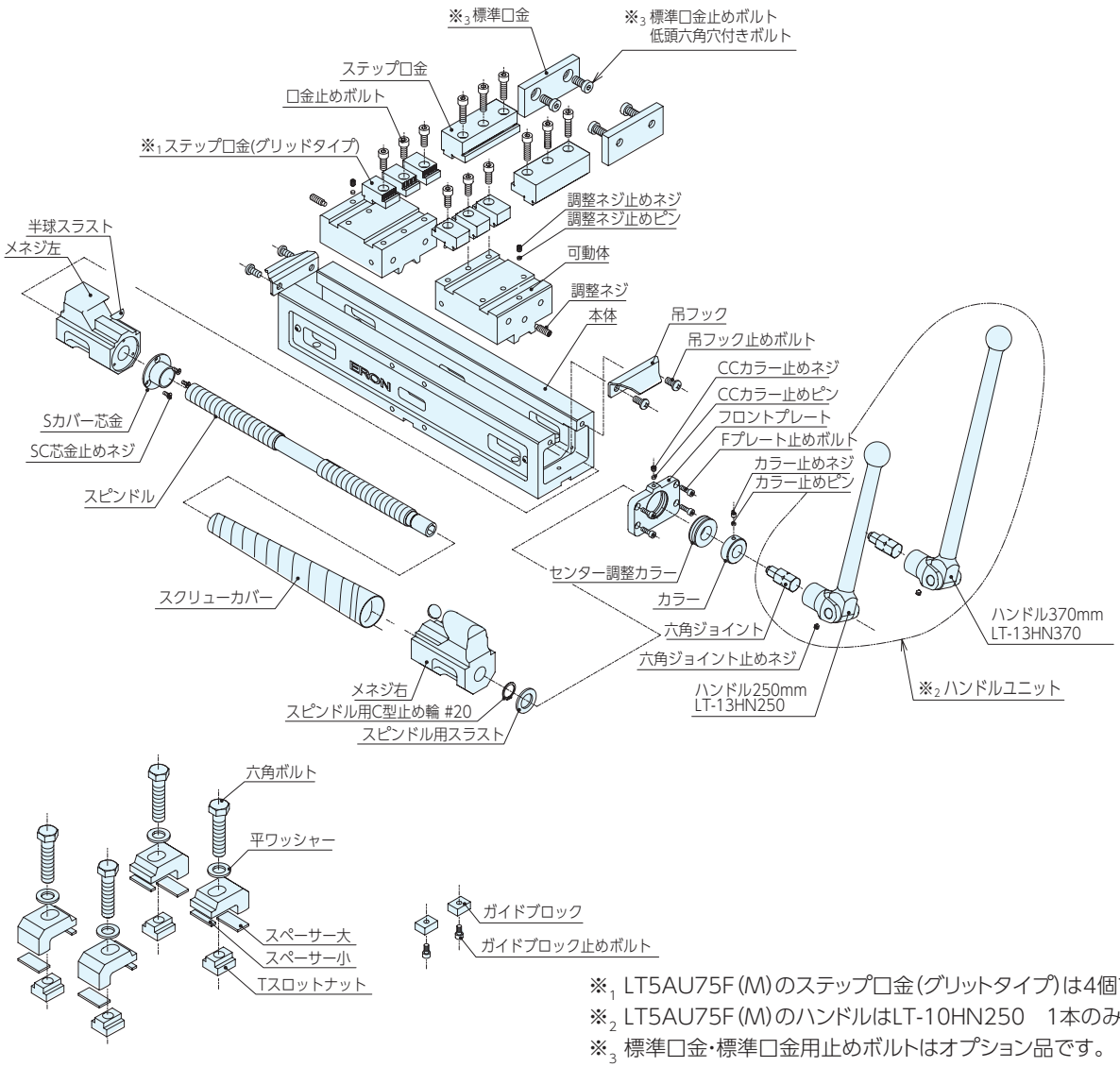

※1 LT5AU75F(M)のステップ口金(グリットタイプ)は4個です。
※2 LT5AU75F(M)のハンドルはLT-10HN250　1本のみです。
※3 標準口金・標準口金用止めボルトはオプション品です。

■参照ページ

ステップ口金(グリップタイプ)
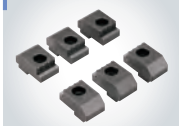
P.51

ステップ口金(深さ20)

P.51

標準口金JA

P.113

ユニバーサル口金

P.53

取付クランプセット

P.109

ガイドブロック

P.111

ハンドル

P.114

パラレルストップ

P.57

ハイトブロック
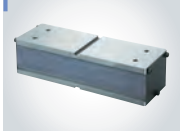
P.58

ワークストップ

P.57

ロックタイト5軸マシンバイス(中心移動型) RoHS対応

型式説明

LT5AU	○○	C	(M)
↓	↓	↓	↓
ロックタイト5軸マシンバイス	口巾	中心移動型	コンパクトタイプ

付属品
ステップ口金（グリップタイプ）LT5AU100-SJG8（6 個 1 組）: 1 組
ステップ口金（深さ 20）LT5AU100-SJ20（2 枚 1 組）: 1 組
標準取付クランプセット BCS18Q1（2組1セット）: 2 セット
標準ガイドブロック LTGB18-18（2個1組）: 1 組
標準ハンドル LT-12HN250、LT-12HN370 : 各 1 本

- 長尺ワークを複数の5軸マシンバイスでクランプする場合、ワークの歪を矯正することなくクランプができるマシンバイスです。
- 口金間の中心が±5㎜移動して、ワークをクランプします。
- 歪みを矯正しないため、アンクランプ後の歪み取り作業や傷修正の心配もなく、さらに精度変化も抑えるため加工時間の削減につながります。
- 半球セグメントにより、可動体に斜め下方向45度の力を加えることでワークの浮上がりを防止できます。
- 2種類の口金を標準付属し、加工条件に最適な口金を使用できます。

※本製品は単独での使用はできません。ロックタイト5軸マシンバイス(同サイズ)と組合せてご使用ください。

【主な適合機械】5軸制御MC

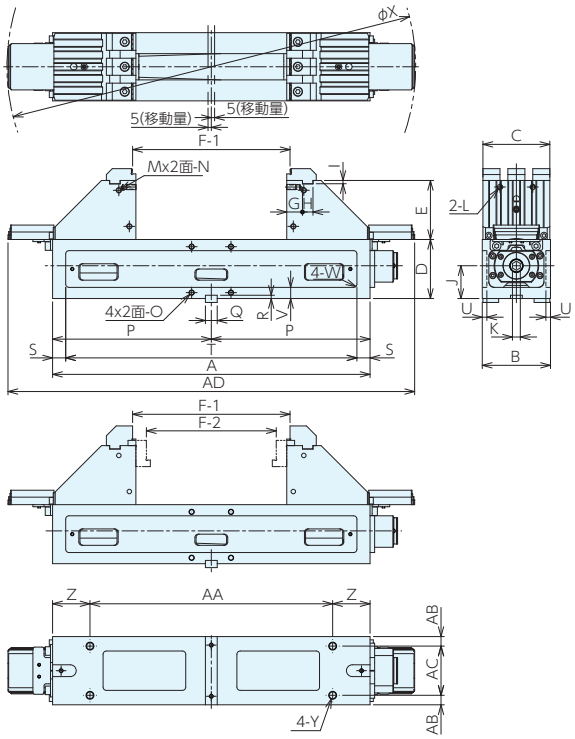

■サイズ表

No.	A	B	C	D	E	F-1	F-2	G	H	I	J	K	L	M	N
LT5AU100CM	386	104	102	90	90	23～142	13～100	24	16	5	50	12	M8x1.25	4	M8x1.25
LT5AU100C	484	104	102	90	90	23～240	13～198	24	16	5	50	12	M8x1.25	4	M8x1.25

No.	O	P	Q	R	S	T	U	V	W	X	Y	Z	AA	AB	AC	AD
LT5AU100CM	M8x1.25	193	18	5	20	346	7	17	R5	526	M12x1.75	57	272	14.5	75	522
LT5AU100C	M8x1.25	242	18	5	20	444	7	17	R5	624	M12x1.75	57	370	14.5	75	620

■仕様・価格表

＊ 標準在庫品

オーダーNo.	No.	全長	口巾	中心移動距離	標準ガイドブロック巾	標準取付クランプ適合T溝巾	締付力kN	質量kg	価格
＊150052	LT5AU100CM	522	102	±5	18	18	20	32	406,000
＊150053	LT5AU100C	620	102	±5	18	18	20	34	419,000

■分解構造図

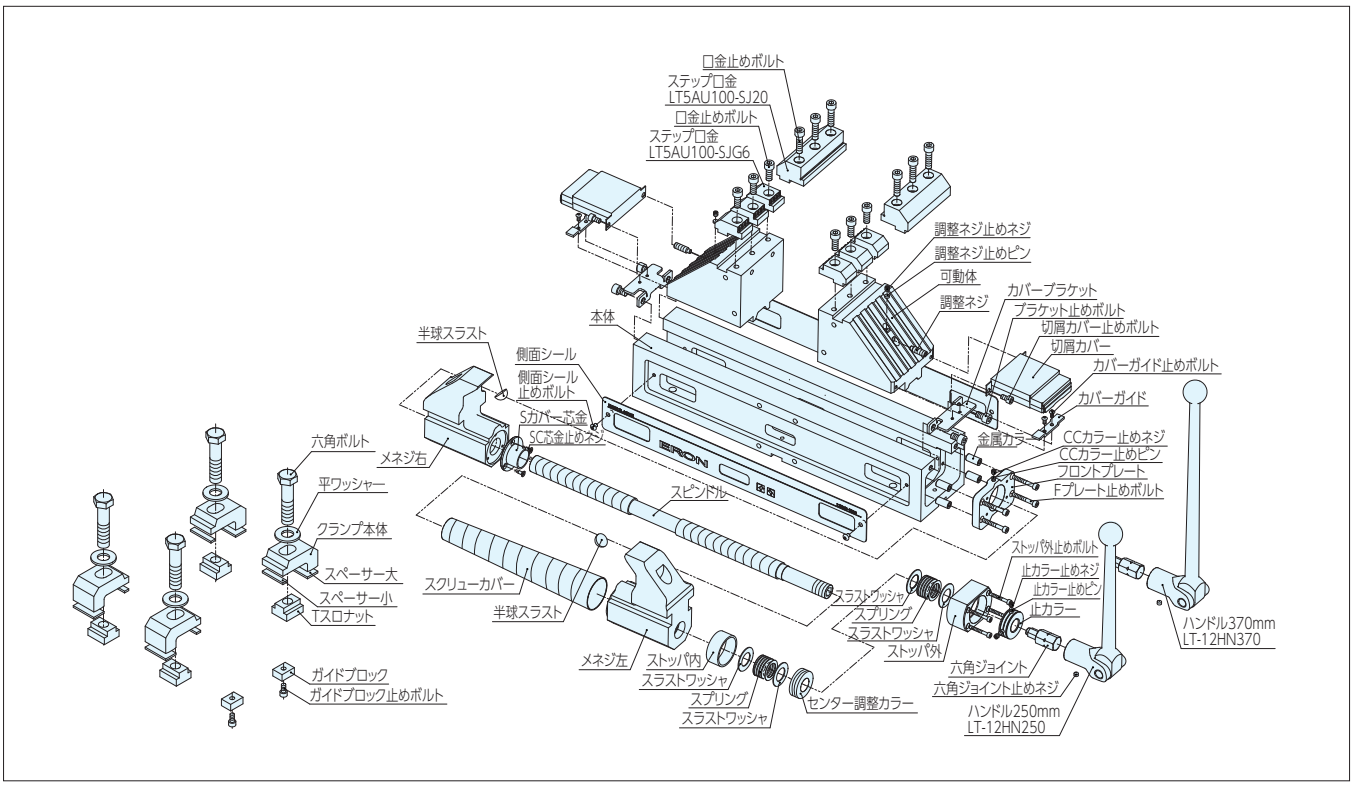

■使用例

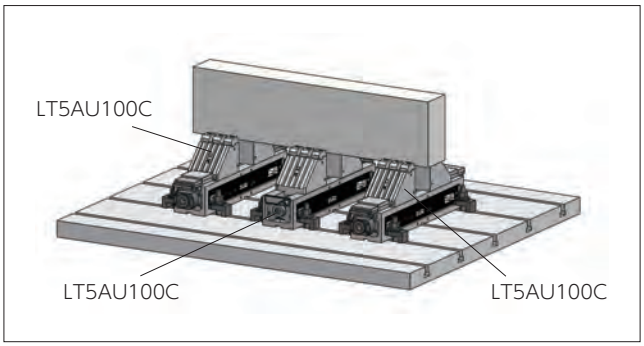

外側に中心移動型、内側に5軸マシンバイス設置例

ロックタイト5軸マシンバイス(中心移動型) RoHS対応

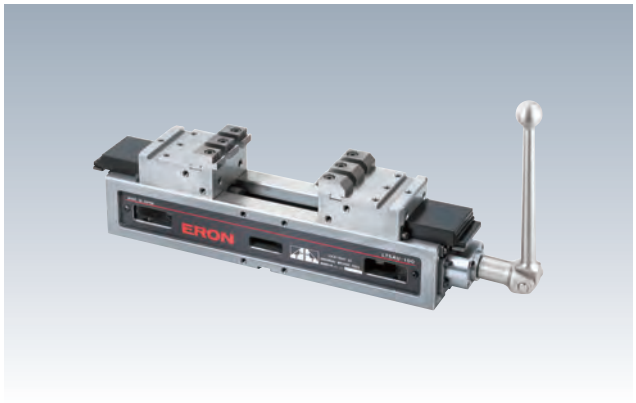

付属品
ステップ口金（グリップタイプ）LT5AU100-SJG8（6 個 1 組）: 1 組
ステップ口金（深さ 20）LT5AU100-SJ20（2 枚 1 組）: 1 組
標準取付クランプセット BCS18Q1（2組1セット）: 2 セット
標準ガイドブロック LTGB18-18（2個1組）: 1 組
標準ハンドル LT-12HN250、LT-12HN370 : 各 1 本

- 長尺ワークを複数の5軸マシンバイスでクランプする場合、ワークの歪を矯正することなくクランプができるマシンバイスです。
- 口金間の中心が±5㎜移動して、ワークをクランプします。
- 歪みを矯正しないため、アンクランプ後の歪み取り作業や傷修正の心配もなく、さらに精度変化も抑えるため加工時間の削減につながります。
- 半球セグメントにより、可動体に斜め下方向45度の力を加えることでワークの浮上がりを防止できます。
- 2種類の口金を標準付属し、加工条件に最適な口金を使用できます。

※本製品は単独での使用はできません。ロックタイト5軸マシンバイス(同サイズ)と組合せてご使用ください。

型式説明

LT5AU	○○	C	F	(M)
↓	↓	↓	↓	↓
ロックタイト 5軸マシンバイス	口巾	中心移動型	可動体フラット タイプ	コンパクト タイプ

【主な適合機械】5軸制御MC

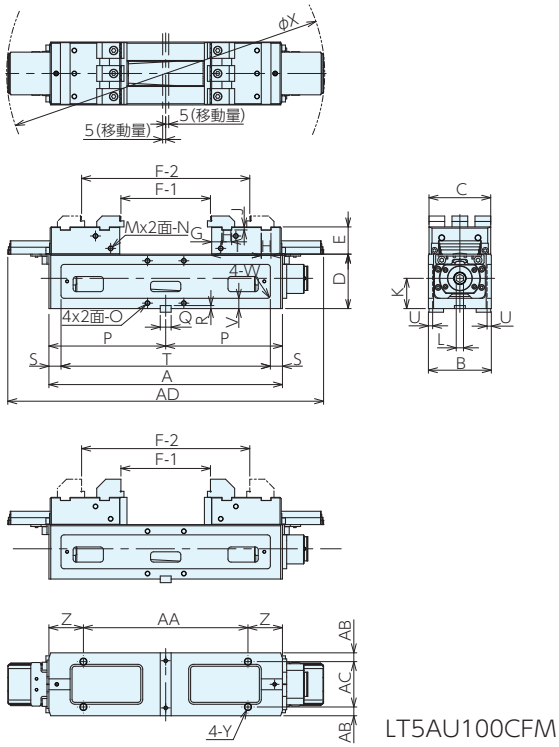

LT5AU100CFM

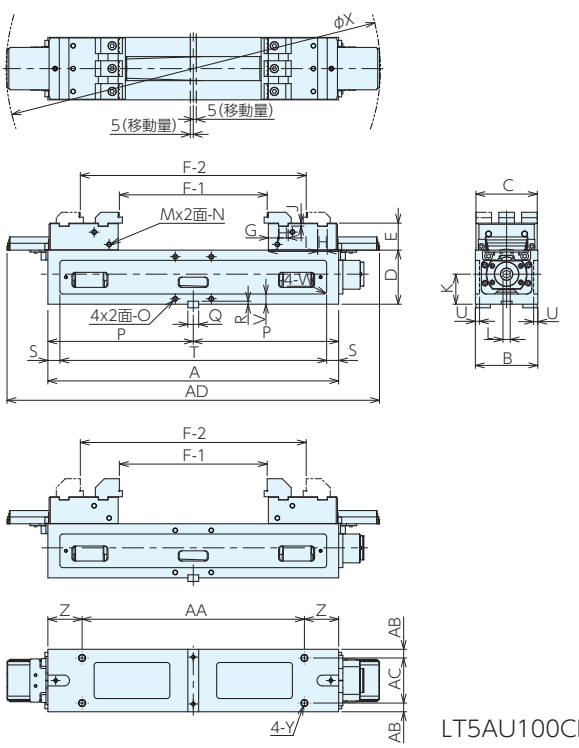

LT5AU100CF

■サイズ表

No.	A	B	C	D	E	F-1	F-2	G	H	I	J	K	L	M	N
LT5AU100CFM	386	104	102	90	45	28～148	158～278	17	16	82	5	50	12	4	M8x1.25
LT5AU100CF	484	104	102	90	45	28～246	158～376	17	16	82	5	50	12	4	M8x1.25

No.	O	P	Q	R	S	T	U	V	W	X	Y	Z	AA	AB	AC	AD
LT5AU100CFM	M8x1.25	193	18	5	20	346	7	17	R5	526	M12x1.75	57	272	14.5	75	522
LT5AU100CF	M8x1.25	242	18	5	20	444	7	17	R5	624	M12x1.75	57	370	14.5	75	620

■仕様・価格表

＊ 標準在庫品

オーダーNo.	No.	全長	口巾	中心移動距離	標準ガイドブロック巾	標準取付クランプ適合T溝巾	締付力kN	質量kg	価格
＊150054	LT5AU100CFM	522	102	±5	18	18	20	26	362,000
＊150055	LT5AU100CF	620	102	±5	18	18	20	28	380,000

■使用例

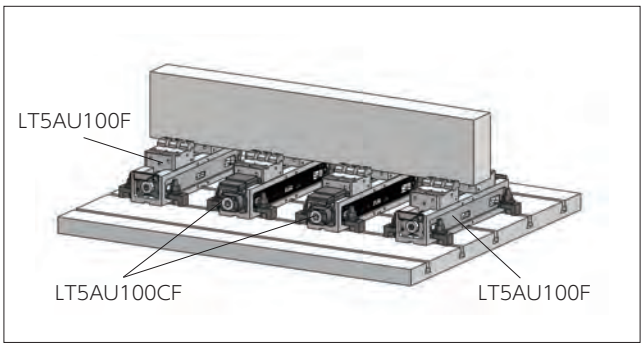

外側に5軸マシンバイス、内側に中心移動型設置例

■分解構造図

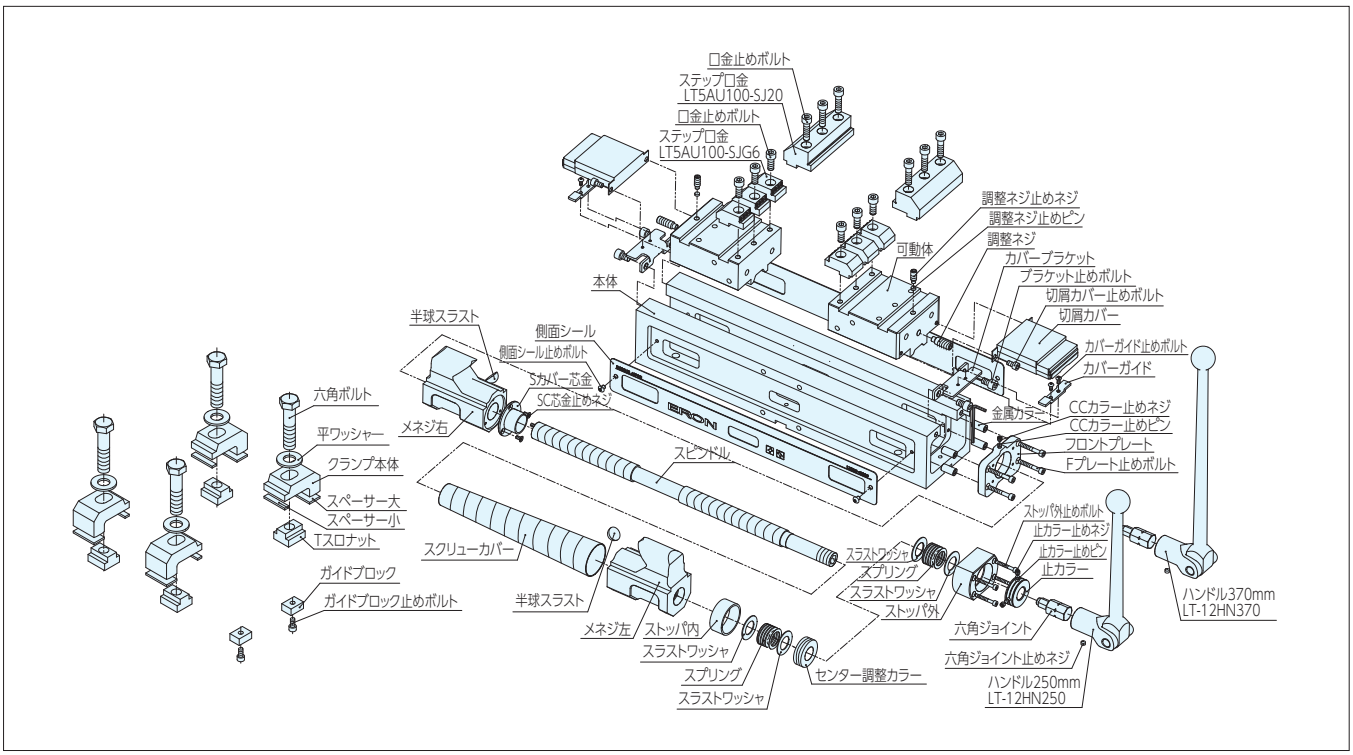

ロックタイト5軸マシンバイス RoHS対応

ERON

ステップ口金(グリップタイプ)

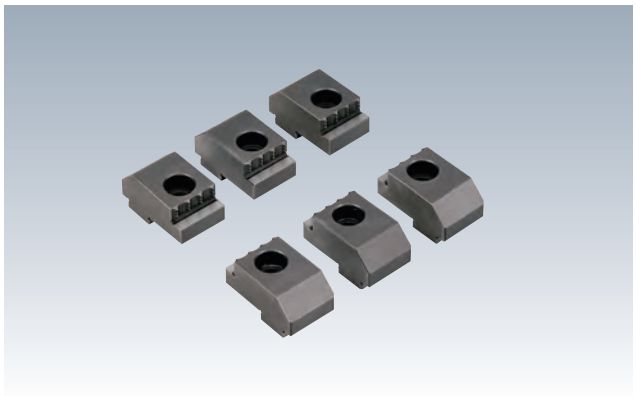

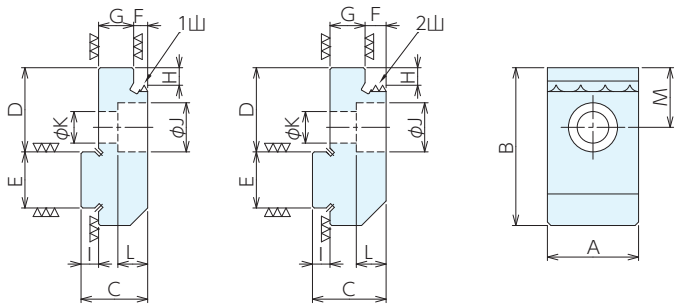

■仕様・価格表

＊ 標準在庫品

オーダーNo.	No.	適合バイス	グリップ山数	A	B	C	D
＊124533	LT5AU 75-SJG4	LT5AU75(M,FM,F)	1山	26	45	19	24
＊124534	LT5AU 75-SJG6	LT5AU75(M,FM,F)	2山	26	45	21	24
＊993019	LT5AU 75-SJG8	LT5AU75(F,FM)	3山	26	45	23	24
＊124535	LT5AU100-SJG4	LT5AU100(M,FM,F,CM,C,CFM,CF),LT5AU125F	1山	26	45	19	24
＊124536	LT5AU100-SJG6	LT5AU100(M,FM,F,CM,C,CFM,CF),LT5AU125F	2山	26	45	21	24
＊988807	LT5AU100-SJG8	LT5AU100(M,FM,F,CM,C,CFM,CF),LT5AU125F	3山	26	45	23	24

No.	E	F	G	H	I	J	K	L	M	入数	質量kg	価格
LT5AU 75-SJG4	16	4	10	5	5	14	9	8.5	17	2個1組	0.24	**16,000**
LT5AU 75-SJG6	16	6	10	5	5	14	9	8.5	17	2個1組	0.26	**16,000**
LT5AU 75-SJG8	16	8	10	5	5	14	9	8.5	17	2個1組	0.3	**16,000**
LT5AU100-SJG4	16	4	10	5	5	14	9	8.5	17	6個1組	0.72	**43,900**
LT5AU100-SJG6	16	6	10	5	5	14	9	8.5	17	6個1組	0.78	**43,900**
LT5AU100-SJG8	16	8	10	5	5	14	9	8.5	17	6個1組	0.85	**43,900**

ステップ口金(深さ20)

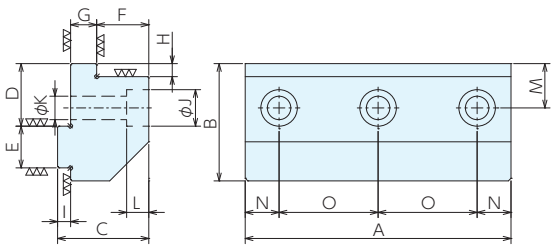

■仕様・価格表

＊ 標準在庫品　2枚1組

オーダーNo.	No.	適合バイス	A	B	C	D	E	F
＊993020	LT5AU 75-SJ20	LT5AU75(M,FM,F)	75	45	35	24	16	20
＊988808	LT5AU100-SJ20	LT5AU100(M,FM,F,CM,C,CFM,CF)	102	45	35	24	16	20
＊137974	LT5AU125-SJ20	LT5AU125F	125	45	35	24	16	20

No.	G	H	I	J	K	L	M	N	O	質量kg	価格
LT5AU75-SJ20	10	5	5	14	9	8.5	17	13	49	1.3	**31,900**
LT5AU100-SJ20	10	5	5	14	9	8.5	17	13	38	2	**36,000**
LT5AU125-SJ20	10	5	5	14	9	8.5	17	12.5	50	2.2	**40,000**

※LT5AU-SJ20の取付穴数は2個となります。

ステップ口金(深さ30)

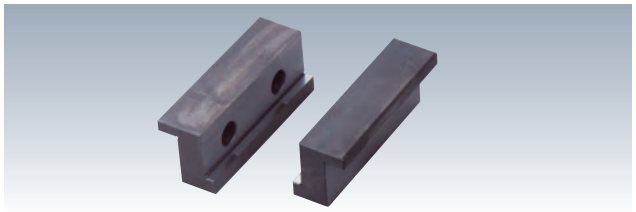

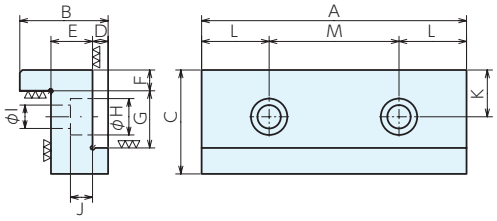

■仕様・価格表

＊ 標準在庫品　2枚1組

オーダーNo.	No.	適合バイス	A	B	C	D	E	F
＊993021	LT5AU 75-SJ30	LT5AU75(M)	75	34	40	6	16	8
＊988809	LT5AU100-SJ30	LT5AU100(M,CM,C)	102	34	40	6	16	8

No.	G	H	I	J	K	L	M	質量kg	価格
LT5AU 75-SJ30	22	14	9	8.5	18	21.5	32	0.9	**30,600**
LT5AU100-SJ30	22	14	9	8.5	18	26	50	1.7	**34,700**

フラット口金

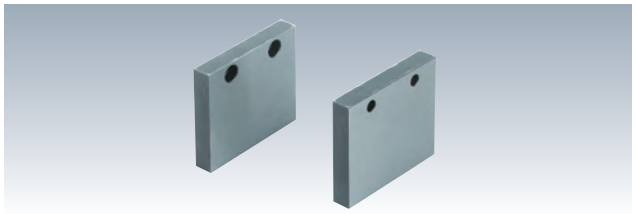

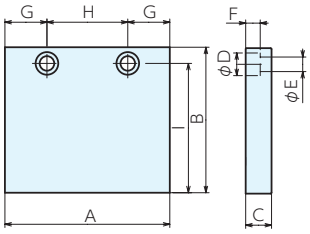

■仕様・価格表

＊ 標準在庫品　2枚1組

オーダーNo.	No.	適合バイス	A	B	C	D	E	F	G	H	I	質量kg	価格
＊993022	LT5AU75-JA32	LT5AU75(F,FM)	75	32	14	14	9	8.5	21.5	32	18	0.5	**9,300**
＊993023	LT5AU75-JA60	LT5AU75(M)	75	60	14	14	9	8.5	21.5	32	50	0.9	**13,100**
＊988810	LT5AU100-JA	LT5AU100(M,CM,C)	102	90	16	14	9	9	26	50	80	2.3	**36,000**

セルフカット口金

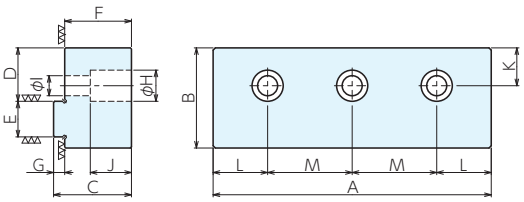

■仕様・価格表

＊ 標準在庫品　2枚1組

オーダーNo.	No.	適合バイス	材質	A	B	C	D	E
＊125634	LT5AU-75SCJ-S	LT5AU75(M,FM,F)	S45C	100	55	35	34	16
＊125635	LT5AU-75SCJ-A	LT5AU75(M,FM,F)	A5052	100	55	35	34	16
＊125636	LT5AU-100SCJ-S	LT5AU100(M,FM,F,CM,C,CFM,CF)	S45C	125	55	35	34	16
＊125637	LT5AU-100SCJ-A	LT5AU100(M,FM,F,CM,C,CFM,CF)	A5052	125	55	35	34	16
＊147036	LT5AU-125SCJ-S	LT5AU125F	S45C	150	55	35	34	16
＊147037	LT5AU-125SCJ-A	LT5AU125F	A5052	150	55	35	34	16

No.	F	G	H	I	J	K	L	M	質量kg	価格
LT5AU-75SCJ-S	30	5	14	9	18.5	27	25.5	49	2.6	**43,900**
LT5AU-75SCJ-A	30	5	14	9	18.5	27	25.5	49	1	**37,300**
LT5AU-100SCJ-S	30	5	14	9	18.5	27	24.5	38	3.2	**46,000**
LT5AU-100SCJ-A	30	5	14	9	18.5	27	24.5	38	1.2	**38,700**
LT5AU-125SCJ-S	30	5	14	9	18.5	27	25	50	3.8	**48,400**
LT5AU-125SCJ-A	30	5	14	9	18.5	27	25	50	1.4	**44,400**

ロックタイト5軸マシンバイス RoHS対応

ユニバーサル口金セット

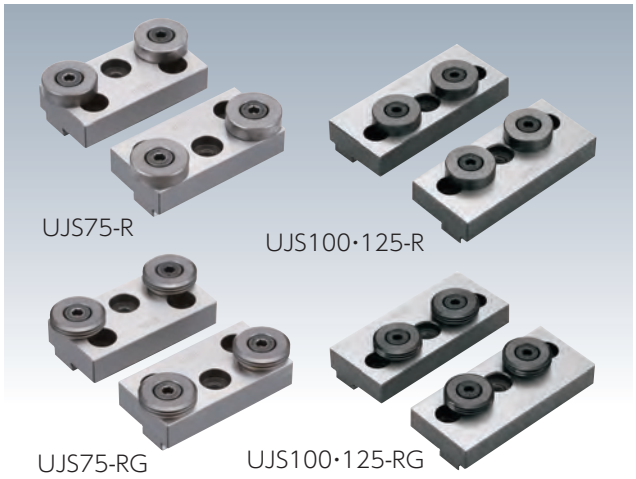

セット内訳 ベース:2個
ラウンド口金(フラット、グリップ)：いずれか4個
六角穴付きボルト M8x16：4個
低頭六角穴付きボルト M8x15：4個

●ロックタイト5軸マシンバイスで円形ワーク･異形状ワークをクランプすることができます。

■使用例

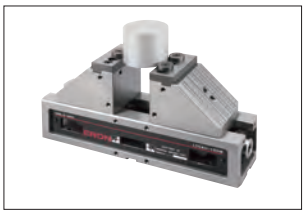

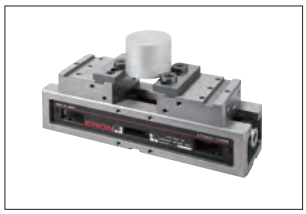

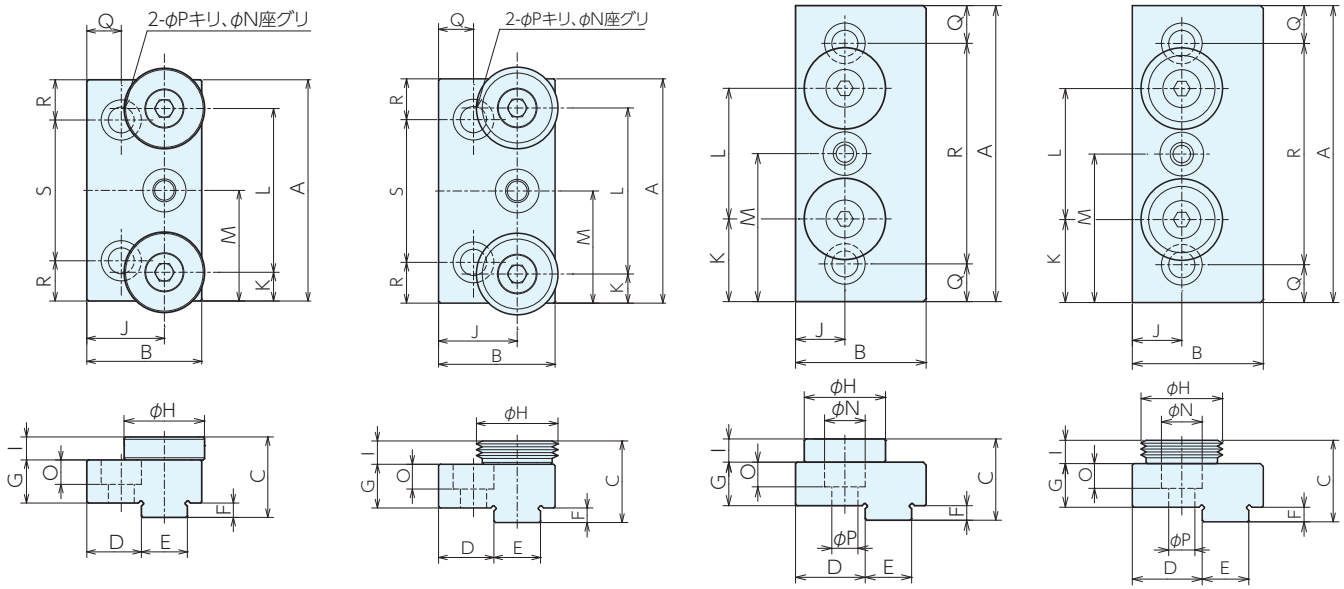

UJS75-R　UJS75-RG　UJS100･125-R　UJS100･125-RG

■仕様･価格表

＊ 標準在庫品

オーダーNo.	No.	適合機種	タイプ	質量kg	価格
＊997945	UJS 75-RRG	LT5AU75(M,F,FM)	フラット&グリップ	1.1	47,300
＊997943	UJS 75-R	LT5AU75(M,F,FM)	フラット	0.9	36,500
＊997944	UJS 75-RG	LT5AU75(M,F,FM)	グリップ	0.9	38,400
＊997237	UJS100-RRG	LT5AU100(M,F,FM)	フラット&グリップ	1.5	48,700
＊997235	UJS100-R	LT5AU100(M,F,FM)	フラット	1.3	37,800
＊997236	UJS100-RG	LT5AU100(M,F,FM)	グリップ	1.3	39,800
＊147032	UJS125-RRG	LT5AU125F	フラット&グリップ	1.6	57,000
＊147033	UJS125-R	LT5AU125F	フラット	1.4	45,600
＊147034	UJS125-RG	LT5AU125F	グリップ	1.4	47,300

■サイズ表

No.	A	B	C	D	E	F	G	H	I	J	K	L	M	N	O	P	Q	R	S
UJS 75-(R,RG,RRG)	77	40	28	19	16	5	15	28	8	27	10	57	38.5	14	8.5	9	12	14	49
UJS100-(R,RG,RRG)	102	45	28	24	16	5	15	28	8	17	28.5	45	51	14	8.5	9	13	76	-
UJS125-(R,RG,RRG)	125	45	28	24	16	5	15	28	8	17	29.5	66	62.5	14	8.5	9	12.5	100	-

ユニバーサルラウンド口金

セット内訳 ラウンド口金 (フラット、グリップ) : いずれか 4 個
六角穴付きボルト M8x16 : 4 個

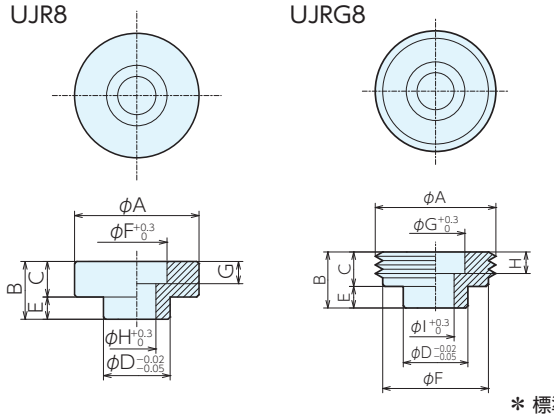

■仕様・価格表

＊ 標準在庫品

オーダーNo.	No.	適合機種	タイプ	A	B	C	D	E	F	G	H	I	質量kg	価格
＊997239	UJR8	LT5AU全サイズ	フラット	28	13	8	15	5	13.6	5	8.3	-	0.2	10,200
＊997240	UJRG8	LT5AU全サイズ	グリップ	28	13	8	15	5	24.5	13.6	5	8.6	0.2	12,000

ユニバーサルベース

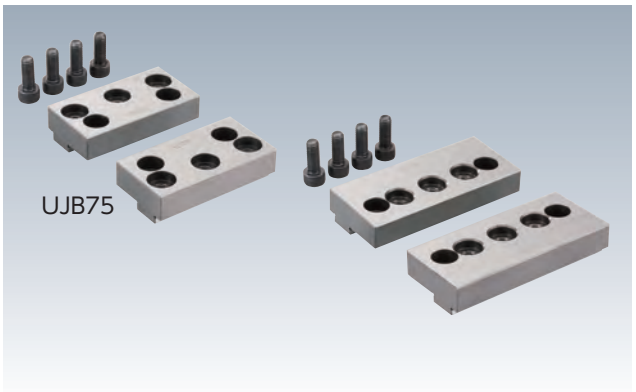

セット内訳 ベース : 2 個
六角穴付きボルト M8x16 : 4 個

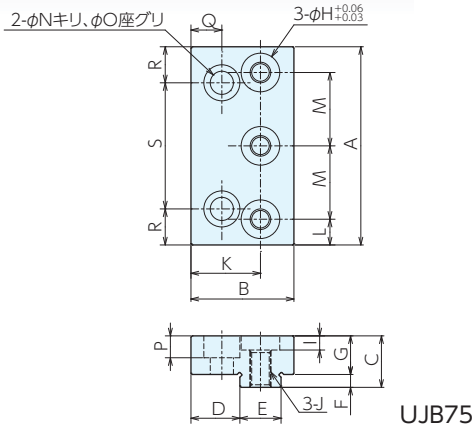

UJB75

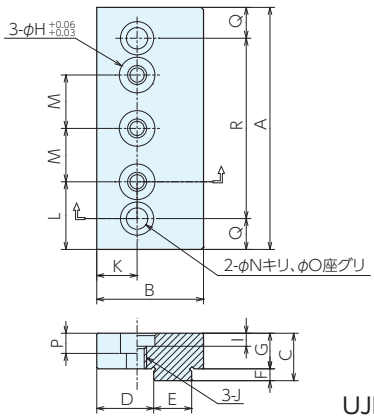

UJB100

■仕様・価格表

＊ 標準在庫品

オーダーNo.	No.	適合機種	A	B	C	D	E	F	G	H
＊997946	UJB 75	LT5AU75(F,FM)	77	40	20	19	16	5	15	15
＊997238	UJB100	LT5AU100(M,F,FM)	102	45	20	24	16	5	15	15
＊147035	UJB125	LT5AU125F	125	45	20	24	16	5	15	15

No.	I	J(並目)	K	L	M	N	O	P	Q	R	S	質量kg	価格
UJB 75	5.5	M8×1.25	27	10	28.5	9	14	8.5	12	14	49	0.7	30,600
UJB100	5.5	M8×1.25	17	28.5	22.5	9	14	8.5	13	76	-	1.1	31,900
UJB125	5.5	M8	17	29.5	33	9	14	8.5	12.5	100	-	1.2	38,000

ロックタイト5軸マシンバイス RoHS対応

ステップ口金(超硬グリップタイプ)

材　質　口金本体：S50C　ステップ部：SCM440
チップ：超硬鋼　保護カバー：アルミ

熱処理　口金本体：HRC25　ステップ部：HRC53

セット内容　本体ベースチップ（超硬グリップ・保護カバー）
取付けボルト（チップ用）
取付けボルト（バイス本体）

- ●ロックタイト5軸マシンバイスで硬度焼入れ材料のクランプを行いたい際に最適です。
- ●チタン・インコネル・SCM・SUS等高硬度材料(硬度HRC20～45)に対応しています。
- ●ワークの前加工不要でクランプすることができます。
- ●ワークのクランプに使用する溝に超硬グリップを、使用しない溝には保護カバーを設置してください。

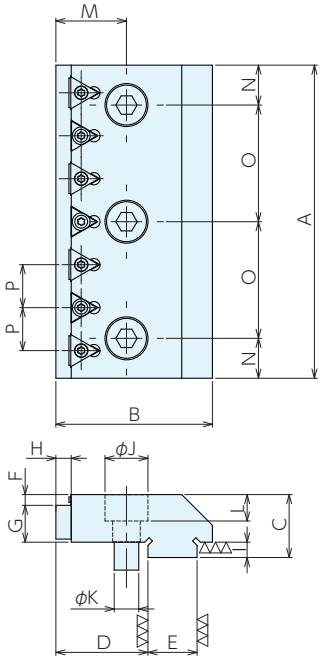

■サイズ表

No.	A	B	C	D	E	F	G	H	I	J	K	L	M	N	O	P
LT5AU75-SJH	75	51	20.5	30	16	3.5	12	5	5	14	8	8.6	23	13	38	14
LT5AU100-SJH	102	51	20.5	30	16	3.5	12	5	5	14	8	8.6	23	13	38	14
LT5AU125-SJH	128	51	20.5	30	16	3.5	12	5	5	14	8	8.6	23	14	50	14

■仕様・価格表

＊標準在庫品 2組1セット

オーダーNo.	No.	適合機種	超硬グリップ入数	保護カバー入数	取付ボルト(チップ用)入数	取付ボルト(バイス本体用)入数	質量 kg	価格
＊154236	LT5AU75-SJH	LT5AU-75(F,M,FM)	6個1組	4個1組	10個1組	6本1組	0.8	152,000
＊154237	LT5AU100-SJH	LT5AU-100 (F,M,FM,C,CF,CM,CFM)	6個1組	8個1組	14個1組	6本1組	1.2	170,000
＊154238	LT5AU125-SJH	LT5AU-125F	8個1組	10個1組	18個1組	6本1組	1.6	204,000

■加工対象ワーク

	材質	硬度
標準付属口金適応ワーク	アルミ・鋼材	HRC25以下
ステップ口金(超硬グリップタイプ)適応ワーク	SC・SCM・SUS・チタン合金・インコネル	HRC25～45

■使用例

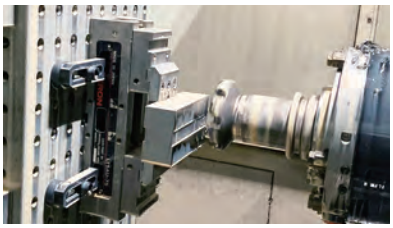

少ない掴み代でも強力にワークをクランプします。

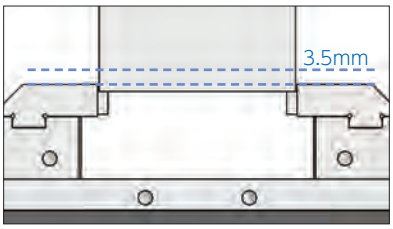

掴み代が少なく、高額な素材費の削減につながります。

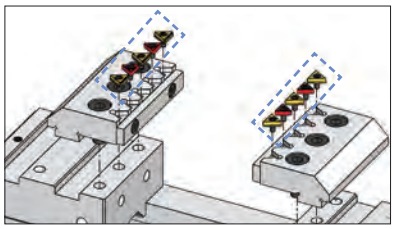

ワークのクランプに使用する溝に超硬グリップを、使用しない溝には保護カバーを設置してください。

超硬グリップ

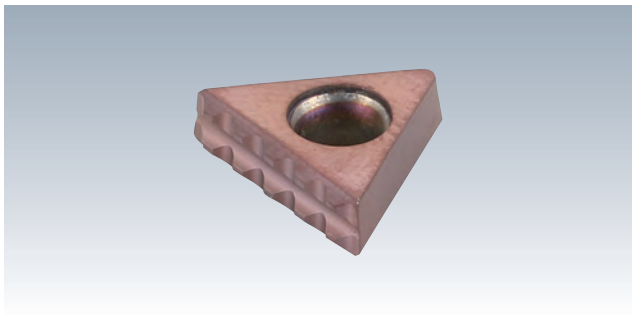

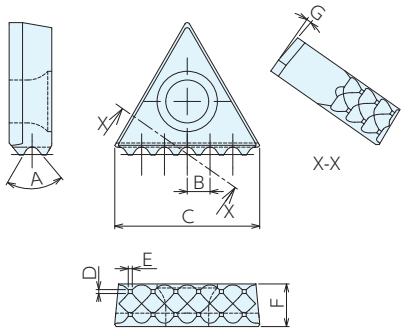

■仕様・価格表

＊ 標準在庫品 1個価格

オーダーNo.	No.	A	B	C	D	E	F	G	質量g	価格
＊154240	GCH10	70°	2.05	10.81	0.3	0.4	3.18	5°	1.8	7,600

保護カバー

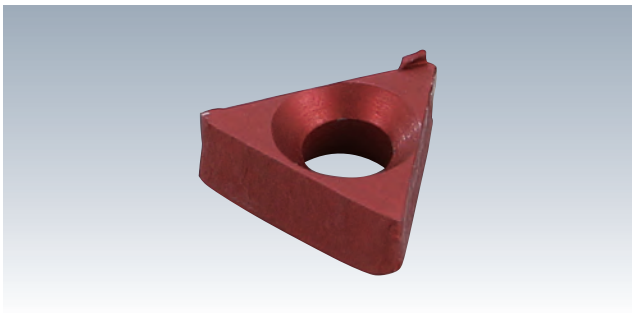

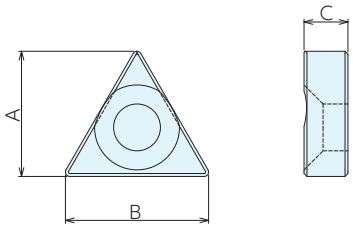

■仕様・価格表

＊ 標準在庫品 1個価格

オーダーNo.	No.	A	B	C	質量g	価格
＊154242	GCPC10	8.6	9.8	3	0.2	1,460

取付けボルト

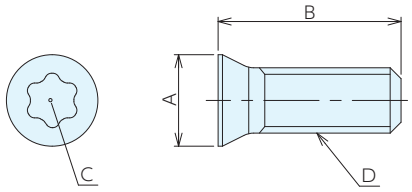

■仕様・価格表

＊ 標準在庫品 1個価格

オーダーNo.	No.	A	B	C	D	質量g	価格
＊154241	GCBM03	4.2	8.4	T9	M3×0.5	0.4	1,930

ロックタイト5軸マシンバイス RoHS対応

パラレルストップ

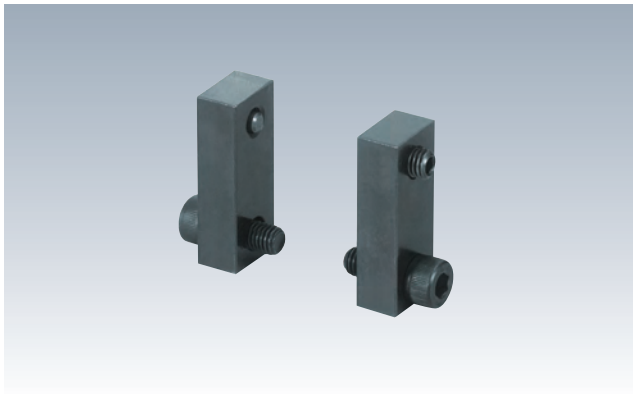

セット内訳 パラレルストップ：4 個
六角穴付ボルト M8 × 20：4 個
六角穴付止めねじ（棒先）M8 × 25：4 個

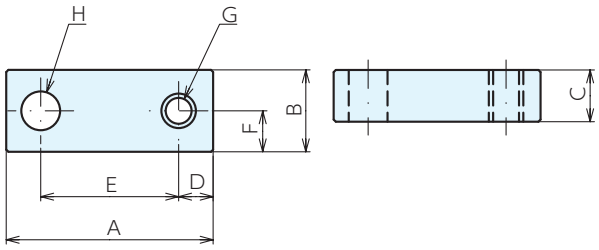

■使用例

■仕様・価格表

＊ 標準在庫品

オーダーNo.	No.	適合バイス	A	B	C	D	E	F	G(並目)	H	質量kg	価格
＊988812	LT5AU−PST	LT5AU全機種	48	19	12	8	32	9.5	M8×1.25	9	0.3	16,000

ワークストップ

セット内訳 ジョイント：1 個
クランプ G ストレート　7110G-08：1 個
平ワッシャー　WF8：1 個
六角穴付ボルト M8 × 25：1 個
六角穴付止めねじ（棒先）M8 × 50：1 個
六角ナット　M8：1 個

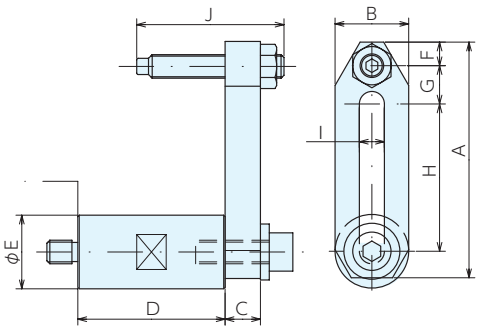

■使用例

■仕様・価格表

＊ 標準在庫品

オーダーNo.	No.	適合バイス	A	B	C	D	E	F	G	H	I	J	質量kg	価格
＊988811	LT5AU100-WST	LT5AU全機種	80	25	12	50	25	17	13	50	8.5	50	0.4	7,350

ハイトブロック

セット内訳 ハイトブロック：1 個
六角穴付ボルト M12 × 35：4 個
六角穴付ボルト M10 × 15：6 個
側面カバー：2 個
LT5AU100-HB125K のみ
ガイドブロック LTGB18-18（2 個 1 組）：1 組

●ロックタイト5軸マシンバイス用の嵩上げ台です。
●ワークの嵩上げが必要な機械や加工に最適です。

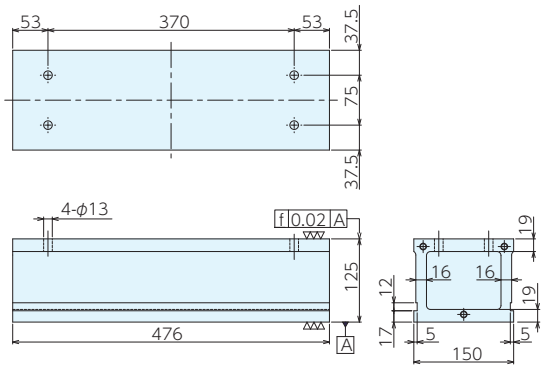

LT5AU100-HB125

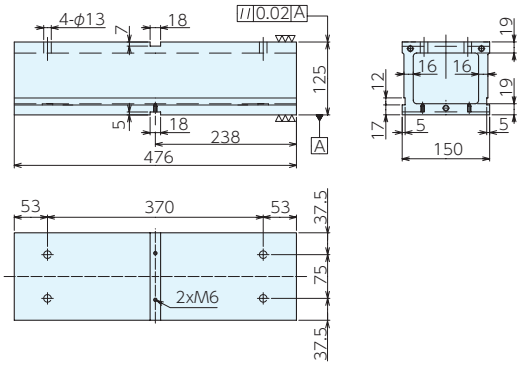

LT5AU100-HB125K

■仕様・価格表

＊ 標準在庫品

オーダーNo.	No.	適合バイス	上下面キー溝	質量kg	価格
＊988813	LT5AU100-HB125	LT5AU100(F,C)	無	28.8	118,000
＊988814	LT5AU100-HB125K	LT5AU100(F,C)	有	28.5	131,000

■使用例

5軸マシンバイス RoHS対応

熱処理　摺動面、口金：HRC50 以上

付属品　5AU75-GB　ガイドブロック 5AUGB14-14：2 個 1 組
5AU125-GB　ガイドブロック LTGB18-18：2 個 1 組

- グリップ爪で強力にワークをクランプします。
- 口金の向きを変えて口開きを大きくすることができます。
- ワークは常にバイス中心位置でクランプでき、高精度加工と段取り時間を短縮できます。(繰り返し位置決め精度:±0.01、センタリング精度:±0.02)
- 機械テーブルとの位置決めは5AU-Pはノックピン、5AU-GBはガイドブロックになります。

【主な適合機械】5軸制御MC

型式説明

5AU	○○	-	○○	(P/GB)
↓	↓		↓	↓
5軸マシンバイス	口巾		全長	位置決め方法 G:ガイドブロック P:位置決めピン

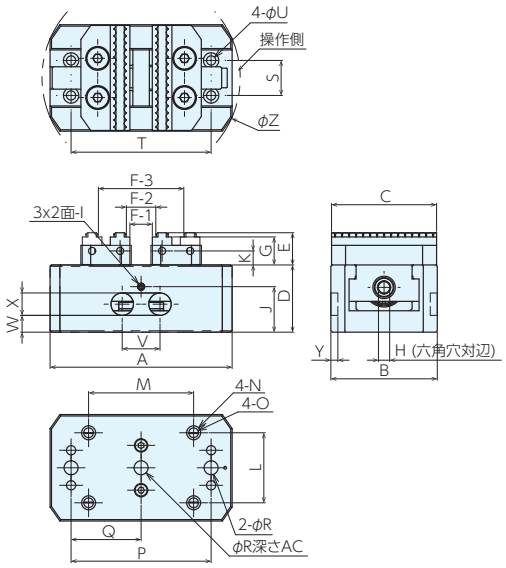

5AU75-P

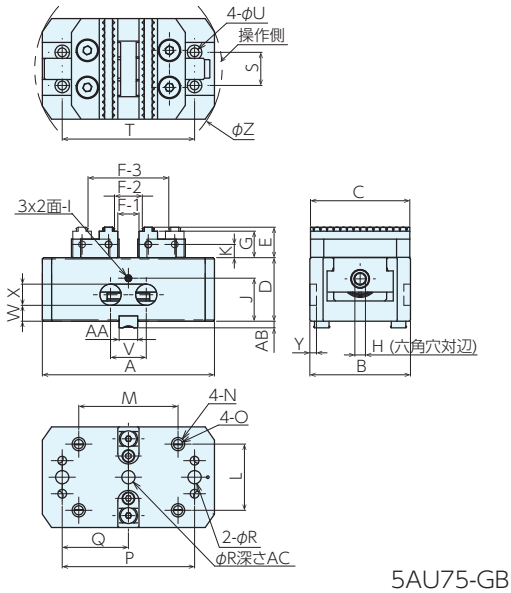

5AU75-GB

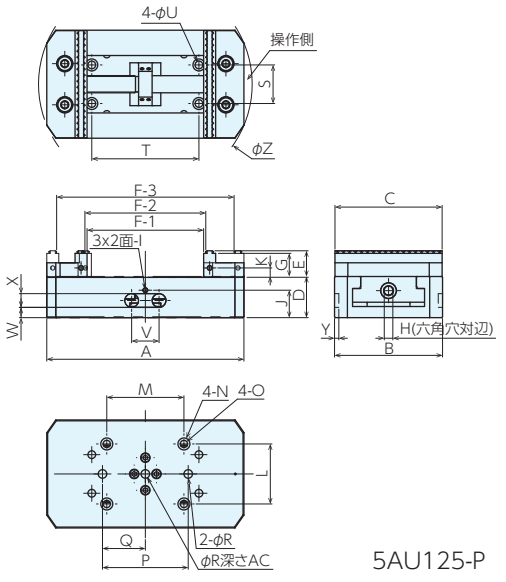

5AU125-P

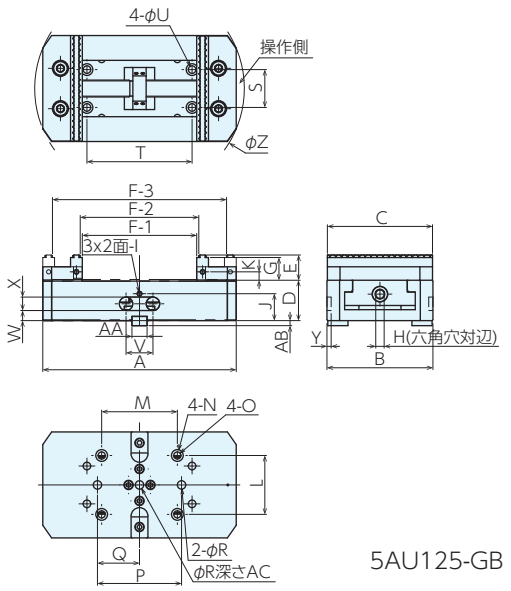

5AU125-GB

■サイズ表

No.	A	B	C	D	E	F-1	F-2	F-3	G	H	I	J	K	L	M
5AU 75-130P1	130	76	75	48	23	5～59	10～ 64	50～106	20	8	M6	32.5	10	50	75
5AU 75-170P1	170	76	75	48	23	5～99	10～104	50～146	20	8	M6	32.5	10	50	125
5AU125-230P	230	126	125	48	30	0～132	7～139	83～205	27	10	M6	32	10	70	90
5AU 75-130GB1	130	76	75	48	23	5～59	10～ 64	50～106	20	8	M6	32.5	10	50	75
5AU 75-170GB1	170	76	75	48	23	5～99	10～104	50～146	20	8	M6	32.5	10	50	125
5AU125-230GB	230	126	125	48	30	0～132	7～139	83～205	27	10	M6	32	10	70	90

No.	N	O	P ±0.015	Q ±0.015	R H8	S	T	U	V	W	X	Y	Z	AA h7	AB	AC
5AU 75-130P1	φ10座グリ深さ3	M 8	100	50	10	25	100	6.6	27	12	16	5	142	14	5	7
5AU 75-170P1	φ10座グリ深さ3	M 8	100	50	10	25	100	6.6	27	12	16	5	179	14	5	7
5AU125-230P	φ14座グリ深さ3	M10	100	50	10	45	125	9	32	12	16	5	249.2	-	-	6.5
5AU 75-130GB1	φ10座グリ深さ3	M 8	100	50	10	25	100	6.6	27	12	16	5	142	14	5	7
5AU 75-170GB1	φ10座グリ深さ3	M 8	100	50	10	25	100	6.6	27	12	16	5	179	14	5	7
5AU125-230GB	φ14座グリ深さ3	M10	100	50	10	45	125	9	32	12	16	5	249.2	18	6	6.5

■仕様・価格表

＊ 標準在庫品

オーダーNo.	No.	位置決め方法	全長	標準ガイドブロック巾	トルク N·m	締付力 kN	重量kg	価格
＊150462	5AU 75-130P1	ノックピン	130	-	100	20	3.3	**154,000**
＊150463	5AU 75-170P1	ノックピン	170	-	100	20	4	**165,000**
151680	5AU125-230P	ノックピン	230	-	120	25	9.3	**221,000**
150464	5AU 75-130GB1	ガイドブロック	130	14	100	20	3.3	**192,000**
150465	5AU 75-170GB1	ガイドブロック	170	14	100	20	4	**201,000**
151681	5AU125-230GB	ガイドブロック	230	18	120	25	9.3	**258,000**

■口開きの増大

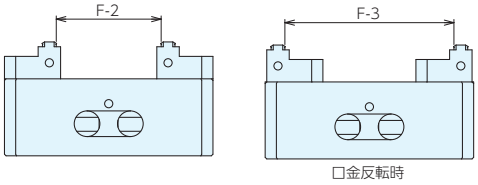

No	F-2	F-3
5AU 75-130	10～ 64	50～106
5AU 75-170	10～104	50～146
5AU125-230	7～139	83～205

■分解構造図

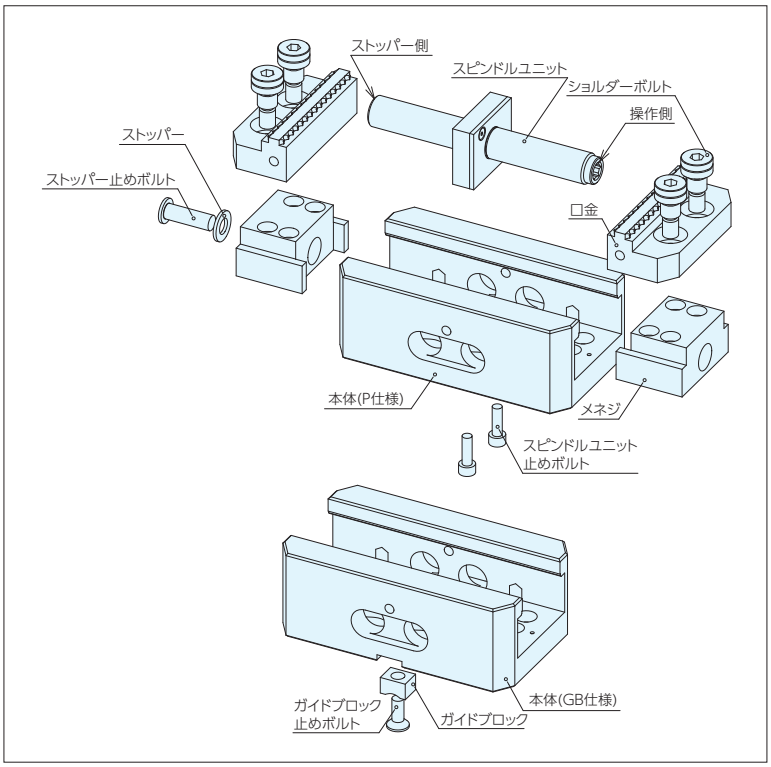

■使用例

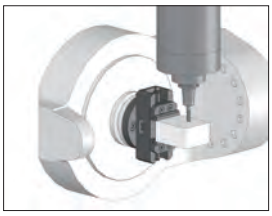
5軸加工機での単品加工

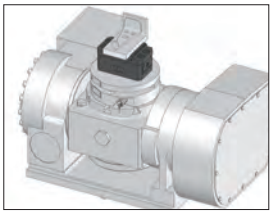
ロータリーテーブル用の
汎用治具に

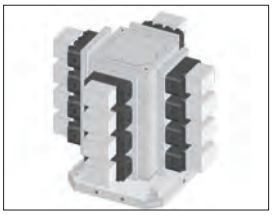
横形MCでの多数個取り
治具例

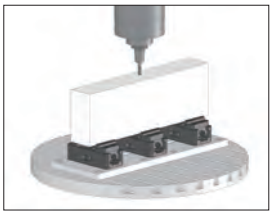
干渉が少ない長尺ワーク
加工用治具

5軸マシンバイス RoHS対応

ERON

■取付加工寸法

ノックピン仕様

取付方法			
	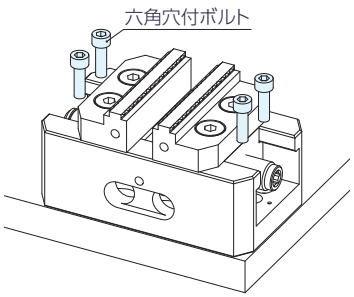 上面からボルト止めの場合	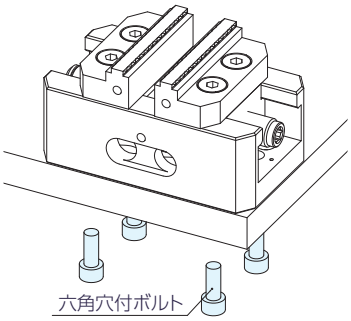 下面からボルト止めの場合	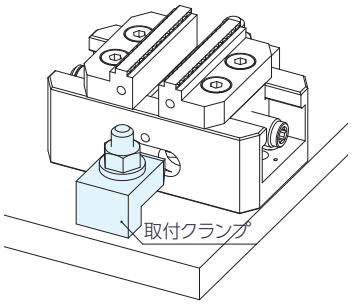 取付クランプ使用の場合
130	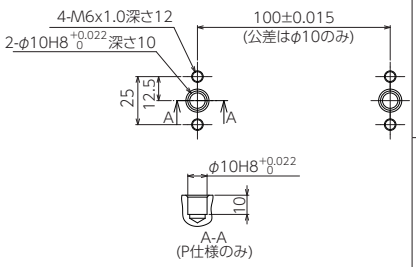	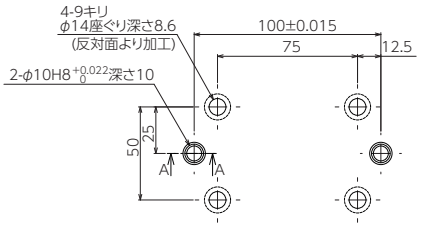	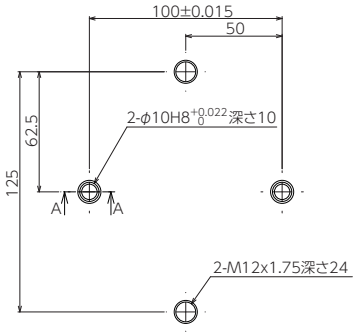
170		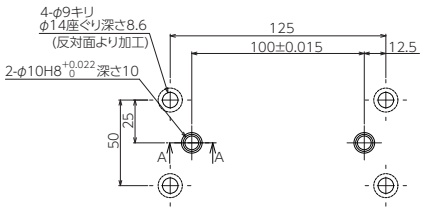	
230	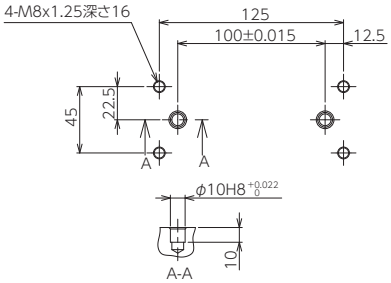	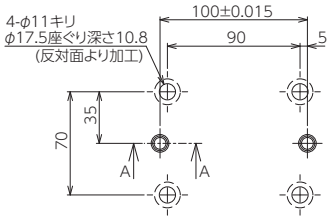	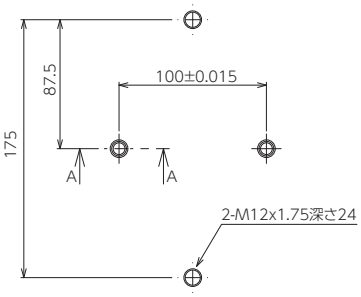

ガイドブロック仕様

取付方法	上面からボルト止めの場合	下面からボルト止めの場合	取付クランプ使用の場合
	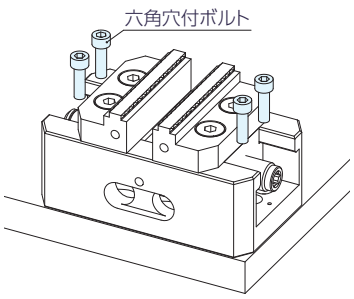	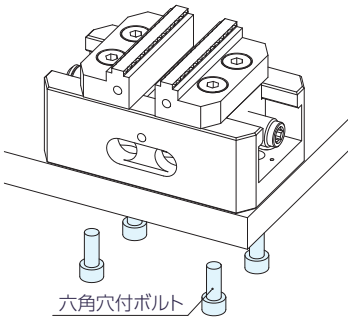	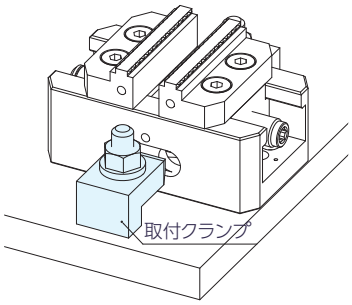
130	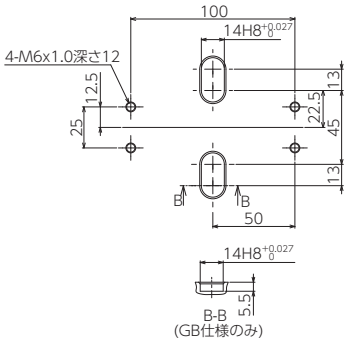	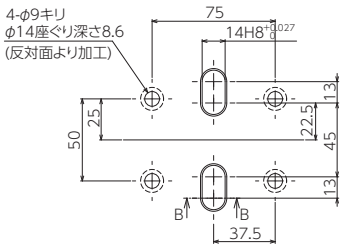	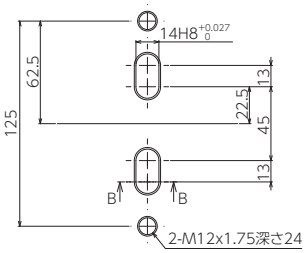
170		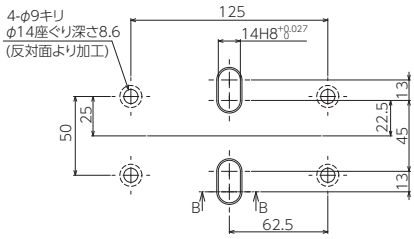	
230	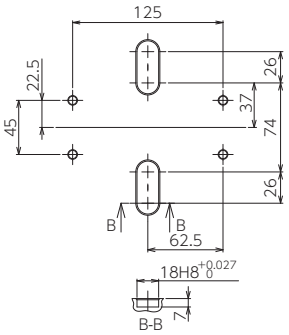	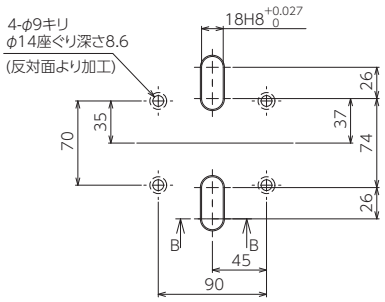	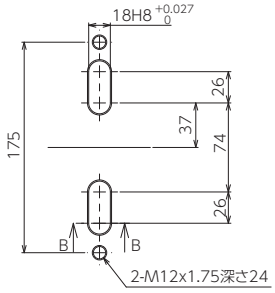

5軸マシンバイス RoHS対応

セルフカット口金

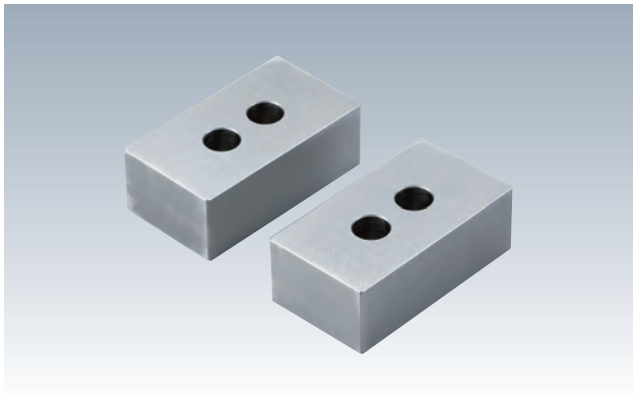

材　質 SCJ-S：S45C　SCJ-A：A5052

- 5軸マシンバイス5AU専用のセルフカット口金です。
- ワーク形状に合わせてセルフカットをしてご使用ください。
- 材質はアルミ･鉄よりお選びいただけます。

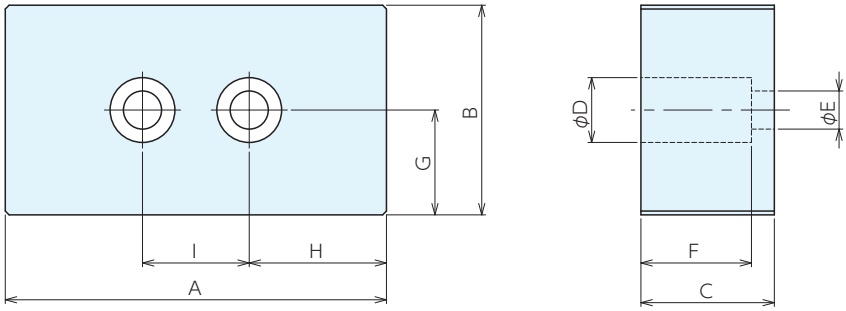

■仕様･価格表

＊ 標準在庫品

オーダーNo.	No.	適合バイス	A	B	C	D	E	F	G	H	I	重量kg	価格
＊148745	5AU75-SCJ-S	5AU75(P, GB)、NE75	100	55	35	17	10	29	27.5	36	28	3	29,700
＊148746	5AU75-SCJ-A	5AU75(P, GB)、NE75	100	55	35	17	10	29	27.5	36	28	1	23,100
＊152569	5AU125-SCJ-S	5AU125(P, GB)	150	55	35	19	13	29	27.5	51	48	4.2	40,700
＊152570	5AU125-SCJ-A	5AU125(P, GB)	150	55	35	19	13	29	27.5	51	48	1.4	34,100

■使用例

5軸マシンバイス、ネオグリップ(ロボット搬送対応)への取付例

ステップ口金(ダブテールタイプ)

材　質 SCM440

●5軸マシンバイス5AU75専用のダブテール口金です。
●材質の硬度が高く、加工負荷が高いワークに最適です。
●ワークが口開きよりも大きい場合、口開きにあわせた前加工を行うことで、より大きなワークをクランプできます。

※ワーク側にダブテール加工が必要です。

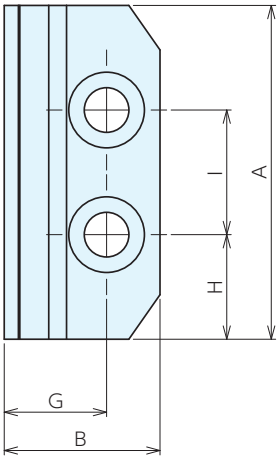

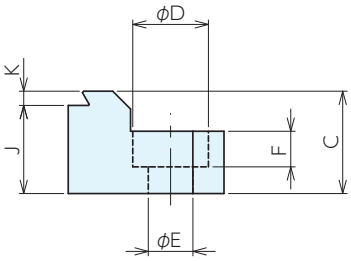

■仕様・価格表

＊ 標準在庫品

オーダーNo.	No.	適合バイス	A	B	C	D	E	F	G	H	I	J	K	重量kg	価格
＊149140	5AU 75-SJD	5AU75(P, GB)、NE75	75	35	23	17	10	8	23	23.5	28	19.8	3.2	0.6	24,200
＊152571	5AU125-SJD	5AU125(P,GB)	125	47	30	19	13	10	26	38.5	48	26.8	3.2	1.6	35,200

■使用例

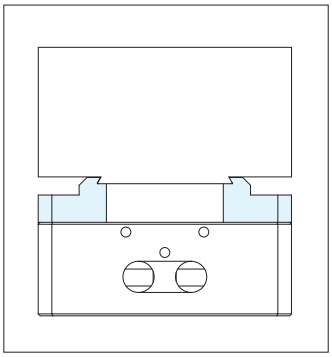

■ワークへの加工寸法図

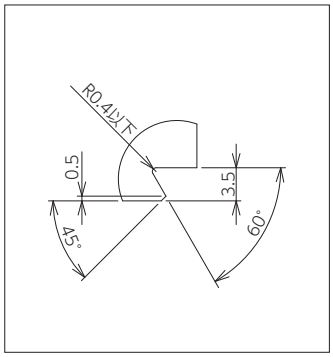

5軸マシンバイス RoHS対応

ERON

5軸マシンバイス用ハイトブロック

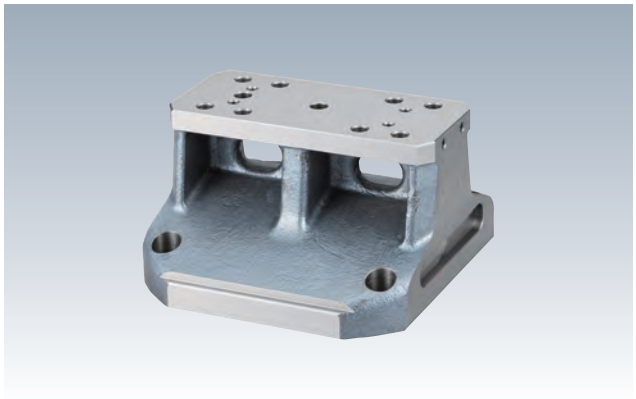

材　質 FC250　熱処理 焼鈍　表面処理 塗装（黒皮部）

- 5軸マシンバイス 5AU75用の嵩上げ台です。
- 嵩上げすることでテーブルが大きい機械でも干渉を回避して加工できます。
- 切粉が溜まり難い本体形状で清掃時間が短縮できます。
- 本体の軽量化により着脱時の負担を軽減できます。

※注意
- 機械テーブルへの取付は側面溝もしくは取付穴をお選びください。
- 取付穴は加工していません。加工可能範囲内で加工をしてください。（別途お見積で弊社で加工も行います）
- インローは付属されておりません。機械にあわせてご準備ください。（ご必要な際は別途お見積いたします。）

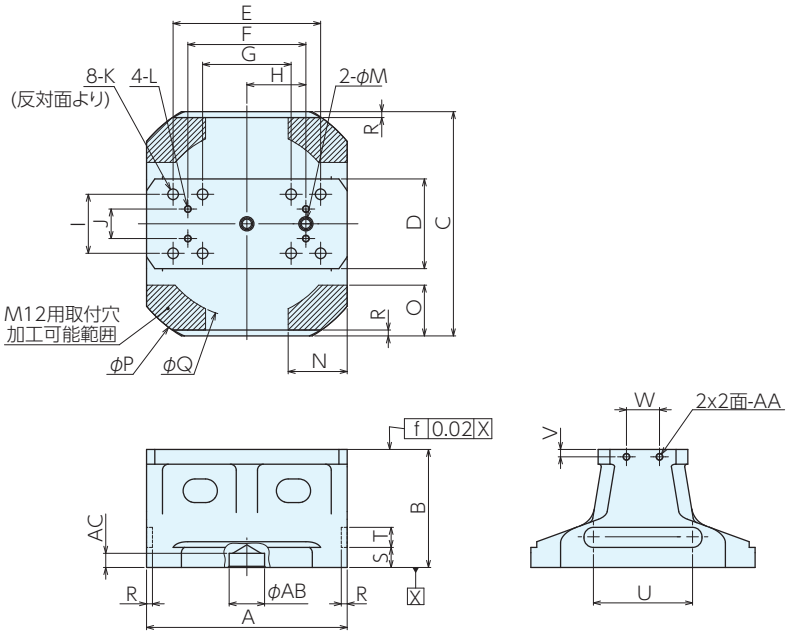

■仕様・価格表

オーダーNo.	No.	適合バイス	A	B	C	D	E	F	G	H	I	J	K	L
149906	5AU75-HB100	5AU75-130P,GB 5AU75-170P,GB	170	100	190	76	125	100	75	50	50	25	φ9キリ φ14座グリ	M6

No.	M	N	O	P	Q	R	S	T	U	V	W	AA	AB	AC	重量kg	価格
5AU75-HB100	10 H8	50	43	220	160	5	17	17	84	6.25	28	M6	30 H7	12	7.8	151,000

■使用例

ハイトブロック無し

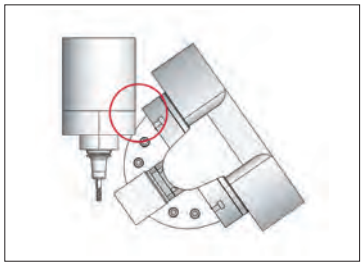

機械テーブルと干渉して加工に制限

ハイトブロック有り

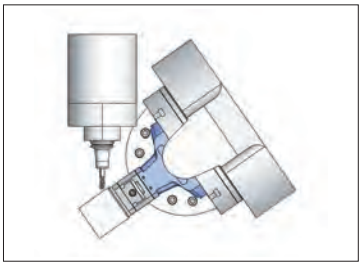

干渉を回避できる

■5AU75の取付方法

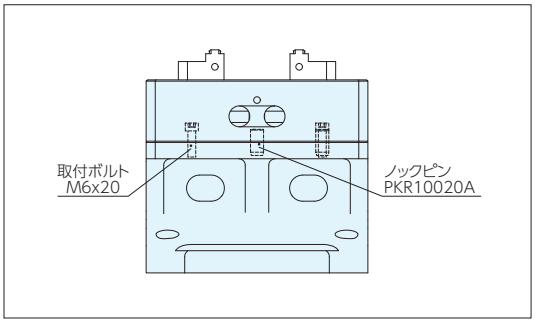

マイクロバイス付ツーリングブロック(20度) RoHS対応

材　質　バイス：SCM440 相当　イケール：アルミ
熱処理　バイスのみ
本体：焼入 HV650 以上
口金：焼入 HV650 以上 (MCZ-L-PRG のみ)
表面処理　バイス：黒染　　イケール：アルマイト処理
付属品　取付用ボルト (M5 × 17 4 本)

- ワークの多数個取り治具として活用できます。
- ツーリングブロックの形状と嵩上げによるクランプ方法により刃具干渉を防ぎ、加工エリアを確保します。
- マイクロバイスの繰返し位置決め精度は±0.02になります。

【主な適合機械】5軸制御MC
立形MC(傾斜ロータリーテーブルへの搭載)

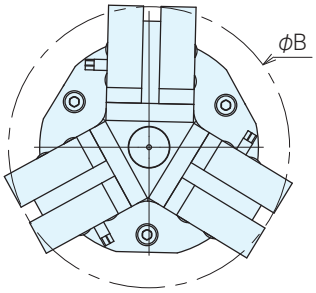

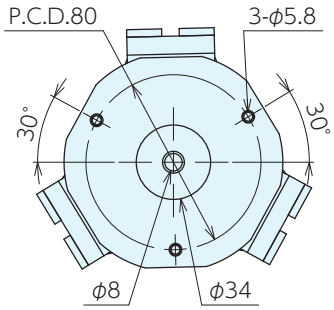

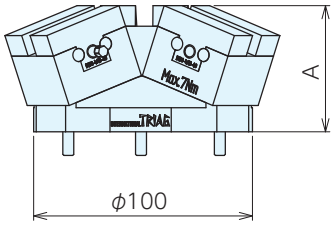

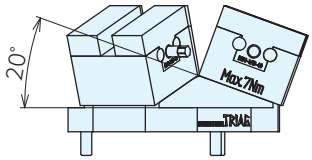

※本製品には、マイクロバイス× 3 個含まれています。

■仕様･価格表

＊ 標準在庫品

オーダーNo.	No.	□幅	□深	□開	最大操作トルク N･m	最大締付力 KN	取付バイス型式	A	B	質量 kg	価格
146089	TBMCZ40L3013-3	40	2.2	3～13	7	8	MCZ40L30PRG13	55.8	127.2	1.8	291,000
＊146088	TBMCZ40L3022-3	40	2.2	12～22	7	8	MCZ40L30PRG22	55.8	127.2	1.8	291,000
146090	TBMCZ40L3031-3	40	2.2	21～31	7	8	MCZ40L30PRG31	55.8	127.2	1.8	291,000
146091	TBMCZ40L3006-3	40	0～ 2.2	セルフカット	7	8	MCZ40L30W06	53.9	125.9	1.8	291,000
146092	TBMCZ40L3010-3	40	0～ 6.2	セルフカット	7	8	MCZ40L30W10	57.6	128.5	1.9	291,000
146093	TBMCZ40L3020-3	40	0～16.2	セルフカット	7	8	MCZ40L30W20	67	135	2.2	291,000

■使用例

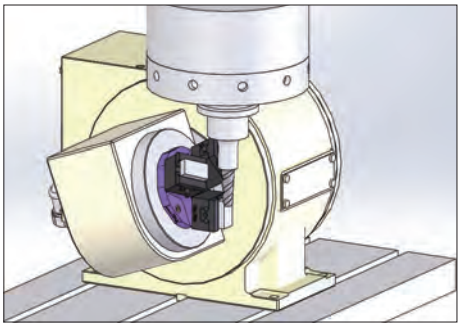

使用機械：立形マシニングセンタ+傾斜ロータリーテーブル
ワーク取付数：3ヶ

マイクロバイス付ツーリングブロック(35度) RoHS対応

材　質　バイス：SCM440 相当　イケール：アルミ
熱処理　バイスのみ
本体：焼入 HV650 以上
□金：焼入 HV650 以上 (MCZ-L-PRG のみ)
表面処理　バイス：黒染　イケール：アルマイト処理
付属品　取付用ボルト (M5 × 17 4 本)

- ●ワークの多数個取り治具として活用できます。
- ●ツーリングブロックの形状と嵩上げによるクランプ方法により刃具干渉を防ぎ、加工エリアを確保します。
- ●マイクロバイスの繰返し位置決め精度は±0.02になります。

【主な適合機械】5軸制御MC
立形MC(傾斜ロータリーテーブルへの搭載)

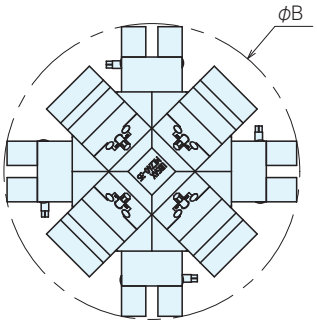

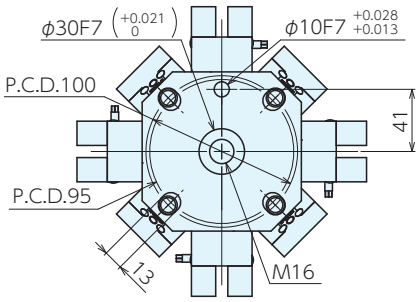

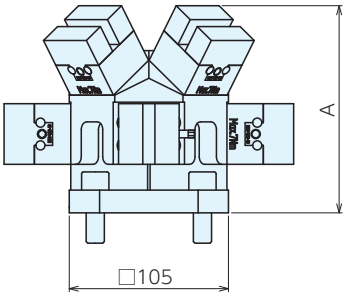

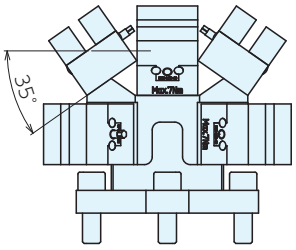

※本製品には、マイクロバイス× 8 個含まれています。

■仕様･価格表

オーダーNo.	No.	□幅	□深	□開	最大操作トルク N･m	最大締付力 KN	取付バイス型式	A	B	質量 kg	価格
146083	TBMCZ40L3013-8	40	2.2	3～13	7	8	MCZ40L30PRG13	126.8	171.7	5.4	765,000
146082	TBMCZ40L3022-8	40	2.2	12～22	7	8	MCZ40L30PRG22	126.8	171.7	5.4	765,000
146084	TBMCZ40L3031-8	40	2.2	21～31	7	8	MCZ40L30PRG31	126.8	171.7	5.4	765,000
146085	TBMCZ40L3006-8	40	0～ 2.2	セルフカット	7	8	MCZ40L30W06	125.1	167.8	5.4	765,000
146086	TBMCZ40L3010-8	40	0～ 6.2	セルフカット	7	8	MCZ40L30W10	128.4	175.6	6.2	765,000
146087	TBMCZ40L3020-8	40	0～16.2	セルフカット	7	8	MCZ40L30W20	136.6	195.1	7	765,000

■使用例

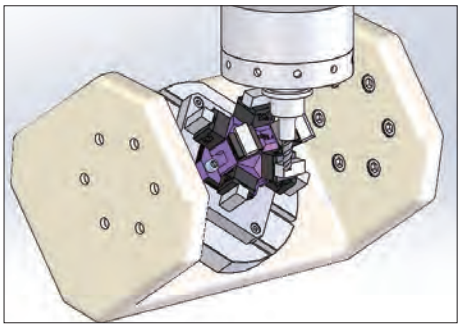

使用機械：5軸制御マシニングセンタワーク
取付数：8ヶ

マイクロバイス付ツーリングブロック(45度) RoHS対応

材　質　バイス：SCM440 相当　イケール：アルミ
熱処理　バイスのみ
本体：焼入 HV650 以上
口金：焼入 HV650 以上 (MCZ-L-PRG のみ)
表面処理　バイス：黒染　イケール：アルマイト処理
付属品　取付用ボルト (M5 × 17 4 本)

- ワークの多数個取り治具として活用できます。
- ツーリングブロックの形状と嵩上げによるクランプ方法により刃具干渉を防ぎ、加工エリアを確保します。
- マイクロバイスの繰返し位置決め精度は±0.02になります。

【主な適合機械】5軸制御MC
立形MC(傾斜ロータリーテーブルへの搭載)

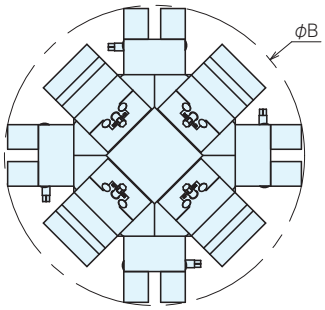

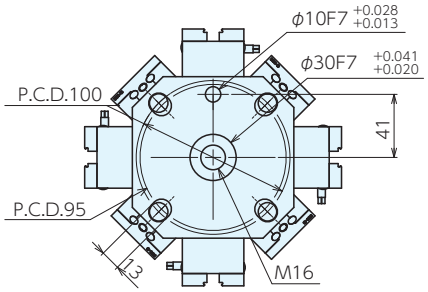

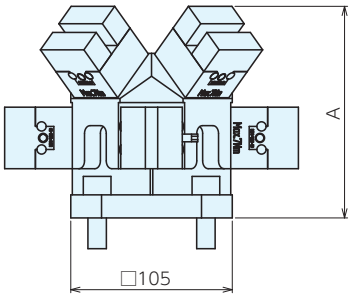

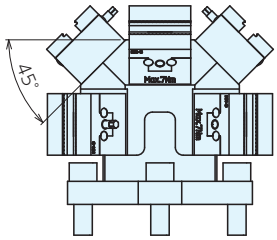

※本製品には、マイクロバイス（MCZ40L30RPG22）× 8 個も含まれています。

■仕様･価格表

＊ 標準在庫品

オーダーNo.	No.	□幅	□深	□開	最大操作トルク N･m	最大締付力 KN	取付バイス型式	A	B	質量 kg	価格
146077	TBMCZ40L30PRG13	40	2.2	3～13	7	8	MCZ40L30PRG13	129.1	171.7	5.4	645,000
＊132034	TBMCZ40L30PRG22	40	2.2	12～22	7	8	MCZ40L30PRG22	129.1	171.7	5.4	645,000
146078	TBMCZ40L30PRG31	40	2.2	21～31	7	8	MCZ40L30PRG31	129.1	171.7	5.4	645,000
146079	TBMCZ40L30W06	40	0～ 2.2	セルフカット	7	8	MCZ40L30W06	127.7	167.8	5.4	645,000
146080	TBMCZ40L30W10	40	0～ 6.2	セルフカット	7	8	MCZ40L30W10	130.5	175.6	6.2	645,000
146081	TBMCZ40L30W20	40	0～16.2	セルフカット	7	8	MCZ40L30W20	137.6	195.1	7	645,000

■使用例

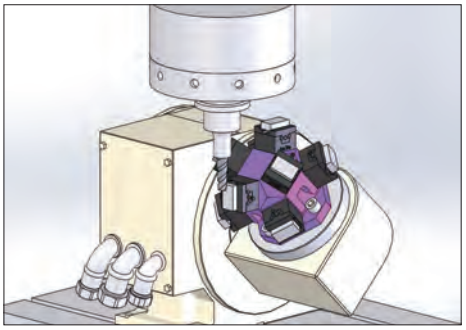

使用機械：立形マシニングセンタ+傾斜ロータリーテーブル
ワーク取付数：8ヶ

マイクロバイス RoHS対応

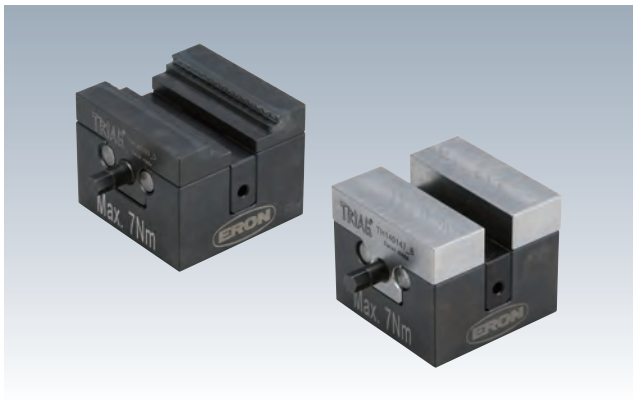

材　質 SCM440 相当　　表面処理 黒染め
熱処理 本体：焼入 HV650 以上
　　口金：焼入 HV650 以上 (MCZ-L − PRG のみ)
付属品 取付け用ボルト (M5 × 17 4 本)

- 小物･薄物ワークの加工に最適です。
- ワークに合わせて口金の交換ができます。
- バイスの繰返し位置決め精度は±0.02。

【主な適合機械】5軸制御MC

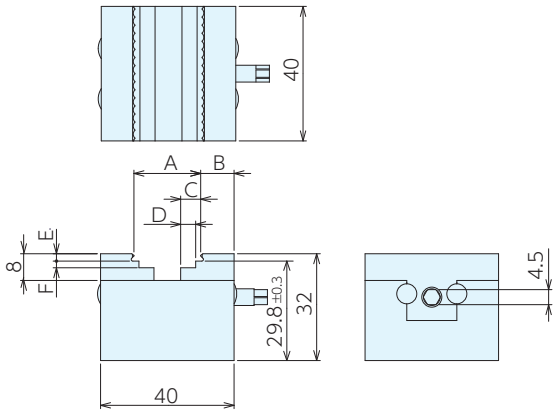

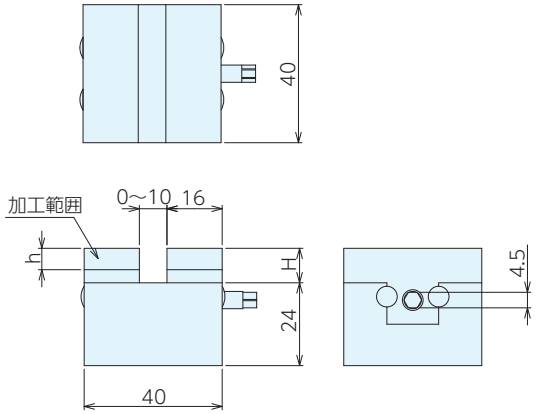

口金セルフカット仕様

■仕様･価格表

＊ 標準在庫品

オーダーNo.	No.	A	B	C	D	E	F	最大操作トルク N･m	最大締付力 KN	質量 kg	価格
＊ 133822	MCZ40L30PRG13	3～13	14.5	1.5	0	2.2	0	7	8	0.4	60,500
＊ 132033	MCZ40L30PRG22	12～22	10	6	4.5	2.2	2	7	8	0.4	60,500
＊ 133823	MCZ40L30PRG31	21～31	5.5	10.5	9	2.2	2	7	8	0.4	60,500

■口金セルフカット仕様　仕様･価格表

＊ 標準在庫品

オーダーNo.	No.	H	h	最大操作トルク N･m	最大締付力 KN	質量 kg	価格
＊ 133824	MCZ40L30W06	6	0～ 2.2	7	8	0.4	60,500
＊ 133825	MCZ40L30W10	10	0～ 6.2	7	8	0.4	60,500
＊ 133826	MCZ40L30W20	20	0～16.2	7	8	0.4	60,500

■取付加工図

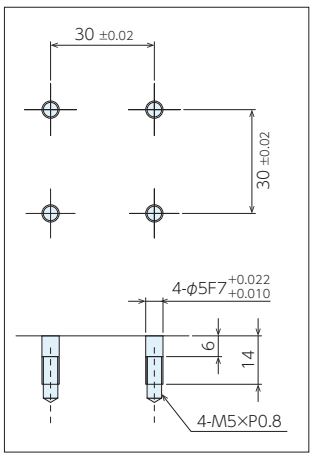

■組合せ例

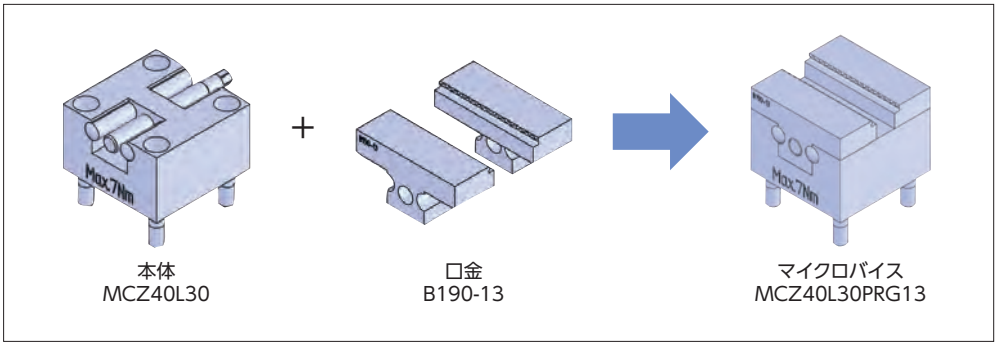

本体
MCZ40L30

口金
B190-13

マイクロバイス
MCZ40L30PRG13

■マイクロバイスの操作方法

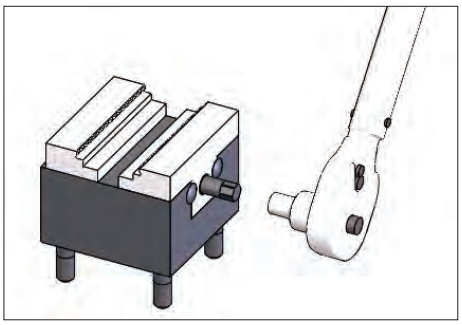

・スピンドルにソケットレンチ等を挿入し、回転させてクランプ・アンクランプ作業を行います。
・クランプの際には可動体がバイスの中央へとワークを締付けます。

本体

材　質 SCM440 相当　表面処理 黒染め
熱処理 焼入れ HV650 以上 (MCZ-L-PRG)
付属品 取付け用ボルト (M5 × 17 4 本)

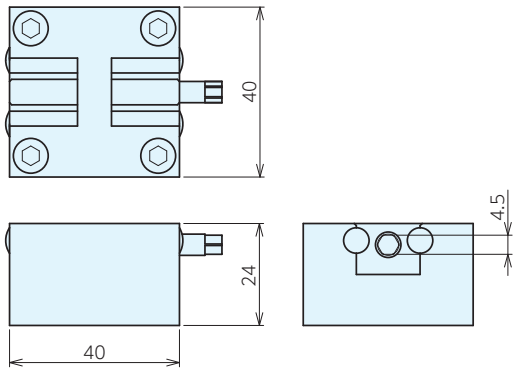

■仕様・価格表

＊ 標準在庫品

オーダーNo.	No.	質量 kg	価格
＊136012	MCZ40L30	0.3	57,000

スピンドル

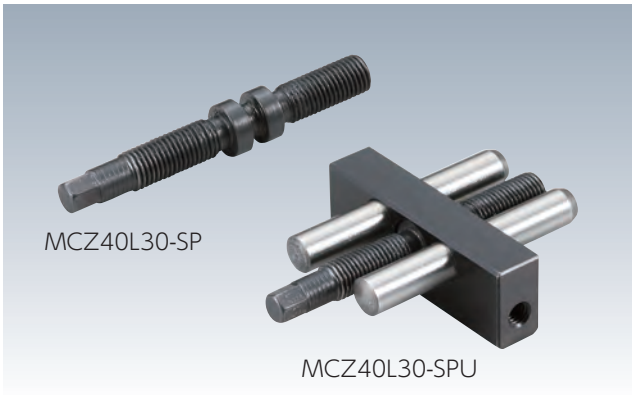

●マイクロバイス用のスピンドルです。

■仕様・価格表

オーダーNo.	No.	重量kg	価格
150515	MCZ40L30-SPU	0.05	31,800
150516	MCZ40L30-SP	0.01	15,600

マイクロバイス RoHS対応

ERON TRIAG

口金

材 質 SCM440 相当　表面処理 黒染め
熱処理 焼入れ HV650 以上 (MCZ-L-PRG)
(B190-13,22,31 のみ)

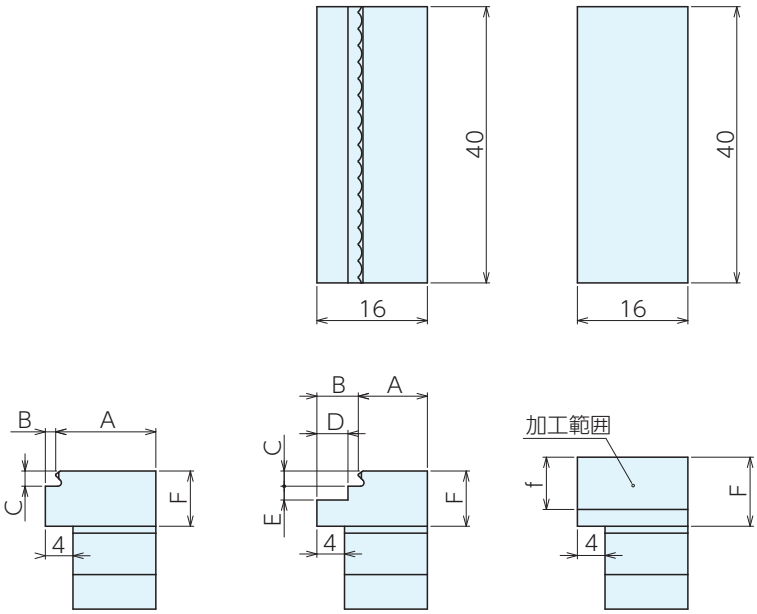

B190-13　B190-22,31　セルフカット仕様

■仕様・価格表

＊ 標準在庫品

オーダーNo.	No.	A	B	C	D	E	F	質量kg	価格
＊136013	B190-13	14.5	1.5	2.2	-	-	8	0.1	18,900
＊136014	B190-22	10	6	2.2	4.5	2	8	0.08	18,900
＊136015	B190-31	5.5	10.5	2.2	9	2	8	0.08	18,900

■セルフカット仕様　仕様・価格表

＊ 標準在庫品

オーダーNo.	No.	F	f	質量 kg	価格
＊136016	B190-W06-40	6	0～ 2.2	0.08	15,200
＊136017	B190-W10-40	10	0～ 6.2	0.12	15,200
＊136018	B190-W20-40	20	0～16.2	0.22	17,600
＊150517	B190-W30-40	30	26.2	0.32	17,600

ツーリングブロック

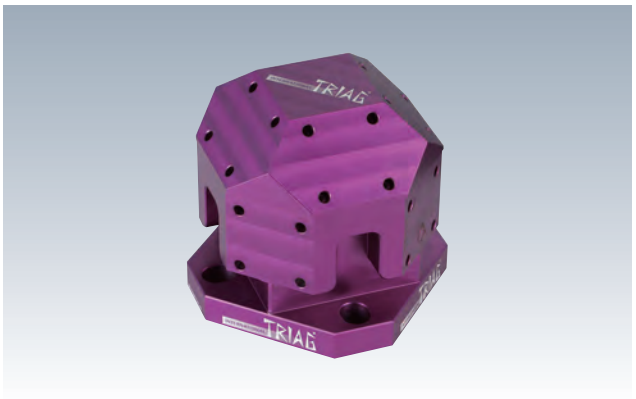

材　質　アルミ　　熱処理　アルマイト処理

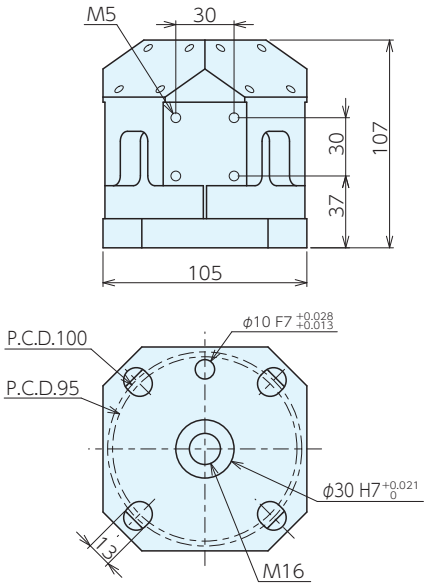

■仕様・価格表

＊ 標準在庫品

オーダーNo.	No.	質量kg	価格
＊136019	UB5AX-MCZ40-45	2	182,000

※取付ボルトは別売となります。

ツーリングブロック取付ボルト

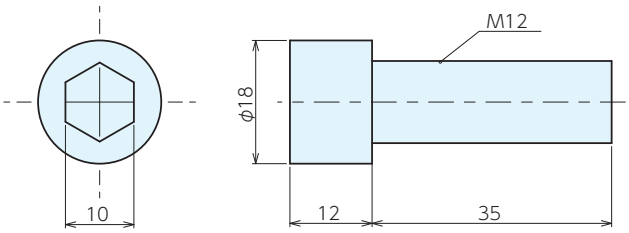

■仕様・価格表（1本）

＊ 標準在庫品

オーダーNo.	No.	質量g	価格
＊136020	M12X35-1504762	42	610

ロックタイトMCジグバイス

RoHS対応

付属品　標準ガイドブロック (2 個 1 組) 適合溝巾 18mm : 1 組
ハンドル : 1 本
ハンドルジョイント (LTJV-0,LTJV-150) : 各 1 本
吊ボルト M14 : 2 個

- 浮上り防止機構(ロックタイト機構)が内蔵されており、クランプ時の可動体・ワークの浮上りを防止します。
- 油圧機構が組込んであり操作がスムーズです。
- 2面、4面、イケールと同等の精度です。

【主な適合機械】立形MC、横形MC

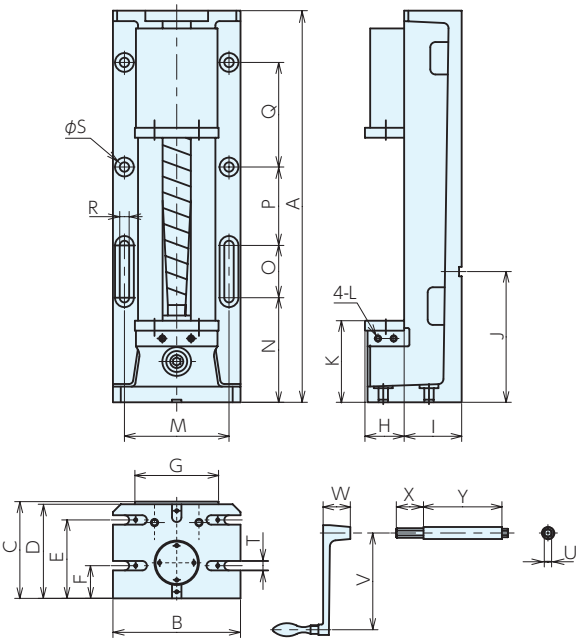

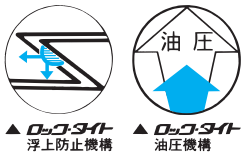

■サイズ表

No.	A	B	C	D	E	F	G	H	I	J	K
LT630JV	749	244	185	180	150	62.5	160	75	110	250	156

No.	L(並目)	M	N	O	P	Q	R	S	T	U	V	W	X	Y
LT630JV	4-M12×1.75	200	200	100	150	200	18	18	18	14	185	52	52	0.150

■仕様・価格表

＊ 標準在庫品

No.	□巾	□深	□開	標準ガイドブロック巾	締付力 kN	質量 kg	LT-JV			LTJV-G(並列仕様)		
							オーダーNo.	No.	価格	オーダーNo.	No.	価格
LT630JV	160	75	350	18	40	100	＊904905	LT630JV	900,000	＊911120	LT630JVG	900,000

■並列品のご注文について(A・Bを何台でも0.01以内に揃えます)

◆初めてご購入される場合
下図の並列パターンよりご選択ください。(G1～G6)
ご注文の際、この並列パターン(記号)とご使用機械の溝巾(G1の場合不要)をご連絡ください。

◆追加ご注文の場合
お手持ちのバイスの製造No.(ネームプレートに打刻)と並列パターン(記号)をご連絡ください。
並列料金は不要です。

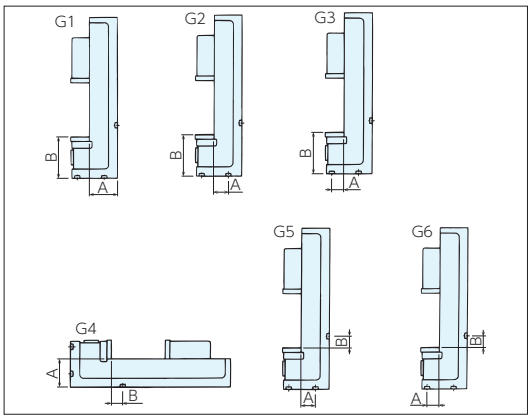

■精度規格 (静的精度)

No.	検査事項(100㎜につき)規格	旧JIS規格(O級)	ナベヤ規格値
1	本体底面と口金スベリ面との平行度	0.015	0.010
2	口金と口金スベリ面との直角度(直角より小なること)	0.030	0.015
3	本体底面と口金スベリ面との直角度(立型に設置した時)	—	0.010
4	本体底面と固定口金くわえ面との平行度(立型に設置した時)	—	0.010
5	本体側面と固定口金くわえ面と直角度	—	0.010
6	本体底面のガイドブロックと固定口金くわえ面との直角度	0.020	0.010
7	本体底面のガイドブロックと固定口金くわえ面との平行度	0.020	0.010
8	本体底面のガイドブロックと口金スベリ面との直角度(立型に設置した時)	0.020	0.010
9	本体底面のガイドブロックと口金スベリ面との平行度(立型に設置した時)	0.020	0.010
(締付精度)			
10	締付たテストブロックの上面と本体底面との平行度	0.020	0.015
11	締付たテストブロックの上面の浮上り	0.030	0.020
12	締付たテストブロックの上面浮上り(立型に設置した時)	—	0.020

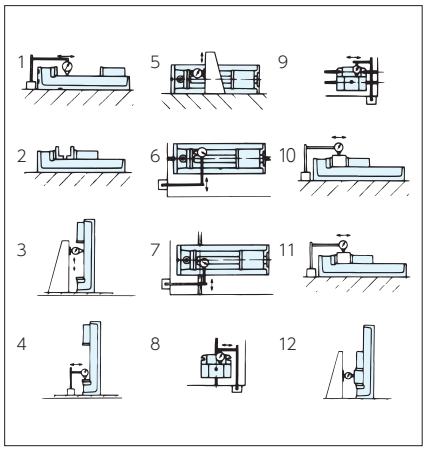

■使用例

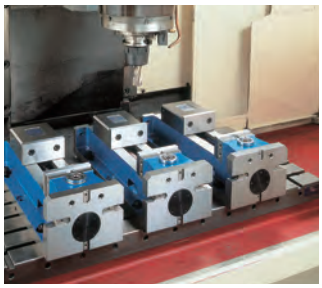

■操作位置

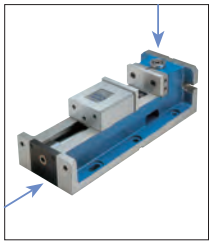

◆ハンドル操作は、2ヶ所でできます。
◆立てた場合は、下方で操作ができ、寝かせた場合は、ワークの近くで操作ができますので、段取がスムーズに素早くできます。
◆通常のバイスと同様の位置のハンドル操作で可動体の送り操作ができます。

■締付力

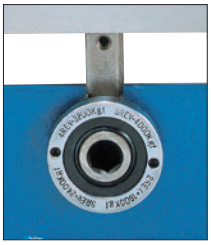

◆締付力は油圧に切りかわってからのハンドル回転数でわかります。
1回転: 8kN、
2回転:16kN、
3回転:24kN、
4回転:32kN、
5回転:40kN

■油圧機構図

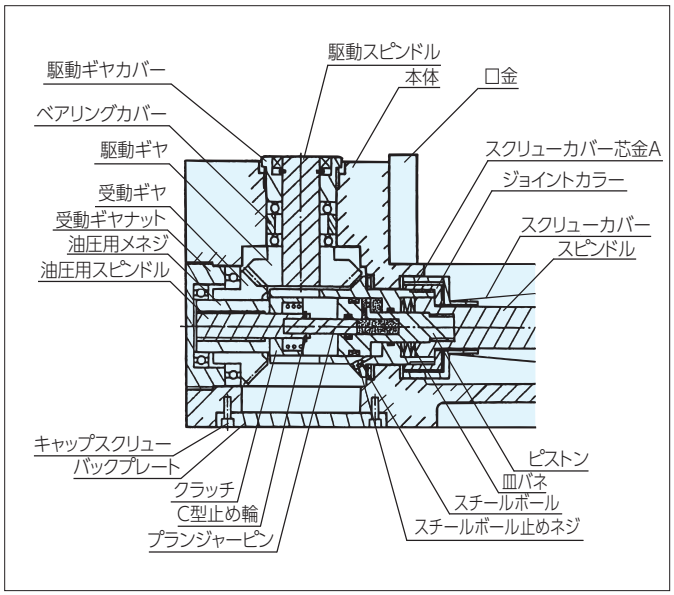

ハンドルジョイント

■仕様・価格表

＊ 標準在庫品

オーダーNo.	No.	有効長さ	価格
＊915089	LTJV- 0	0	4,360
＊915090	LTJV-150	150	7,050

■参照ページ

ガイドブロック

P.111 ▸

標準口金JA
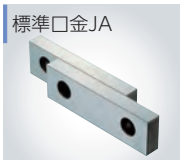
P.113 ▸

ステップ口金SJ

P.113 ▸

ワークストップ

P.112 ▸

ハンドル

P.114 ▸

ロックタイト油圧マシンバイスマークⅢ RoHS対応

ERON®

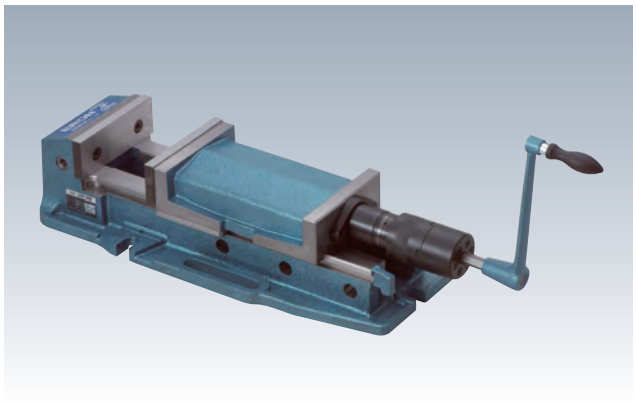

材　質 FCD　熱処理 摺動部：焼入れ (HRC45)

付属品 標準ガイドブロック (2 個 1 組) 適合溝巾 18mm：1 組
専用取付ボルトセット適合溝巾 18 mm：2 組
ハンドル：1 本

- 浮上り防止機構（ロックタイト機構）が内蔵されており、クランプ時の可動体・ワークの浮上りを防止します。
- 油圧と手動切換えが噛合せ式の誤作動防止機構となってます。
- 油圧ポンプは、300,000回以上の作動テストにより故障の少ない、強力締付ができるポンプです。
- 開閉が開始する位置の調整によって3ポションの最適な口開きが得られます。

【主な適合機械】立形MC

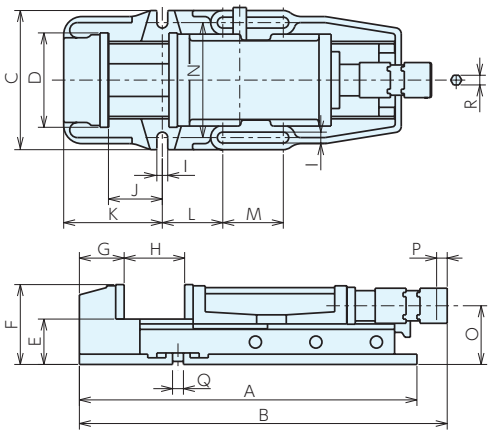

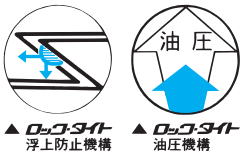

■サイズ表

No.	A	B	C	D	E	F	G	H	I	J	K	L	M	N	O	P	Q	R
LTH3P150S	558	507-807	210	156	75	132	74	0-300	18	89	163	100	100	190	97	17.5	18	14

■仕様・価格表

＊ 標準在庫品

No.	口巾	口深	口開	標準ガイドブロック巾	締付力 kN	質量 kg	LTH3P			LTH3P-G(並列仕様)		
							オーダーNo.	No.	価格	オーダーNo.	No.	価格
LTH3P150S	156	57	300	18	40	41	＊967819	LTH3P150S	236,000	968833	LTH3P150SG	243,000

■並列品のご注文について(A･Bを何台でも0.01以内に揃えます)

並列仕様品(末尾記号G)をご注文ください。
ご注文の際、ご使用機械の溝巾をご連絡ください。
並列仕様品は新規ご購入の場合のみ製作できます。

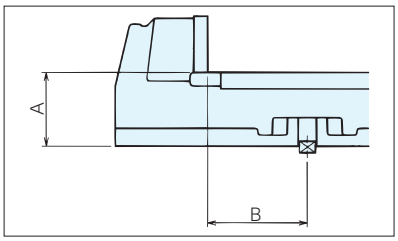

■精度規格(静的精度)

No.	検査事項(100㎜につき)規格	旧JIS規格(O級)	ナベヤ規格値
1	本体底面と口金スベリ面との平行度	0.015	0.010
2	口金と口金スベリ面との直角度(直角より小なること)	0.030	0.015
3	本体底面のガイドブロックと口金くわえ面の直角度	0.015	0.015
4	本体底面のガイドブロックと口金くわえ面の平行度	0.015	0.015
(締付精度)			
5	締付たテストブロックの上面と本体底面との平行度	0.020	0.015
6	締付たときのテストブロックの上面の浮き上がり	0.030	0.015

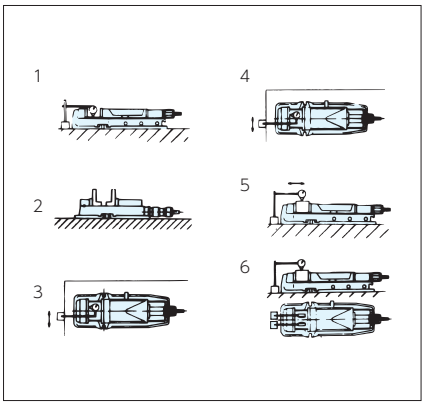

■締付方法

①油圧による締付方法

・切替カラーとソケットの凹凸部が分離した状態でハンドルを時計方向に回してください。
・口金がワークに当たり、10kN程度の締付力で内部のクラッチが作動します。
・クラッチ作動後はハンドルとソケットのみが回転し、油圧締付操作が行われます。

・締付力とハンドル操作(クラッチ作動後)

ハンドル操作(回転)	1	2	3	4
締付力(kN)	12	20	30	40

・油圧による締付ストロークは約1.8㎜です。

②ネジによる締付方法

・切替カラーをソケット側へスライドさせ切替カラーとソケットの凹凸部をかみ合わせた状態で、ハンドルを時計方向に回してください。
(凹凸がかみ合った状態ではクラッチは作動しません。)
・ネジによる締付は最大10kN程度です。

③ネジによる締付と油圧による締付の併用

・変形しやすいワーク及び、クランプする表面が黒皮等凹凸の有るワークをクランプする場合、ネジにより締付操作を行った後、油圧による締付を行ないます。
・②のネジによる締付操作を行った後、①の油圧による締付を行ってください。
・締付力は(ネジによる締付力)+(油圧による締付力)となります。
・変形の大きいと思われるワークは、締付後完全に固定されたか確認してください。

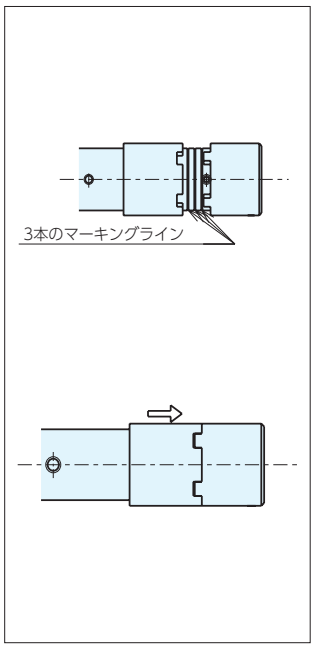

■油圧機構部品

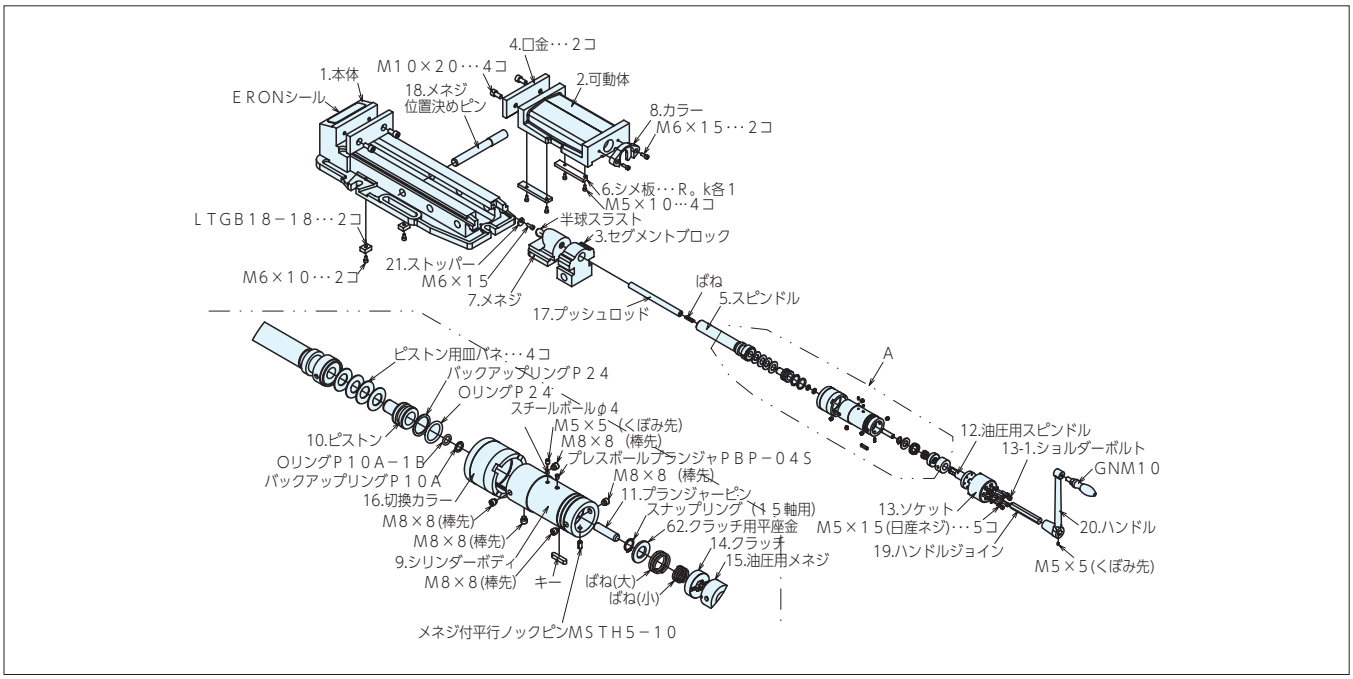

油圧ユニット

■仕様・価格表

適合機種	オーダーNo.	No.	価格
LTH3P150S	969390	LTH3P150S-ASSY	107,000

■参照ページ

ガイドブロック

P.111 ▸

バイス取付ボルト

P.108 ▸

標準口金JA
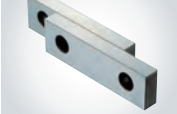
P.113 ▸

ステップ口金SJ

P.113 ▸

ワークストップ

P.112 ▸

ハンドル

P.114 ▸

ロックタイトパワーバイス

RoHS対応

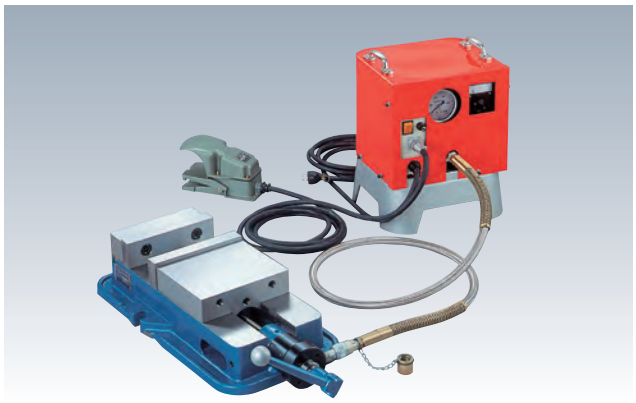

電動油圧ポンプによる油圧パワーバイス

付属品　標準ガイドブロック (2 個 1 組) 適合溝巾 18mm : 1 組
ハンドル : 1 本、油圧ポンプ (AC100V 用) : 1 台
フットスイッチ : 1個、高圧ホース : 1本

- 電動油圧ポンプ使用。
- 消音カバーの取付けで静かに作動します。
- 70MPaのポンプによって最大40kNの締付力が得られます。
- ポンプの圧力スイッチで、締付力の調整ができます。
- 1台のポンプで複数のバイスを操作できます。
- 量産品の加工に威力を発揮します。
- ハンドル操作によって寸法設置ができます。
- 浮上り防止機構（ロックタイト機構）が内蔵されており、クランプ時の可動体・ワークの浮上りを防止します。
- バイスはLT150Mを使用しています。

【主な適合機械】立形MC

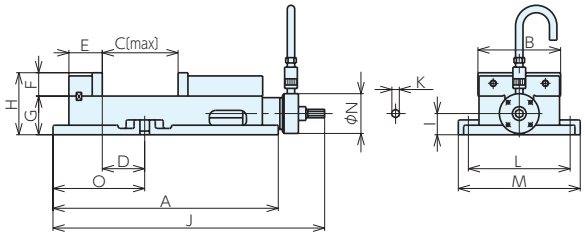

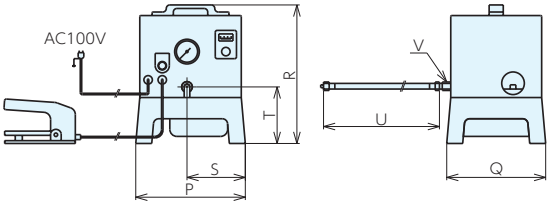

▲ ロックタイト 浮上防止機構

■サイズ表

No.	A	B	C	D	E	F	G	H	I	J	K	L	M	N	O	P	Q	R	S	T	U	V
LT-HPD150	425	151	143	80	63	44	73	117	40	512.5	13	192	230	75	173	310	280	400	150	165	1800	R3／8

■仕様・価格表

口巾	口深	口開	標準ガイドブロック巾	油圧ストローク	締付力 kN	質量 kg	LT-HPD			LT-HPD-G			バイスのみ		
							オーダーNo.	No.	価格	オーダーNo.	No.	価格	オーダーNo.	No.	価格
151	44	143	18	13	40	38	969420	LT-HPD150	1,150,000	969421	LT-HPD150G	1,150,000	969422	LT-HPD150V	428,000

■油圧ポンプの仕様

		LT-HPD150
シリンダー	受圧面積(㎠)	7.25
	締付力(kN)	40
	ストローク(㎜)	13
油圧ポンプ	最高吐出圧力(MPa)	70
	圧力設定範囲(MPa)	10～70
	吐出油量(ℓ／min)	高圧時0.25　低圧時2.5
	使用電源(V)	単相AC100V
	モーター出力(kw)	0.4
	オイルタンク容量(ℓ)	1.1
	質量(kg)	28

■油圧回路図

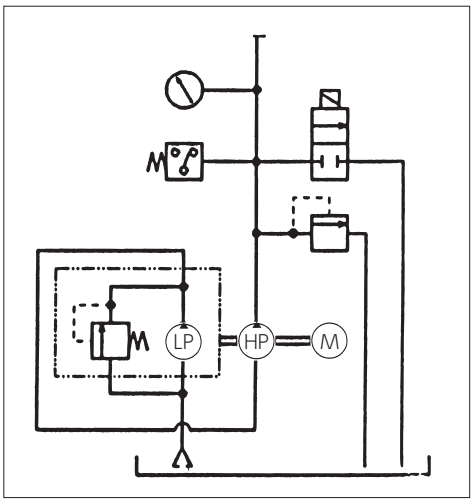

■締付力

ポンプ圧力(MPa)	LT-HPD150(kN)
30	17
50	29
70	40

■並列品のご注文について(A･Bを何台でも0.01以内に揃えます)

◆初めてご購入される場合
並列仕様品(末尾記号G)をご注文ください。
ご注文の際、ご使用機械の溝巾をご連絡ください。
◆追加ご注文の場合
お手持のバイスの製造No.(ネームプレートに打刻)をご連絡ください。
価格は並列仕様品(末尾記号G)と同じです。

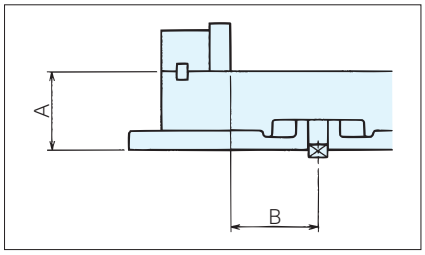

■精度規格(静的精度)

No.	検査事項(100㎜につき)規格	旧JIS規格(○級)	ナベヤ規格値
1	本体底面と口金スベリ面との平行度	0.015	0.010
2	口金と口金スベリ面との直角度(直角より小なること)	0.030	0.015
3	本体底面のガイドブロックと口金くわえ面の直角度	0.015	0.010
4	本体底面のガイドブロックと口金くわえ面の平行度	0.015	0.010
5	回転台底面と口金スベリ面との平行度	0.020	0.015
6	回転台底面と上面との平行度	—	0.010
(締付精度)			
7	締付たテストブロックの上面と本体底面との平行度	0.020	0.015
8	締付たテストブロックの上面と回転台底面との平行度	0.030	0.020
9	締付たときのテストブロックの上面の浮き上がり	0.030	0.015

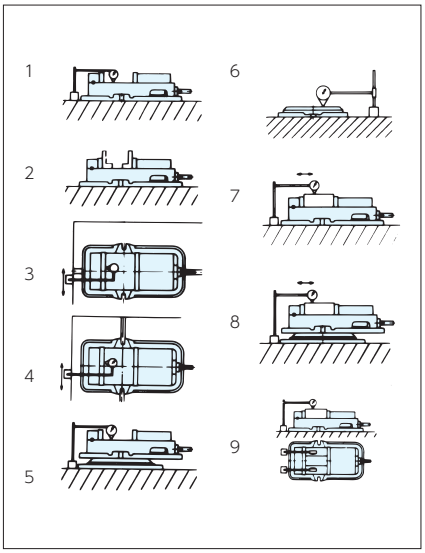

■使用例

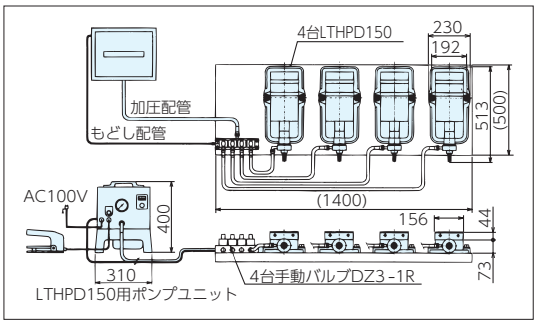

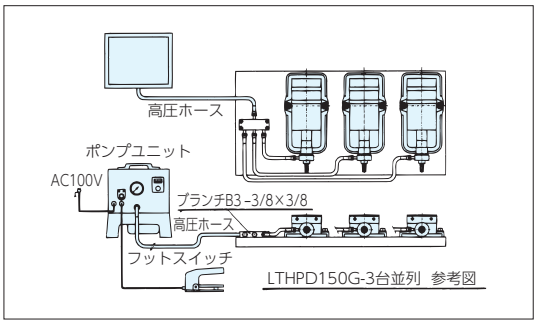

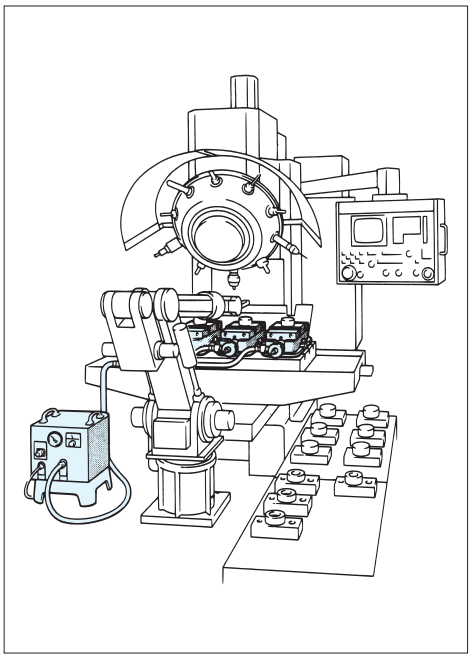

■参照ページ

ガイドブロック

P.111 ▸

バイス取付ボルト

P.108 ▸

標準口金JA

P.113 ▸

ステップ口金SJ

P.113 ▸

ワークストップ

P.113 ▸

ハンドル

P.114 ▸

ロックタイトエアマシンバイス RoHS対応

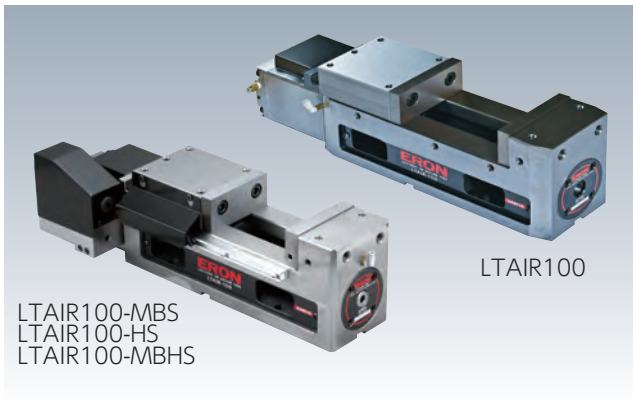

付属品 標準ガイドブロック（2 個 1 組）適合溝幅 14㎜：1 組
標準取付クランプセット（2 組 1 セット）適合溝幅 14㎜：1 組
標準口金（2 枚 1 組）：1 セット
ハンドル：1 本

LTAIR100-MBS
可動体検知センサーケーブル 1 m

LTAIR100-HS
油圧センサーケーブル 5 m

LTAIR100-MBHS
可動体検知センサーケーブル :1m
油圧センサーケーブル :5 m

- 単動エアー駆動による自動化対応マシンバイスです。
- 供給エアー圧力0.7MPaで、締付力10kNが得られます。
- 切屑カバーにより、切屑によるトラブルを回避できます。
- 固定口金側からハンドル操作する仕様です。固定口金が作業者に近いことで、ワーク着脱距離が近く、段取時間の短縮と作業者の負担が軽減できます。
- ワーク着脱に必要なクランプ工程を集約でき、ロボット搬送との組合せで搬送からクランプ工程の自動化対応ができます。

【主な適合機械】●立形MC

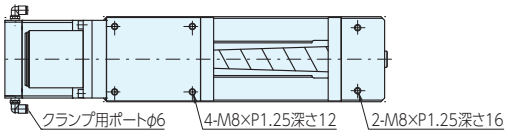

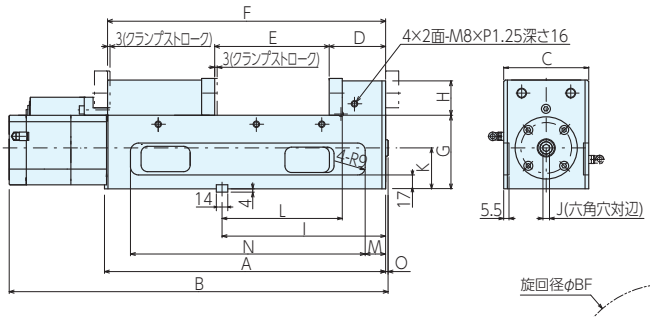

▲ ロックタイト 浮上防止機構

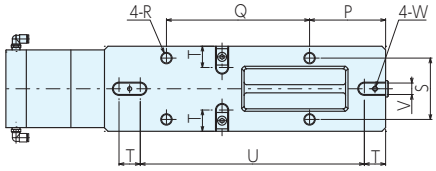

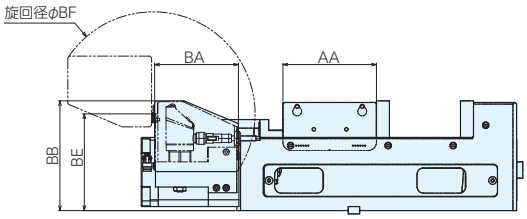

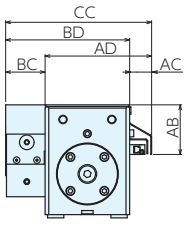

■サイズ表

＊ 標準在庫品

オーダーNo.	No.	A	B	C	D	E	F	G	H	I	J	K	L	M	N	O
＊131736	LTAIR100	344	469.2	104	69	138	200～338	90	43	200	8	50	147	23.5	287	7.6
148965	LTAIR100-MBS	344	469.2	104	69	138	200～338	90	43	200	8	50	147	23.5	287	7.6
148966	LTAIR100-HS	344	469.2	104	69	138	200～338	90	43	200	8	50	147	23.5	287	7.6
149672	LTAIR100-MBHS	344	469.2	104	69	138	200～338	90	43	200	8	50	147	23.5	287	7.6

No.	P	Q	R	S	T	U	V	W	AA	AB	AC	AD	BA	BB	BC	BD	BE	BF	CC
LTAIR100	93	175	M14	75	26	274	14	M6	-	-	-	-	-	-	-	-	-	-	-
LTAIR100-MBS	93	175	M14	75	26	274	14	M6	115	61	27	131	-	-	-	-	-	-	-
LTAIR100-HS	93	175	M14	75	26	274	14	M6	-	-	-	-	103	135	48.5	152.5	119	251	-
LTAIR100-MBHS	93	175	M14	75	26	274	14	M6	115	61	28	131	103	135	48.5	152.5	119	251	179.5

■仕様・価格表

型式	口巾	口深	口開	標準ガイドブロック巾	締付力KN	重量Kg	価格
LTAIR100	102	45	138	14	10(0.7MPa時)	26	**255,000**
LTAIR100-MBS	102	45	138	14	10(0.7MPa時)	28	**366,000**
LTAIR100-HS	102	45	138	14	10(0.7MPa時)	28	**432,000**
LTAIR100-MBHS	102	45	138	14	10(0.7MPa時)	30	**570,000**

■並列品のご注文について(A･Bを何台でも0.01以内に揃えます)

同じサイズであれば、何台でも全品並列です。並列料金は不要です。

◆初めてご購入される場合
同じサイズであれば全品並列ですので、ご必要な数をご注文ください。

◆追加ご注文の場合
同じサイズであれば全品並列ですので、お手持ちと同じ品番ものをご必要数ご注文ください。

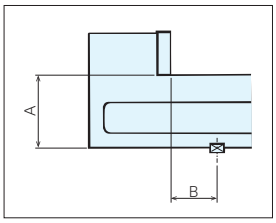

■精度規格 (静的精度)

No.	検査事項(100㎜につき)規格	旧JIS規格(O級)	ナベヤ規格値
1	本体底面と口金スベリ面との平行度	0.015	0.010
2	口金と口金スベリ面との直角度	0.030	0.015
3	本体底面のT溝案内片と口金くわえ面の直角度	0.015	0.015
4	締付けたテストブロックの上面と本体底面との平行度	0.020	0.015
5	締付けたテストブロックの上面の浮き上り	0.030	0.015

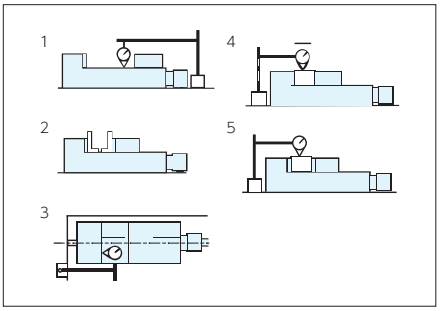

■機種別対応表

	標準対応			オプション品の追加		
	可動体開閉	可動体の開閉動作検出	油圧ユニットのクランプ圧力検出	ワークプッシュ	ワークストッパー(ワーク有無検出ポート付き)	口金(ワーク有無検出ポート付き)
LTAIR100	エア供給により自動	x	x	○	○	○
LTAIR100-MBS		○	x	○	○	○
LTAIR100-HS		x	○	○	○	○
LTAIR100-MBHS		○	○	○	○	○

■LTAIR100-MBSは可動体がクランプ/アンクランプの動作が正常に行われているか検知センサー付き。これによりワークの締め忘れを防止します。(センサーは取り回しにより左右付替えができます)

■LTAIR100-HSは締付力の低下がないか油圧シリンダー内に圧力センサーを搭載。他の機器を使用する締付力の日常点検がセンサーによって不要となり、常に監視状態になるので機械や刃物、ワークなどの破損を防止します。

■LTAIR100-MBHSはMBSとHSの両センサーを搭載。

■オプション品の追加により、さらに各作業工程の集約ができます。

■操作手順

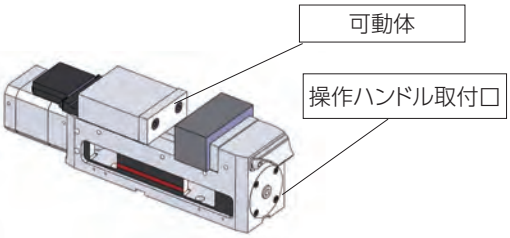

①操作ハンドルを取付口に付け、回転させ可動体をワーク位置まで移動させます。エアー供給時の可動体のストロークは3㎜の為、ワークと可動体の隙間は1～2㎜以内でご使用ください。

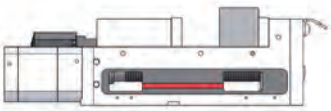

②クランプエアーを供給しワークをクランプします。

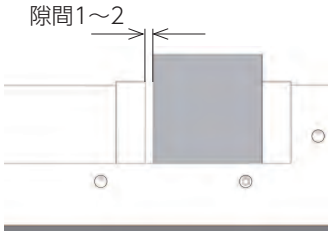

ロックタイトエアマシンバイス RoHS対応

■使用例

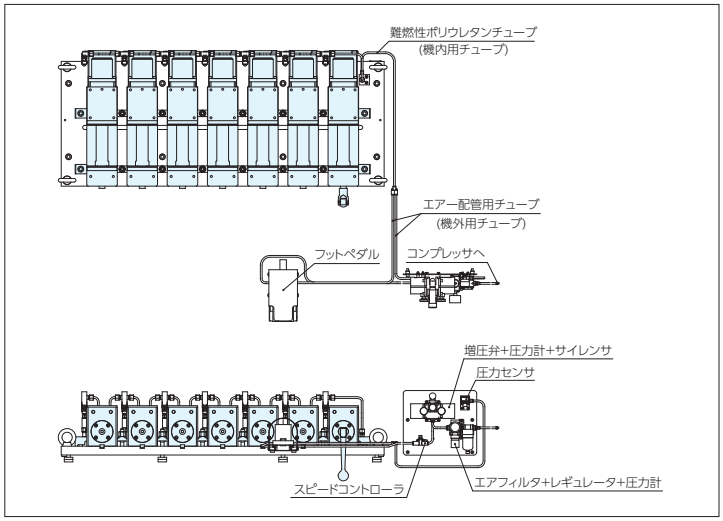

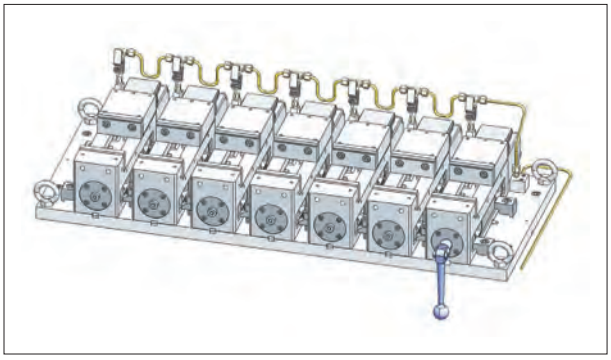

立形MCでの多連バイス例

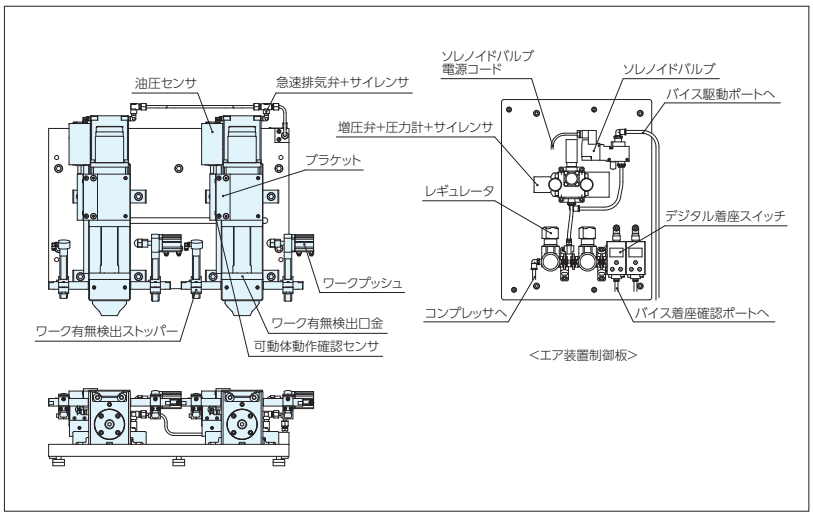

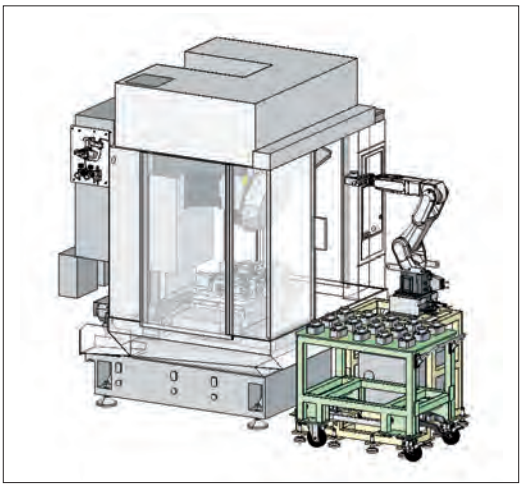

ロボット搬送との運用例

■参照ページ

ワークプッシュ

P.83

ワークストッパー

P.82

口金 (ワーク有無検出ポート付き)

P.84

ガイドブロック

P.111

取付クランプ

P.109

標準口金JA

P.113

ステップ口金SJ

P.113

ワークストップ

P.112

ハンドル

P.114

ワークストッパー（ワーク有無検出ポート付き）

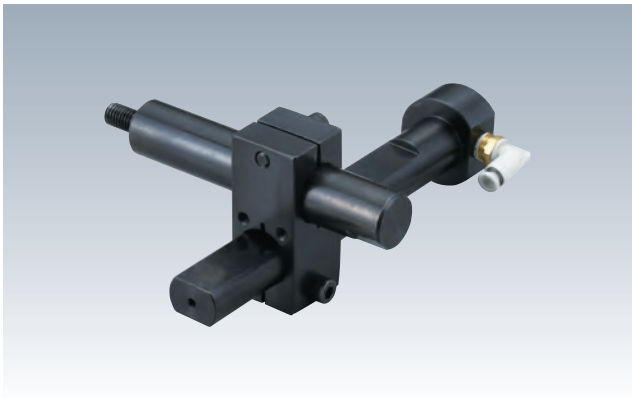

●差圧センサーとの組合せでワークが□幅方向の任意の位置に設置されているか検出します。
●ワークプッシュとの併用でより確実なワーク設置ができます。

※取扱いについて
エア供給ポートに差圧センサーからのエアを供給してください。
ワーク有無検出ポートにワークを押し付けた時のエアの差圧によってワークの有無を検出する仕組みとなります。

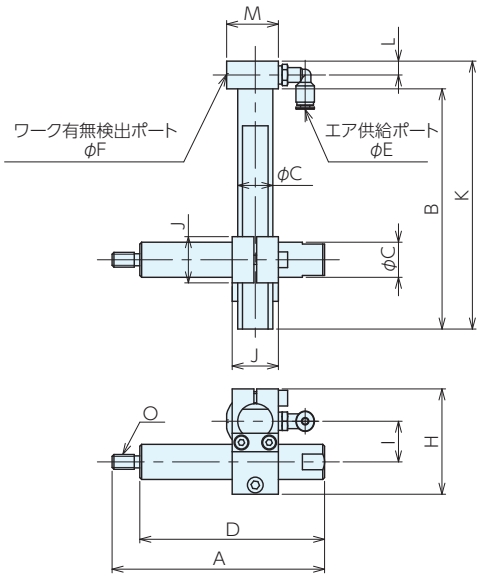

■仕様・価格表

＊ 標準在庫品

オーダーNo.	No.	取付適合ボルト	A	B	C	D	E	F	H	I	J	K	L	M	O	重量 kg	価格
＊148967	LTAIR100-WSTS	M8	115	130	19	100	4	1.5	57	22	25	145	7.5	28	M8	0.8	50,500

■使用例

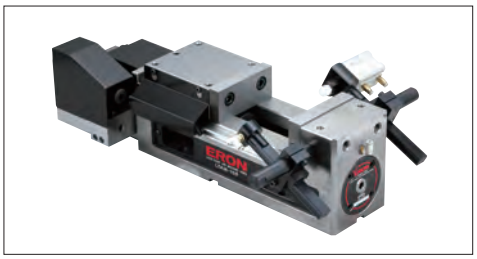

ロックタイトエアマシンバイス RoHS対応

ワークプッシュ

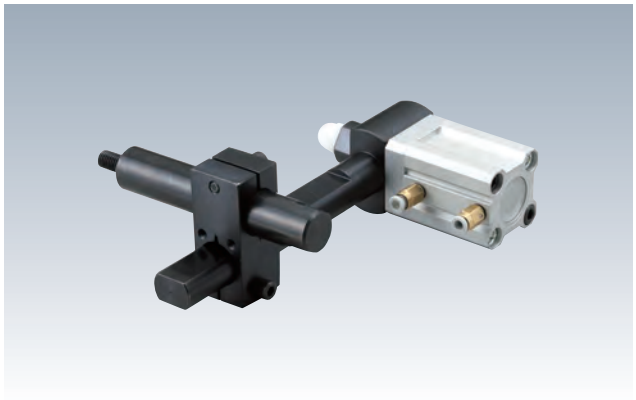

●ワークを押し当てるために複動エアシリンダーを内蔵した横押しユニットです。
●ワークストッパー(ワーク有無検出ポート付き)との併用でより確実なワーク設置ができます。

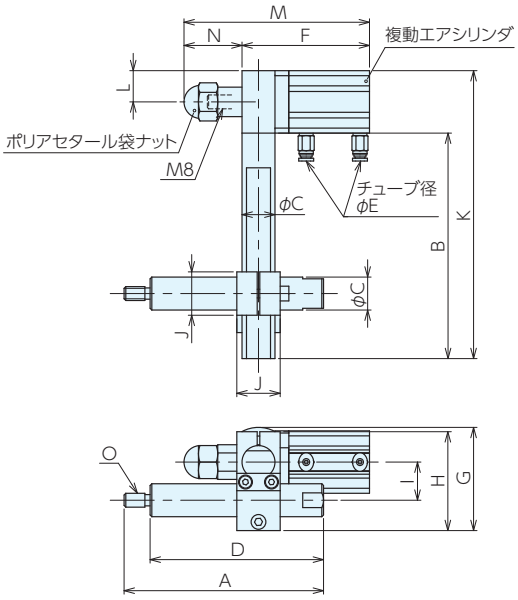

■仕様・価格表

＊ 標準在庫品

オーダーNo.	No.	取付適合ボルト	A	B	C	D	E	F	G	H	I
＊148968	LTAIR100-WP	M8	115	130	19	100	4	73.5	59.5	57	22

No.	J	K	L	M	N	O	重量kg	価格
LTAIR100-WP	25	166	18	106.9～116.4	33.4～42.9	M8	1.2	63,000

■ワークへの出力

使用圧力(Mpa)	出力(N)
0.3	71
0.5	118
0.7	165

■使用例

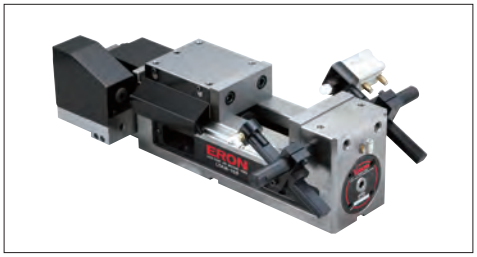

口金（ワーク有無検出ポート付き）

付属品 Oリング

●ロックタイトエアマシンバイス専用のワークの着座検出用の穴を設けた口金です。
●着座センサーとの組合せでワークの有無を検知できます。
●継手は左右どちらにも付け替えられます。
※ロックタイトエアマシンバイス専用品です。
※着座センサーはお客様でご用意ください。

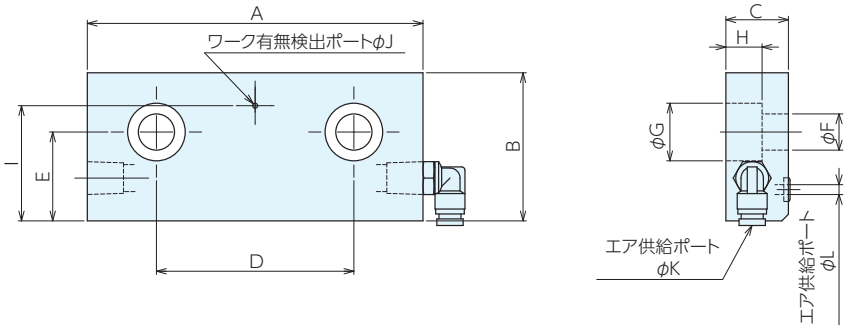

■仕様・価格表

＊ 標準在庫品

オーダーNo.	No.	適合バイス	A	B	C	D	E	F	G	H	I	J	K	L	重量kg	価格
＊148969	LTAIR100-JAS	LTAIR100 LTAIR100-MBS LTAIR100-HS LTAIR100-MBHS	102	45	19	60	27	11	17.5	11	35	1.5	4	3	0.5	32,700

■使用例

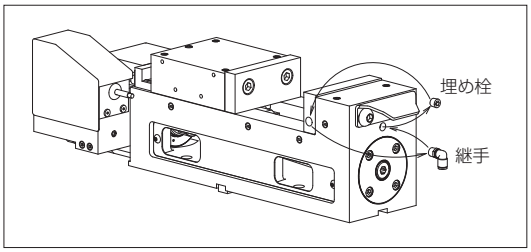

エア供給ポート（寸法図φKもしくはφL）に差圧センサーからのエアを供給してください。
φKを使用する場合はエアバイス本体側側面の埋め栓を取り外さずにエアを供給してください。
φLを使用する場合はφKの継手を取外し、エアバイス本体の操作側側面の埋め栓を継手と交換しエアを供給してください。

ワーク有無検出ポートにワークを押し付けた時のエアの差圧によってワークの有無を検知する仕組みとなります。

ネオ グリップ(空圧式) RoHS対応

ERON®

材　質　本体：S50C　　可動体：SCM440
熱処理　本体：全体焼入れ（HRC40）
　　可動体：全体焼入れ（HRC50）
表面処理　本体：黒染め処理（四三酸化鉄皮膜）
付属品　NEP(S)85-160
　　本体位置決め・取付用ボルト M10：2 個
　　本体取付用六角穴付きボルト SKS10065：2 個
　　NEP(S)125-250
　　本体位置決め・取付用ボルト M12：2 個
　　本体取付用六角穴付きボルト SKS12065：2 個

- クランプ工程の自動化に最適なバイスです。
- ワークは常にバイス中心位置でクランプでき、高精度加工と段取り時間を短縮できます。(繰り返し位置決め精度±0.02)
- 作動用の空圧配管は側面もしくは底面のどちらからでもできます。
- 可動体の前後組替えで□開き増大できます。
- ワークに応じて□金はグリップ(別売)、セルフカット□金(別売)を使用ください。
- 可動体を取外して、ブロックタイプのセルフカット□金(別売)を使用することもできます。

※□金は付属されておりません。別途ご購入ください。
※□開は購入時の□金がついていない時のものになります。
※□開Bは可動体前後組替え時(詳細は寸法図に記載)
※センサー付に用いているスイッチは下記となります。
　近接スイッチの詳しい内容はメーカーカタログをご確認ください。
NEPS85-160:E2E-X1R5E1 2M(オムロン製)
NEPS125-250:E2E-C06S02-WC-C1 2M(オムロン製)

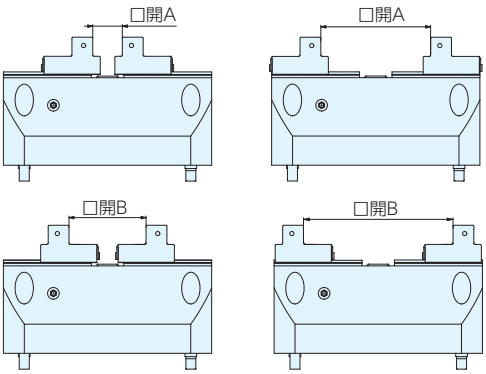

型式説明

NEP	(S)	○○○	-	○○○
↓	↓	↓		↓
ネオグリップ(空圧式)	センサー有	□巾		全長

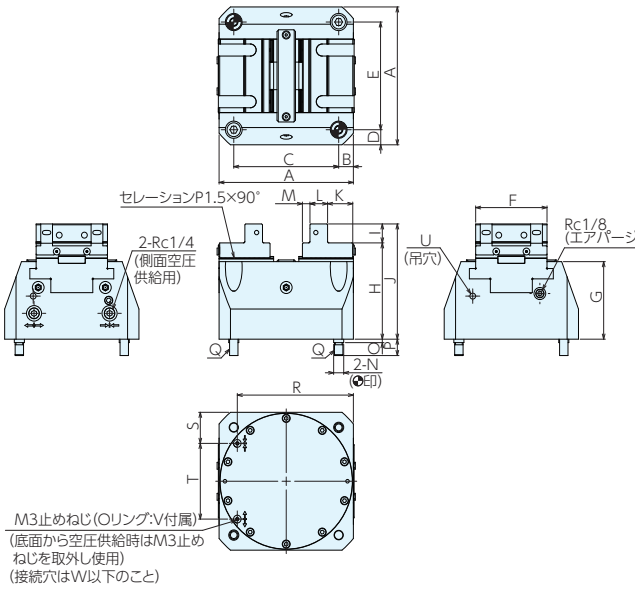

NEP

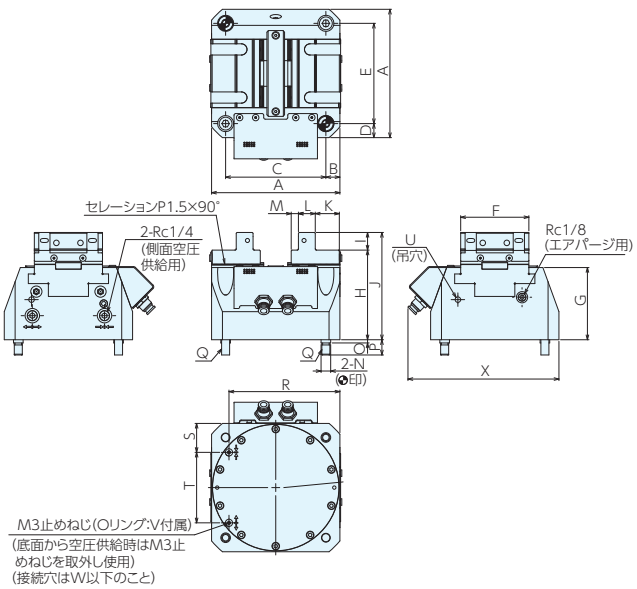

NEPS

■サイズ表

No.	A	B	C	D	E	F	G	H	I	J	K	L
NEP85-160	160	17.5	125	17.5	125	85	90	111.75	22	133.75	30	21
NEP125-250	50	25	200	25	200	125	105	130.75	23	153.75	33.5	25
NEPS85-160	60	17.5	125	17.5	125	85	90	111.75	22	133.75	30	21
NEPS125-250	250	25	200	25	200	125	105	130.75	23	153.75	33.5	25

No.	M	N f7	O	P	Q	R	S	T	U	V	W	X
NEP85-160	9	12	4	19	M10	138.3	36.1	87.9	M8	P6	3	-
NEP125-250	9	14	4	19	M12	216.8	55.8	138.4	M8	P8	3	-
NEPS85-160	9	12	4	19	M10	138.3	36.1	87.9	M8	P6	3	188
NEPS125-250	9	14	4	19	M12	216.8	55.8	138.4	M8	P8	3	188

■仕様・価格表

オーダーNo.	No.	□巾	□開A	□開B	ストローク(片側)mm	締付力 kN	最高使用圧力MPa	質量kg	価格
149501	NEP85-160	85	35.5～ 74.5	73.5～115.5	3	16 (0.6MPa時)	0.6	15	805,000
157476	NEP125-250	125	35.5～131.8	92.5～179.5	5	29 (0.6MPa時)	0.6	40	1,180,000
149502	NEPS85-160	85	35.5～ 74.5	73.5～115.5	3	16 (0.6MPa時)	0.6	15	860,000
157477	NEPS125-250	125	35.5～131.8	92.5～179.5	5	29 (0.6MPa時)	0.6	40	1,250,000

※□開は購入時の□金がついていない時のものになります
※□開 B は□金ベース前後組替え時 (詳細は寸法図に記載)

■各部品名称

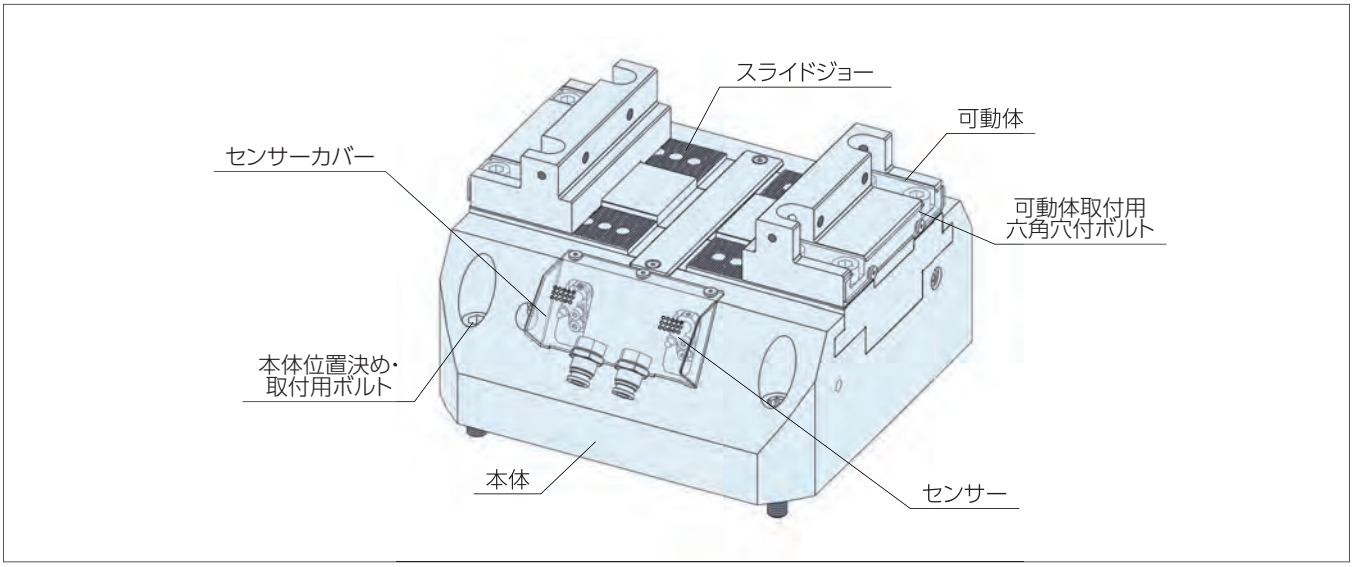

※センサー、センサーカバーはセンサー有タイプのみ。
本体に組み込まれた近接センサーでスライドジョーの位置を検知します。

■機種別対応表

仕様	概要
センサー無	圧縮エアの ON、OFF でクランプ、アンクランプ信号は出しますが、ワークの有無は検知ができません。 ワークの有無確認のためには、検出用のセンサーを別途ご用意ください。
センサー有	バイスにセンサーが内蔵されており、センサーを使用することでスライドジョーの動作状況を検出ができます。 センサーによりアンクランプ状態・ワーククランプ状態・ワーク無しクランプ状態を検出します。 ワークが無いなどの異常を検知を行いたい場合に最適です。

ネオ グリップ(空圧式) RoHS対応

■近接スイッチ検出イメージ(センサー有タイプのみ)

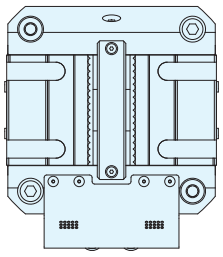

		近接① WC U C	近接② WC C U
U(アンクランプ)	(アンクランプ)	OFF	ON
WC(ワーククランプ)	(ワーククランプ)	ON	ON
C(ワーク無しクランプ)	(ワーク無しクランプ)	ON	OFF

近接スイッチでは上記3つの条件の組合せにより検出を行います。
ワーク寸法の設定によっては3つの条件を検出できるように近接スイッチの調整が必要です。
ワーク寸法のバラツキによっては使用できない場合がございます。

■可動体・口金の取付方法

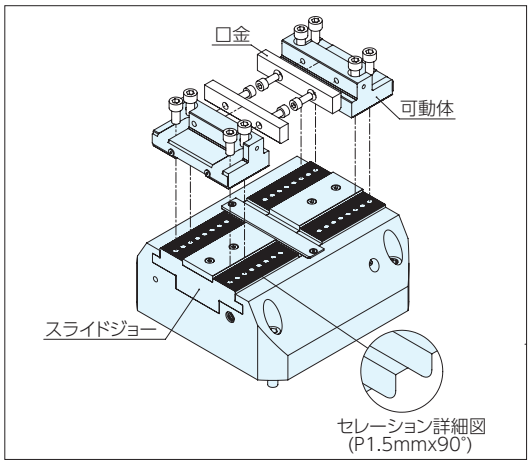

可動体とスライドジョーの
セレーションを合わせて使用してください。

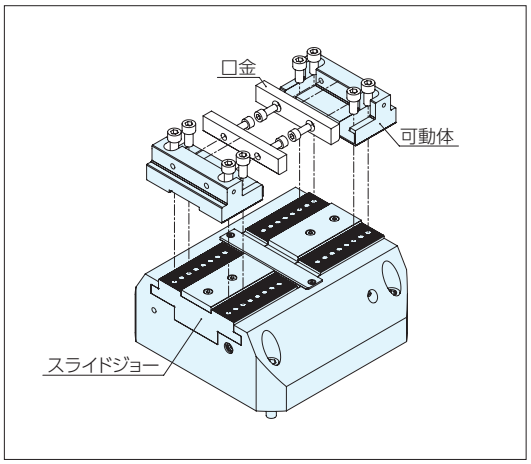

可動体前後組替え時は、可動体を
先に固定してから口金を取付けてください。

●可動体取付位置

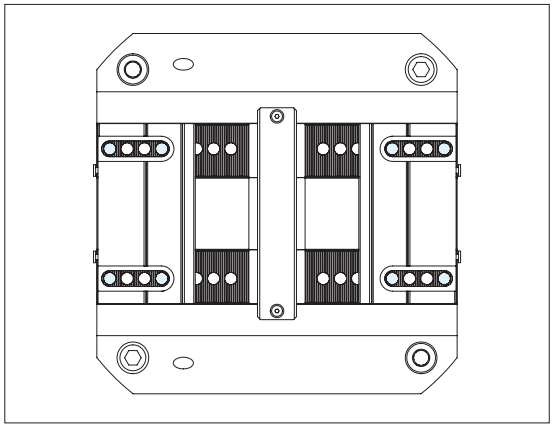

可動体を調整して、外側(上図)にボルトを
固定してください。

●イメージレイアウト

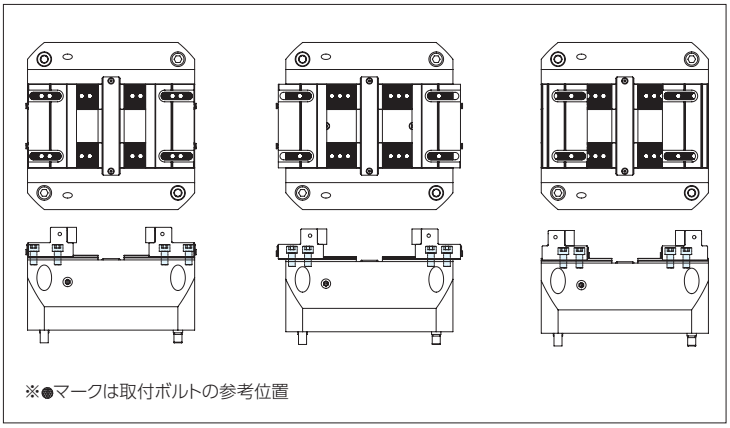

可動体を調整して、外側(上図)にボルトを固定してください。

■取付加工寸法

取付穴加工図

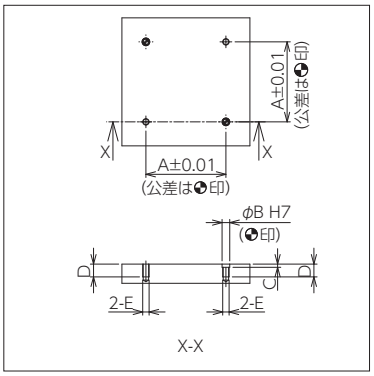

No.	A	B	C	D	E
NEP(S) 85-160	125	12	5	20	M10
NEP(S)125-250	200	14	5	21	M12

取付例

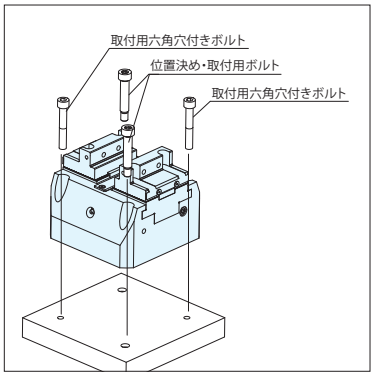

2箇所の穴（φB　H7）は位置決め・取付用ボルトで位置決めを行います。

■圧縮空気接続方法

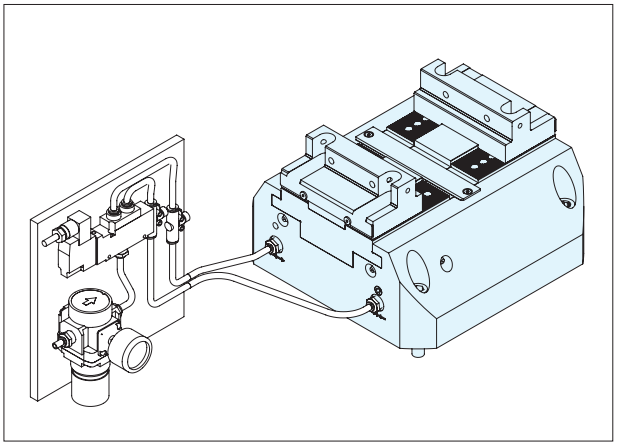

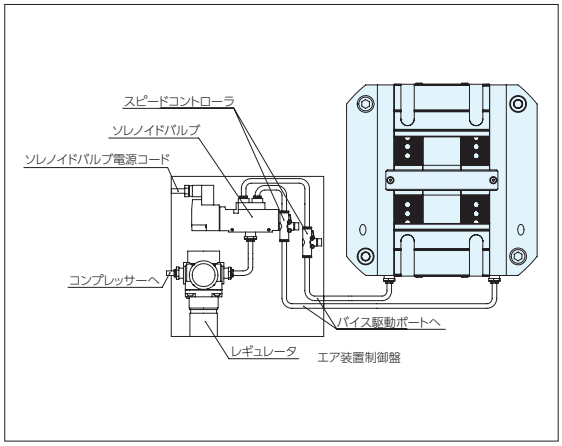

レギュレータ、ソレノイドバルブ、スピードコントローラ、エア継手、エア配管等をご用意ください。

■センサー接続方法(センサー付のみ)

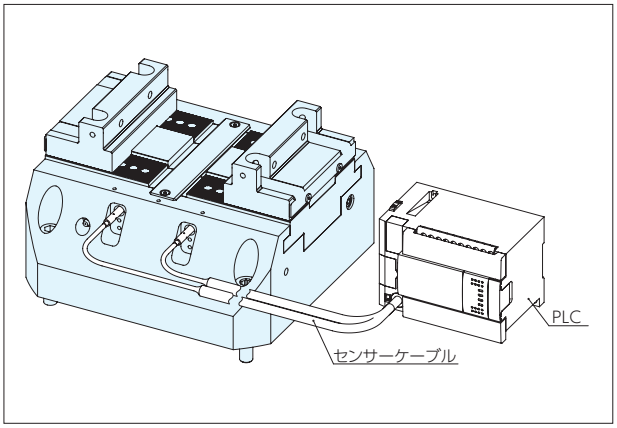

●センサー出力端をPLCのI/O端に接続してください。
●センサーケーブルは動作状態の検出に使用するためバイス側2か所に接続してください。
●電気関係:シーケンサー(PLC)、接続用センサーケーブルをご用意ください。
標準付属近接センサーの配線(出力)は3線(NPN)となっております。
※出力PNPは別途対応可能

■使用例

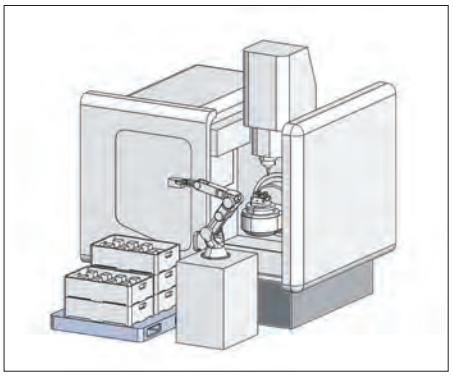

ロボットを使用したワーク搬送、クランプ工程の自動化に

ネオ グリップ(空圧式) 口金シリーズ RoHS対応

ERON

グリップ口金

材　質 SCM440　熱処理 全体焼入れ (HRC53)
表面処理 黒染め処理（四三酸化鉄被膜）
付属品 取付用六角穴付ボルト：4個 (SKS08020)

- ●ネオグリップ(空圧式)専用口金です。
- ●本体可動体に取付けてご使用ください。
- ●強力にワークをクランプしたい場合に最適です。

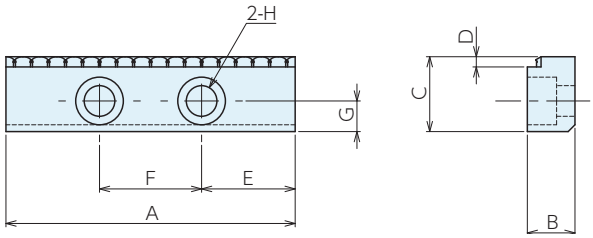

■仕様・価格表　　2枚1組

オーダーNo.	No.	適合バイス	取付タイプ	A	B	C	D	E	F	G	H	質量kg	価格
149503	NEP 85-SJG	NEP85-160 NEPS85-160	可動体取付	85	14	22	3	27.5	30	9	M8用	0.4	59,500
157773	NEP125-SJG	NEP125-250 NEPS125-250	可動体取付	125	14	23	3	34.5	56	10	M8用	0.4	48,400

セルフカット口金

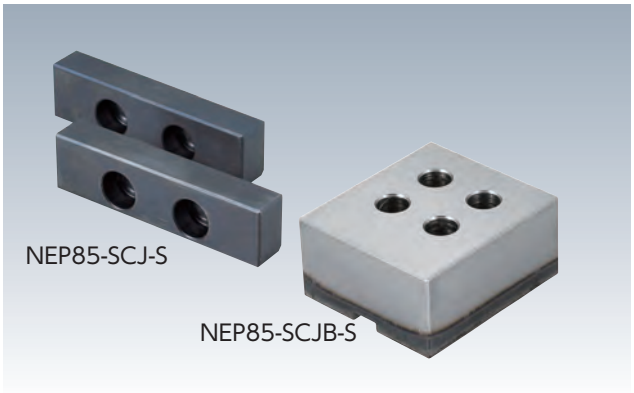

材　質 NEP85-SCJ-S：S50C
NEP85-SCJB-S：SCM440
熱処理 NEP85-SCJB-S：高周波焼入れ（セレーション部）(HV600 以上)
表面処理 全体焼入れ(HRC53)
付属品 NEP85-SCJ-S：取付用六角穴付ボルト：4個 (SKS08020)
NEP85-SCJB-S：取付用六角穴付ボルト :8 個 (85：SKS08020、125：SKS10030)

- ●ネオグリップ(空圧式)専用口金です。
- ●NEP85-SCJ-Sは可動体に取付けてご使用ください。
- ●NEP85-SCJB-Sは可動体を取外し、組替えてご使用ください。
- ●ワーク形状に合わせてクランプをしたい場合に最適です。

NEP85-SCJB-S

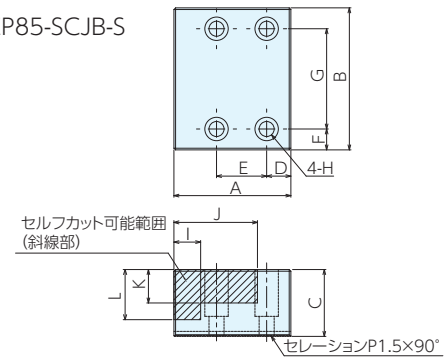

NEP85-SCJ-S

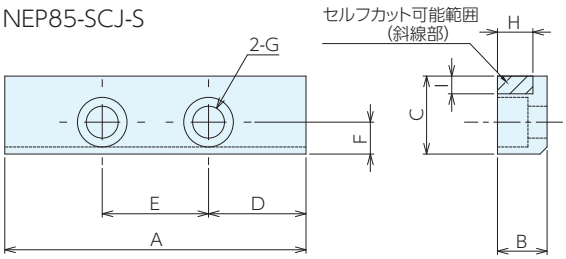

■仕様・価格表　　２枚１組

オーダーNo.	No.	適合バイス	取付タイプ	A	B	C	D	E	F	G	H	I	J	K	L	質量kg	価格
149504	NEP85-SCJ-S	NEP85-160 NEPS85-160	可動体取付	85	14	22	27.5	30	9	M8用	10	5	-	-	-	0.4	38,500
157774	NEP125-SCJ-S	NEP125-250 NEPS125-250	可動体取付	125	14	23	34.5	56	10	M8用	10	5	-	-	-	0.4	18,700
149941	NEP85-SCJB-S	NEP85-160 NEPS85-160	本体取付	70	85	40	14.5	30	12.5	60	M 8用	16	47	19	30	3.5	82,500
157775	NEP125-SCJB-S	NEP125-250 NEPS125-250	本体取付	110	125	50	23	48	17.5	90	M10用	27	70	21	35	9	112,000

自動交換口金

材　質　S50C　　熱処理　全体焼入れ (HRC53)

付属品　取付用六角穴付きボルト：8 個 (SKS08035)
エアー供給ホース用保護チューブ（φ6 用）：1 本 (10m)

- ネオグリップ(空圧式)専用口金です。
- 本体可動体を取外し、組替えてご使用ください。
- バイスの口金交換をロボットで行いたい場合に最適です。本体側面のレバー操作のみで口金のロックとアンロックができ、ボルト締めの工程を省きます。レバー操作によるロックとアンロックの機能と口金側面のロボットハンド用搬送穴を利用してワーク変更の際に口金の搬送、交換、取付けまでの自動化対応ができます。

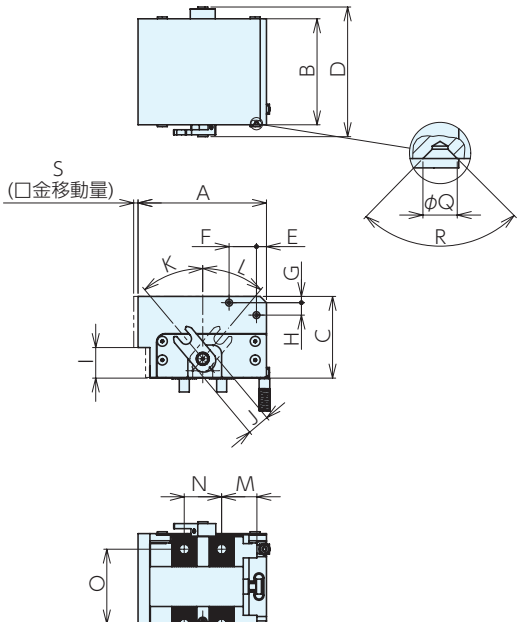

■製品構成

口金ベース取付用本体

＋

自動交換用セルフカット口金

■仕様・価格表

オーダーNo.	No.	適合バイス	取付タイプ	A	B	C	D	E	F	G	H
152353	NEP85-AJ	NEP85-160 NEPS85-160	本体取付	103	85	66	104	8	22	5	25

No.	I	J	K	L	M	N	O	P	Q	R	重量kg	価格
NEP85-AJ	18	40°	40°	28.3	30	60	9	5.5	90°	3.5	4	500,000

■セルフカット可能範囲

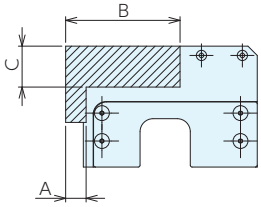

A	B	C
11	61.5	22

■バイス取付時寸法

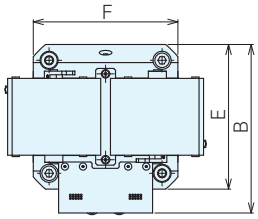

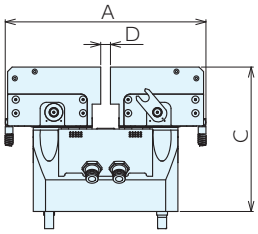

A	B	C	D	E	F
222	186.5	159.8	6～132	160	160

ネオ グリップ(空圧式) 口金シリーズ RoHS対応

ERON

自動交換用セルフカット口金

材　質 S50C　　熱処理 全体焼入れ(HRC53)

- ●ネオグリップ(空圧式)、ネオグリップセンサー付(空圧式)専用口金です。
- ●自動交換口金ユニット(NEP85-AJ　別売)取付けて使用します。
- ●バイスの口金交換をロボットで行いたい場合に最適です。本体側面のレバー操作のみで口金のロックとアンロックができ、ボルト締めの工程を省きます。レバー操作によるロックとアンロックの機能と口金側面のロボットハンド用搬送穴を利用してワーク変更の際に口金の搬送、交換、取付けまでの自動化対応ができます。

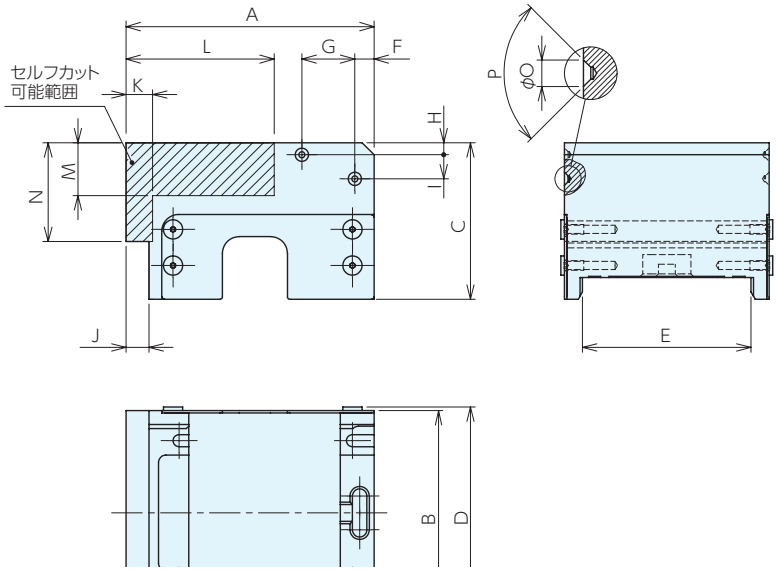

■仕様・価格表

オーダーNo.	No.	適合バイス	取付タイプ	A	B	C	D	E	F	G	H
152354	NEP85-ASCJ-S	NEP85-160 NEPS85-160	本体取付	103	85	65	88	70	8	22	5

No.	I	J	K	L	M	N	O	重量kg	価格
NEP85-ASCJ-S	9.5	11	61.5	22	41	5.5	90°	2.7	140,000

■取付口金別 口開

バイス	口金型式	可動体組付け状態	口開
NEP85-160 NEPS85-160	NEP85-SJG	口開A	12.5～ 51.5
		口開B	50.5～110.5
	NEP85-SCJ-S	口開A	7.5～ 46.5
		口開B	45.5～105.5
	NEP85-SCJB-S	-	33.5～127.5
	NEP85-AJ	-	6 ～132
NEP125-250 NEPS125-250	NEP125-SJG	口開A	13.5～109.8
		口開B	70.5～157.5
	NEP125-SCJ-S	口開A	7.5～103.8
		口開B	64.5～151.5
	NEP125-SCJB-S	-	34.5～174.5

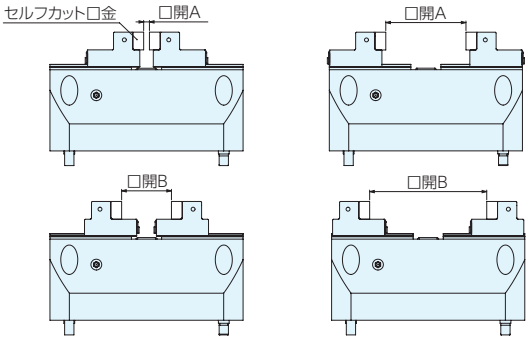

※口開Bは可動体前後組替え時

ネオグリップ(空圧式)自動交換口金用爪 RoHS対応 NEW

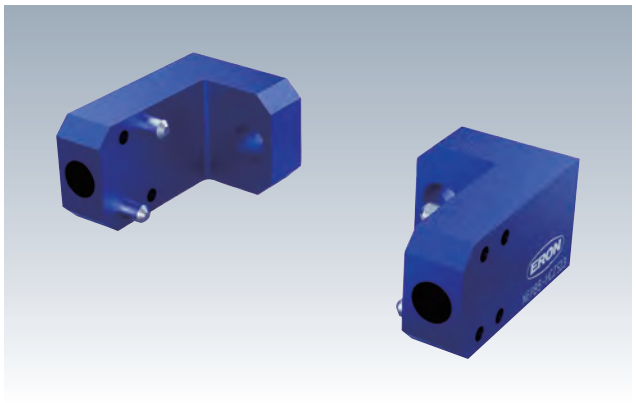

材　質 A5052　表面処理 アルマイト処理

付属品 NEP85-HCZS13
- ハンド取付用キャップスクリュー　:4個
- 本体取付用(口金汎用)ピン　:4個

NEP85-HCK63、NEP85-HCZ212
- ハンド位置決め用ガイドブロック　:2個
- ハンド取付用キャップスクリュー　:4個
- 本体取付用(口金汎用)ピン　:4個

●ネオグリップ(空圧式)口金交換ユニット専用のロボットハンド爪です。
●ロボットハンドの型式に対応した専用設計なので、自社での設計、製作が不要　です。
●軽量かつ高剛性です。
※当製品は、株式会社ナベヤの製品であり、ZiMMER(鍋屋バイテック)様、SCHUNK様、近藤製作所様とは関係ございません。

■仕様・価格表

＊ 標準在庫品

オーダーNo.	No.	ロボットハンドメーカー	適合機種	質量kg	価格
156814	NEP85-HCZS13	ZiMMER(鍋屋バイテック)	GPP5013N	0.1	58,500
156814	NEP85-HCZS13	SCHUNK	PGN-plus125-1	0.1	58,500
156815	NEP85-HCK63	近藤製作所	HHC-63AS	0.1	58,500
156816	NEP85-HCZ212	北川鉄工所	NTS212	0.1	53,000

■各部品名称

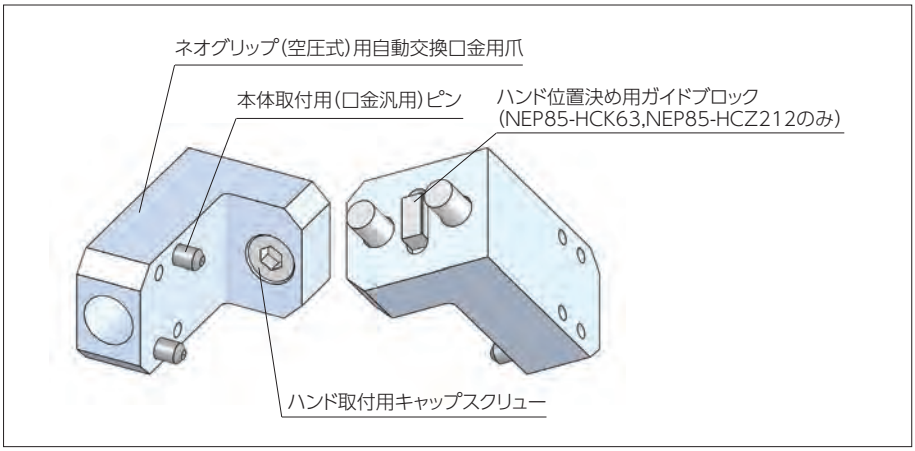

■各部品名称

●本製品はネオグリップ(空圧式)に使用される自動交換口金ユニットのセルフカット口金を産業用ロボットで搬送セットしクランプ・アンクランプするための専用爪です。

ネオグリップ(空圧式)自動交換口金用爪 RoHS対応

ERON®

■口金交換方法

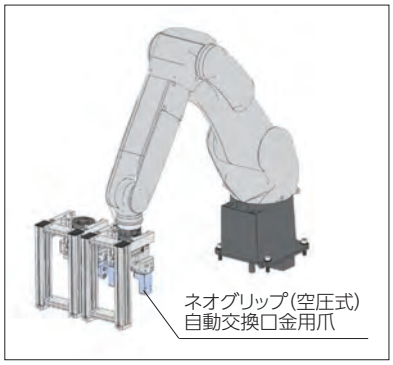

■ハンドの交換
ハンドを「ネオグリップ(空圧式)自動交換口金用爪」が組付けられたハンドに交換します。

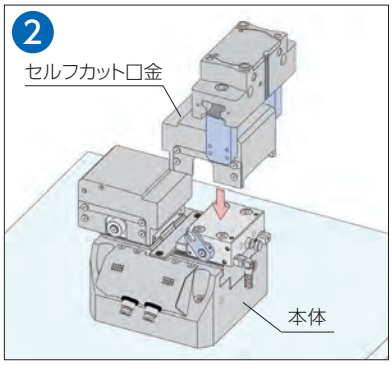

■口金の搬送
「セルフカット口金」を爪で掴み、「本体」へ上から載せます。

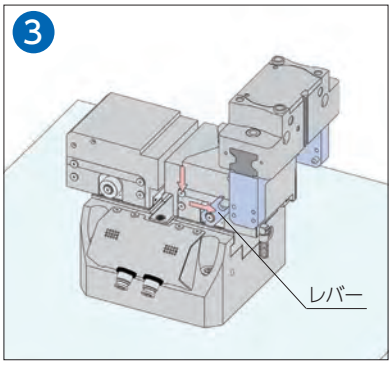

■クランプ
爪で「レバー」を内側から外側へ操作することでクランプできます。反対側の口金も同様に内側から外側へ操作することでクランプできます。

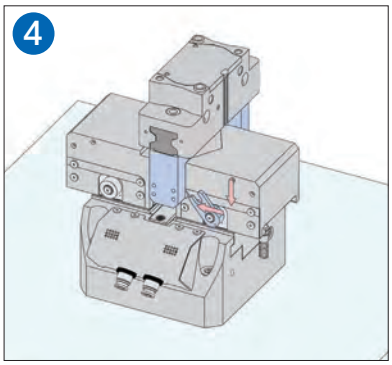

■アンクランプ
爪で「レバー」を外側から内側へ操作することでクランプできます。反対側の口金も同様に外側から内側へ操作することでアンクランプできます。

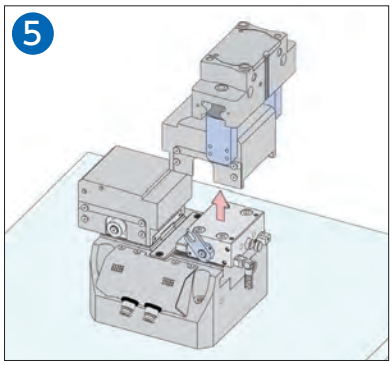

■口金の搬送
「セルフカット口金」を爪で掴み、上へ持ち上げます。

産業用ロボットで他の「セルフカット口金」へ交換することで口金交換を「自動化」することができます。

■ティーチング位置について

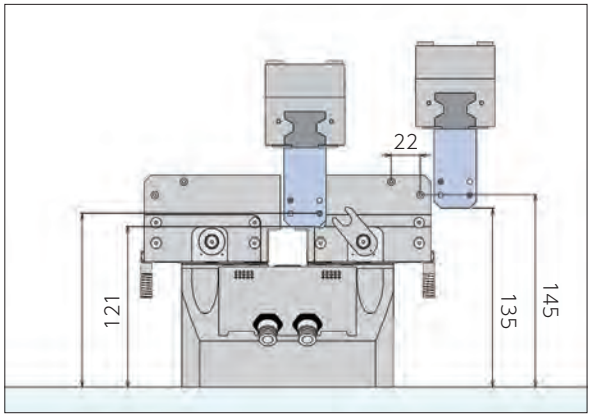

「ネオグリップ(空圧式)自動交換口金用爪」使用時のティーチング位置です。
詳細は取扱説明書を参照してください。

■本体取付用ピンの取付けについて

ピンを爪の内側ではなく外側に取付けて使用することもできます。1つのピン穴に対し、1つのピンのみをご使用ください。

●外側操作

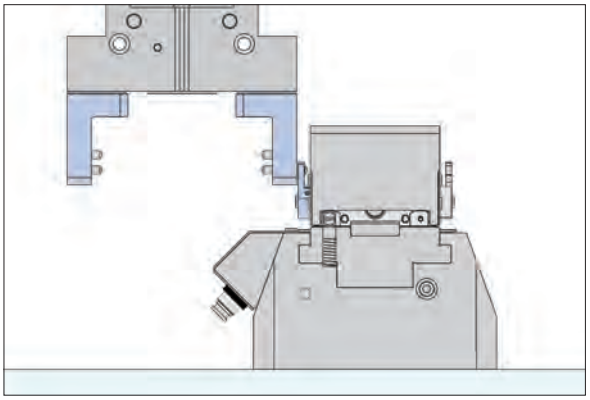

爪の外側で操作すると目視確認でティーチングできます。

●内側操作

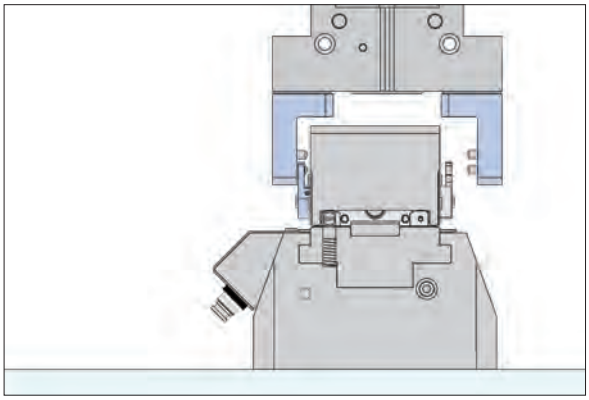

爪の内側で操作するとより短時間で操作できます。

※外側操作用のピンは付属しておりませんので、別途購入して頂くか、製作して頂く必要があります。

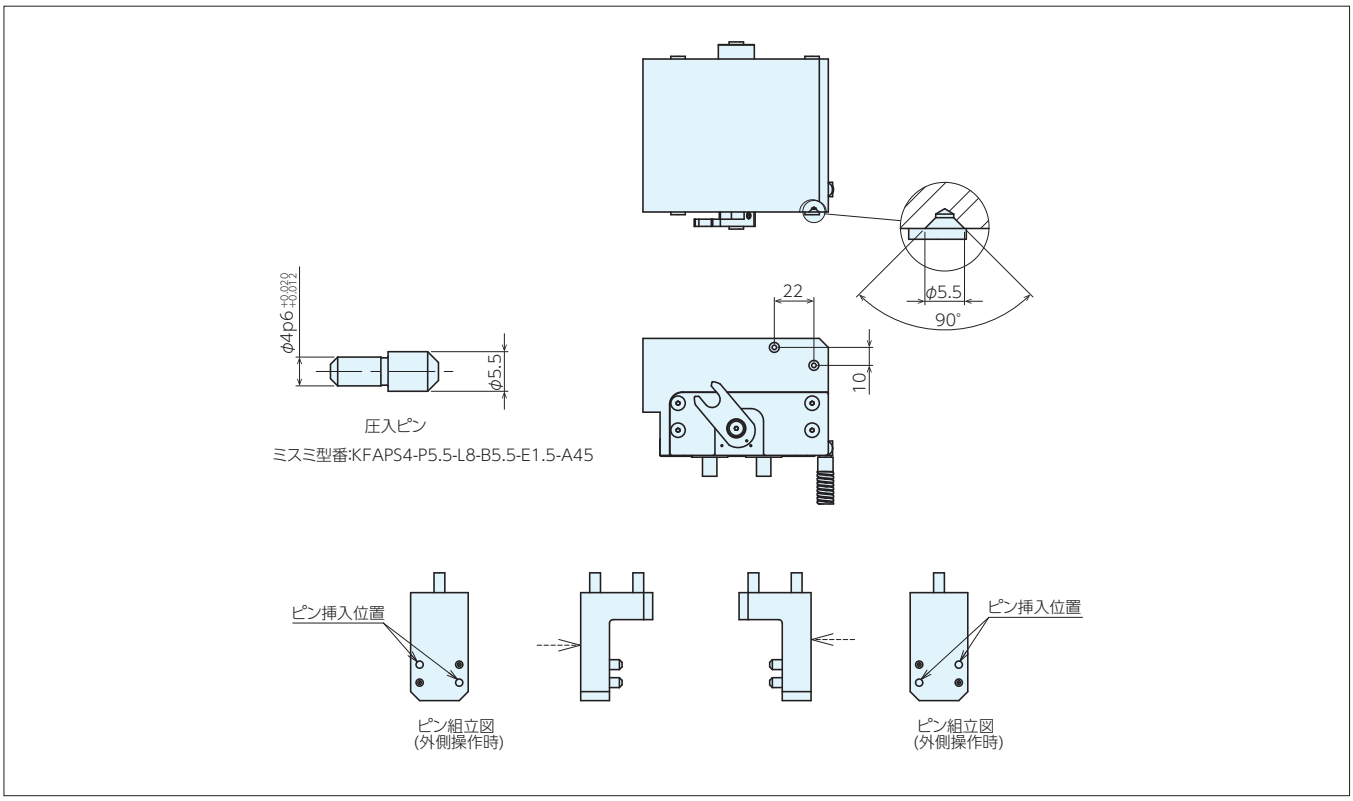

ネオ グリップ(ロボット搬送対応) RoHS対応 サイズ追加

ERON

- ●位置決めユニットを組み込んだマシンバイスです。
- ●ロボット搬送と空圧作動の専用ベースユニットとの組合せによりバイスの搬送から位置決めとクランプ、加工後の搬送までの自動化対応ができます。
- ●グリップ爪で強力にワークをクランプします。
- ●可動体を本体への挿入方向を変えることで口開きを大きくすることができます。
- ●ワークは常にバイス中心位置でクランプでき、高精度加工と段取り時間を短縮できます。(繰り返し位置決め精度:±0.01 センタリング精度:±0.02)
- ●摺動面及び口金は焼入れ(HRC50以上)により、耐摩耗性に優れています。

※NE75-2Bタイプは30番の機械にご使用ください。

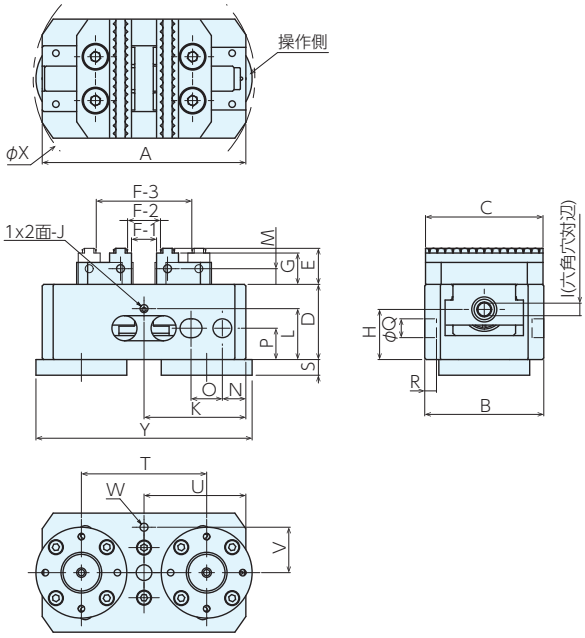

NE75-130-2B1,170-2B1

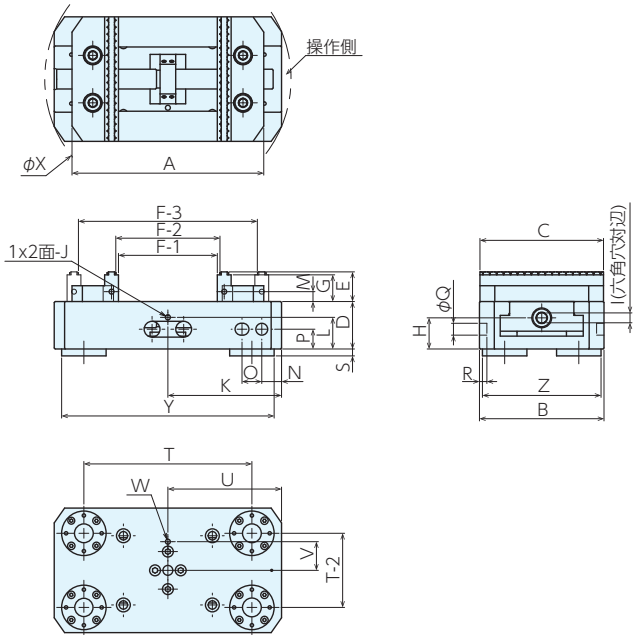

NE125-230-4B1

■仕様・価格表

＊ 標準在庫品

オーダーNo.	No.	全長	全巾	トルクN·m	締付力kN	重量kg	価格 1～9個	価格 10個以上
＊150466	NE 75-130-2B1	130	76	100	20	3.5	182,000	164,000
＊150467	NE 75-170-2B1	170	76	100	20	4.2	195,000	175,000
＊159121	NE125-230-4B1	230	126	120	25	9.5	319,000	288,000

■サイズ表

No.	A	B	C	D	E	F-1	F-2	F-3	G	H	I	J	K
NE 75-130-2B1	130	76	75	48	23	5～ 59	10～ 64	50～106	20	32	8	M6	65
NE 75-170-2B1	170	76	75	48	23	5～ 99	10～104	50～146	20	32	8	M6	85
NE125-230-4B1	230	126	125	48	30	0～132	7～139	83～205	27	31.5	10	M6	115

No.	L	M	N	O	P	Q $^{+0.1}_{+0.05}$	R	S	T	T-2	U	V	W	X	Y	Z
NE 75-130-2B1	32.5	10	15	20	20	12	7.5	10	80	-	65	29	M6	142	138	-
NE 75-170-2B1	32.5	10	15	20	20	12	7.5	10	80	-	85	29	M6	179	138	-
NE125-230-4B1	32	10	20	20	20	12	7.5	7	170	75	115	29	M6	249.2	215	120

■使用例

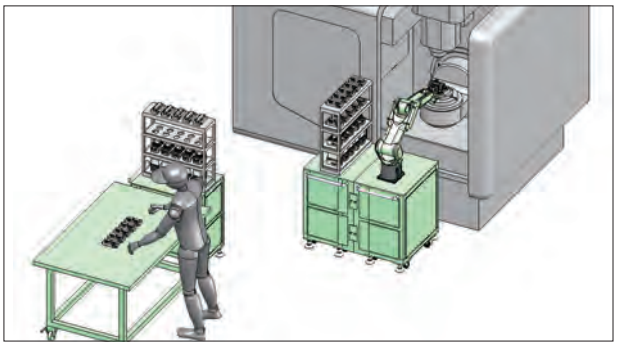

無人工程：治具の搬送はロボットが行い、位置決めとクランプ工程は空圧対応の専用ベースユニットを使用して自動化対応
有人工程：人はあらかじめワークに応じた治具を準備し、取付け、ロボットエリアへの搬送のみ

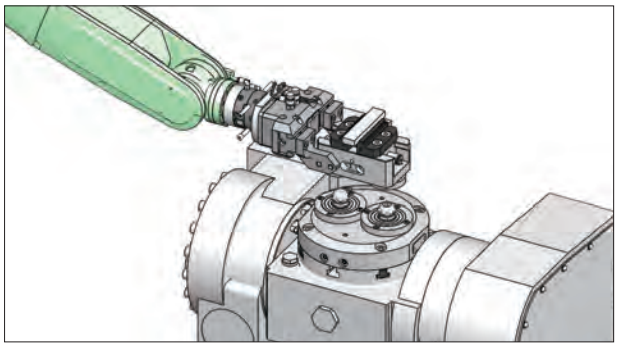

▶ロボットが得意な速くて正確な繰返し作業でネオグリップとワークの搬送に特化
▶ロボットの不得意な様々な形状のワークをクランプする作業は人が行う

■口開きの増大

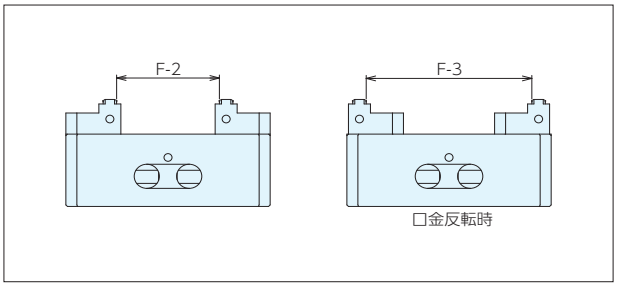

No.	F-2	F-3
NE 75-130	10～ 64	50～106
NE 75-170	10～104	50～146
NE125-230	7～139	83～205

■導入後の作業内容

作業内容	導入前	導入後
機内への治具セッティング（芯出し・取付け）	有人（作業者）	不要 ※初回1回のみ必要
ワーク変更時の機内への治具セッティング（芯出し・取付け）	有人（作業者）	不要 ※初回1回のみ必要
機内へのワーク搬送	有人（作業者）	無人（ロボット）
機内へのワーク着脱	有人（作業者）	不要
加工後の機外へのワーク搬送	有人（作業者）	無人（ロボット）
機外での着脱	不要	有人（作業者）

※有人（作業者）の場合・・・作業時間：有り 作業負担：有り
※不要、無人の場合・・・作業時間：無し 作業負担：無し

導入により有人工程の作業を時間を大幅に削減し、人はより付加価値が高い仕事に従事できるようにする。
自動化や治具の改善で無人工程を増やすことで人の有効時間を増やすようにする。

ネオグリップ（ロボット搬送対応　口金固定タイプ）

RoHS対応

ERON

材　質　口金用位置決めピン（2本1組）/ NE75-170-2BFG

- 位置決めユニットを組み込み、ワークをクランプさせたままロボット搬送をさせるマシンバイスです。
- ワークをクランプしたままロボット搬送する仕組みにより、ロボットハンドの交換やロボットの再ティーチングが不要で、専用ベースユニットまでの搬送から位置決めとクランプ、加工後の搬送まで自動化対応ができます。
- 口金の交換だけで多品種のワークに対応でき、専用治具の設計・製作が不要でワークの変更や追加が容易にできます。
- ワーク変更時はNCプログラムの追加で多品種少量生産の自動化対応ができます。）
- 本体及び固定アゴが一体構造で、高剛性を維持します。
- 浮上り防止機能によりワークの浮上りを抑えます。
- 摺動面及び口金は焼入（HRC50以上）により、耐摩耗性に優れています。
- 基準位置が固定されるため、次工程で仕上げ加工を行う際にワークの位置決め作業を軽減できます。
- BFGタイプは固定アゴ外側に口金をセットし、口開きを増やすことができます。
- BFGタイプは位置決めピンと研削加工により、精度良く口金をセットできます。

※BFタイプは固定アゴ外側に口金をセットできません。

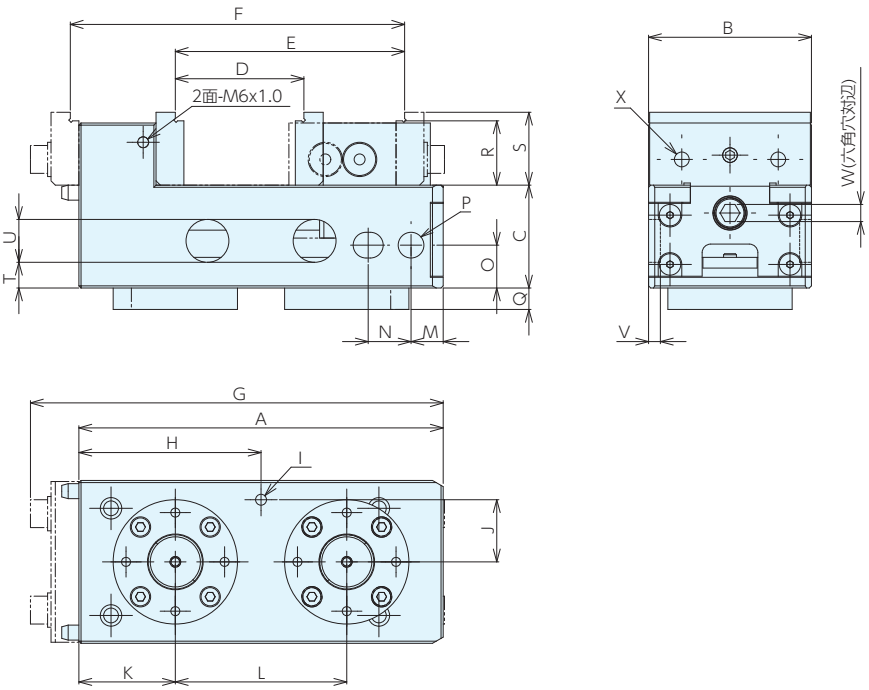

■サイズ表

No.	A	B	C	D	E	F	G	H	I	J	K	L
NE75-170-2BF	170	76	48	8～60	58～107	-	-	85	M6	29	45	80
NE75-170-2BFG	170	76	48	8～60	58～107	107～156	192.6	85	M6	29	45	80

No.	M	N	O	P	Q	R	S	T	U	V	W	X
NE75-170-2BF	15	20	20	φ12	10	30	34	12	20	5.5	8	M8
NE75-170-2BFG	15	20	20	φ12	10	30	34	12	20	5.5	8	M8

■仕様・価格表

＊ 標準在庫品

オーダーNo.	No.	口巾	口深	最大口開	全長	締付力kN	質量kg	価格	
								1～9個	10個以上
＊ 149755	NE75-170-2BF	75	34	107	170	14	5.6	223,000	204,000
149756	NE75-170-2BFG	75	34	156	170	14	5.6	246,000	227,000

■使用例

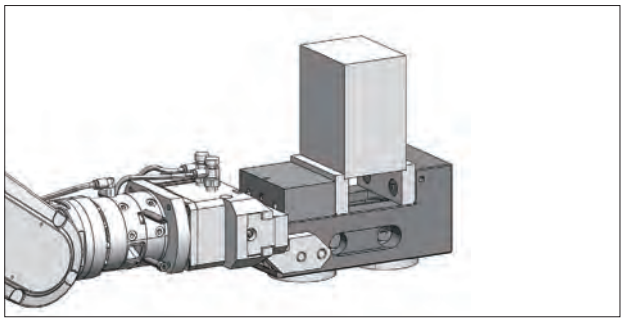

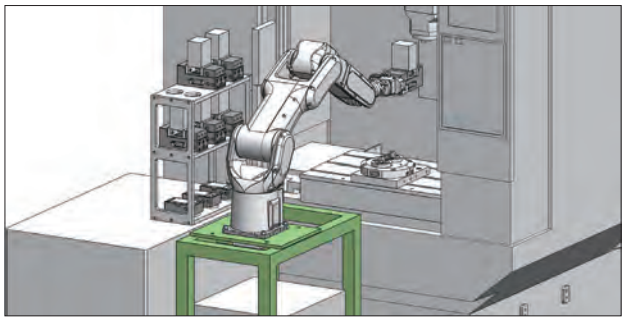

■精度規格(静的精度)

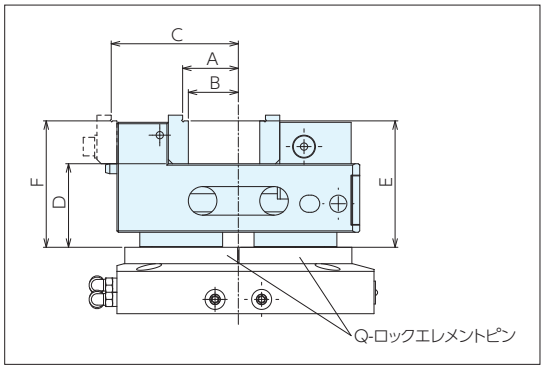

A：Q- ロックエレメントピン 2 本の中心からの距離　0.01 以内
B：Q- ロックエレメントピン 2 本の中心からの距離　0.02 以内
C：Q- ロックエレメントピン 2 本の中心からの距離（□金背面時）　0.02 以内
D：摺動面まで　0.02 以内
E：ステップ面まで　0.03 以内
F：ステップ面まで（□金背面時）　0.04 以内

ネオ グリップ(ロボット搬送対応)用ベースユニット

RoHS対応

ERON®

材　質　ベース：NE75-BU200:S45C、NE125-BU250:S50C
位置決めユニット：SUS440C
切粉カバー：SUS304(NE125-BU250のみ)

付属品　アイボルト(NE125-BU250のみ)

- ●ネオ グリップ(ロボット搬送対応)用の専用ベースユニットす。
- ●本製品とネオ グリップ(ロボット搬送対応)と使用することで自動化に必要なクランプと位置決めができます。
- ●位位置決めユニットは空圧単動式です。
  (各Qロックエレメントを使用。NE75-BU200:QLA26、NE125-BU250:QLA19)

※配管位置はお客様の取付方法や機械に合わせて仕様変更ができます。別途お問い合わせください。

NE75-BU200

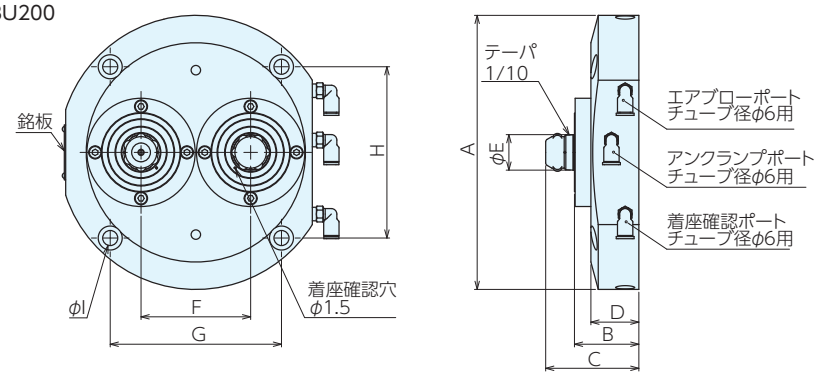

NE125-BU250

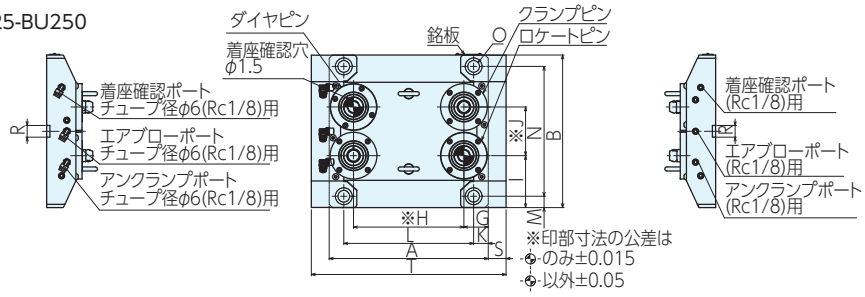

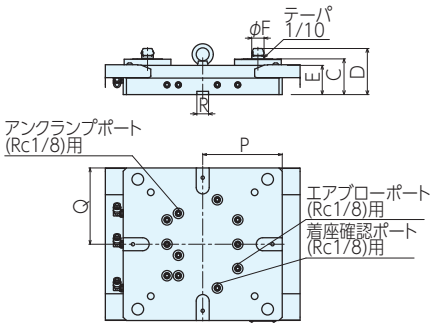

■サイズ表

No.	A	B	C	D	E	F	G	H	I
NE 75-BU200	200	47	68	35	26	80	125	125	11
NE125-BU250	245	235	55	71	45	19	37.5	170	80

No.	J	K	L	M	N	O	P	Q	R	S	T
NE 75-BU200	-	-	-	-	-	-	-	-	-	-	-
NE125-BU250	75	22.5	200	17.5	200	φ18(M16用)	122.5	117.5	18h6	27.5	300

■仕様・価格表

オーダーNo.	No.	適合機種	クランプ力KN	質量Kg	価格
148744	NE 75-BU200	NE75-130-2B1、NE75-170-2B1 NE75-170-2BF、NE75-170-2BFG	3	8.2	385,000
153010	NE125-BU250	NE125-230-4B	4	19	610,000

ネオ グリップ(ロボット搬送対応)用ロボットハンド専用爪

RoHS対応　ERON®

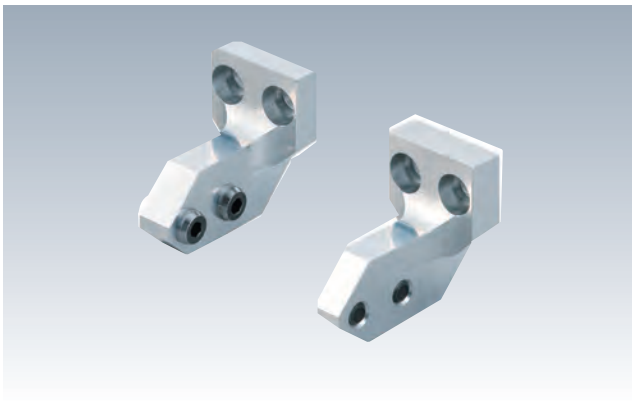

付属品　爪組付け用ボルト:4個(ハンド型式ごとに違います)
爪位置決め用キー:2個(一部メーカーのみ)

- ●ネオグリップ(ロボット搬送対応)専用のロボットハンド爪です。
- ●ロボットハンドの型式に対応した専用設計なので、自社での設計、製作が不要です。
- ●高強度のアルミを使用し軽量かつ高剛性です。

■仕様・価格表

＊ 標準在庫品

ロボットハンドメーカー	適合機種	ハンド型式	ハンド重量 kg	オーダーNo.	No.	質量 kg	価格
ZiMMER (鍋屋バイテック)	NE75-130-2B1,NE75-170-2B1, NE75-170-2BF,NE75-170-2BFG	GPP5010N	0.9	＊136873	5AUNE- 75-HCZS10	0.24	170,000
	NE75-130-2B1,NE75-170-2B1, NE75-170-2BF,NE75-170-2BFG	GPP5013N	1.5	＊136874	5AUNE- 75-HCZS13	0.25	176,000
	NE75-130-2B1,NE75-170-2B1, NE75-170-2BF,NE75-170-2BFG	GPP5016N	2.9	＊136875	5AUNE- 75-HCZS16	0.44	182,000
	NE125-230-4B1	GPP5013N	1.5	152610	5AUNE-125-HCZS13	0.36	176,000
	NE125-230-4B1	GPP5016N	2.9	152611	5AUNE-125-HCZS16	0.55	182,000
SCHUNK	NE75-130-2B1,NE75-170-2B1, NE75-170-2BF,NE75-170-2BFG	PGN-plus100-1	1.1	＊136873	5AUNE- 75-HCZS10	0.24	170,000
	NE75-130-2B1,NE75-170-2B1, NE75-170-2BF,NE75-170-2BFG	PGN-plus125-1	1.9	＊136874	5AUNE- 75-HCZS13	0.25	176,000
	NE75-130-2B1,NE75-170-2B1, NE75-170-2BF,NE75-170-2BFG	PGN-plus160-1	3.4	＊136875	5AUNE- 75-HCZS16	0.44	182,000
	NE125-230-4B1	PGN-plus125-1	1.4	152610	5AUNE-125-HCZS13	0.36	176,000
	NE125-230-4B1	PGN-plus160-1	2.6	152611	5AUNE-125-HCZS16	0.55	182,000
近藤製作所	NE75-130-2B1,NE75-170-2B1, NE75-170-2BF,NE75-170-2BFG	HHC-50AS	0.7	＊136876	5AUNE- 75-HCK50	0.24	170,000
	NE75-130-2B1,NE75-170-2B1, NE75-170-2BF,NE75-170-2BFG	HHC-63AS	1.1	＊136877	5AUNE- 75-HCK63	0.27	176,000
	NE75-130-2B1,NE75-170-2B1, NE75-170-2BF,NE75-170-2BFG	HHC-80AS	2.3	＊136878	5AUNE- 75-HCK80	0.44	182,000
	NE125-230-4B1	HHC-50AS	0.7	152612	5AUNE-125-HCK50	0.36	170,000
	NE125-230-4B1	HHC-63AS	1.1	152613	5AUNE-125-HCK63	0.38	176,000
北川鉄工所	NE75-130-2B1,NE75-170-2B1, NE75-170-2BF,NE75-170-2BFG	NTS210	0.8	138138	5AUNE- 75-HCZ210	0.24	170,000
	NE75-130-2B1,NE75-170-2B1, NE75-170-2BF,NE75-170-2BFG	NTS212	1.3	138139	5AUNE- 75-HCZ212	0.26	176,000
	NE75-130-2B1,NE75-170-2B1, NE75-170-2BF,NE75-170-2BFG	NTS216	2.5	138140	5AUNE- 75-HCZ216	0.42	182,000
	NE125-230-4B1	NTS216	2.5	152615	5AUNE-125-HCZ216	0.47	182,000

※1.注意事項
当製品は、株式会社ナベヤの商品であり、ZiMMER(鍋屋バイテック)様、SCHUNK様、近藤製作所様、北川鉄工所様とは関係ございません。

ネオ グリップ(ロボット搬送対応)用ロボットハンド専用爪

RoHS対応　ERON®

■選定表

NE75-130-2B使用時の最大ワーク重量kg

ロボット可搬重量kg	ZiMMER			SCHUNK			近藤製作所			北川鉄工所		
	GPP5010N	GPP5013N	GPP5016N	PGN-plus100-1	PGN-plus125-1	PGN-plus160-1	HHC-50AS	HHC-63AS	HHC-80AS	NTS210	NTS212	NTS216
7	2.5	2	-	2.3	1.5	-	2.7	2.3	1.2	2.7	2.2	-
12	7	7	5	7	6	5	7	7	6	6	7	5
20	15	15	13	-	14	13	15	15	14	6	13	13
25	-	20	18	-	19	18	20	20	19	6	13	18

NE75-170-2B使用時の最大ワーク重量kg

ロボット可搬重量kg	ZiMMER			SCHUNK			近藤製作所			北川鉄工所		
	GPP5010N	GPP5013N	GPP5016N	PGN-plus100-1	PGN-plus125-1	PGN-plus160-1	HHC-50AS	HHC-63AS	HHC-80AS	NTS210	NTS212	NTS216
7	1.9	1.3	-	1.7	1	-	2	1.8	-	2.1	1.6	-
12	7	6	5	6	6	4	7	6	5	4	6	5
20	-	14	13	-	14	12	15	14	13	4	9	13
25	-	-	18	-	-	17	-	19	18	4	9	16

NE125-230-4B使用時の最大ワーク重量kg

ロボット可搬重量kg	ZiMMER		SCHUNK		近藤製作所		北川鉄工所
	GPP5013N	GPP5016N	PGN-plus125-1	PGN-plus160-1	HHC-50AS	HHC-63AS	NTS216
35	19.5	-	20.3	-	20.3	-	-
80	-	42.5	-	44.3	-	44.5	41.4

※注意事項

・搬送時の加減速度は1m/S^{2}で計算しています。
・ロボットハンド用チェンジャー、アダプタープレートの重量は考慮していません。
・記載数値は参考値であり、ご使用の条件によっては記載数値以下となる場合がございます。あらかじめご了承下さい。実際の条件でのご確認はお客様にてお願い致します。

■使用例

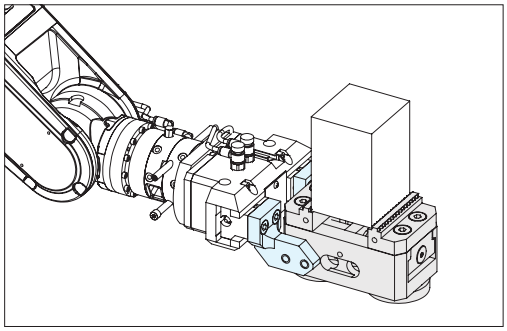

(専用爪でネオ グリップ(ロボット搬送対応)を掴み、搬送している一例)

フットジョー RoHS対応

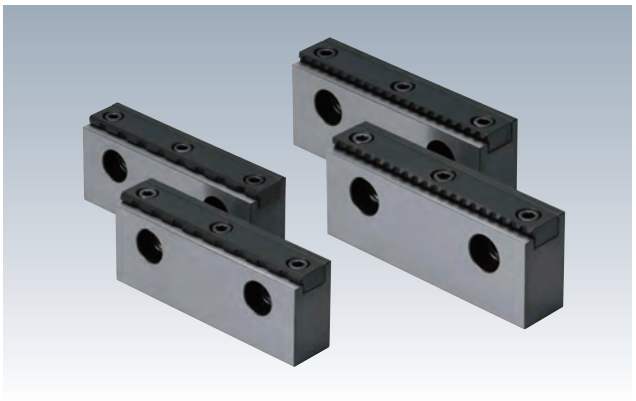

材　質 SCM440　熱処理 焼入 HRC50-56
表面処理 ツメ:黒染め

- ●ワークの5面加工に便利です。
- ●ワーク捨て座部分を確実にクランプします。
- ●ワークによって2種の口金を用意。鉄系にはFOJ-BS、非鉄系にはFOJ-GSが適してます。

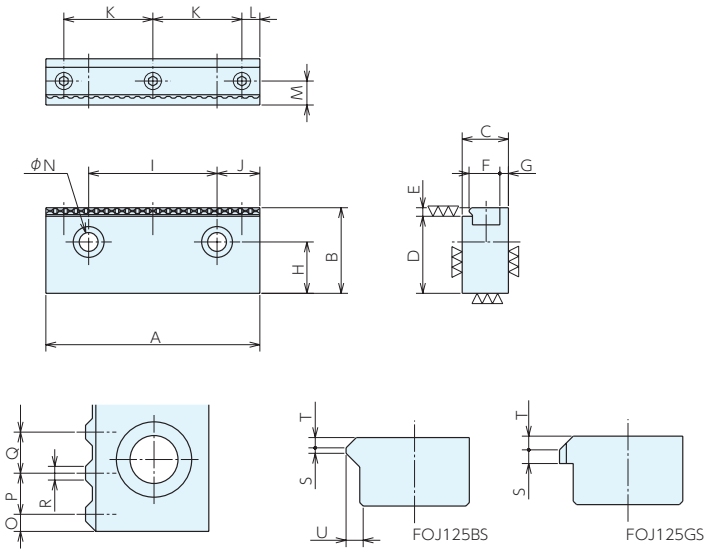

■使用例

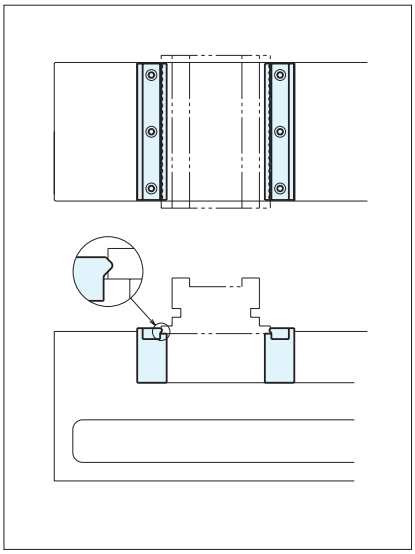

■共通サイズ

No.	A	B	C	D	E	F	G	H	I	J	K	L	M	N
FOJ100(BS,GS)	102	45	27	42	3	17.5	5	27	60	21	85	8.5	14	11
FOJ125(BS,GS)	125	50	27	45	5	18	5	30	75	25	52	10.5	14	11
FOJ150(BS,GS)	150	60	27	55	5	18	5	35	90	30	64.5	10.5	14	13

■仕様・価格表

＊ 標準在庫品　2個1組

オーダーNo.	No.	O	P	Q	R	S	T	U	適合バイス	質量kg	価格
＊966183	FOJ100BS	2	7	7	2	0.8	0.75	1.5	LTCV100、LTCV100H、LTFV100Q	0.9	48,300
＊966184	FOJ100GS	5	15	15	8	1.5	0.8	1.5		0.9	48,300
＊964412	FOJ125BS	2.5	6.25	6	2	0.8	1.5	2	LTCV125、LTCV125H、LTFV125Q、LTFH125Q	1.2	56,000
＊964413	FOJ125GS	4.75	13.75	15/14	8	2	2	2		1.2	56,000
＊966185	FOJ150BS	2	7	6	2	0.8	1.5	2	LTCV160、LTCV160H、LTFV150Q、LTFH150Q	1.8	63,000
＊966186	FOJ150GS	4.5	14.5	14	8	2	2	2		1.8	63,000

■交換ツメ/仕様・価格表

＊ 標準在庫品　2個1組

適合口金	Bタイプ(鉄系ワーク用)				Gタイプ(非鉄系ワーク用)			
	オーダーNo.	No.	質量kg	価格	オーダーNo.	No.	質量kg	価格
FOJ100(BS,GS)	＊966190	FOJ100B	0.14	32,300	＊966192	FOJ100G	0.14	32,300
FOJ125(BS,GS)	＊964414	FOJ125B	0.15	36,700	＊964415	FOJ125G	0.15	36,700
FOJ150(BS,GS)	＊966191	FOJ150B	0.20	41,100	＊966193	FOJ150G	0.20	41,100

精密パラレルブロックセット

RoHS対応

精度のよいパラレルブロックを利用し平行度を出せば、加工ワークの浮上がりを防ぎ精密加工ができます。

- 端面を除く4面を研削仕上、ペアで加工しています。
- S50CをHRC46～53に焼入れし、耐摩耗性をよくしてあります。
- 丈夫な木製保管ケースに入っています。
- 単品販売もしております。

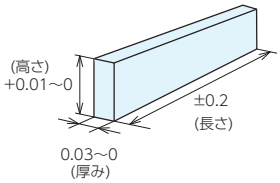

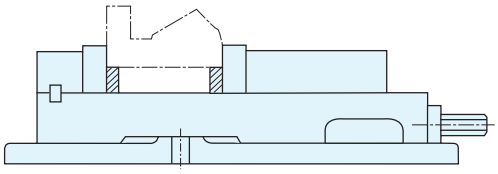

■仕様・価格表

＊ 標準在庫品

オーダーNo.	No.	セット内容		質量kg	価格
＊934597	HPA100SET	8×15×100(HP27),10×20×100(HP28) 10×25×100(HP29),15×35×100(HP30)	各2本、4組箱入	1.7	69,000
＊934598	HPA125SET	8×15×125(HP31),10×20×125(HP32) 10×30×125(HP33),15×40×125(HP34)	各2本、4組箱入	2.4	82,000
＊901278	HPA150SET	15×20×150(HP2),15×30×150(HP3) 20×30×150(HP4),25×50×150(HP5)	各2本、4組箱入	6.8	93,000
＊900097	HPA200SET	10×20×200(HP22),15×20×200(HP23) 15×30×200(HP24),20×30×200(HP25) 25×50×200(HP26)	各2本、5組箱入	9.8	132,000

◆天面加工に…
特に薄板の天面加工に便利です。

◆貫通穴加工に…
刃物によるバイスへの干渉を防ぎます。

◆小物の段取に…
中央に溝のあるバイスの段取に便利。

◆バイスの傷防止に
ワーク落下によるバイスへの傷の防止に。

使用

未使用

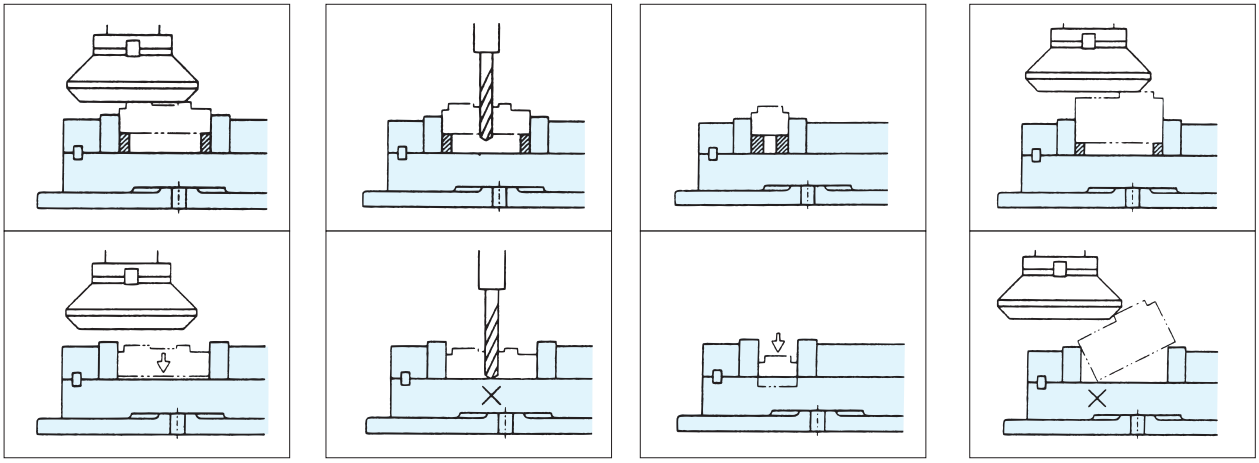

精密パラレルブロック RoHS対応

ERON

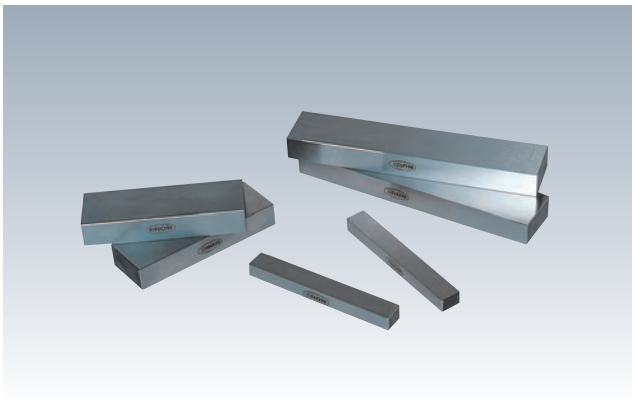

材 質 S50C･FC300
熱処理 HP1～8:焼入HRC50±3
HP21～34:焼入HRC50±3
HP9～20:焼鈍

●両端面を除く4面を研削仕上げ。
●治具のかさ上げに使用します。

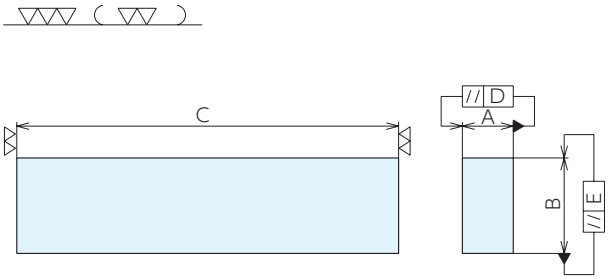

■仕様･価格表

＊ 標準在庫品 1個価格

オーダーNo.	No.	A $^{+0.03}_{0}$	B $^{+0.01}_{0}$	C	D	E	材質	質量kg	価格
＊901242	HP1	10	20	150	0.012	0.006	S50C	0.2	10,700
＊901243	HP2	15	20	150	0.012	0.006	S50C	0.4	13,500
＊901244	HP3	15	30	150	0.012	0.006	S50C	0.5	14,100
＊901245	HP4	20	30	150	0.012	0.006	S50C	0.7	14,100
＊901246	HP5	25	50	150	0.012	0.006	S50C	1.5	14,100
＊901247	HP6	15	30	250	0.013	0.007	S50C	0.9	17,300
＊901248	HP7	20	30	250	0.013	0.007	S50C	1.2	17,300
＊901249	HP8	25	50	250	0.013	0.007	S50C	2.4	20,500
＊901250	HP9	25	50	300	0.014	0.008	FC300	2.7	21,600
＊901251	HP10	40	50	300	0.014	0.008	FC300	4.4	22,800
＊901252	HP11	40	75	300	0.014	0.008	FC300	6.6	22,800
＊901253	HP12	50	50	100	0.012	0.006	FC300	1.8	14,100
＊901254	HP13	50	50	150	0.012	0.006	FC300	2.7	15,300
＊901255	HP14	50	50	250	0.013	0.007	FC300	4.6	19,200
＊901256	HP15	50	100	150	0.012	0.006	FC300	5.5	19,200
＊901257	HP16	50	100	250	0.013	0.007	FC300	9.1	29,200
＊901258	HP17	50	100	300	0.014	0.008	FC300	11	34,400
＊901259	HP18	100	100	150	0.012	0.006	FC300	11	34,400
＊901260	HP19	100	100	250	0.013	0.007	FC300	18.3	49,500
＊901261	HP20	100	100	300	0.014	0.008	FC300	21.9	60,000
＊900098	HP21	12	25	150	0.012	0.006	S50C	0.4	13,800
＊900100	HP22	10	20	200	0.013	0.007	S50C	0.3	12,900
＊900101	HP23	15	20	200	0.013	0.007	S50C	0.5	15,200
＊900102	HP24	15	30	200	0.013	0.007	S50C	0.7	16,200
＊900103	HP25	20	30	200	0.013	0.007	S50C	0.9	16,200
＊900104	HP26	25	50	200	0.013	0.007	S50C	2	19,400
＊934589	HP27	8	15	100	0.010	0.005	S50C	0.1	9,000
＊934590	HP28	10	20	100	0.010	0.005	S50C	0.2	10,300
＊934591	HP29	10	25	100	0.010	0.005	S50C	0.2	10,400
＊934592	HP30	15	35	100	0.010	0.005	S50C	0.4	11,900
＊934593	HP31	8	15	125	0.012	0.006	S50C	0.1	10,500
＊934594	HP32	10	20	125	0.012	0.006	S50C	0.2	12,200
＊934595	HP33	10	30	125	0.012	0.006	S50C	0.3	12,500
＊934596	HP34	15	40	125	0.012	0.006	S50C	0.6	14,200

薄型パラレルブロック

RoHS対応

ERON

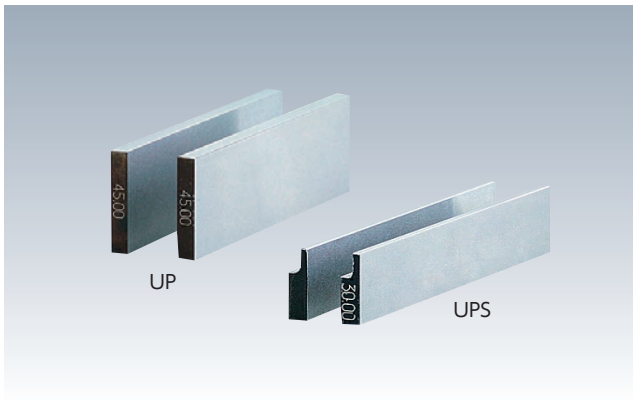

材 質 S50C　熱処理 焼入 HRC47 ～ 53

- ●バイスの口深さを考慮した高さに設計してあります。
- ●薄型ですので、ワーク端面に近い貫通穴加工に便利です。(特にステップ付)
- ●2枚1組(※印部ペアー差:0.01)です。

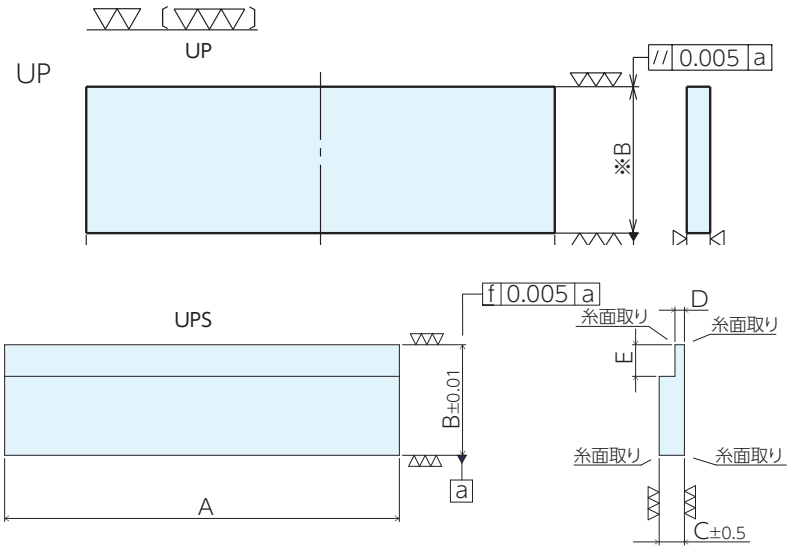

■仕様・価格表

＊ 標準在庫品

共通サイズ			UP(ステップなし)				UPS(ステップ付)					
A	B	C	オーダーNo.	No.	質量kg	価格	オーダーNo.	No.	D	E	質量kg	価格
125	20	8	-	-	-	-	＊157993	UPS12520	3	10	0.1	17,600
125	25	8	＊157989	UP12525	0.2	16,500	＊157994	UPS12525	3	10	0.15	17,900
125	30	8	-	-	-	-	＊157995	UPS12530	3	10	0.19	18,300
125	35	8	＊157990	UP12535	0.28	17,600	＊157996	UPS12535	3	10	0.23	19,000
125	40	8	＊157991	UP12540	0.31	18,500	＊157997	UPS12540	3	10	0.26	19,800
125	45	8	＊157992	UP12545	0.35	19,400	＊157998	UPS12545	3	10	0.3	20,500
160	30	8	＊955665	UP1630	0.6	18,500	＊955688	UPS1630	3	10	0.47	20,700
160	35	8	＊955666	UP1635	0.7	18,900	＊955689	UPS1635	3	10	0.58	20,900
160	40	8	＊955667	UP1640	0.8	19,100	＊955690	UPS1640	3	10	0.67	22,000
160	45	8	＊955668	UP1645	0.9	19,600	＊955691	UPS1645	3	10	0.77	23,000
160	50	8	＊955669	UP1650	1	22,000	＊955692	UPS1650	3	10	0.87	24,700
160	51	8	＊955670	UP1651	1.03	22,000	＊955693	UPS1651	3	10	0.9	24,700
160	52	8	＊955671	UP1652	1.05	22,500	＊955694	UPS1652	3	10	0.92	24,700
160	53	8	＊955672	UP1653	1.07	22,500	＊955695	UPS1653	3	10	0.94	24,700
160	54	8	＊955673	UP1654	1.09	22,500	＊955696	UPS1654	3	10	0.96	25,300
160	55	8	＊955674	UP1655	1.1	23,500	＊955697	UPS1655	3	10	0.97	26,700
160	56	8	＊955675	UP1656	1.13	23,700	＊955698	UPS1656	3	10	1.02	27,100
160	57	8	＊955676	UP1657	1.15	23,900	＊955699	UPS1657	3	10	1.03	27,700

■仕様･価格表

＊ 標準在庫品

共通サイズ			UP(ステップなし)				UPS(ステップ付)					
A	B	C	オーダーNo.	No.	質量kg	価格	オーダーNo.	No.	D	E	質量kg	価格
160	57	8	＊955676	UP1657	1.15	23,900	＊955699	UPS1657	3	10	1.03	29,400
200	40	8	＊955677	UP2140	1.06	26,600	＊955700	UPS2140	3	10	0.9	30,200
200	45	8	＊955678	UP2145	1.19	26,800	＊955701	UPS2145	3	10	1.03	30,600
200	50	8	＊955679	UP2150	1.32	27,400	＊955702	UPS2150	3	10	1.15	30,600
200	55	8	＊955680	UP2155	1.46	27,400	＊955703	UPS2155	3	10	1.3	31,200
200	60	8	＊955681	UP2160	1.6	27,900	＊955704	UPS2160	3	10	1.44	31,200
200	61	8	＊955682	UP2161	1.62	27,900	＊955705	UPS2161	3	10	1.46	31,200
200	62	8	＊955683	UP2162	1.65	27,900	＊955706	UPS2162	3	10	1.49	31,200
200	63	8	＊955684	UP2163	1.67	27,900	＊955707	UPS2163	3	10	1.5	32,300
200	64	8	＊955685	UP2164	1.7	29,100	＊955708	UPS2164	3	10	1.54	32,300
200	65	8	＊955686	UP2165	1.73	29,100	＊955709	UPS2165	3	10	1.56	34,600
200	67	8	＊955687	UP2167	1.78	30,700	＊955710	UPS2167	3	10	1.62	34,600

■使用例

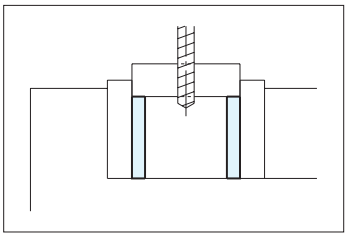

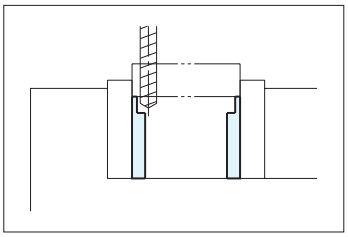

●薄型で、ワーク端面に近い貫通穴加工に便利です。（特にステップ付き）

ハンディデジタル荷重計 RoHS対応

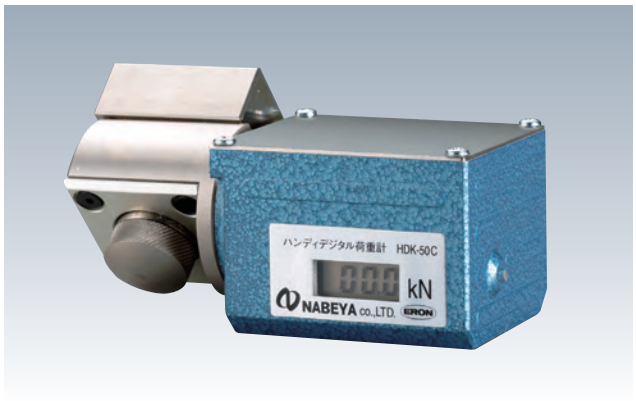

材　質　表示部：硬質アルミ
センサー部：鋼材

測定範囲　HDK-50C:0.5～50kN(最小表示単位0.1kN)
HDK-120C:0.5～120kN(最小表示単位0.1kN)

付属品　HDK-50C
アタッチメント球面タイプ(S50C.HRC50):1個
アダプタープレート(S45C):1個
マンガン乾電池(DC9V)動作確認用:1個
HDK-120C
アタッチメント球面タイプ(S50C.HRC50):1個
アタッチメント フラットタイプ(S50C.HRC50):1個
アダプタープレート(S45C):1個
マンガン乾電池(DC9V)動作確認用:1個

- ●マシンバイス･油圧クランプ･チャックの締付力チェックができます。
- ●センサーとデジタル表示部が一体で測定の邪魔をしません。
- ●小型･軽量で持ち運びが自由。
- ●乾電池駆動だからすぐ使用できます。
- ●センサーと表示部は90度回転し表示方向を調整できます。
- ●ブルドン管式荷重計やロードセル式荷重計より小型･軽量でコードレス。
- ●表示は1分でオートパワーオフする節電タイプです。
- ●アタッチメントフラットタイプは大きな荷重の際のセンサー部の保護のために取付て使用ください。(HDK-120Cのみ)
- ●アダプタープレートは垂直に荷重を加える際に使用してください。
- ●アムスラー荷重試験機による検査データ付きの校正ができます。(別途お見積り)

■使用例

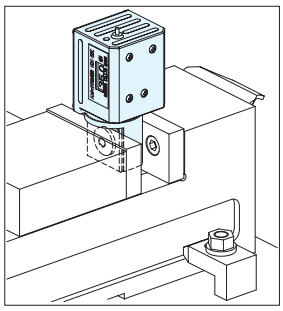

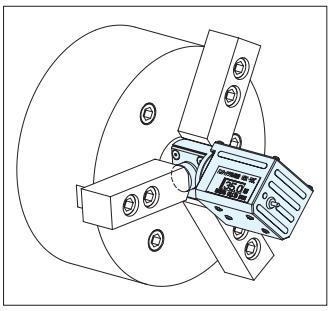

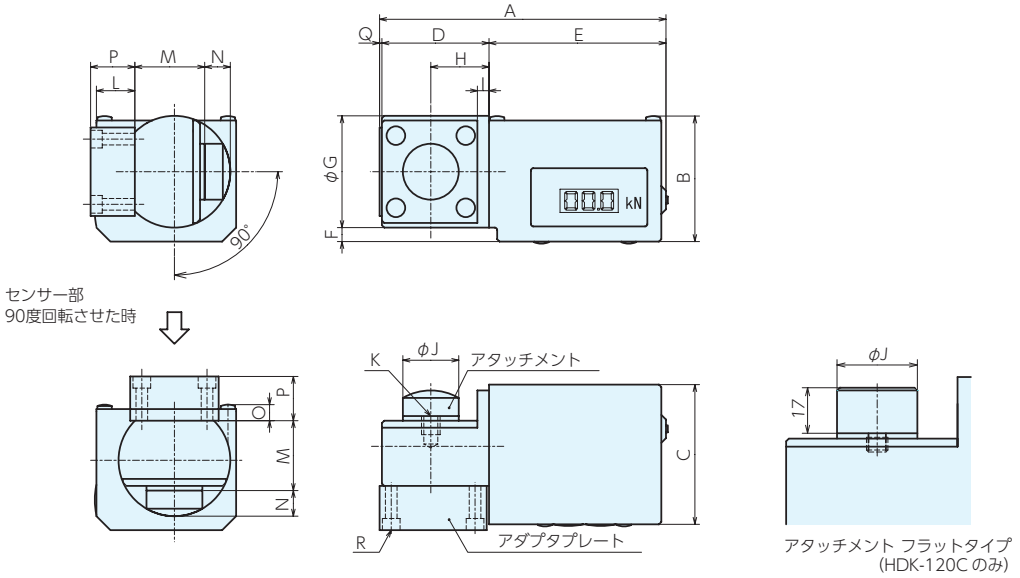

■仕様･価格表

＊ 標準在庫品

オーダーNo.	No.	A	B	C	D	E	F	G	H	I	J
＊978839	HDK- 50C	123	53.9	60	46	76	6	48	25	5	24
＊127808	HDK-120C	145	53.9	60	69	76	4	68	35	5	30

No.	K(並目)	L	M	N	O	P	Q	R(並目)	質量g	価格
HDK- 50C	M8×1.25深さ7	16.5	30	11	6.9	19	1	M4×0.7	0.8	136,000
HDK-120C	M8×1.25深さ7	12.5	35	20	2.9	19	-	M4×0.7	1.9	184,000

マシンバイス　シリーズ　部品 RoHS対応

ERON

取付ボルト

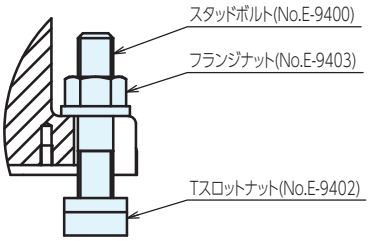

BTS20E,BTS22A

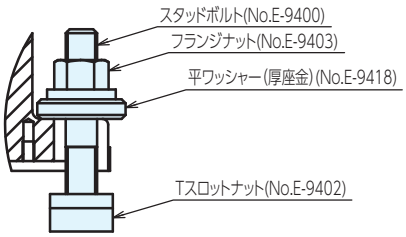

BTS18C,BTS20D

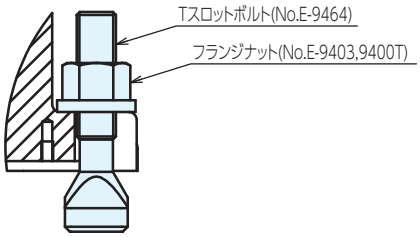

BTS12B,BTS14B,BTS16B,BTS18D,
BTS18E,BTS20C

■仕様・価格表

＊ 標準在庫品　2組1セット

適合溝巾	適合機種	オーダーNo.	No.	Tスロットボルト	Tスロットナット	フランジナット	スタッドボルト	厚座金	質量g	価格
12	LT100M	＊138690	**BTS12B**	BT12063M		FNM0012			200	**3,800**
14	LT100M,LT125M,LT150M LT-HPD150,LTH3P150S,LT150L	＊138691	**BTS14B**	BT12063T		FNM0012			230	**4,000**
16	LT100M,LT125M,LT150M LT-HPD150,LTH3P150S,LT150L	＊138692	**BTS16B**	BT14063T		FNM0014			310	**4,470**
18	LT100M,LT125M	＊138693	**BTS18C**		TNM1814	FNM0014	BM01475	WFT1405	530	**4,800**
18	LTH3P150S,LT150L	＊138694	**BTS18D**	BTM16075		FNM0016			520	**3,160**
18	LT150M,LT200M,LT250M LT-HPD150,LTH3P150S,LT150L	＊138695	**BTS18E**	BT16080T		FNM0016			460	**5,000**
20	LT200M,LT250M	＊138696	**BTS20C**	BT20100M		FNM0020			920	**7,050**
20	LT150M,LT-HPD150	＊138697	**BTS20D**		TNM2016	FNM0016	BM16100	WFT1610	880	**5,700**
20	LTH3P150S,LT150L	＊138698	**BTS20E**		TNM2016	FNM0016	BM01675		600	**3,560**
22	LT200M,LT250M	＊935852	**BTS22A**		TNM2220	FNM0020	BM20100		1,090	**5,200**

マシンバイス　シリーズ　部品 RoHS対応

取付クランプ

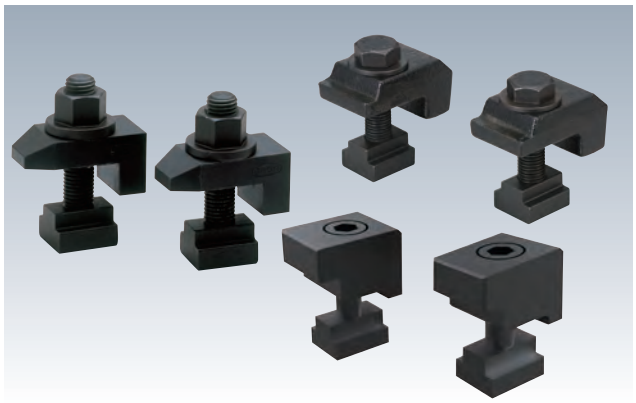

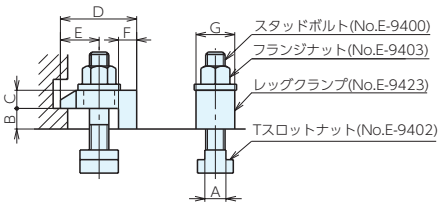

BCS14B,C　BCS16G,H　BCS18H

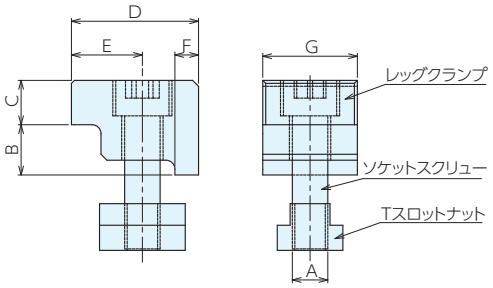

BCS14J,BCS16J,BCS18J

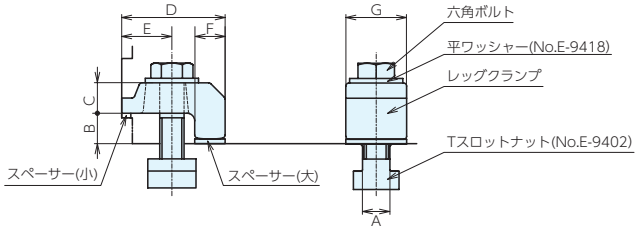

BCS14Q1,BCS18Q1,BCS18Q2

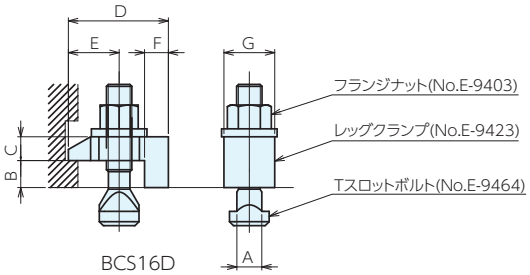

BCS16D

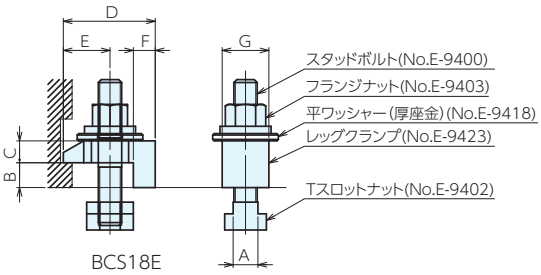

BCS18E

■サイズ表

No.	A	B	C	D	E	F	G
BCS14B	13.5	17	15	63	27-37	15	32
BCS14C	13.5	12	15	55	26-31	15	32
BCS14J	13.5	17	15	43	24	8	32
BCS14Q1	13.5	12	20	63	23-38	15	32
BCS16D	15.7	17	15	63	28-36	15	32
BCS16G	15.3	20	20	80	32-43	25	45
BCS16H	15.3	12	15	55	26-31	15	32
BCS16J	15.3	17	15	43	24	8	32
BCS18E	17	17	15	63	28-36	15	32
BCS18G	17	20	25	80	32-43	25	45
BCS18H	17	12	15	55	26-31	15	32
BCS18J	17	17	15	43	24	8	32
BCS18Q1	17	17	20	68	25-33	20	40
BCS18Q2	17	20	20	68	25-33	20	40

■仕様・価格表

＊ 標準在庫品　2組1セット

適合溝巾	適合機種	オーダーNo.	No.	レッグクランプ	Tスロットボルト	Tスロットナット	フランジナット	スタッドボルト	六角ボルト	ソケットスクリュー	座金	価格
14	LTCV100(S,H,SH),LTCV125(S,H,SH),LTCV160(S,H,SH,TH),LTCV200(S,H,SH,TH),LTFV100Q,LTF(V,H)125Q,LT150MC,LTM150WL,LT5AU100(F,M,FM),LT5AU125F,LT5AU100C(F,M,FM),LTAIR100(-MBS,-HS,-MBHS)LTCV125-HB200K,LT5AU100-HB125	＊935854	BCS14B	LCMC121	-	TNM1412	FNM0012	BM01275	-		-	13,600
14	LTFV75,LT100MC,LTAW100,LTM100WL,LT5AU75(F,M,FM),5AU75-130(P,GB),5AU75-170(P,GB),5AU125-230(P,GB)	＊943967	BCS14C	LCMC122	-	TNM1412	FNM0012	BM01275	-		-	17,600
14	LTCV100(S,H,SH),LTCV125(S,H,SH)LTCV160(S,H,SH,TH),LTCV200(S,H,SH,TH),LTFV100Q,LTF(V,H)125QLTM150WL,LT5AU100(F,M,FM)LT5AU125F,LT5AU100C(F,M,FM)LTAIR100(-MBS,-HS,-MBHS)LTCV125-HB200K	＊142801	BCS14J	LCMC123	-	TNM1412K	-	-	-	SKS12040	-	14,000
14	LTFV-75,LT5AU75(F,M,FM)	＊997234	BCS14Q1	専用クランプ+スペーサ	-	TNM1412K	-	-	M12x60		WF12	12,000
16	LTCV100(S,H,SH),LTCV125(S,H,SH)LTCV160(S,H,SH,TH),LTCV200(S,H,SH,TH),LTFV100Q,LTF(V,H)125Q,LT150MC,LTM150WL,LT5AU100(F,M,FM),LT5AU125F,LT5AU100C(F,M,FM),LTAIR100(-MBS,-HS,-MBHS),LTCV125-HB200K,LT5AU100-HB125	＊138699	BCS16D	LCMC161	BT16080M	-	FNM0016	-	-		-	18,500
16	LTF(V,H)150Q,LTF(V,H)175Q	＊943968	BCS16G	LCMC164	-	TNM1614	FNM0014	BM14100	-		-	20,200
16	LTFV- 75,LT100MC,LTAW100,LTM100WL,LT5AU-75(F,M,FM),5AU75-130(P,GB),5AU75-170(P,GB),5AU125-230(P,GB)	＊959333	BCS16H	LCMC122	-	TNM1612	FNM0012	BM01275	-		-	17,600
16	LTCV100(S,H,SH),LTCV125(S,H,SH)LTCV160(S,H,SH,TH),LTCV200(S,H,SH,TH),LTFV100Q,LTF(V,H)125QLTM150WL,LT5AU100(F,M,FM)LT5AU125F,LT5AU100C(F,M,FM),LTAIR100(-MBS,-HS,-MBHS)LTCV125-HB200K	＊142802	BCS16J	LCMC123	-	TNM1612K	-	-	-	SKS12045	-	14,000
18	LTCV100(S,H,SH),LTCV125(S,H,SH)LTCV160(S,H,SH,TH),LTCV200(S,H,SH,TH),LTFV100Q,LTF(V,H)125QLT150MC,LTM150WL,LT5AU100(F,M,FM),LT5AU125F,LT5AU100C(F,M,FM),LTAIR100(-MBS,-HS,-MBHS),LTCV125-HB200K,LT5AU100-HB125	＊138702	BCS18E	LCMC161	-	TNM1816	FNM0016	BM16100	-		WFT1605	20,100
18	LTF(V,H)150Q,LTF(V,H)175Q	＊943969	BCS18G	LCMC164	-	TNM1816	FNM0016	BM16100	-		-	20,700
18	LTFV75,LT100MC,LTAW100LTM100WL,LT5AU75(F,M,FM)5AU75-130(P,GB),5AU75-170(P,GB),5AU125-230(P,GB)	＊959334	BCS18H	LCMC122	-	TNM1812	FNM0012	BM01275	-		-	17,900
18	LTCV100(S,H,SH),LTCV125(S,H,SH)LTCV160(S,H,SH,TH),LTCV200(S,H,SH,TH),LTFV100Q,LTF(V,H)125Q,LTM150WL,LT5AU100(F,M,FM),LT5AU125F,LT5AU100C(F,M,FM),LTAIR100(-MBS,-HS,-MBHS),LTCV125-HB200K	＊142803	BCS18J	LCMC123	-	TNM1812K	-	-	-	SKS12050	-	14,100
18	LTCV100(S,H,SH),LTCV125(S,H,SH)LTCV160(S,H,SH,TH),LTCV200(S,H,SH,TH),LTFV100Q,LTF(V,H)125Q,LTM150WL,LT5AU100(F,M,FM),LT5AU125F,LT5AU100C(F,M,FM),LTAIR100(-MBS,-HS,-MBHS),LTCV125-HB200K	＊986725	BCS18Q1	専用クランプ+スペーサ	-	TNM1816K	-	-	M16x70		WF16	9,600
18	LTF(V,H)150Q,LTF(V,H)175Q	＊986726	BCS18Q2	専用クランプ+スペーサ	-	TNM1816K	-	-	M16x75		WF16	10,100

マシンバイス　シリーズ　部品 RoHS対応

ERON

ガイドブロック

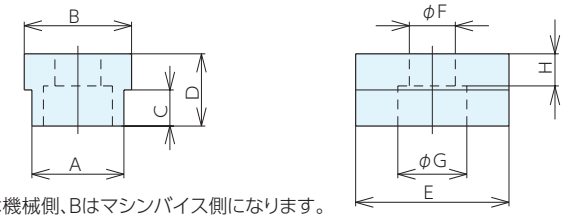

※Aは機械側、Bはマシンバイス側になります。

■仕様・価格表

＊ 標準在庫品　※2個1組、取付ボルト付き。材質:S45C

適合溝巾	適合機種	オーダーNo.	No.	A h7	B h7	C	D	E	F	G	H	適合ボルト	価格
10	LTCV全機種,LTFV&LTFH全機種,LT-M·LT-MC·LT5AU-100(M,F,FM),LT150L,LT-JV,LTM-WL·LTAW,LTH3P-150S,LT-HPD150,MSV全機種,SV-80,PV-2,PV-3,TP,LT5AU125F,LTCV125-HB200K,T5AU100-HB125	＊955958	LTGB10-18	10	18	6.5	11	24	7	11	4.5	M6	6,150
12	LTCV全機種,LTFV&LTFH全機種,LT-M·LT-MC·LT150L,LT-JV,LTM-WL·LTAW,LTH3P-150S,LT-HPD150,MSV全機種,SV-80,PV-2,PV-3,TP,LT5AU125F	＊932122	LTGB12-18	12	18	6.5	11	24	7	11	4.5	M6	5,500
	LTH3P125	＊966311	LTGB12-16	12	16	5.5	10	24	7	11	3.5	M6	5,500
	ETO-THタイプ全機種,SV-56,LT5AU-75(F,FM),LTFV75,LTAIR-100,5AU75(130,70)	＊966310	LTGB12-14	12	14	5.5	9	20	7	11	2.5	M6	5,500
	5AU-75-130-1,5AU-75-170-1	＊141891	5AUGB12-14	12	14	5.5	9	11	6.6	9	3	小頭ボルトM6	8,050
14	LTCV全機種,LTFV&LTFH全機種,LT-M·LT-MC·LT5AU-100(M,F,FM),LT150L,LT-JV,LTM-WL·LTAW,LTH3P-150S,LT-HPD150,MSV全機種,SV-80,PV-2,PV-3,TP,LT5AU125F	＊932123	LTGB14-18	14	18	6.5	11	24	7	11	4.5	M6	5,500
	LTH3P125	＊943868	LTGB14-16	14	16	5.5	10	24	7	11	3.5	M6	5,500
	LTFV75,E-9173 ETO-THタイプ全機種,SV-56,LT5AU-75(F,FM),LTAIR-100,5AU75(130,70)	＊966312	LTGB14-14	14	14	-	9	20	7	11	2.5	M6	5,500
	5AU-75-130-1,5AU-75-170-1	＊141892	5AUGB14-14	14	14	-	9	11	7	13.8	5.6	皿ボルトM6	6,400
16	LTCV全機種,LTFV&LTFH全機種,LT-M·LT-MC·LT5AU-100(M,F,FM),LT150L,LT-JV,LTM-WL·LTAW,LTH3P-150S,LT-HPD150,MSV全機種,SV-80,PV-2,PV-3,TP,LT5AU125F	＊932124	LTGB16-18	16	18	6.5	11	24	7	11	4.5	M6	5,500
	LTH3P125	＊943869	LTGB16-16	16	16	-	10	24	7	11	3.5	M6	5,500
	LTFV75,E-9173 ETO-THタイプ全機種,SV-56,LTAIR-100,5AU75(130,70)	＊966313	LTGB16-14	16	14	5.5	10	24	7	11	3.5	M6	5,500
18	LTCV全機種,LTFV&LTFH全機種,LT-M·LT-MC·LT5AU-100(M,F,FM),LT150L,LT-JV,LTM-WL·LTAW,LTH3P-150S,LT-HPD150,MSV全機種,SV-80,PV-2,PV-3,TP,LT5AU125F	＊932125	LTGB18-18	18	18	-	11	24	7	11	4.5	M6	4,570
	LTH3P125	＊943870	LTGB18-16	18	16	5.5	11	24	7	11	4.5	M6	5,500
	LTFV75,E-9173 ETO-THタイプ全機種,SV-56,LTAIR-100,5AU75(130,70)	＊966314	LTGB18-14	18	14	5.5	11	24	7	11	4.5	M6	5,500
	5AU-75-130-1,5AU-75-170-1	＊141893	5AUGB18-14	18	14	4.5	9	11	7	13.8	5.6	皿ボルトM6	8,500
20	LTCV全機種,LTFV&LTFH全機種,LT-M·LT-MC·LT5AU-100(M,F,FM),LT150L,LT-JV,LTM-WL·LTAW,LTH3P-150S,LT-HPD150,MSV全機種,SV-80,PV-2,PV-3,TP,LT5AU125F	＊932133	LTGB20-18	20	18	6.5	12	24	7	11	5.5	M6	6,150
	LTH3P125	＊943871	LTGB20-16	20	16	6.5	12	24	7	11	5.5	M6	6,150
	LTFV75,E-9173 ETO-THタイプ全機種,SV-56,LT5AU-75(F,FM),LTAIR-100,5AU75(130,70)	＊966315	LTGB20-14	20	14	7.5	12	20	7	11	5.5	M6	6,150
22	LTCV全機種,LTFV&LTFH全機種,LT-M·LT-MC·LT5AU-100(M,F,FM),LT150L,LT-JV,LTM-WL·LTAW,LTH3P-150S,LT-HPD150,MSV全機種,SV-80,PV-2,PV-3,TP,LT5AU125F	＊932134	LTGB22-18	22	18	8.5	14	24	7	11	7.5	M6	6,150
	LTH3P125	＊943872	LTGB22-16	22	16	6.5	12	34	7	11	5.5	M6	7,100
	LTFV75,E-9173 ETO-THタイプ全機種,SV-56,LT5AU-75(F,FM),LTAIR-100,5AU75(130,70)	＊966316	LTGB22-14	22	14	9.5	14	20	7	11	7.5	M6	6,150
24	LTCV全機種,LTFV&LTFH全機種,LT-M·LT-MC·LT5AU-100(M,F,FM),LT150L,LT-JV,LTM-WL·LTAW,LTH3P-150S,LT-HPD150,MSV全機種,SV-80,PV-2,PV-3,TP,LT5AU125F	＊951959	LTGB24-18	24	18	10.5	16	24	7	11	9.5	M6	7,450
28	LTCV全機種,LTFV&LTFH全機種,LT-M·LT-MC·LT150L,T-JV,LTM-WL·LTAW,LTH3P-150S,LT-HPD150,MSV全機種,SV-80,PV-2,PV-3,TP,LT5AU125F	＊951960	LTGB28-18	28	18	10.5	16	24	7	11	9.5	M6	8,550

ワークストップ

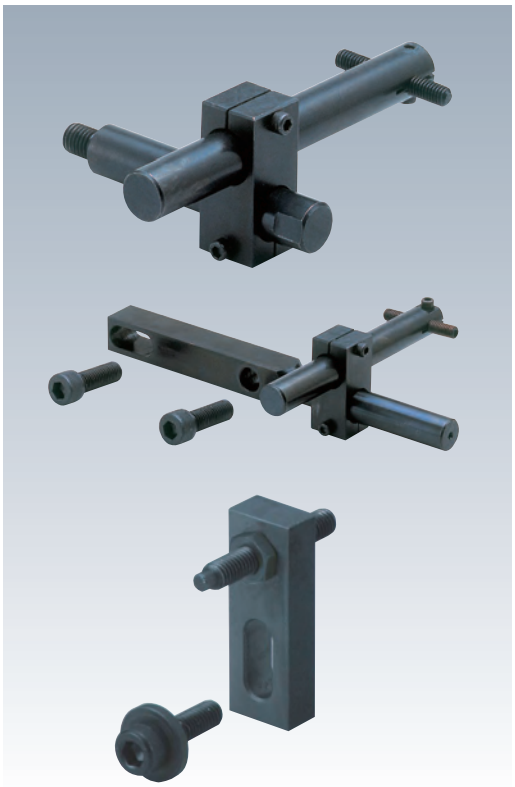

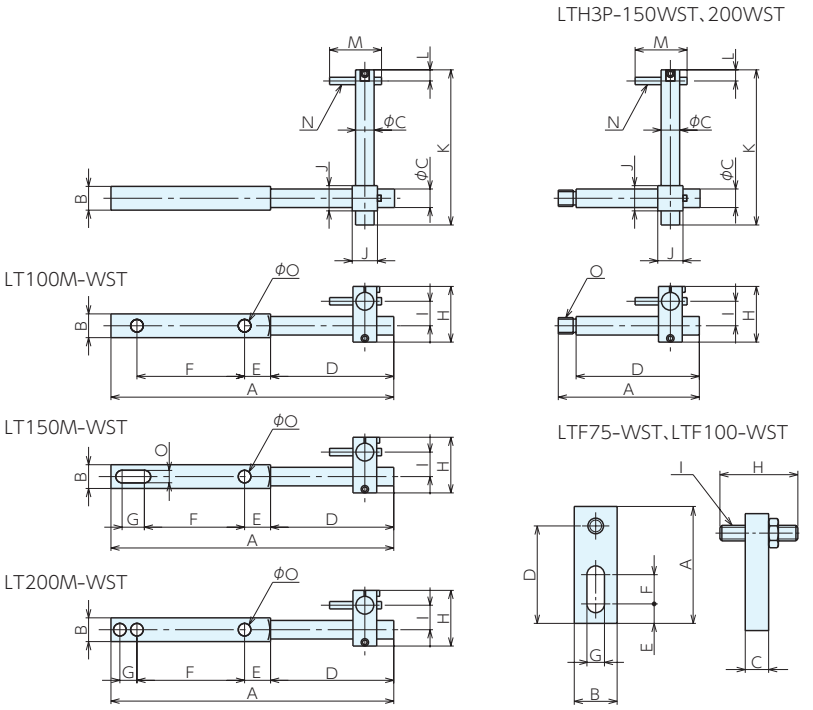

■仕様・価格表

＊ 標準在庫品

適合機種	オーダーNo.	No.	A	B	C	D	E	F	G	H	I	J	K	L	M	N	O	取付適合ボルト	価格
LT100M,LT100MC,LT100SP	＊932172	**LT100M-WST**	168	19	16	75	23	60	-	51	18	22	108	12	40	M6×1.0	9	M8	**21,400**
LT125M,LT150M,LT150MC, LTHPD150,LT125SP	＊932174	**LT150M-WST**	242	22	19	108	24	77	23	57	22	25	153	13	50	M8×1.25	13	M12	**29,200**
LT200M,LT250M	＊932175	**LT200M-WST**	388	32	25	173	60	119	21	80	28	32	245	20	80	M10×1.5	17	M16	**47,100**
LTCV100(S,H,SH), LTCV125(S,H,SH), LTCV160(S,H,SH,TH), TCV200(S,H,SH,TH), LTH3P-125,LTH3P-150S, LT630JV	＊910272	**LTH3P150-WST**	115	-	19	100	-	-	-	57	22	25	153	13	50	M8×1.25	M12 × 1.75	-	**26,100**
LTFV75,SV56,SV80, MSV300(S), MSV400(S,K), MSV410(S),MSV500(S,K), MSV510(S), ETO80TH, ETO100TH,ETO125TH, 5AU75-130P,5AU75-170P1, 5AU125-230P1, 5AU75-130GB1, 5AU75-170GB1, 5AU125-230GB1	＊962535	**LTF75-WST**	45	16	9	37	9	10	7	40	M6 × 1.0	-	-	-	-	-	-	M6	**6,800**
LTFV100Q,LTFV･LTFH125Q, LTFV･LTFH150Q, LTFV･LTFH175Q, LT100MC, LT150MC, LTM100WL, LTM150WL,LTAW100, LTAIR100	＊962536	**LTF100-WST**	60	22	12	50	10	15	9	50	M8 × 1.25	-	-	-	-	-	-	M8	**6,800**

■使用例

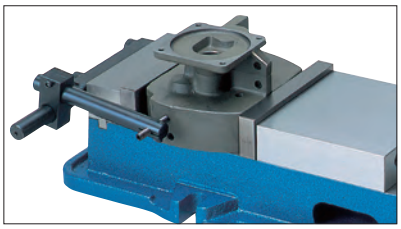

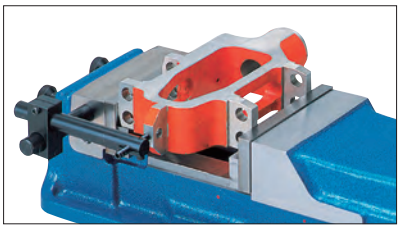

マシンバイス　シリーズ　部品 RoHS対応

ERON

口金

※バイス並列保持は固定側口金の厚み寸法で調整しております。厚み寸法のご指定の場合は別途費用で承ります。
（寸法のご確認は口金の裏側をご覧ください。厚み寸法指定は固定側口金のみです）

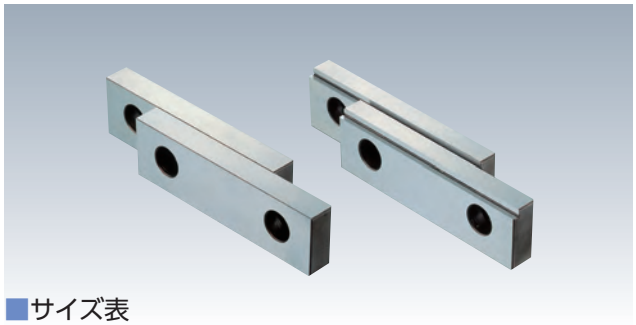

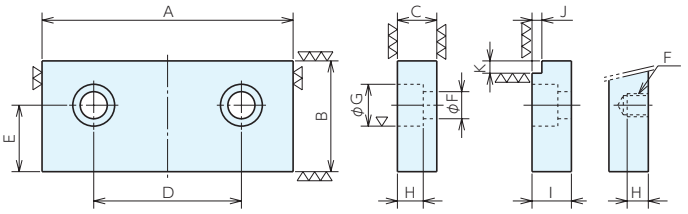

ステップ口金：SJ　LTFV75のみ

■サイズ表

適合機種	A	B	C	D	E	F	G	H	J	K	適合ボルト	I
LTCV100(S,H,SH),LT5AU100F(M)	102	45	12	60	27	11	18	7	4	5	M10	16
LTCV125(S,H,SH)	125	50	12	75	30	11	18	7	4	5	M10	16
LTCV160(S,H,SH,TH)	160	60	12	90	35	11	18	7	5	6	M10	19
LTCV200(S,H,SH,TH)	200	70	12	130	40	11	18	7	5	6	M10	19
LTFV75	76	32	14	46	18	M8	-	-	4	5	M 8	14
LTFV100Q,LTAIR100	102	45	16	60	27	11	18	10.5	4	5	M10	16
LTFV･LTFH125Q	125	50	16	75	30	11	18	10.5	4	5	M10	16
LTFV･LTFH150Q	150	60	19	90	35	13	19	12.5	5	6	M12	19
LTFV･LTFH175Q	175	70	19	90	45	13	19	12.5	5	6	M12	19
LT630JV	160	75	19	85	35	13	19	12.5	5	6	M12	19
LT100M,LT100MC,LT100SP,LTM100WL	101	32	14	60	18	9	14	8.5	3.5	4	M 8	14
LT125M	126	38	19	77	21	13	19	12.5	3.5	4	M12	19
LT150M,LT150MC,LT-HPD150	151	44.2	19	100	24	13	19	12.5	4.5	5	M12	19
LT200M	202	57	29	119	31	17	25	17	5.5	6	M16	29
LT250M	253	75.5	34	140	41	17	25	17	5.5	6	M16	34
LT150L,LTM150WL	151	44.2	14	100	24	11	18	10.5	4.5	5	M10	14
LTH3P150S	156	57	14	90	25	11	18	10.5	6	7	M10	14
LT5AU75F(M)	75	32	14	32	18	9	14	8.5	-	-	M 8	-
MBV150	154	67	14	90	35	11	18	10.5	-	-	M10	-
MBV200	206	67	24	121	31	15	23	14.5	-	-	M14	-

■仕様･価格表

2枚1組

適合機種	標準口金			ステップ口金		
	オーダーNo.	No.	価格	オーダーNo.	No.	価格
LTCV100(S,H,SH),LT5AU-100F(M)	978206	LTCV100-JA	18,200	930336	LTF100-SJ	20,900
LTCV125(S,H,SH),LT5AU125F	978207	LTCV125-JA	25,700	930337	LTF125-SJ	27,900
LTCV160(S,H,SH,TH)	978208	LTCV160-JA	31,000	978209	LTCV160-SJ	35,500
LTCV200(S,H,SH,TH)	984582	LTCV200-JA	45,100	984583	LTCV200-SJ	52,000
LTFV75	962537	LTF75-JA	15,200	962538	LTF75-SJ	18,200
LTFV100Q,LTAIR100	930332	LTF100-JA	20,100	930336	LTF100-SJ	20,900
LTFV･LTFH125Q	930333	LTF125-JA	28,200	930337	LTF125-SJ	27,900
LTFV･LTFH150Q	930334	LTF150-JA	32,300	930338	LTF150-SJ	36,100
LTFV･LTFH175Q	930335	LTF175-JA	46,200	930339	LTF175-SJ	52,000
LT630JV	919772	LT630JV-JA	33,700	919911	LT630JV-SJ	50,500
LT100M,LT100MC,LT100SP,LTM100WL	932161	LT100M-JA	15,200	932162	LT100M-SJ	18,200
LT125M	932163	LT125M-JA	21,400	932164	LT125M-SJ	24,400
LT150M,LT150MC,LT-HPD150	932165	LT150M-JA	24,400	932166	LT150M-SJ	27,500
LT200M	932167	LT200M-JA	45,700	932168	LT200M-SJ	48,900
LT250M	932169	LT250M-JA	52,000	932170	LT250M-SJ	73,500
LT150L,LTM150WL	955470	LT150L-JA	24,400	955471	LT150L-SJ	27,500
LTH3P150S	969385	LTH3P150S-JA	24,400	969386	LTH3P150S-SJ	27,500
LT5AU75F(M)	993022	LT5AU75-JA32	9,300			
MBV150	146443	MBV150-JA	31,000			
MBV200	146444	MBV200-JA	45,100			

■使用例

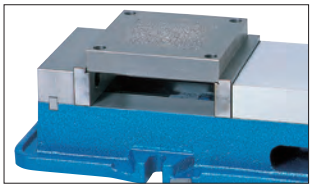

ハンドル

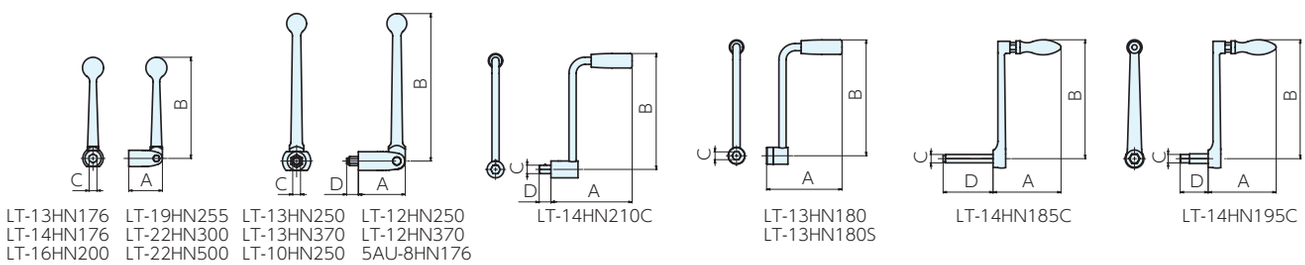

■仕様・価格表

＊ 標準在庫品

適合機種	オーダー No.	No.	A	B	C	D	差込六角対辺	価格
LT-HPD150	943944	LT-13HN176	56	168	13	-	13	5,350
LTFV75 LT100M,LT100MC LTM100WL,TAW100	943945	LT-14HN176	56	168	14	-	14	5,350
LTCV100(S),LTCV125(S),LT125M	943946	LT-16HN200	68	189	16	-	16	5,700
LTCV160(S),LTCV200(S) LT150L,LT150M,LT150MC LTM150WL	943947	LT-19HN255	79	246	19	-	19	6,000
LT200M	943948	LT-22HN300	94	277	22	-	22	7,100
LT250M	943949	LT-22HN500	103	504	22	-	22	10,700
LT630JV	943950	LT-14HN195C	113	197.5	14	46.5	14	5,700
LTH3P150S	969397	LT-14HN185C	113	197.5	14	83	14	6,000
LTCV100(S)H,LTCV125(S)H LTCV160(S)H,LTCV200(S)H LTCV160TH,LTCV200TH	943951	LT-14HN210C	135	192.5	14	19.5 119.5	14	9,500
LTFV125Q,LTFV150Q,LTFV175Q LTFH125Q,LTFH150Q,LTFH175Q	962539	LT-13HN180	125.5	192.5	13	-	13	9,500
LTFV100Q	＊962540	LT-13HN180S	130	192.5	13	-	13	9,500
LT5AU125F	988805	LT-13HN250	78	245	13	19.5	13	9,700
LT5AU125F	988806	LT-13HN370	77	368.5	13	19.5	13	10,800
LT5AU100(F,M,FM), LT5AU100C(F,M,FM)	135970	LT-12HN250	78	245	12	19.5	13	11,800
LT5AU100(F,M,FM) LT5AU100C(F,M,FM)	135971	LT-12HN370	77	368.5	12	19.5	13	13,100
LT5AU75(F,M,FM) 5AU125-230(P1,GB1) NE125-230-4B1	996856	LT-10HN250	78	245	10	19	10	11,800
LTAIR100 5AU75-130(P1,GB1) 5AU75-170(P1,GB1) NE75-130-2B1,NE75-170-2B1 NE75-170-2BF(G)	131910	5AU-8HN176	56	168	8	13.5	8	5,350

SINCE 1560
株式会社 ナベヤ
JIG & MECHANICAL PARTS
ERON® NBK®
https://www.nabeya.co.jp E-mail:nabeya@ons.co.jp

本社営業本部	〒500-8433 岐阜市若杉町 25	TEL. 058-273-6521	FAX. 058-278-0022
制振事業部	〒500-8743 岐阜市若杉町 25	TEL. 058-201-0107	FAX. 058-201-0108
東京営業所	〒105-0013 東京都港区浜松町 1-9-3 NABEYA ビル 1F	TEL. 03-3434-8471	FAX. 03-5472-8752
仙台営業所	〒983-0821 仙台市宮城野区岩切 3-2-20	TEL. 022-255-7177	FAX. 058-278-0022(本社)
大阪営業所	〒578-0902 東大阪市川中 6 番 10 号	TEL. 072-961-3451	FAX. 072-960-2112
九州営業所	〒812-0007 福岡市博多区東比恵 2-20-1	TEL. 092-411-7353	FAX. 092-415-5317
北関東営業所	〒370-0075 群馬県高崎市筑縄町 77-8	TEL. 027-370-1015	FAX. 027-370-1016
中国販売会社	TOP-CEL INTERNATIONAL TRADING（SHANGHAI）CO.,LTD. ROOM NO 308, MANPO INTERNAIONAL BUSINESS CENTRE 660 XIN HUA ROAD, SHANGHAI, CHINA URL.http：www.top-cel.cn/ E-mail：jieli_yu@topcel.net	TEL. 021-64413330	FAX. 021-64695985

●掲載の仕様および価格は2024年3月5日現在のものです。予告なしに変更する事がありますがご了承ください。 ●価格には消費税は含まれておりません。