ERON® NABEYA

CATALOGUE No.C22-132H

定盤・測定機器

SURFACE PLATES / INSPECTION FACILITIES

測定・検査・ 試験・工作に最適な定盤・測定機器

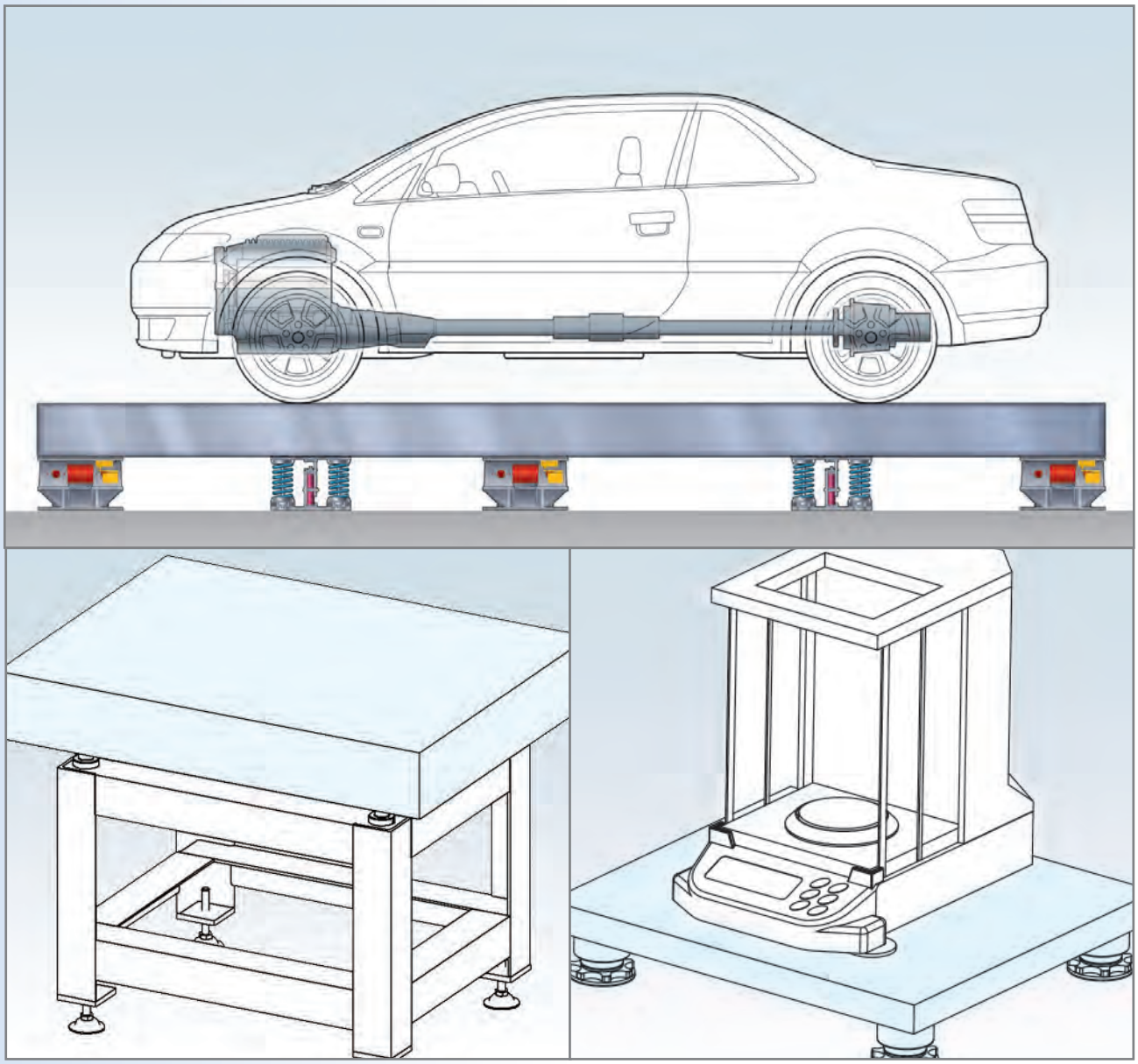

SINCE 1560
株式会社 ナベヤ

https://www.nabeya.co.jp

製品ラインナップ

試験用

防振定盤

P5-7

検査・測定用

JIS型精密検査用定盤

P13-14

JIS型定盤用アングル台

P15

JIS定盤型定盤移動アングル台付

P16

工作・組立用

箱型定盤

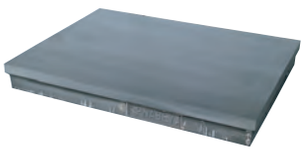

P23-24

箱型定盤用アングル台

P25-26

測定機器

テストワーク取付ブロック

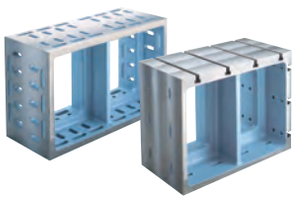

P11-12

長形定盤

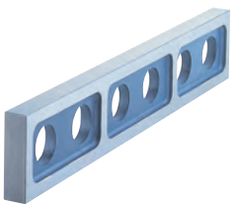

P30

除振台VLS

P51-54

除振台VPG

P55-56

パット式除振台

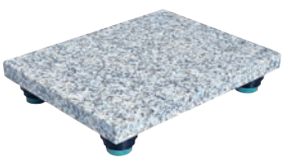

P57

振動テスト定盤

P8

レール定盤

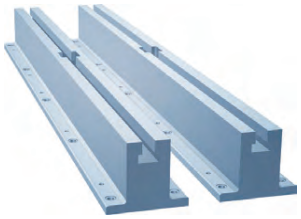

P9-10

グラナイト精密石定盤

P17-18

石定盤用アングル台

P19

アングル台セット

P20

石定盤用アングル台
(キャスター付)

P21

工作用定盤

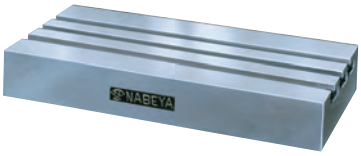

P27

板金用タタキ定盤

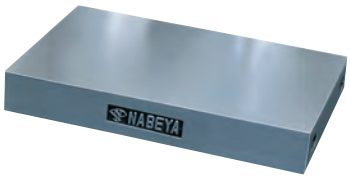

P28

製缶用蜂ノ巣定盤

P29

アングルマスター

P31

V溝付桝形ブロック

P32

VブロックA型

P33

VブロックB型

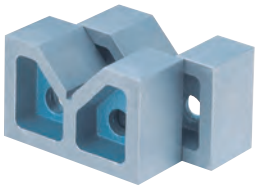

P34

卓上エアー除振台

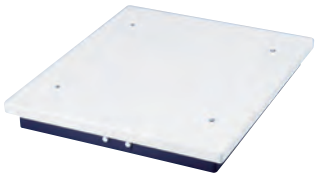

P59-60

定盤・測定機器

■定盤とは

一般的には機械部品の加工、組立ておよび検査における基準平面として用いられます。形状は長方形または正方形の表面をもち、その平面は機械加工、きさげまたはラップ仕上によって正しい平面に仕上られています。近年、その用途は車輌等の様々な試験に応じるべく多機能な要求が求められています。

■定盤の選定

定盤は使用目的や用途にあわせて様々な種類がございます。ここでは定盤を選定する上で押さえておきたいポイントを紹介します。

①目的・用途を確認する

まず最初に定盤を何に使用するのか目的や用途を明確にする必要がございます。
検査を行うためか、測定や工作など汎用的な使い方をしたいのか明確にすることで定盤の選定ができます。

試験用	防振定盤・試験用定盤・レール型定盤
検査・測定用	JIS型精密検査用定盤・グラナイト精密石定盤・箱型定盤
工作・組立用	箱型定盤・工作用定盤・板金用タタキ定盤

②サイズを確認する

搭載物の寸法から必要な定盤のサイズを検討します。搭載物が大きい場合や大きな面積を有する場合は定盤を複数枚並べて使用することもご検討ください。

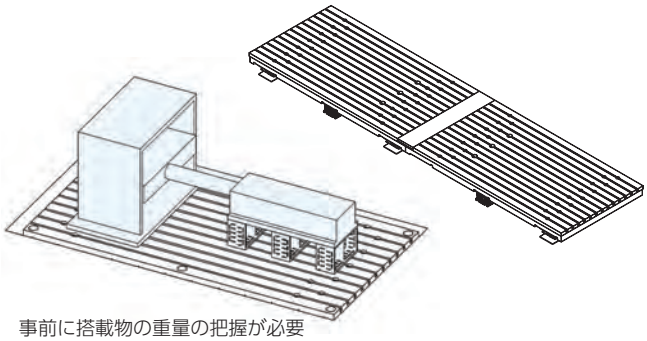

事前に搭載物の重量の把握が必要

③許容荷重を確認する

搭載物の重量が定盤の許容荷重以内か確認ください。許容荷重を超える場合は定盤のサイズを大きくし、より許容荷重が高い定盤を選定するなどご検討ください。
（カタログ上の許容荷重と耐荷重は同意語としています。また許容荷重は平面度を保証するものではございません。）

④平面度を確認する

定盤の「平面度」は測定値の信用性に影響します。特に検査・測定用定盤の場合は平面度が目的の精度かどうか確認が必要です。

$$t = C_1 \ell + C_2$$

t ：全面の平面度の許容差
ℓ ：最も近い上の100mmに丸めた定盤の対角線の呼び長さ(mm)
C1・C2：定盤の等級に対する定数

定盤の等級	C1	C2
0	0.003	2.5
1	0.006	5
2	0.012	10

※対角線の長さは、最も近い上の100mmに丸めた値。0と00級は0.5μm、1級は1μmに近い方の値に丸めてあります。

●平面度

使用面を幾何学的に正しい平行二平面で挟んだとき、平行二平面の間隔が最小となる間隔の寸法で表す。
(JIS B 7513)

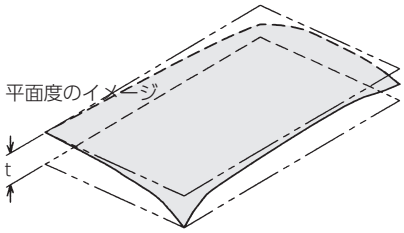

等級	JIS規格		0級	1級	2級		
	社内規格	00級			A級	B級	機械仕上
グラナイト精密石定盤		○	○	○			
JIS型精密検査用定盤			○	○	○		
箱型定盤					○	○	○
(参考) 600×600の平面度(μm)		2.5	5	10	21	42	66

⑤材質から選ぶ

定盤は一般的に鋳鉄製と石製が多く用いられています。
鋳鉄製は落下などの衝撃に強いため、搭載物やジグの固定を行う、定盤の移動がある、搭載物を設置の際に強い衝撃が予想される場合におすすめです。
また、鋳鉄製は石製と比較し、安価に追加工することができます。石製はより高い精度、耐摩耗性、温度変化の影響がされにくいなど測定作業に優れた定盤です。ただし衝撃荷重に弱いため細心の注意が必要です。

各定盤の特長

	鋳鉄製	石製
耐摩耗製	○	◎
耐蝕性	△	◎
減衰性	○	△
平面の修復性	○	△
追加工性	◎	△
反吸着性	◎	○
温度変化による影響されにくさ	△	○

■据付について

本カタログでは製品ページに据付方法のアイコンを記載しています。ご検討時の参考にしてください。

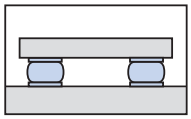

防振マウント

	操作手順	イメージ
マウント	①搬入 ②接地面のレベル出し ③設置	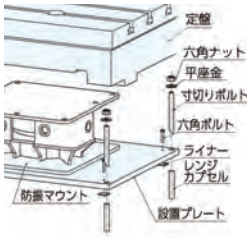
定盤	④搬入 ⑤レベル出し ⑥マウントと固定	
備考	設置後のマウント拡張性を考慮して作業スペースを確保した設置が望ましい。	

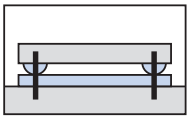

調整ボルト / 架台 / アンカー

	操作手順	イメージ
架台	①搬入 ②アンカー打設 ③レベル出し ④アンカー・架台固定 ⑤コンクリート埋戻し～養生	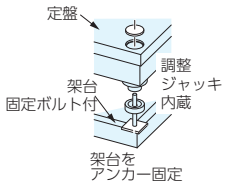
定盤	⑥搬入 ⑦架台と固定 ⑧レベル出し ⑨（コンクリート埋戻し）	
備考	床と一体になった架台と内蔵ジャッキでレベル出しを行うため高精度で設置ができる。また、多面への拡張性もよい。	

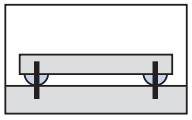

調整ボルト / アンカー

	操作手順	イメージ
	①定盤の搬入 ②アンカー打設 ③レベル出し ④コンクリート埋戻し～養生 (レール)	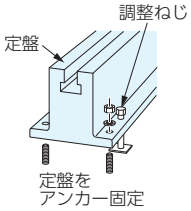
備考	架台方式に比べ工期が短い。基礎配筋とアンカーの干渉に注意を要する。	

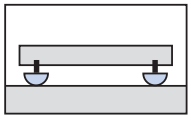

調整ねじ

	操作手順	イメージ
アングル台	①設置 ②レベル出し	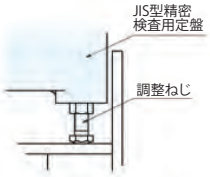
定盤	③アングル台に設置 ④レベル出し	
備考	定盤に付属する調整ねじで調整ができる。 床レベルや設置場所の変化に対応が容易。	

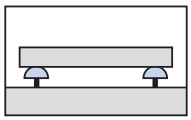

レベリングジャッキ付アングル台

	操作手順	イメージ
アングル台	①設置 ②レベル出し	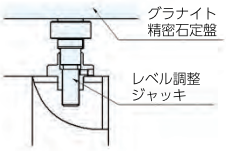
定盤	③アングル台に設置 ④レベル出し	
備考	アングル台に付属する調整ジャッキで調整ができる。 床レベルや設置場所の変化に対応が容易。	

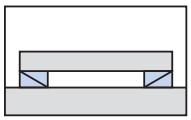

レベリングブロック

	操作手順	イメージ
レベリングブロック	① (アンカー基礎固定) ②設置	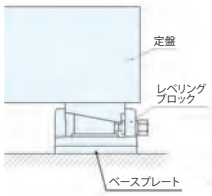
定盤	③設置 ④レベル出し ⑤ (アンカーと固定)	
備考	工期が短い。 適正なスペックのレベリングブロックを選定すること。 作業スペースを確保すること。	

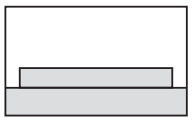

直置き

土間、または固定台などへ直置きする場合はガタつきがないよう、シムで調整。

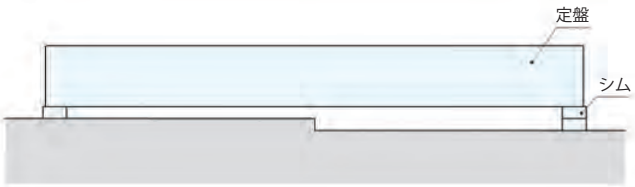

防振定盤

試験用

駆動系試験の振動問題を解決する最適なシステムをご提案。

■駆動系試験の抱える振動問題

試験対象の高出力･大型化に伴い様々な課題がクローズアップされています。

他の設備からの振動影響

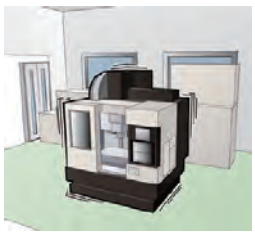

他計測機器への悪影響

階上設置による建屋へのダメージ

振動による人への健康障害

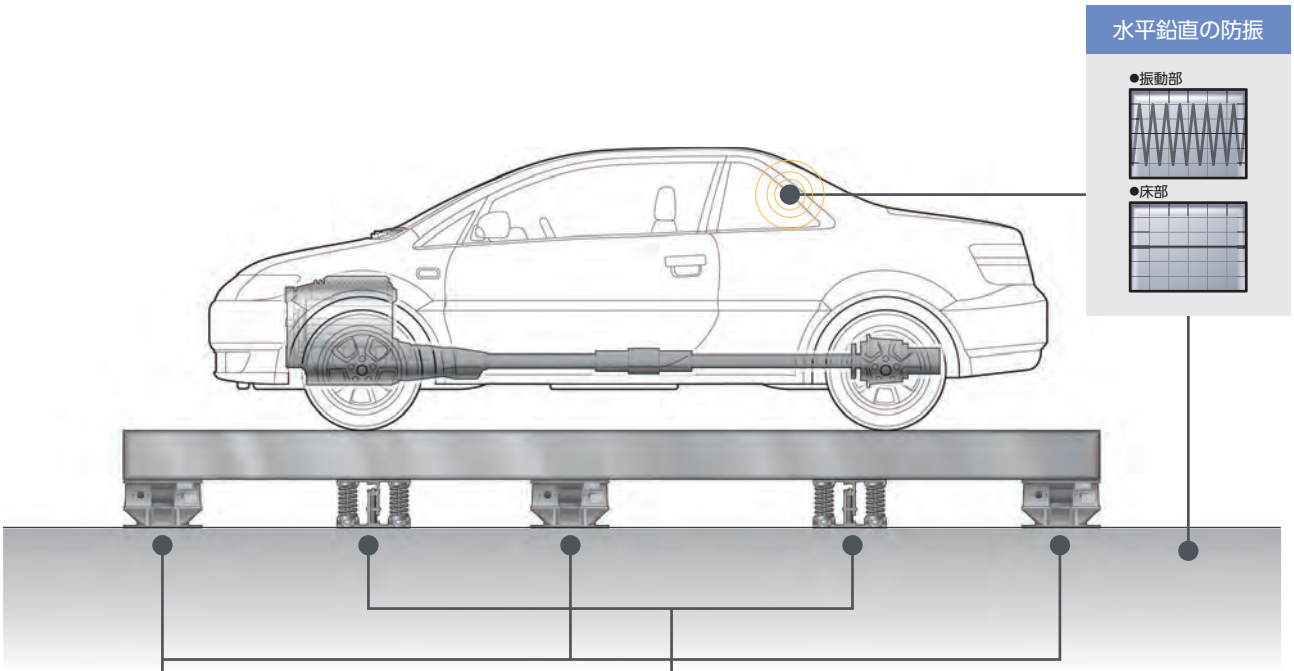

エアマウント

多点レベルセンサで
自動レベリング

ばねマウント

減衰材との複合で
振動減衰

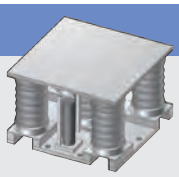

試験用定盤と防振マウントの組合せにより、水平鉛直の防振を同時に実現！
試験内容にあわせて最適な防振定盤をご提案します。

■試験用定盤と防振ユニットの組合せ例

試験用定盤に防振ユニットを組合せ、さまざまな試験環境に適した防振定盤システムをご提案。

●オートレベル調整式防振定盤

試験用定盤
＋
試験用定盤
エアマウント
振動減衰 / 荷重変化に対応
レベルセンサ
自動でレベル保持

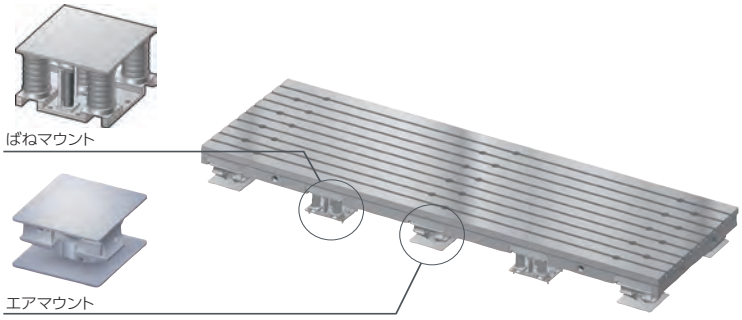

低周波から対応した高性能な防振定盤。
設備移動による荷重変化によるレベル変化も自動対応し、試験時間の停滞を抑えます。

さらに、ユニットの追加で最適な試験環境にできます ▶ 安全機構 / 地震対策 / 高性能 / 高スペース

●マニュアルレベル調整式防振定盤

試験用定盤

防振ユニット
レベル調整式ばねマウント
手動でレベル調整

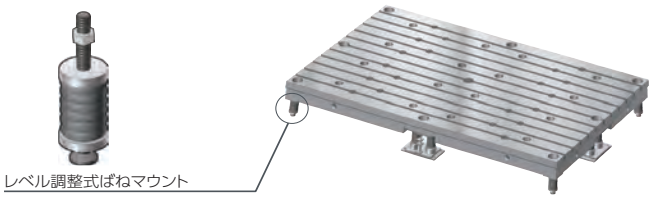

設備移動による荷重変化がない場合は、安価に振動対策ができるマニュアルレベル調整式がおすすめです。

●防振プレート方式

試験用定盤

防振ユニット
防振レベリングブロック
振動減衰

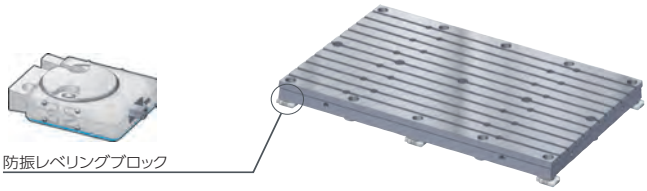

最も安価に振動対策ができる定盤です。
試験内容にあわせて最適な防振材を選定します。

●セットアップ定盤（外段取り用定盤）

段替による試験の停滞時間を
最小限に抑えます。

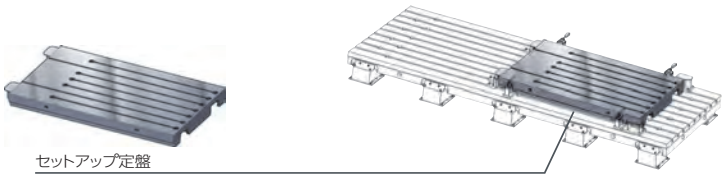

セットアップ定盤上に供試体をセットしておき、試験終了後に定盤ごと供試体の入替えを行います。
複数枚を利用することで、段替えによる試験時間のロスを最小限とします。

防振定盤

試験用

■防振特性

コイルばね、エアばね、粘弾性ダンパーを組合せた制振マウントにより、水平鉛直の防振性能が同時に得られます。
レベル調整は、オート式とマニュアル式があります。

■特長

周波数特性…… ご希望の特性に合せて設計・製作します。
防振方向…… 水平鉛直。
荷重範囲…… 数 10t レベルまで対応。
サイズ…… 高さ 400 ミリ以下。(定盤含む)
定盤レイアウト…… 複数枚の定盤構成ができるため、種々の試験機レイアウトに対応できます。

伝達特性（例）

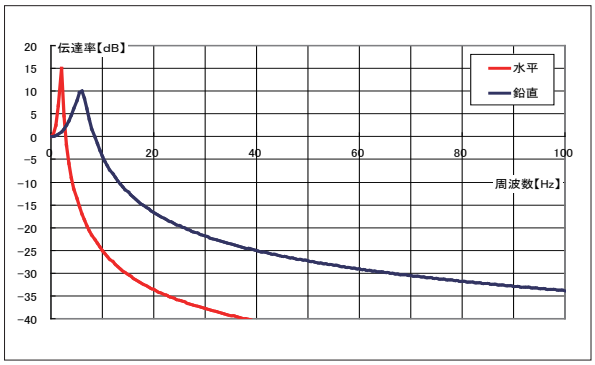

■レイアウト例

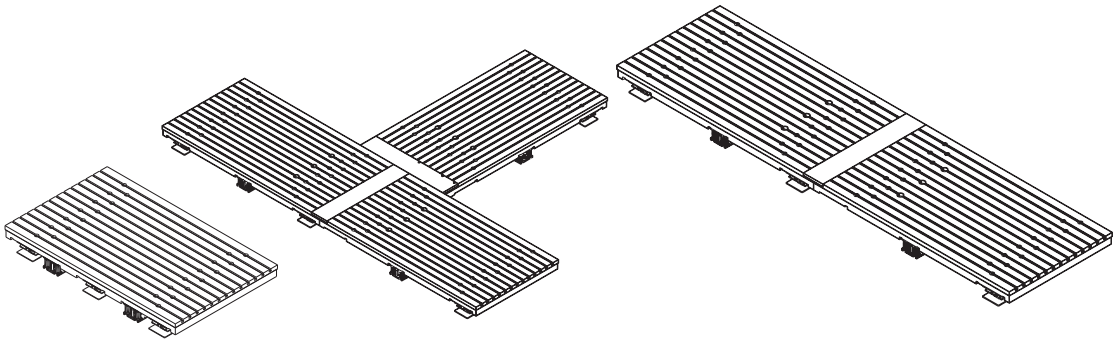

■レベル制御

●オートレベル調整式

荷重変化時に自動でレベル調整ができますので定盤上の試験・測定機器の移動頻度が高い場合に適しています。
4 点以上のレベルセンシングにより、定盤の平面度を保ちます。

●マニュアルレベル調整式

マニュアルでレベルを調整するタイプは試験機・設備の移動頻度が少ない場合に適しています。
独自のレベルセンシング機能により、調整が容易です。

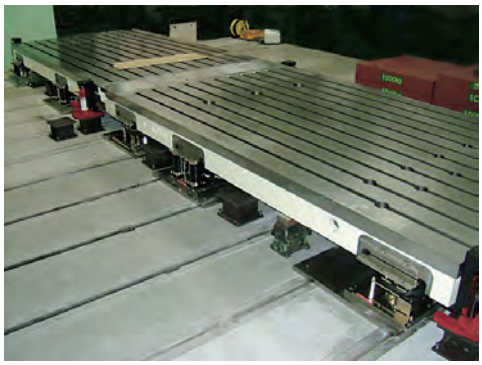

オートレベル調整式

■信頼性

シンプルなメカニカル構造の採用により、安定性と信頼性の高いシステムになっていますので、メンテナンスが容易です。
マニュアル調整式は、ほとんどメンテナンスを要しません。

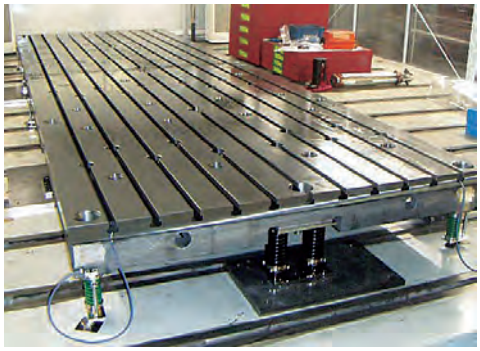

マニュアルレベル調整式

■据付･レベル調整方法

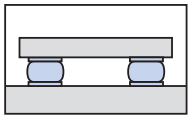

防振マウント

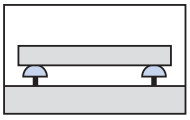

レベリングブロック

振動テスト定盤

試験用　ERON®

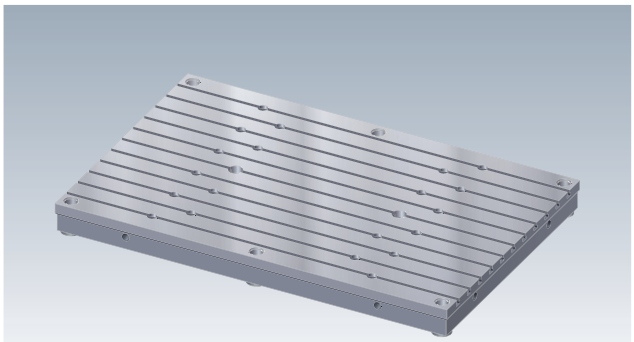

自動車、産業用車輌、機械の各種試験用として開発しました。

材　質 FC250　構　造 リブ構造品　熱処理 焼鈍
使用面 機械仕上

- 強靱鋳鉄を使用してあり充分な強度があります。
- レベル調整装置が組み込んであり、レベル調整が容易です。
- 国内外の自動車メーカー及び関連企業へ大量の納入実績があり"良いものを安く"造ってあります。
- 据付用架台を使って総工費コスト低減ができます。

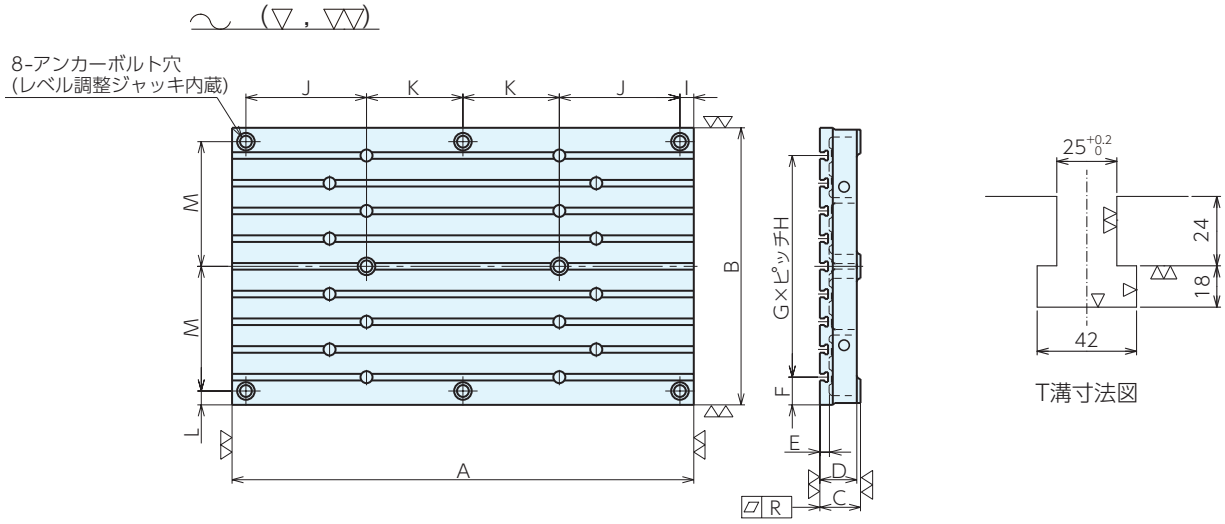

■仕様・価格表

オーダーNo.	No.	A×B×C	D	E	F	G	H	I
904902	TMT1525	2500×1500×220	200	50	150	8	150	75
904901	TMT1828	2800×1800×220	200	50	150	10	150	75

No.	J	K	L	M	R	吊り穴 φ	許容荷重kN/m²	質量kg	価格
TMT1525	653	522	75	675	0.087	50	20	2890	都度見積
TMT1828	740	585	75	825	0.105	0	20	3740	都度見積

■許容荷重について

下記条件による「はりの計算」に基づき算出、編集設定した値です。
定盤選定時の目安としてください。
・荷重条件：等分布荷重
・支持条件：両端支持(A寸法/2)

■据付・レベル調整方法

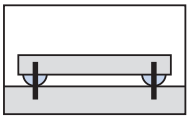

調整ジャッキ/架台/アンカー

※専用架台やレベリングブロックによる据付について
別途ご相談ください。

■参照ページ

Tスロットナット

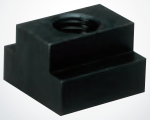

P.36 ▶

■使用例

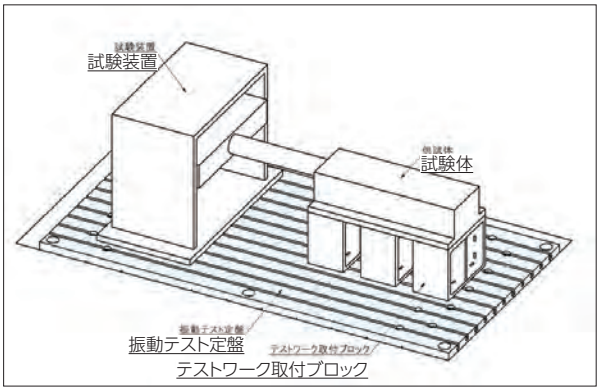

レール型定盤

試験用　ERON®

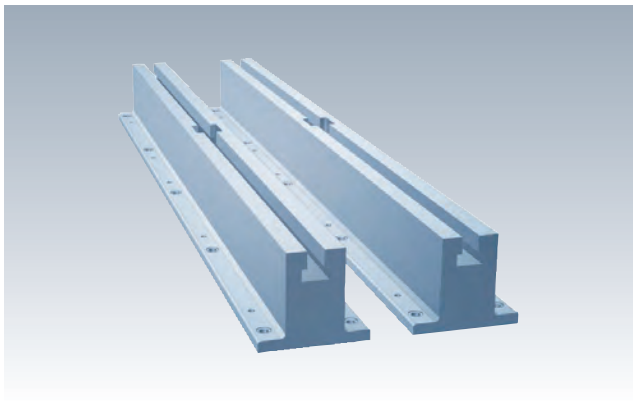

材　質 FC250　構　造 リブ構造品　熱処理 焼鈍
使用面 機械仕上

- ●大型製品、設備の試験・組立などに使用できます。
- ●複数本の使用で自由な作業スペースの確保ができます。
- ●設置間隔(T溝ピッチ)を任意に設定ができます。
- ●基礎固定、埋め戻しを行うことで強固にできます。
- ●T溝(鋳放し)を利用して治具などを固定ができます。

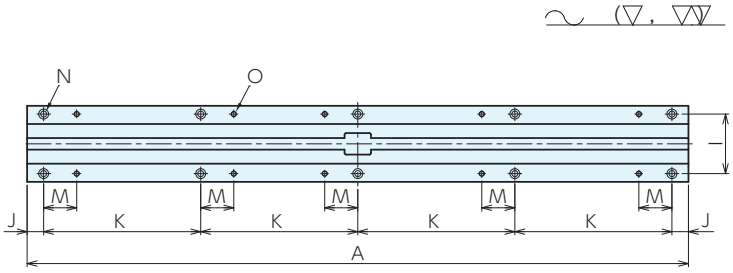

A寸法の違いでN、O数は変わります。

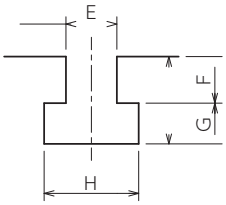

T溝寸法図

■仕様・価格表

オーダーNo.	No.	A	B	C	D	E	F	G	H	I
908533	DK1000	1000	150	70	130	22	24	16	37	100
927036	DK2000	2000	200	120	230	35	32	28	65	180
927037	DK2500	2500	200	120	230	35	32	28	65	180
927038	DK3000	3000	200	120	230	35	32	28	65	180
927039	DK4000	4000	200	120	230	35	32	28	65	180

No.	J	K	L	M	N	O(並目)	許容荷重kN/m	質量kg	価格
DK1000	50	450	20	75	6-φ11キリ	6-M10×1.5	70	60	**108,000**
DK2000	50	475	25	100	10-φ18キリ	10-M16×2	200	214	**304,000**
DK2500	50	480	25	100	12-φ18キリ	12-M16×2	200	268	**367,000**
DK3000	75	475	25	100	14-φ18キリ	14-M16×2	200	321	**434,000**
DK4000	100	475	25	100	18-φ18キリ	18-M16×2	200	428	**都度見積**

■施工例

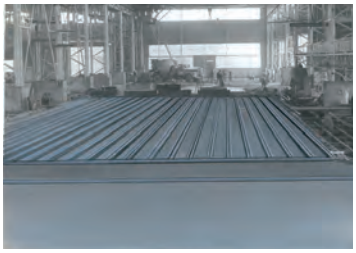

■使用例

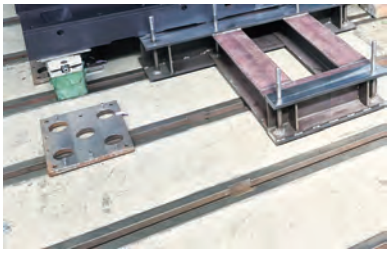

■許容荷重について

下記条件による「はりの計算」に基づき算出、編集設定した値です。
定盤選定時の目安としてください。

・荷重条件：等分布荷重
・支持条件：両端支持（K寸法）

■据付・レベル調整方法

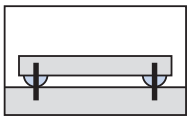

調整ボルト/アンカー

■参照ページ

Tスロットナット

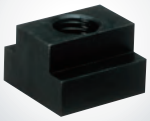

P.36 ▶

テストワーク取付ブロック

試験用　工作・組立用　ERON®

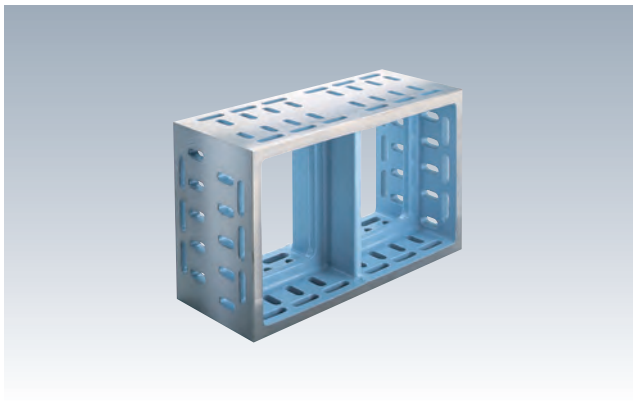

材　質 FC250　構　造 リブ構造品　熱処理 焼鈍
塗装部位 鋳放面

- 長穴を設けてあり、あらゆるワークの取付けがスムーズにできます。
- 振動テスト定盤や各種定盤などとペアでご利用頂くと便利です。

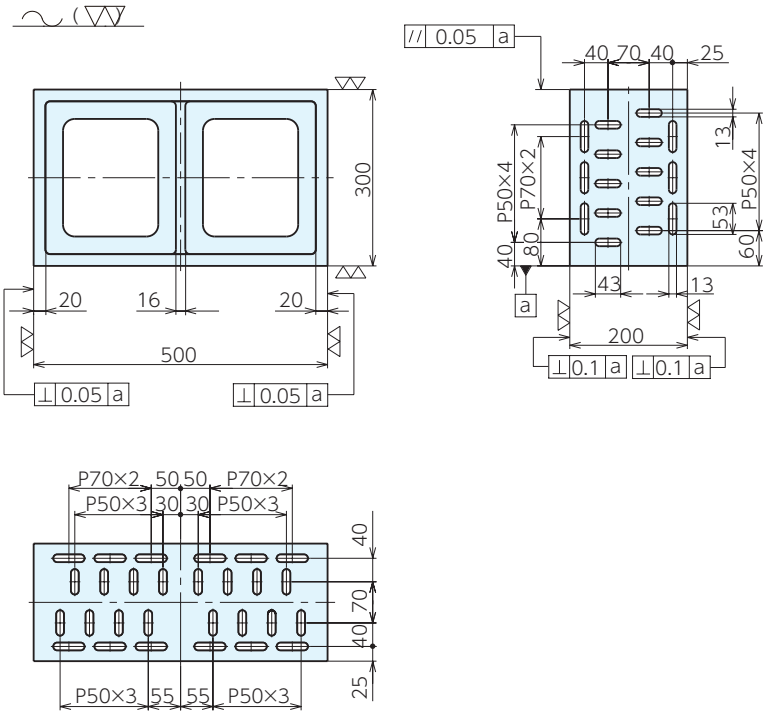

■仕様・価格表

オーダーNo.	No.	サイズ	穴サイズ	質量kg	価格
904899	TMT2030B	200 × 300 × 500	13	43	530,000

■使用例

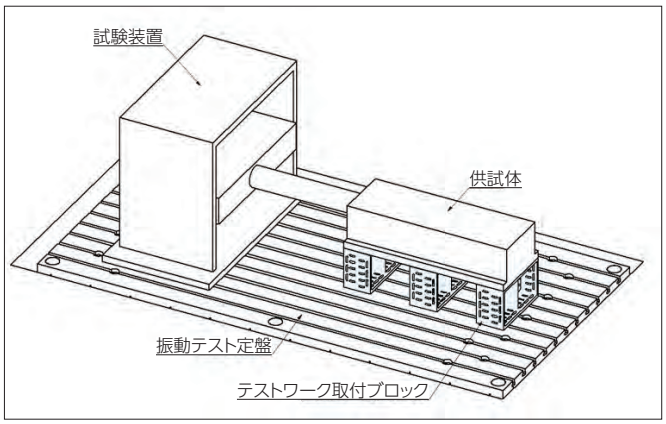

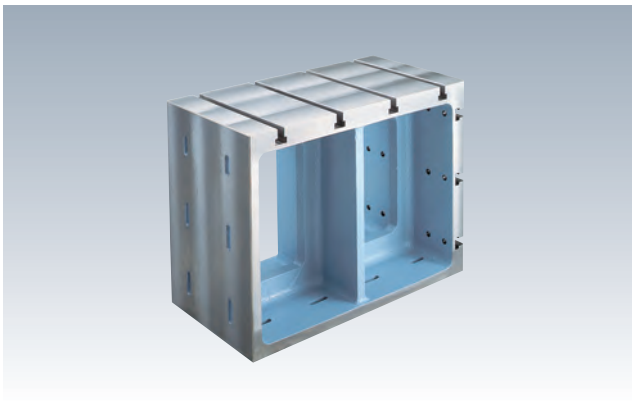

材　質 FC250　構　造 リブ構造品　熱処理 焼鈍
塗装部位 鋳放面

●T溝の使用で任意の箇所でワークのクランプができます。
●振動テスト定盤とペアでご利用頂くと便利です。

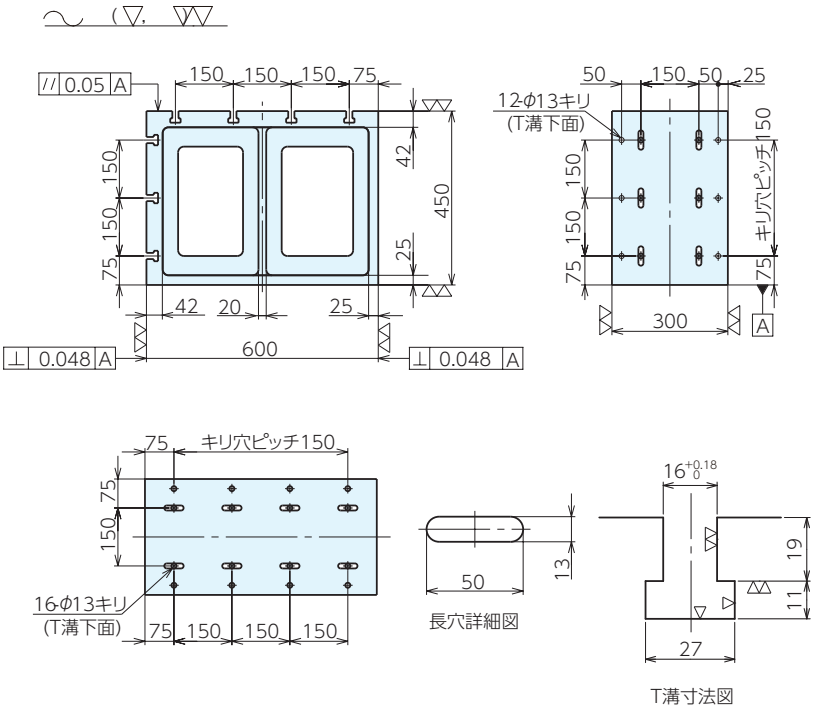

■仕様・価格表

オーダーNo.	No.	サイズ	穴サイズ	質量kg	価格
904900	TMT3045B	300×450×600	16	190	890,000

■参照ページ

Tスロットナット

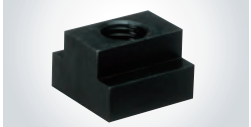

P.36 ▶

JIS型精密検査用定盤

検査・測定用

材　質 FC250　構　造 リブ構造品　熱処理 焼鈍
使用面 きさげ仕上　塗装部位 側面
付属品 調整ねじ（大型定盤は除く）

- 精度、剛性ともJIS規格（JIS　B7513）相当品です。
- 使用面はリンキング（密着）が発生しにくいため、精密機器の取扱いが円滑に行えます。
- 追加工性に優れるため、キズなどの修復が容易にできます。
- 付属の調整ねじで定盤単体のレベル調整ができます。
- 大型定盤はレベリングブロックでレベル調整をしてください。（大型定盤:JP10020,JP12024,JP16025）

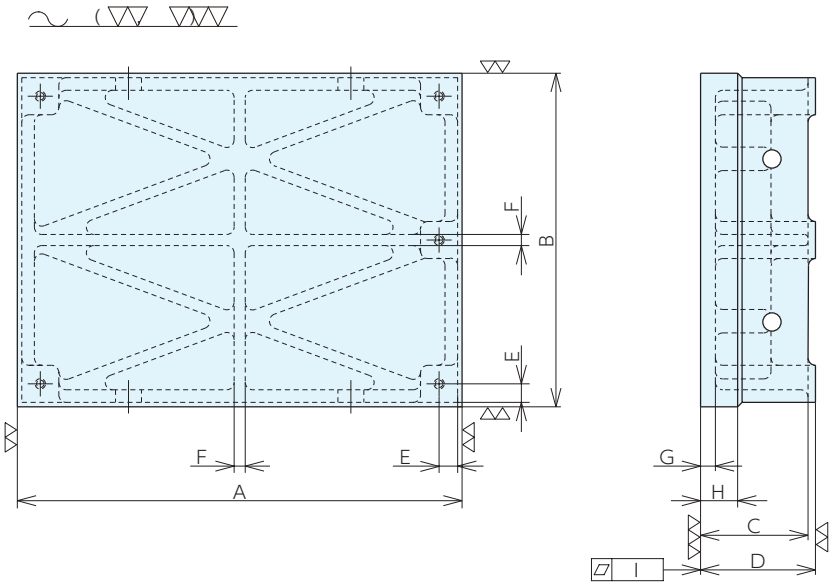

■据付例

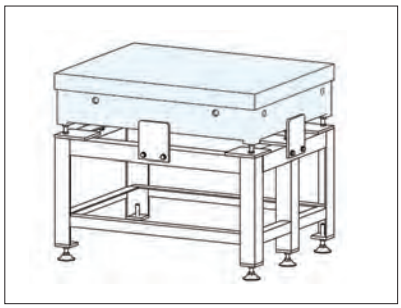

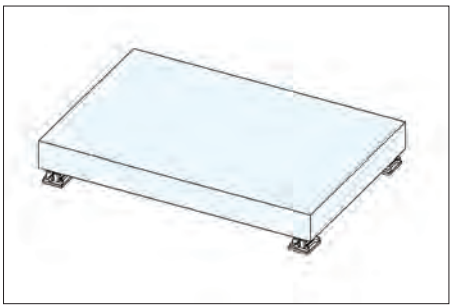

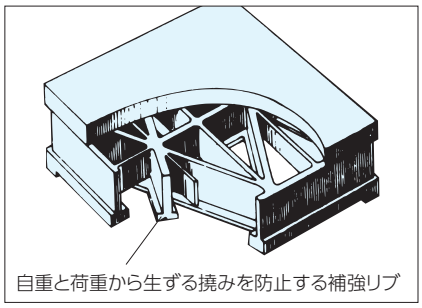

■サイズ表

No.	A×B×C	D	E	F	G	H	吊り穴φ	許容荷重 kN	調整ねじ	調整ねじ型式	ねじ数量	質量kg
JP03030	300× 300× 95	101	14	-	15	34	-	1.6	M10	SSB-M1030-B	3	25
JP03040	400× 300× 95	101	14	-	15	34	-	2.5	M10	SSB-M1030-B	3	32
JP04040	400× 400×110	116	14	10	15	40	30	2.5	M10	SSB-M1030-B	3	48
JP04063	630× 400×150	160	17	17	20	50	35	3.15	M16	SSB-M1660-B	5	110
JP04560	600× 450×145	155	15	15	18	50	35	3.15	M16	SSB-M1660-B	5	107
JP05050	500× 500×135	141	16	15	19	40	30	3.15	M10	SSB-M1030-B	3	86
JP05075	750× 500×165	175	18	16	19	50	35	5	M16	SSB-M1660-B	3	159
JP06060	600× 600×140	165	16	16	18	50	50	5	M16	SSB-M1660-B	3	147
JP06363	630× 630×160	170	20	20	25	50	35	5	M16	SSB-M1660-B	5	214
JP06310	1000× 630×220	235	25	20	30	75	40	8	M16	SSB-M1660-B	5	458
JP07510	1000× 750×225	240	17	17	22	75	30	8	M16	SSB-M1660-B	5	387
JP09012	1200× 900×225	250	20	18	25	75	50	8	M16	SSB-M1660-B	5	685
JP10010	1000×1000×245	270	32	28	40	75	50	8	M16	SSB-M1660-B	5	804
JP10015	1500×1000×270	295	28	25	30	75	45	16	M20	HBT20095	5	1272
JP10016	1600×1000×270	290	30	25	35	75	45	20	M20	HBT20095	5	1390
JP10020	2000×1000×300	330	30	25	45	80	40	25	-	-	-	1621
JP12024	2400×1200×350	370	35	22	42	80	60	31.5	-	-	-	2715
JP16025	2500×1600×350	370	30	30	40	80	60	31.5	-	-	-	3075

■仕様・価格表

＊ 標準在庫品

JIS0級				JIS1級				JIS2級			
オーダーNo.	No.	平面度:l μm	価格	オーダーNo.	No.	平面度:l μm	価格	オーダーNo.	No.	平面度:l μm	価格
＊940655	JP03030-0	4	119,000	＊940635	JP03030-1	8	101,000	＊940615	JP03030-2	16	89,500
＊940656	JP03040-0	4	209,000	＊940636	JP03040-1	8	173,000	＊940616	JP03040-2	16	158,000
＊940657	JP04040-0	4.5	262,000	＊940637	JP04040-1	9	217,000	＊940617	JP04040-2	17	198,000
＊940658	JP04063-0	5	409,000	＊940638	JP04063-1	10	337,000	＊940618	JP04063-2	20	305,000
＊940659	JP04560-0	5	435,000	＊940639	JP04560-1	10	361,000	＊940619	JP04560-2	20	327,000
＊940660	JP05050-0	5	349,000	＊940640	JP05050-1	10	291,000	＊940620	JP05050-2	20	262,000
＊940661	JP05075-0	5.5	650,000	＊940641	JP05075-1	11	540,000	＊940621	JP05075-2	22	484,000
940662	JP06060-0	5	550,000	＊940642	JP06060-1	10	456,000	＊940622	JP06060-2	21	410,000
940663	JP06363-0	4.5	590,000	＊940643	JP06363-1	9	492,000	＊940623	JP06363-2	17	438,000
940664	JP06310-0	6	1,310,000	940644	JP06310-1	12	1,090,000	940624	JP06310-2	24	990,000
940665	JP07510-0	6.5	1,350,000	940645	JP07510-1	13	1,120,000	940625	JP07510-2	26	1,020,000
940666	JP09012-0	7	2,160,000	940646	JP09012-1	14	1,810,000	940626	JP09012-2	28	1,620,000
940667	JP10010-0	7	1,700,000	940647	JP10010-1	14	1,410,000	940627	JP10010-2	28	1,280,000
940668	JP10015-0	8	2,670,000	940648	JP10015-1	16	2,200,000	940628	JP10015-2	33	2,010,000
940669	JP10016-0	8	2,930,000	940649	JP10016-1	16	2,450,000	940629	JP10016-2	33	2,200,000
940670	JP10020-0	9.5	3,780,000	940650	JP10020-1	19	3,110,000	940630	JP10020-2	38	2,800,000
940671	JP12024-0	10.5	6,000,000	940651	JP12024-1	21	4,980,000	940631	JP12024-2	42	4,510,000
940673	JP16025-0	11.5	8,200,000	940653	JP16025-1	23	6,850,000	940633	JP16025-2	46	6,200,000

■許容荷重について

下記条件による「はりの計算」に基づき算出、編集設定した値です。
定盤選定時の目安としてください。

・荷重条件：中央部に集中荷重
・支持条件：両端自由支持

■据付・レベル調整方法

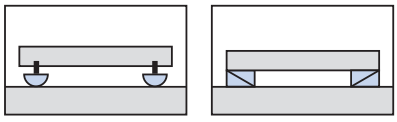

調整ネジ　　レベリングブロック

JIS型定盤用アングル台

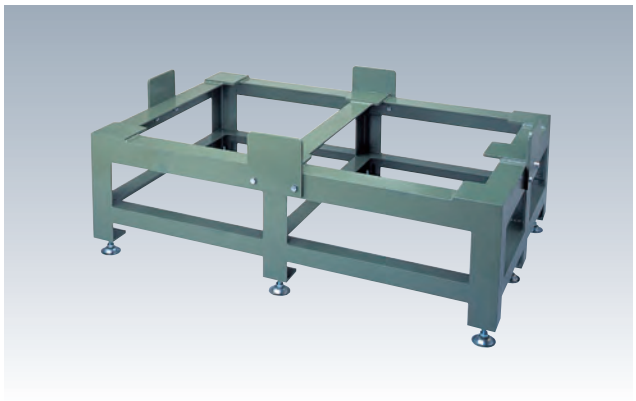

材　質 圧延鋼材　　構　造 溶接構造品
塗装部位 鋼材全面

- JIS型精密検査用定盤専用のアングル台です。
- 定盤単体のレベル調整は定盤付属の調整ネジを使用してください。
- 定盤の高さ(C寸法)の調整はフットジャッキでおこないます。
- ストッパーにより定盤のズレ、脱落を防止します。

【特注対応】
・高さ寸法(G寸法)の変更品を製作します。
・JP10020，JP12024、JP16025向けのアングル台を製作します。
・色指定が可能。（マンセル値が必要）

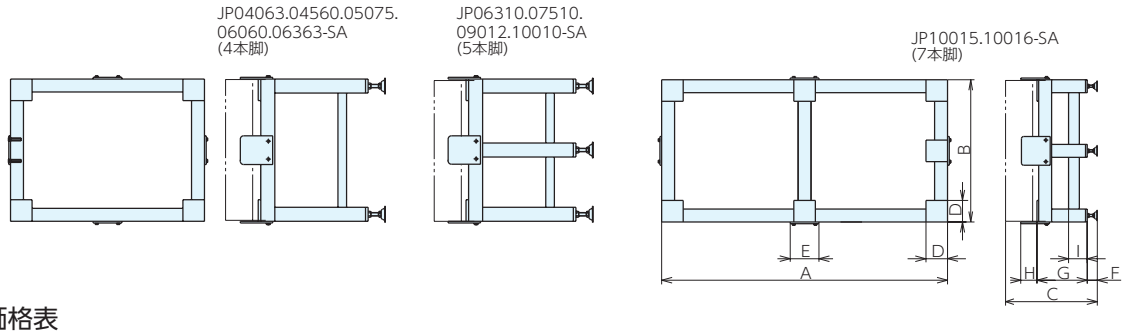

■仕様･価格表

オーダーNo.	No.	適合定盤	定盤サイズ	A	B	C	D	E
940795	JP04063-SA	JP04063	400× 630	630	400	800	125	150
940796	JP04560-SA	JP04560	450× 600	600	450	800	125	150
940797	JP05075-SA	JP05075	500× 750	750	500	800	125	150
940798	JP06060-SA	JP06060	600× 600	600	600	800	150	150
940799	JP06363-SA	JP06363	630× 630	630	630	800	150	150
940800	JP06310-SA	JP06310	630×1000	1000	630	800	150	150
940801	JP07510-SA	JP07510	750×1000	1000	750	800	150	150
940802	JP09012-SA	JP09012	900×1200	1200	900	800	150	150
940803	JP10010-SA	JP10010	1000×1000	1000	1000	800	150	150
940804	JP10015-SA	JP10015	1000×1500	1500	1000	800	150	200
940805	JP10016-SA	JP10016	1000×1600	1600	1000	800	150	200

No.	F	G	H	I	フットジャッキNo.	フットジャッキ数量	質量kg	価格
JP04063-SA	45～120	530	83	140	FJ16100	4	50	152,000
JP04560-SA	45～120	530	83	140	FJ16100	4	49	152,000
JP05075-SA	45～120	510	83	140	FJ16100	4	57	173,000
JP06060-SA	45～120	520	83	140	FJ16100	4	56	162,000
JP06363-SA	45～120	500	83	140	FJ16100	4	65	172,000
JP06310-SA	45～120	440	108	150	FJ16100	5	76	208,000
JP07510-SA	45～120	430	108	150	FJ16100	5	78	211,000
JP09012-SA	45～120	430	108	150	FJ16100	5	84	282,000
JP10010-SA	45～120	410	108	150	FJ16100	5	82	225,000
JP10015-SA	45～120	380	108	140	FJC16100	7	158	361,000
JP10016-SA	45～120	380	108	140	FJC16100	7	160	361,000

※フットジャッキの耐荷重(FJ16100:6kN/本、FJC16100:17kN/本)

■据付･レベル調整方法

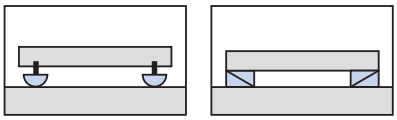

調整ネジ　　レベリングブロック

JIS型定盤移動アングル台付

材　質　圧延鋼材　　構　造　溶接構造品
塗装部位　鋼材全面

- JIS型精密検査用定盤(JIS2級)をセットしたキャスター付きアングル台です。
- キャスター付きのため移動が容易にできます。
- キャスターは固定機能(ストッパー)付きです。
- 定盤単体のレベル調整は定盤付属の調整ネジを使用してください。
- 棚板を使って測定工具等の保管もできます。

【特注対応】
・高さ寸法(H寸法)の変更品を製作します。
・色指定が可能。(マンセル値が必要)

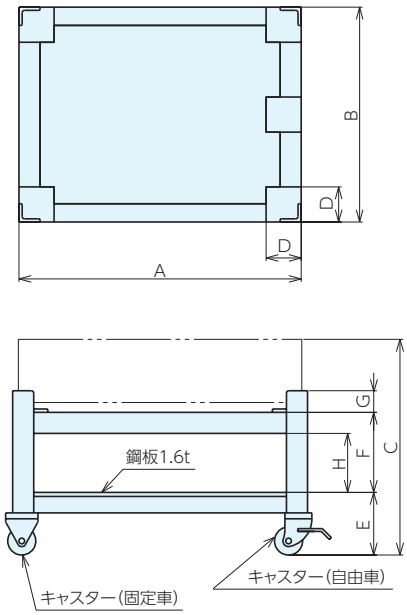

■サイズ表

No.	A	B	C	D	E	F	G	H
SAO 645	613	463	800	100	190	412	65	335
SAO 755	765	515	800	100	190	392	65	315
SAO1070	1015	763	800	125	234	283	75	196

■仕様・価格表

オーダーNo.	No.	定盤サイズ	定盤平面度	許容荷重kN	質量kg※	価格
900001	SAO 645	600×450×145	JIS2級(20μm)	3.15	148(41)	479,000
902524	SAO 755	750×500×165	JIS2級(22μm)	3.15	204(45)	680,000
900187	SAO1070	1000×750×225	JIS2級(26μm)	5	449(62)	1,250,000

※（　）内は、アングル台のみ質量です。
※測定機器等を定盤上に載せた状態での搬送は絶対に行なわないでください。

■据付・レベル調整方法

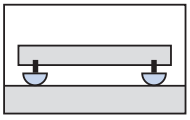

調整ネジ

グラナイト精密石定盤

検査・測定用　ERON®

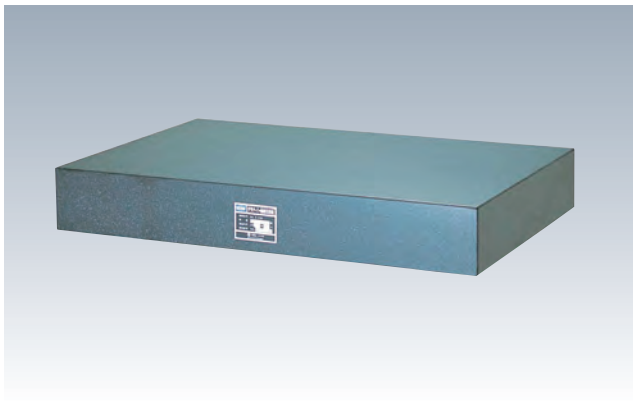

材　質　みかげ石　　構　造　無垢材切断品
使用面　ラップ仕上

- 精度、剛性ともJIS規格(JIS B7513)相当品です。
- 耐摩耗性に優れるためキズがつきにくいです。
- 耐食性に優れるため腐食が発生しにくいです。
- 定盤裏面にはレベルジャッキ用の受座が設けてあります。

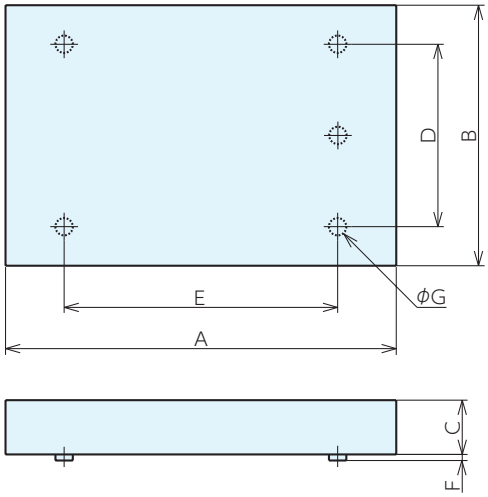

■特殊加工も承ります。ご相談ください。

加工例：ネジ穴、段など
用　途：液晶、半導体関連の製造装置ベース、
高精度測定装置用ベース、
高精度加工機用ベースなど

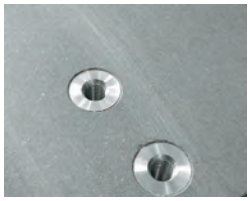

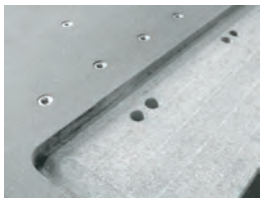

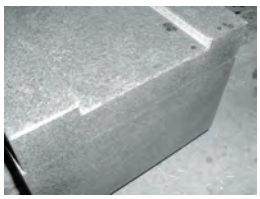

■据付例

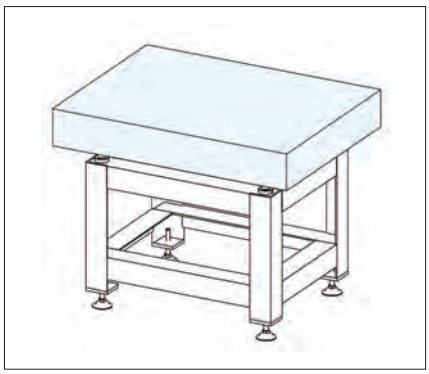

■サイズ表

No.	A×B×C	D	E	F	G	許容荷重kN	質量kg
GP03030	300× 300× 75	-	-	-	-	0.8	20
GP03045	450× 300× 75	-	-	-	-	0.8	30
GP04560	600× 450×100	315	420	10	30	2	79
GP05075	750× 500×125	350	525	10	30	2.5	136
GP06090	900× 600×125	420	630	10	30	2.5	196
GP07510	1000× 750×150	525	700	10	30	4.5	327
GP09018	1800× 900×200	630	1260	10	50	5.6	940
GP10010	1000×1000×150	700	700	10	30	6.3	435
GP10015	1500×1000×200	700	1050	10	50	8	870
GP10020	2000×1000×250	700	1400	10	50	9	1450
GP15030	3000×1500×400※	1050	2100	10	110	20	4860
GP20030	3000×2000×500	1400	2100	10	110	50	8700

※GP15030のC寸法は、JIS00級のみ500(質量:6070Kg)です。

■石定盤(単体)価格表

＊ 標準在庫品

JIS1級				JIS0級				JIS00級			
オーダーNo.	No.	平面度 μm	価格	オーダーNo.	No.	平面度 μm	価格	オーダーNo.	No.	平面度 μm	価格
＊940573	GP03030-1	8	53,000	＊940587	GP03030-0	4	62,000	＊940601	GP03030-00	2	80,000
＊940574	GP03045-1	9	73,500	＊940588	GP03045-0	4.5	86,500	＊940602	GP03045-00	2	114,000
＊940575	GP04560-1	10	128,000	＊940589	GP04560-0	5	153,000	＊940603	GP04560-00	2.5	198,000
＊940577	GP05075-1	11	177,000	＊940591	GP05075-0	5.5	214,000	＊940605	GP05075-00	3	267,000
＊940579	GP06090-1	12	292,000	＊940593	GP06090-0	6	334,000	＊940607	GP06090-00	3	399,000
＊940580	GP07510-1	13	367,000	＊940594	GP07510-0	6.5	438,000	＊940608	GP07510-00	3	560,000
940581	GP09018-1	18	1,130,000	940595	GP09018-0	9	1,300,000	940609	GP09018-00	4.5	1,540,000
940582	GP10010-1	14	580,000	940596	GP10010-0	7	665,000	940610	GP10010-00	3.5	785,000
940583	GP10015-1	16	985,000	940597	GP10015-0	8	1,130,000	940611	GP10015-00	4	1,350,000
940584	GP10020-1	19	1,390,000	940598	GP10020-0	9.5	1,620,000	940612	GP10020-00	4.5	1,930,000
940585	GP15030-1	25	都度見積	940599	GP15030-0	13	都度見積	940613	GP15030-00	6.5	都度見積
940586	GP20030-1	27	都度見積	940600	GP20030-0	13.5	都度見積	940614	GP20030-00	7	都度見積

■許容荷重について

下記条件による「はりの計算」に基づき算出、編集設定した値です。
定盤選定時の目安としてください。
・荷重条件：中央部に集中荷重
・支持条件：両端自由支持

■据付・レベル調整方法

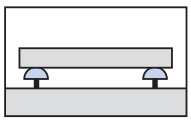

レベルジャッキ付アングル台

石定盤用アングル台

材　質 圧延鋼材　　構　造 溶接構造品
塗装部位 鋼材全面

- グラナイト精密石定盤専用のアングル台です。
- 定盤単体のレベル調整はアングル台内蔵のレベルジャッキを使用してください。
- 定盤の高さ(C寸法)の調整はフットジャッキでおこないます。
- アングル台内蔵のレベルジャッキが定盤のズレ、脱落を防止します。

【特注対応】
・高さ寸法(G寸法)の変更品を製作します。
・色指定が可能。(マンセル値が必要)

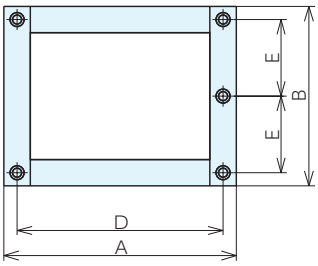

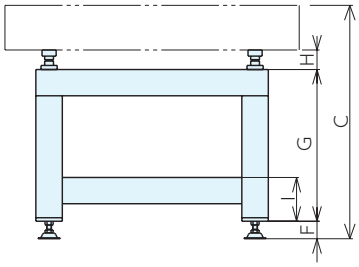

■据付・レベル調整方法

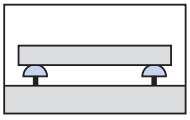

レベルジャッキ付アングル台

■仕様・価格表

オーダーNo.	No.	適合定盤	定盤サイズ	A	B	C	D
940809	GP04560-SA	GP04560	600× 450	495	390	800	420
940810	GP05075-SA	GP05075	750× 500	600	425	800	525
940812	GP06090-SA	GP06090	900× 600	705	495	800	630
940813	GP07510-SA	GP07510	1000× 750	790	615	800	700
940814	GP09018-SA	GP09018	1800× 900	1360	730	800	1260
940815	GP10010-SA	GP10010	1000×1000	790	790	800	700
940816	GP10015-SA	GP10015	1500×1000	1150	800	800	1050
940817	GP10020-SA	GP10020	2000×1000	1500	800	800	1400

No.	E	F	G	H	I	フットジャッキ No.	フットジャッキ 数量	質量kg	価格
GP04560-SA	157.5	50～100	570	67～ 97	150	FJ16100	4	42	150,000
GP05075-SA	175	50～100	545	67～ 97	150	FJ16100	4	44	162,000
GP06090-SA	210	50～100	545	67～ 97	150	FJ16100	4	48	178,000
GP07510-SA	262.5	50～100	520	67～ 97	150	FJ16100	4	73	195,000
GP09018-SA	315	50～100	450	78～108	160	FJ20100	4	108	282,000
GP10010-SA	350	50～100	520	67～ 97	180	FJ16100	4	80	209,000
GP10015-SA	350	50～100	450	78～108	160	FJ20100	4	103	293,000
GP10020-SA	350	50～100	400	78～108	160	FJC20100	4	156	350,000

※フットジャッキの耐荷重(FJ16100:6kN／本、FJ20100:6.5kN／本、FJC20100:40kN／本)

グラナイト精密石定盤用アングル台セット

●グラナイト精密石定盤と専用アングル台のセットです。
●定盤単体のレベル調整はアングル台内蔵のレベルジャッキを使用してください。
●定盤の高さ(C寸法)の調整はフットジャッキでおこないます。
●アングル台内蔵のレベルジャッキが定盤のズレ、脱落を防止します。

【特注対応】
・高さ寸法(C寸法)の変更品を製作します。
・色指定が可能。(マンセル値が必要)

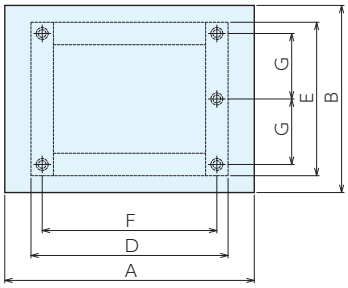

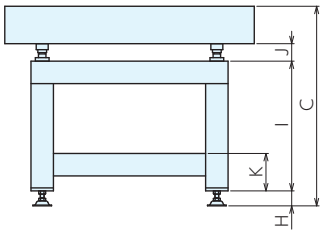

■据付・レベル調整方法

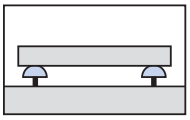

レベルジャッキ付アングル台

■サイズ表

No.	アングル台No.	A	B	C	D	E	F	G	H	I	J	K	質量kg
GPSA04560	GP04560-SA	600	450	800	495	390	420	157.5	50～100	570	67～ 97	150	115
GPSA05075	GP05075-SA	750	500	800	600	425	525	175	50～100	545	67～ 97	150	170
GPSA06090	GP06090-SA	900	600	800	705	495	630	210	50～100	545	67～ 97	150	230
GPSA07510	GP07510-SA	1000	750	800	790	615	700	262.5	50～100	520	67～ 97	150	377
GPSA09018	GP09018-SA	1800	900	800	1260	730	1260	315	50～100	450	78～108	160	983
GPSA10010	GP10010-SA	1000	1000	800	790	790	700	350	50～100	520	67～ 97	180	485
GPSA10015	GP10015-SA	1500	1000	800	800	800	1050	350	50～100	450	78～108	160	913
GPSA10020	GP10020-SA	2000	1000	800	800	800	1400	350	50～100	400	78～108	160	1,506

■仕様・価格表

JIS1級			JIS0級			JIS00級		
オーダーNo.	No.	価格	オーダーNo.	No.	価格	オーダーNo.	No.	価格
969339	GPSA04560-1	246,000	969348	GPSA04560-0	272,000	969357	GPSA04560-00	300,000
969340	GPSA05075-1	309,000	969349	GPSA05075-0	326,000	969358	GPSA05075-00	369,000
969342	GPSA06090-1	412,000	969351	GPSA06090-0	453,000	969360	GPSA06090-00	520,000
969343	GPSA07510-1	540,000	969352	GPSA07510-0	610,000	969361	GPSA07510-00	680,000
969344	GPSA09018-1	1,300,000	969353	GPSA09018-0	1,470,000	969362	GPSA09018-00	1,710,000
969345	GPSA10010-1	710,000	969354	GPSA10010-0	790,000	969363	GPSA10010-00	900,000
969346	GPSA10015-1	1,220,000	969355	GPSA10015-0	1,300,000	969364	GPSA10015-00	1,490,000
969347	GPSA10020-1	1,700,000	969356	GPSA10020-0	1,800,000	969365	GPSA10020-00	2,090,000

※測定機器等を定盤上に載せた状態での搬送は絶対に行なわないでください。

石定盤用アングル台(キャスター付)

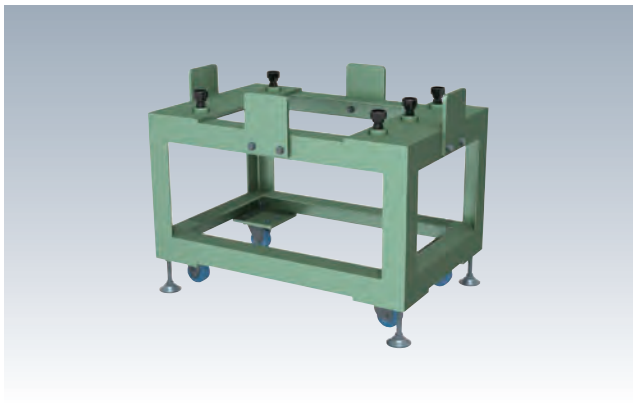

材　質 圧延鋼材　　構　造 溶接構造品
塗装部位 鋼材全面

- グラナイト精密石定盤専用のキャスター付きアングル台です。
- キャスター付きのため移動が容易にできます。
- キャスターは固定機能(ストッパー)付きです。
- 定盤単体のアングル台内蔵のレベルジャッキを使用してください。

【特注対応】
・高さ寸法(G寸法)の変更品を製作します。
・色指定が可能。(マンセル値が必要)

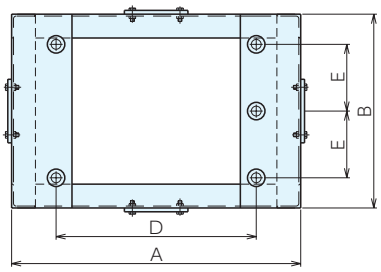

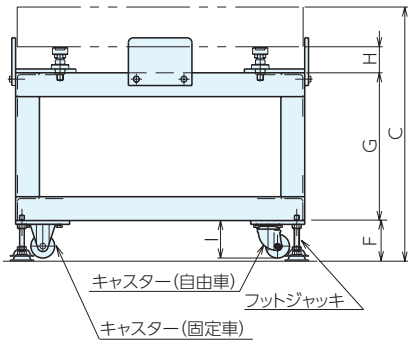

■据付・レベル調整方法

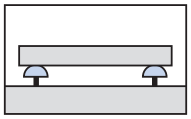

レベルジャッキ付アングル台

■仕様・価格表

オーダーNo.	No.	定盤サイズ	A	B	C	D
969330	GP04560-SAC	600× 450	610	460	800	420
969331	GP05075-SAC	750× 500	760	510	800	525
969333	GP06090-SAC	900× 600	910	610	800	630
969334	GP07510-SAC	1000× 750	1010	760	800	700
969335	GP09018-SAC	1800× 900	1810	910	800	1260
969336	GP10010-SAC	1000×1000	1010	1010	800	700
969337	GP10015-SAC	1500×1000	1510	1010	800	1050
969338	GP10020-SAC	2000×1000	2010	1010	800	1400

No.	E	F	G	H	I	フットジャッキ型式	フットジャッキ数量	質量kg	価格
GP04560-SAC	157.5	128	490	82	106	FJ16130	4	70	**222,000**
GP05075-SAC	175	128	465	82	106	FJ16130	4	80	**225,000**
GP06090-SAC	210	128	465	82	106	FJ16130	4	90	**257,000**
GP07510-SAC	262.5	128	440	82	106	FJ16130	4	130	**277,000**
GP09018-SAC	315	130	390	80	106	FJ20130	6	200	**361,000**
GP10010-SAC	350	128	440	82	106	FJ16130	4	140	**293,000**
GP10015-SAC	350	130	390	80	106	FJ20130	6	180	**377,000**
GP10020-SAC	350	130	340	80	106	FJ20130	6	210	**436,000**

※フットジャッキの耐荷重（FJ16130：6kN／本、FJ20130：6.5kN／本）
※キャスターの耐荷重(4kN／本)
※測定機器等を定盤上に載せた状態での搬送は絶対に行なわないでください。

MEMO

箱型定盤

検査・測定用　工作・組立用

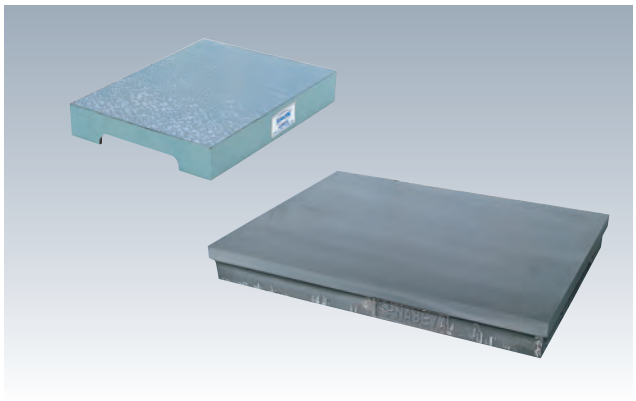

材　質 FC250　構　造 リブ構造品　熱処理 焼鈍
使用面 機械仕上、きさげ仕上(摺合A級、摺合B級)
塗装部位 きさげ品側面

- 検査・測定から工作・組立まで幅広く使用できる定盤です。
- 摺合A級とB級は各種機器とのリンキング(密着)を軽減できます。

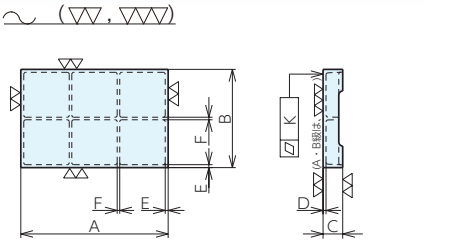

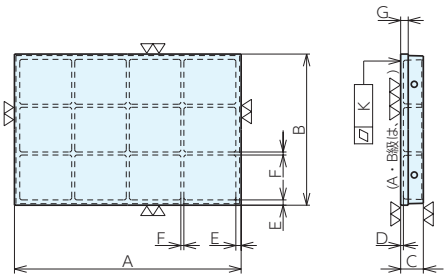

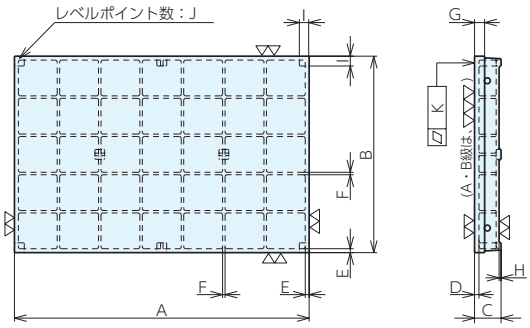

※レベルポイント・リブ配置は、サイズにより異なります。

■据付例

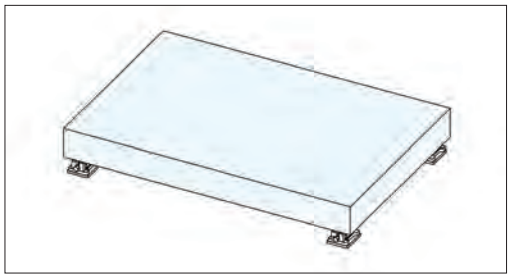

■参照ページ

レベリングブロックA型

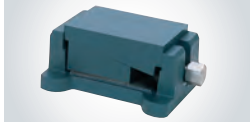

P.43 ▶

レベリングブロックA-UJ型

P.44 ▶

■サイズ表

No.	A×B×C	D	E	F	G	H	I	J	吊り穴	リブ数	許容荷重kN	質量kg
CP02020	200× 200× 50	9	8	7	-	-	-	-	-	1×1	0.5	5
CP02525	250× 250× 50	10	8	8	-	-	-	-	-	1×1	0.5	7
CP02530	300× 250× 50	10	8	8	-	-	-	-	-	1×1	0.5	9
CP03030	300× 300× 50	12	10	10	-	-	-	-	-	1×1	0.5	12
CP03035	350× 300× 50	12	10	10	-	-	-	-	-	1×1	0.5	13
CP03040	400× 300× 60	12	10	10	-	-	-	-	-	1×1	0.5	16
CP03045	450× 300× 60	15	12	10	-	-	-	-	-	1×1	0.5	21
CP03540	400× 350× 60	15	12	10	-	-	-	-	-	1×1	1	22
CP04545	450× 450× 75	15	11	10	-	-	-	-	-	2×2	1.6	36
CP04560	600× 450× 100	15	12	10	-	-	-	-	-	1×1	2	49
CP05050	500× 500× 75	15	11	8	-	-	-	-	-	2×2	1.6	42
CP05075	750× 500× 100	15	15	13	-	-	-	-	-	1×2	4	77
CP06060	600× 600× 100	15	13	10	-	-	-	-	-	2×2	2	67
CP06090	900× 600× 100	15	14	13	-	-	-	-	-	1×2	4	108

No.	A×B×C	D	E	F	G	H	I	J	吊り穴	リブ数	許容荷重kN	質量kg
CP07510	1000× 750×125	18	23	16	50	-	-	-	φ40	2×3	8	221
CP09090	900× 900×125	15	25	20	50	-	-	-	φ40	2×2	8	230
CP09012	1200× 900×125	18	25	20	50	-	-	-	φ40	2×2	8	304
CP09018	1800× 900×150	22	25	20	50	-	-	-	φ40	2×2	8	509
CP10010	1000×1000×125	18	25	20	50	-	-	-	φ40	2×2	8	285
CP10012	1200×1000×150	18	25	20	50	-	-	-	φ40	2×3	8	384
CP10015	1500×1000×150	18	25	20	50	-	-	-	φ40	2× 3	8	454
CP10020	2000×1000×150	22	25	20	50	-	-	-	φ40	2× 3	8	617
CP12012	1200×1200×150	22	20	15	-	-	-	-	100x50	3× 3	12.5	405
CP12018	1800×1200×175	20	20	15	-	-	-	-	100x50	3× 4	12.5	610
CP12024	2400×1200×200	35	30	18	-	-	-	-	100x45	3× 7	16	1295
CP15030	3000×1500×250	42	35	20	-	-	-	-	φ60	3× 6	25	2343
CP20020	2000×2000×320	40	35	25	100	20	100	9	φ60	3× 3	25	2288
CP20030	3000×2000×270	45	40	25	-	20	100	8	φ60	4× 6	25	3475

■仕様・価格表

＊標準在庫品

機械仕上				摺合B級				摺合A級			
オーダーNo.	No.	平面度K	価格	オーダーNo.	No.	平面度K	価格	オーダーNo.	No.	平面度K	価格
＊940684	CP02020M	0.029	13,000	＊940721	CP02020B	0.019	30,500	＊940758	CP02020A	0.010	36,300
＊940685	CP02525M	0.033	17,100	＊940722	CP02525B	0.022	39,100	＊940759	CP02525A	0.011	45,600
＊940686	CP02530M	0.036	20,500	＊940723	CP02530B	0.023	40,300	＊940760	CP02530A	0.012	46,700
＊940687	CP03030M	0.038	25,700	＊940724	CP03030B	0.025	42,400	＊940761	CP03030A	0.012	56,500
＊940688	CP03035M	0.041	26,800	＊940725	CP03035B	0.026	45,700	＊940762	CP03035A	0.013	58,000
＊940689	CP03040M	0.043	32,300	＊940726	CP03040B	0.028	53,500	＊940763	CP03040A	0.014	65,500
＊940690	CP03045M	0.046	39,400	＊940727	CP03045B	0.030	71,500	＊940764	CP03045A	0.015	82,000
＊940691	CP03540M	0.045	39,400	＊940728	CP03540B	0.029	68,000	＊940765	CP03540A	0.015	81,000
＊940692	CP04545M	0.052	64,500	＊940729	CP04545B	0.033	119,000	＊940766	CP04545A	0.016	135,000
＊940693	CP04560M	0.060	102,000	＊940730	CP04560B	0.038	164,000	＊940767	CP04560A	0.019	189,000
＊940694	CP05050M	0.057	102,000	＊940731	CP05050B	0.036	142,000	＊940768	CP05050A	0.018	165,000
＊940695	CP05075M	0.070	172,000	＊940732	CP05075B	0.046	293,000	＊940769	CP05075A	0.022	350,000
＊940696	CP06060M	0.066	110,000	＊940733	CP06060B	0.042	205,000	＊940770	CP06060A	0.021	226,000
＊940697	CP06090M	0.082	195,000	＊940734	CP06090B	0.051	319,000	＊940771	CP06090A	0.026	374,000
＊940698	CP07510M	0.096	249,000	＊940735	CP07510B	0.060	427,000	＊940772	CP07510A	0.030	515,000
＊940699	CP09090M	0.095	280,000	＊940736	CP09090B	0.059	479,000	940773	CP09090A	0.029	530,000
＊940700	CP09012M	0.110	337,000	940737	CP09012B	0.068	820,000	940774	CP09012A	0.034	970,000
＊940701	CP09018M	0.144	590,000	940738	CP09018B	0.088	1,420,000	940775	CP09018A	0.044	1,590,000
＊940702	CP10010M	0.104	337,000	940739	CP10010B	0.065	600,000	940776	CP10010A	0.032	675,000
＊940703	CP10012M	0.115	487,000	940740	CP10012B	0.070	1,040,000	940777	CP10012A	0.035	1,190,000
＊940704	CP10015M	0.130	530,000	940741	CP10015B	0.080	1,080,000	940778	CP10015A	0.040	1,230,000
940705	CP10020M	0.159	805,000	940742	CP10020B	0.097	1,600,000	940779	CP10020A	0.049	1,790,000
940706	CP12012M	0.123	630,000	940743	CP12012B	0.076	1,140,000	940780	CP12012A	0.038	1,340,000
940707	CP12018M	0.154	975,000	940744	CP12018B	0.095	1,780,000	940781	CP12018A	0.047	2,040,000
940708	CP12024M	0.189	1,600,000	940745	CP12024B	0.115	2,820,000	940782	CP12024A	0.058	3,170,000
940709	CP15030M	0.233	2,680,000	940746	CP15030B	0.142	4,480,000	940783	CP15030A	0.071	5,300,000
940711	CP20020M	0.198	2,810,000	940748	CP20020B	0.121	都度見積	940785	CP20020A	0.061	都度見積
940712	CP20030M	0.250	4,600,000	940749	CP20030B	0.152	都度見積	940786	CP20030A	0.076	都度見積

■許容荷重について

下記条件による「はりの計算」に基づき算出、編集設定した値です。
定盤選定時の目安としてください。

・荷重条件：中央部に集中荷重
・支持条件：両端自由支持

■据付・レベル調整方法

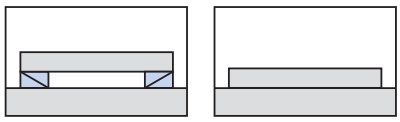

レベリングブロック　直置き

箱型定盤用アングル台

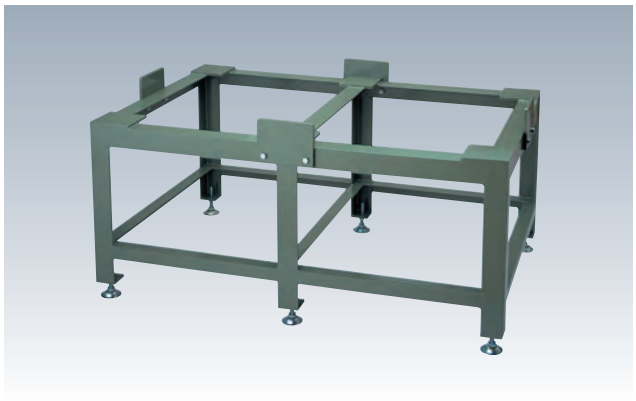

材　質 圧延鋼材　　構　造 溶接構造品
塗装部位 鋼材全面

- 箱型定盤専用のアングル台です。
- 定盤を直置きしてください。
- 定盤の高さ(C寸法)の調整はフットジャッキでおこないます。(定盤単体の微調整はできません。定盤単体の微調整が必要な場合は特注品のレベリングブロック対応のアングル台をご使用ください)
- ストッパーにより定盤のズレ、脱落を防止します。

【特注対応】
・高さ寸法(G寸法)の変更品を製作します。
・レベリングブロック対応のアングル台を製作します。
・色指定が可能。(マンセル値が必要)

CP09018-SA,CP10015-SA,
CP10020-SA,CP12012-SA,
CP12018-SA,CP12024-SA,
CP15030-SA(6本脚)

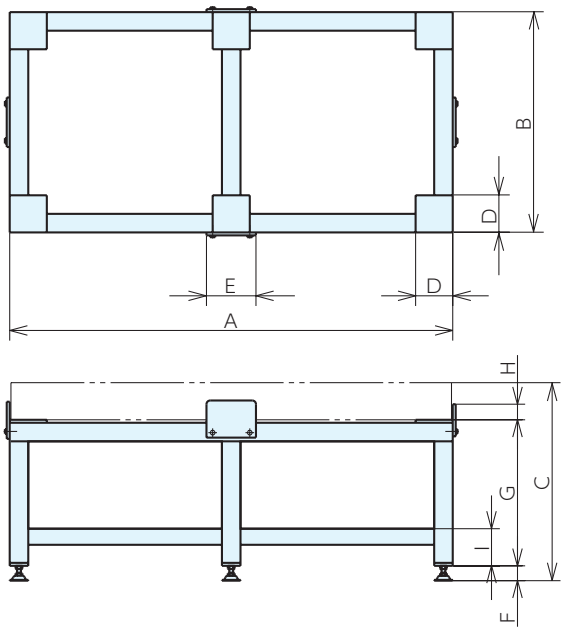

CP04560-SA,CP05075-SA,
CP06060-SA,CP06090-SA,
CP07510-SA,CP09090-SA,
CP09012-SA,CP10010-SA,
CP10012-SA(4本脚)

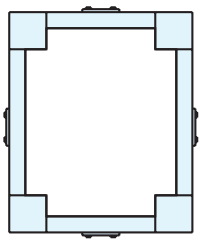

■仕様・価格表

オーダーNo.	No.	適合定盤	定盤サイズ	A	B	C	D
940818	CP04560-SA	CP04560	600× 450	610	460	800	125
115821	CP05050-SA	CP05050	500× 500	510	510	800	150
940819	CP05075-SA	CP05075	750× 500	760	510	800	150
940820	CP06060-SA	CP06060	600× 600	610	610	800	150
940821	CP06090-SA	CP06090	900× 600	910	610	800	150
940822	CP07510-SA	CP07510	1000× 750	990	740	800	150
940823	CP09090-SA	CP09090	900× 900	890	890	800	150
940824	CP09012-SA	CP09012	1200× 900	1190	890	800	150
940825	CP09018-SA	CP09018	1800× 900	1790	890	800	150
940826	CP10010-SA	CP10010	1000×1000	990	990	800	150
940827	CP10012-SA	CP10012	1200×1000	1190	990	800	150
940828	CP10015-SA	CP10015	1500×1000	1490	990	800	150
940829	CP10020-SA	CP10020	2000×1000	1990	990	800	150
940830	CP12012-SA	CP12012	1200×1200	1220	1220	800	150
940831	CP12018-SA	CP12018	1800×1200	1820	1220	800	150
940832	CP12024-SA	CP12024	2400×1200	2420	1220	800	150
940833	CP15030-SA	CP15030	3000×1500	3020	1520	800	150

No.	E	F	G	H	I	フットジャッキ No.	フットジャッキ 数量	質量kg	価格
CP04560-SA	150	50～100	630	63	140	FJ16100	4	47	**97,500**
CP05050-SA	150	50～100	650	63	140	FJ16100	4	51	**112,000**
CP05075-SA	150	50～100	630	63	140	FJ16100	4	57	**115,000**
CP06060-SA	150	50～100	630	63	140	FJ16100	4	52	**112,000**
CP06090-SA	150	50～100	630	63	140	FJ16100	4	57	**118,000**
CP07510-SA	150	50～100	600	53	140	FJ16100	4	63	**137,000**
CP09090-SA	150	50～100	600	58	150	FJ16100	4	73	**178,000**
CP09012-SA	150	50～100	600	58	150	FJ16100	4	82	**178,000**
CP09018-SA	200	50～100	590	58	150	FJ16100	6	124	**240,000**
CP10010-SA	150	50～100	600	58	150	FJ16100	4	78	**181,000**
CP10012-SA	150	50～100	590	68	150	FJ16100	4	83	**218,000**
CP10015-SA	200	50～100	590	78	150	FJ16100	6	116	**226,000**
CP10020-SA	200	50～100	590	78	150	FJ16100	6	133	**268,000**
CP12012-SA	200	50～100	590	78	150	FJ16100	6	121	**226,000**
CP12018-SA	200	50～100	550	78	150	FJ16100	6	134	**274,000**
CP12024-SA	200	50～100	530	108	150	FJC16100	6	181	**335,000**
CP15030-SA	200	50～100	470	98	150	FJC16100	6	228	**436,000**

※フットジャッキの耐荷重(FJ16100:6kN／本、FJC16100:17kN／本)

■据付・レベル調整方法

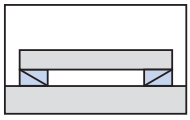

レベリングブロック

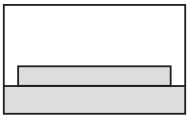

直置き

工作用定盤

工作・組立用

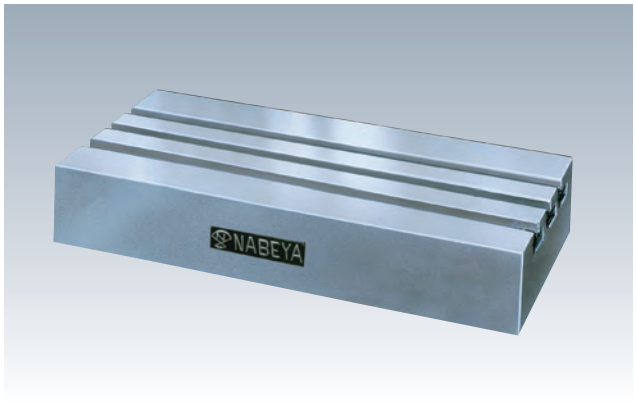

材　質 FC250　構　造 リブ構造品　熱処理 焼鈍
使用面 機械仕上

- 機械・機器の組付け、調整、運転確認などの作業に使用できます。
- T溝を利用して治具の位置決めや固定ができます。
- 側面を機械加工をしているため複数枚を並べて配置ができます。

■据付例

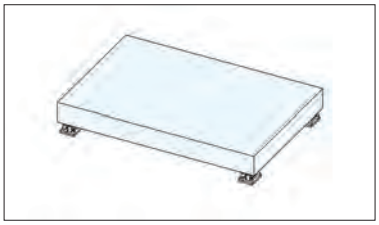

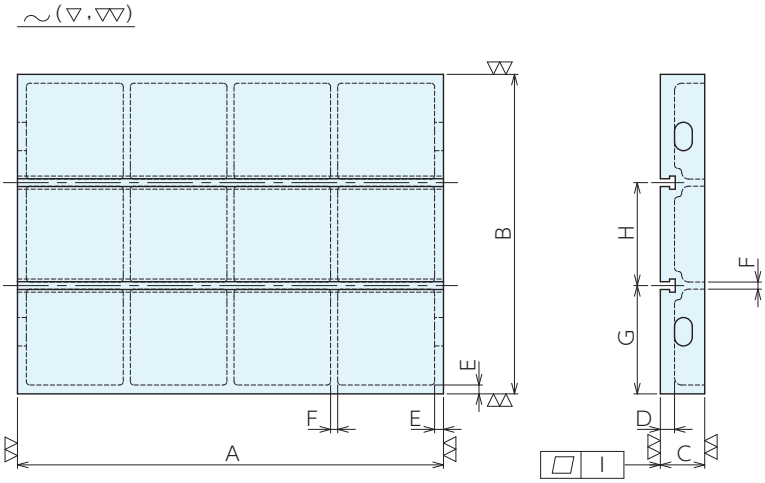

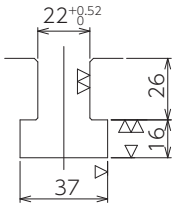

T溝寸法図

■仕様・価格表

オーダーNo.	No.	A×B×C	D	E	F	G	H	I	吊り穴	T溝本数	リブ数	許容荷重 kN	質量 kg	価格
900956	KT1	900× 900×125	40	25	20	305	290	0.052	80×50	2	2×2	31.5	334	482,000
900957	KT2	1200× 900×125	40	25	20	305	290	0.060	80×50	2	3×2	31.5	441	660,000
900958	KT3	1800× 900×150	50	25	20	305	290	0.084	80×50	2	3×2	31.5	783	1,090,000
902521	KT3R	1500×1000×150	45	25	20	200	300	0.076	80×50	3	3×2	31.5	702	1,050,000
900959	KT4	1800×1200×175	50	30	25	200	400	0.088	80×50	3	4×2	50	1199	1,520,000
900960	KT5	2000×1000×150	50	30	25	250	250	0.092	80×50	3	4×2	31.5	1009	1,430,000
900961	KT6	2400×1200×200	50	30	25	150	300	0.108	100×50	4	6×3	56	1672	2,690,000
900962	KT7	3000×1500×250	60	35	35	210	360	0.136	100×50	4	6×3	90	3354	4,010,000

■許容荷重について

下記条件による「はりの計算」に基づき算出、編集設定した値です。
定盤選定時の目安としてください。
・荷重条件：中央部に集中荷重
・支持条件：両端自由支持

■据付・レベル調整方法

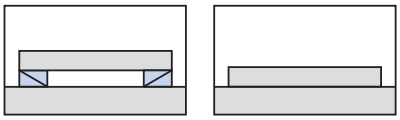
レベリングブロック　直置き

■使用例

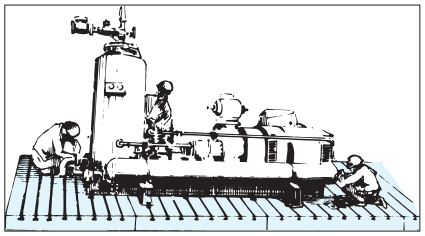
試運転、機械のテスト、組立等に使用します。

■参照ページ

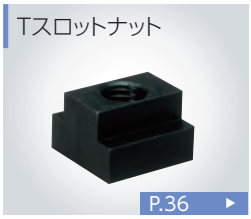

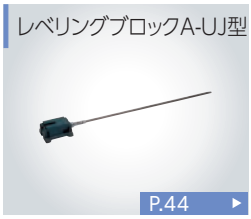

板金用タタキ定盤

工作・組立用

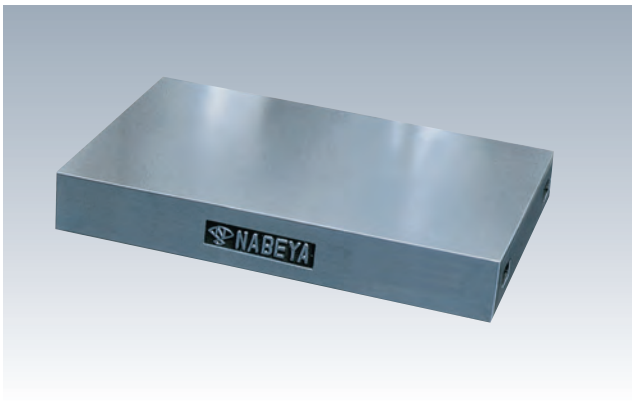

材　質 FC250　構　造 リブ構造品　熱処理 焼鈍
使用面 機械仕上　塗装部位 短手側面

●板金作業における鋼板の切断、曲げ、溶接作業で使用できます。
●箱型定盤と区別するため短手側のみの塗装です。

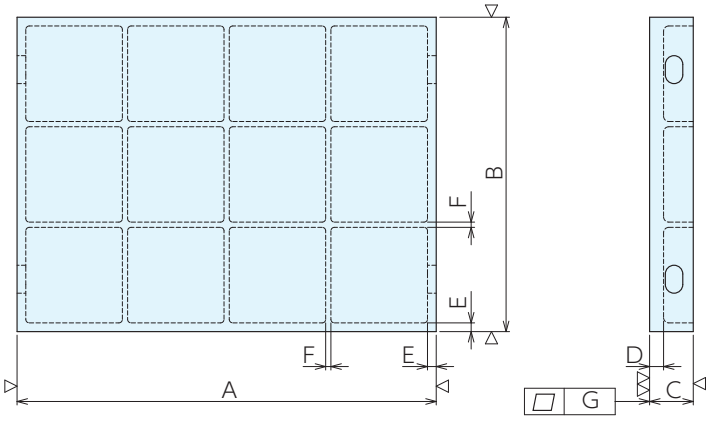

■仕様・価格表

＊標準在庫品　＊在庫限り廃番

オーダーNo.	No.	A×B×C	D	E	F	G	吊り穴	リブ数	許容荷重kN	質量kg	価格
＊900895	T12	600× 450×100	30	11	10	0.060	-	1×1	12.5	74	114,000
＊900896	T13	600× 600×100	35	13	10	0.066	-	2×2	12.5	110	147,000
＊900897	T14	900× 600×100	35	23	15	0.082	90×30	2×2	20	190	350,000
＊900898	T15	900× 900×125	35	23	15	0.095	80×50	2×2	31.5	294	377,000
＊900899	T16	1000×1000×125	40	25	15	0.104	80×50	2×2	31.5	389	565,000
＊900900	T17	1200× 900×125	40	25	15	0.110	80×50	3×2	31.5	428	505,000
＊900901	T18	1500×1000×150	40	20	18	0.130	80×50	3×2	31.5	604	785,000
900902	T19	1200×1200×150	45	30	18	0.123	80×50	3×3	31.5	680	860,000
900903	T20	1800× 900×150	45	30	18	0.144	80×50	4×2	31.5	792	855,000
900904	T21	2000×1000×150	45	30	20	0.159	80×50	4×2	31.5	912	1,070,000
900905	T22	1800×1200×175	45	30	20	0.154	80×50	4×3	63	1070	1,190,000
900906	T23	2400×1200×200	50	35	20	0.189	100×50	6×3	63	1636	2,140,000
900907	T24	3000×1500×250	50	35	22	0.233	100×50	6×3	90	2646	3,340,000
＊913453	T25	2400×1200×250	50	35	20	0.189	100×50	6×3	100	1818	2,090,000

■許容荷重について

下記条件による「はりの計算」に基づき算出、編集設定した値です。
定盤選定時の目安としてください。
・荷重条件：中央部に集中荷重
・支持条件：両端自由支持

■板金作業

鋼材などの金属板の切断、打ち抜き、曲げ、溶接作業の総称で、金属板の厚みは3.2mm以下の薄板を対象とする作業のことです。広くは産業機器、自動車、家電製品などを加工する作業のことを指します。

■据付例

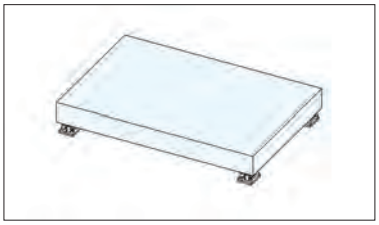

■据付・レベル調整方法

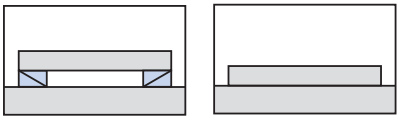

レベリングブロック　直置き

■参照ページ

レベリングブロックA型

P.43 ▶

レベリングブロックA-UJ型

P.44 ▶

製缶用蜂ノ巣定盤

工作・組立用

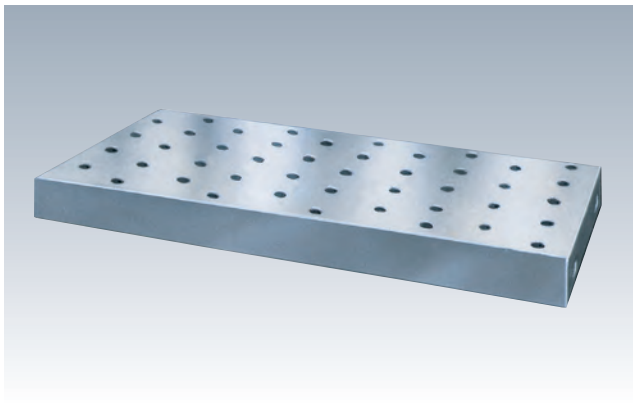

材　質 FC250　構　造 リブ構造品　熱処理 焼鈍
使用面 機械仕上　塗装部位 側面

- 製缶作業における鋼材部品の曲げ、溶接作業で使用できます。
- 抜き穴は部材の曲げ、当て、ズレ止めに使用できます。
- 抜き穴は鋳放しですが機械加工による特注品も承ります。
- 直置き、もしくはレベリングブロックで低コストで据付ができます。

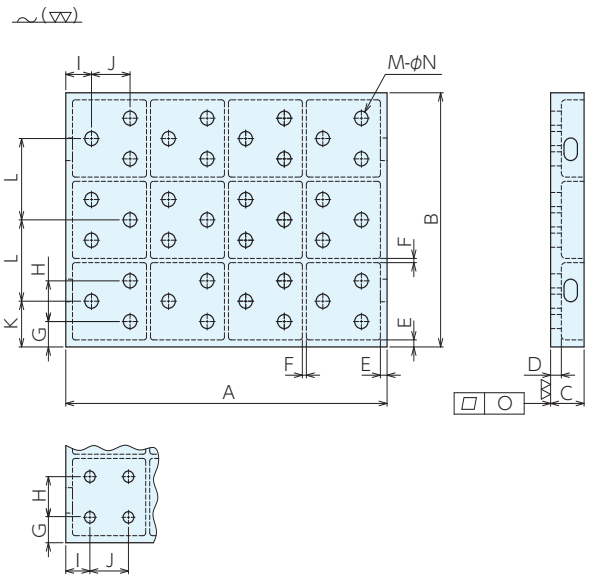

■許容荷重について

下記条件による「はりの計算」に基づき算出、編集設定した値です。
定盤選定時の目安としてください。
・荷重条件：中央部に集中荷重
・支持条件：両端自由支持

■製缶作業

鋼材などの金属板を複雑な形状に切断して、曲げ加工や溶接を施し構造体をつくる作業のことです。
広くはタンク、水槽、橋梁、鉄骨、船舶、鋼板、形鋼などを加工する作業のことを指します。

■サイズ表

No.	A	B	C	D	E	F	G	H	I	J	K	L	M	N	O
H 1	900	600	100	35	25	15	57	110	90	144	112	188	27	40	0.106
H 2	900	900	125	35	25	15	90	144	90	144	-	-	36	40	0.122
H 3	1200	900	125	40	25	15	90	144	96	144	162	288	36	50	0.141
H 4	1800	900	150	45	30	18	90	140	112.5	175	160	290	45	50	0.184
H 5	1800	1200	175	45	35	20	99.75	143.5	112.5	175	169.5	287	60	50	0.196
H 6	2400	1200	200	50	35	20	66	204	88.5	171	168	288	84	50	0.240
H 7	3000	1500	250	50	35	20	93.75	187.5	93.75	187.5	-	-	128	50	0.296
H12	2000	1000	165	60	50	40	87	118	82	108	-	-	144	45	0.159

■仕様・価格表

＊標準在庫品

オーダーNo.	No.	サイズ	天厚	側厚	リブ厚	吊り穴	リブ数	穴径	穴数	平面度	許容荷重kN	質量kg	価格
＊900909	H 1	900× 600×100	35	25	15	90×30	2×2	40	27	0.106	16	185	238,000
＊900910	H 2	900× 900×125	35	25	15	80×50	2×2	40	36	0.122	28	287	325,000
＊900911	H 3	1200× 900×125	40	25	15	80×50	2×3	50	36	0.141	28	408	505,000
900912	H 4	1800× 900×150	45	30	18	80×50	2×4	50	45	0.184	28	771	840,000
900913	H 5	1800×1200×175	45	35	20	80×50	3×4	50	60	0.196	50	1061	1,210,000
900914	H 6	2400×1200×200	50	35	20	100×50	3×6	50	84	0.240	50	1575	2,050,000
900915	H 7	3000×1500×250	50	35	20	100×50	3×7	50	128	0.296	75	2554	3,060,000
907357	H12	2000×1000×165	60	50	40	80×50	3×5	45	144	0.159	50	1295	都度見積

■据付例

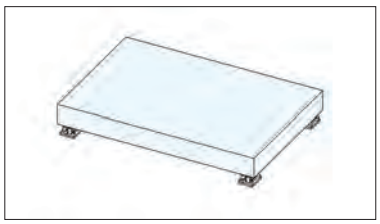

■据付・レベル調整方法

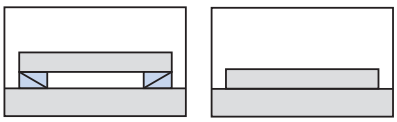

レベリングブロック　直置き

■参照ページ

レベリングブロックA型

P.43

レベリングブロックA-UJ型
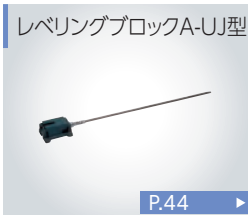
P.44

長形定盤

検査・測定用　工作・組立用　ERON®

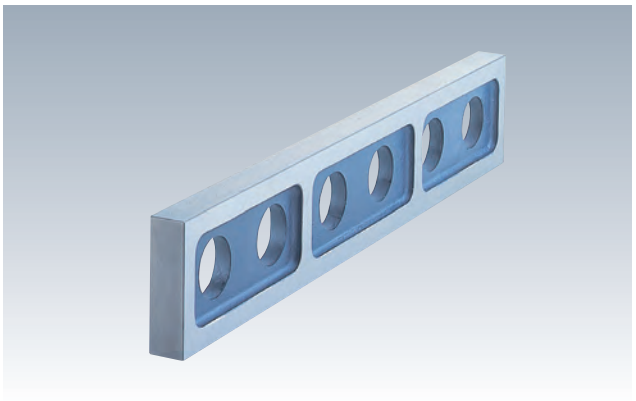

材　質 FC250　構　造 リブ構造品　熱処理 焼鈍
塗装部位 鋳放面

●検査･測定時などに使用できます。
●経年変化及び温度変化を生じにくい構造です。

WT51～WT56

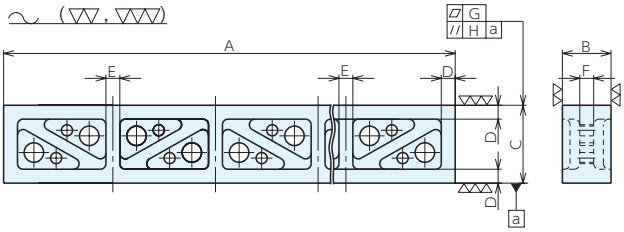

WT57S～WT62S

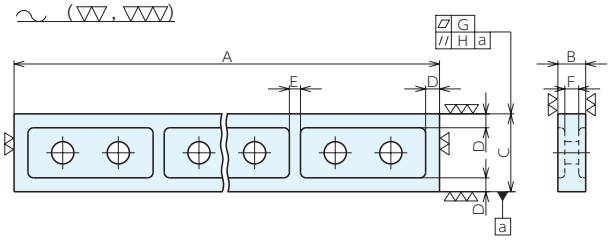

■仕様･価格表

オーダーNo.	No.	A	B	C	D	E	F	G	H	質量kg	価格
900964	WT51	500	100	130	25	25	28	0.004	0.008	29	184,000
900965	WT52	750	110	150	30	30	30	0.005	0.010	53	228,000
900966	WT53	1000	120	175	30	30	35	0.006	0.012	96	560,000
900967	WT54	1500	140	200	30	30	35	0.008	0.016	176	910,000
900968	WT55	2000	150	250	40	40	40	0.010	0.020	325	1,580,000
900969	WT56	3000	175	280	50	50	50	0.014	0.028	706	2,280,000
900970	WT57S	500	40	130	25	25	20	0.004	0.008	13	174,000
900971	WT58S	750	45	150	28	28	23	0.005	0.010	24	207,000
900972	WT59S	1000	50	175	30	30	25	0.006	0.012	41	505,000
900973	WT60S	1500	60	200	35	30	30	0.008	0.016	102	855,000
900974	WT61S	2000	70	250	40	40	40	0.010	0.020	163	1,430,000
900975	WT62S	3000	100	280	50	40	50	0.014	0.028	369	2,450,000

■使用例

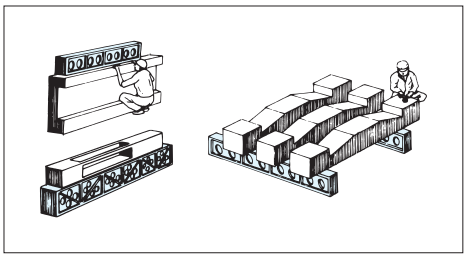

アングルマスター

検査・測定用　工作・組立用　ERON®

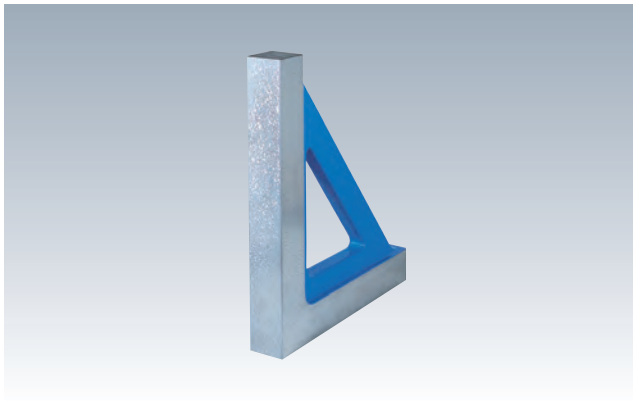

材　質 FC250　構　造 リブ構造品　熱処理 焼鈍
塗装部位 鋳放面

●機械精度の確認に便利です。

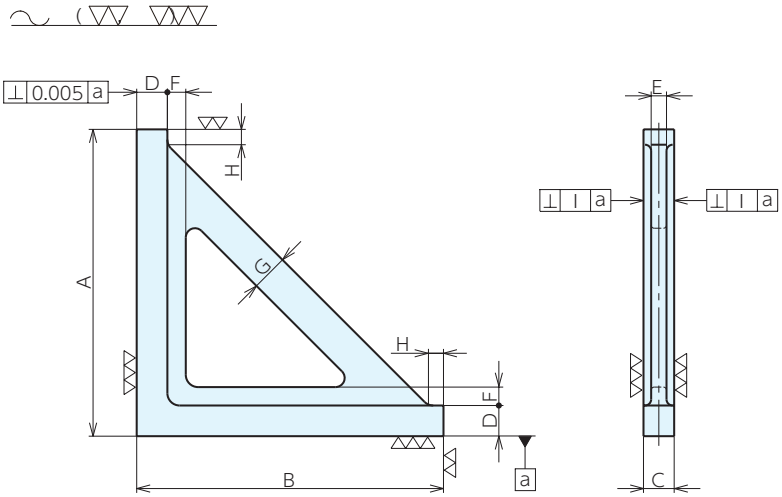

■仕様・価格表

オーダーNo.	No.	A×B×C	D	E	F	G	H	I	質量kg	価格
903265	TAM3530	350×300×40	40	20	20	40	20	0.01	12	675,000
903266	TAM5550	500×500×50	50	25	30	60	25	0.03	34	820,000
903267	TAM6050	600×500×80	80	40	40	70	25	0.03	67	950,000

V溝付桝型ブロック

検査・測定用　工作・組立用

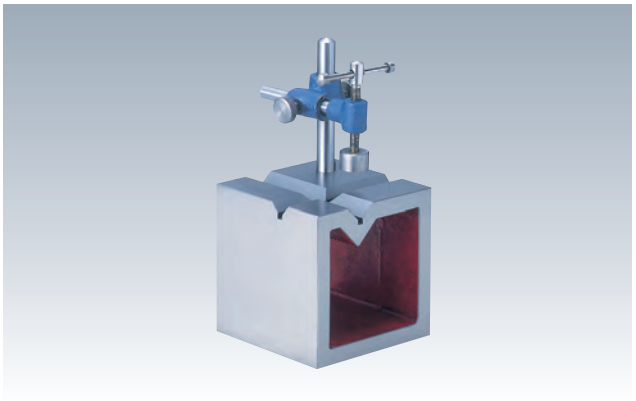

材　質 FC250（本体、継手金具）、鋼材（その他）
熱処理 焼鈍（FC250） 使用面 機械仕上、きさげ仕上

- 丸材測定時の仮固定に便利です。
- 通常の桝型ブロックとしても使用できます。
- 本体と継手金具は取外すことができます。

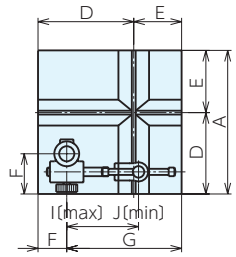

a 面に対する4面の直角度		
b 面に対する4面の直角度		
c 面に対する4面の直角度	A級　（機械仕上）	0.05
a 面に対する反対面の平行度	AA級　（研削仕上）	0.03
b 面に対する反対面の平行度	AAA級（摺合仕上）	0.02
c 面に対する反対面の平行度		
Xの精度		

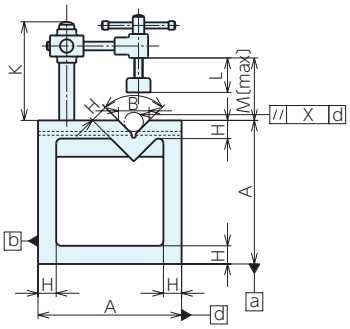

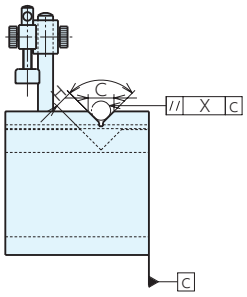

■サイズ表

No.	A	B	C	D	E	F	G	H	I	J	K	L	M	質量kg
100	100	20	18	60	40	24	76	13	80	45	100	25	57	4.1
125	125	26	20	80	45	30	95	15	90	45	110	25	67	7.8
150	150	32	27	100	50	36	114	19	119	50	130	43	84	13.5
200	200	38	32	136	64	55	145	25	194	50	170	43	128	27
250	250	46	37	174	76	65	185	32	219	52	250	64	199	49.5
300	300	60	50	205	95	80	220	38	244	52	300	64	249	79

■仕様・価格表

＊標準在庫品

機械仕上			研削仕上			摺合仕上		
オーダーNo.	No.	価格	オーダーNo.	No.	価格	オーダーNo.	No.	価格
＊901166	AK100	21,600	901171	AA100	45,500	901178	AAA100	78,000
＊901167	AK125	31,100	901172	AA125	48,100	901179	AAA125	89,000
＊901168	AK150	42,600	901173	AA150	71,500	901180	AAA150	102,000
＊901169	AK200	81,000	901174	AA200	143,000	901181	AAA200	223,000
-	-	-	901175	AA250	237,000	901182	AAA250	349,000
-	-	-	901176	AA300	372,000	901183	AAA300	535,000

VブロックA型 RoHS対応

検査・測定用　工作・組立用

材　質 FC250　熱処理 焼鈍

- 丸物ワークの受けとして使用できます。
- 検査･嵩上げブロック･けがき等にも使用できます。
- 2個の基準面a、cに対するV溝のペア差はMC0.05、GS･FS0.03です。

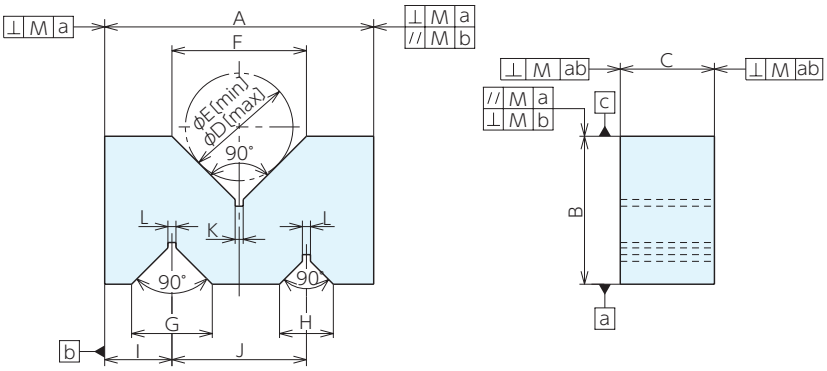

■サイズ表

A×B×C	D	E	F	G	H	I	J	K	L	質量kg
50× 24× 19	32	6	24	17	13	12.5	25	2.5	2.5	0.3
75× 35× 24	50	9	37	24	16	18.5	38	4	4	0.7
100× 52× 33	67	9	50	30	20	25	51	4	4	2.2
125× 69× 44	85	11	63	37	26	31	63	5	5	4.8
150× 80× 50	101	11	75	45	30	37	76	5	5	8
175× 90× 61	117	13	87	50	35	43.5	88	6	6	11.7
200×110× 70	135	13	100	60	40	50	100	6	6	19.4
250×130×104	168	17	125	75	50	62.5	125	8	6	41
300×150×120	202	21	150	90	60	75	150	10	8	65

■仕様･価格表

＊ 標準在庫品　2個価格

機械仕上				研削仕上				摺合仕上			
オーダーNo.	No.	M	価格	オーダーNo.	No.	M	価格	オーダーNo.	No.	M	価格
＊901185	VA-A 50	0.05／100	7,550	＊902522	VA-AV 50	0.03／100	18,000	901195	VA-AA 50	0.02／100	19,600
＊901186	VA-A 75	0.05／100	7,550	＊900188	VA-AV 75	0.03／100	21,000	901196	VA-AA 75	0.02／100	26,500
＊901187	VA-A100	0.05／100	9,750	＊900189	VA-AV100	0.03／100	25,500	901197	VA-AA100	0.02／100	33,300
＊901188	VA-A125	0.05／100	14,700	＊900190	VA-AV125	0.03／100	38,100	901198	VA-AA125	0.02／100	48,100
＊901189	VA-A150	0.05／100	20,700	＊900192	VA-AV150	0.03／100	45,900	901199	VA-AA150	0.02／100	59,500
＊901190	VA-A175	0.05／100	44,300	＊902525	VA-AV175	0.03／100	109,000	901200	VA-AA175	0.02／100	119,000
＊901191	VA-A200	0.05／100	55,500	＊900193	VA-AV200	0.03／100	123,000	901201	VA-AA200	0.02／100	159,000
＊901192	VA-A250	0.05／100	124,000	＊902526	VA-AV250	0.03／100	185,000	901202	VA-AA250	0.02／100	262,000
＊901193	VA-A300	0.05／100	200,000	＊900194	VA-AV300	0.03／100	230,000	901203	VA-AA300	0.02／100	320,000

VブロックB型 RoHS対応

検査・測定用　工作・組立用

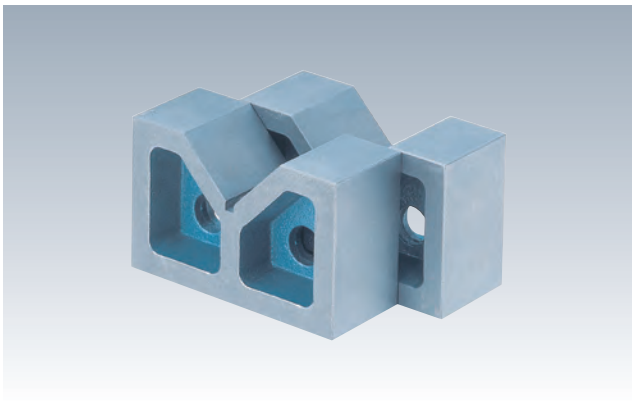

材　質 FC250　熱処理 焼鈍

- 丸物ワークの受けとして使用できます。
- 検査･嵩上げブロック･けがき等にも使用できます。
- 2個の基準面a、cに対するV溝のペア差はMC0.05、GS･FS0.03です。

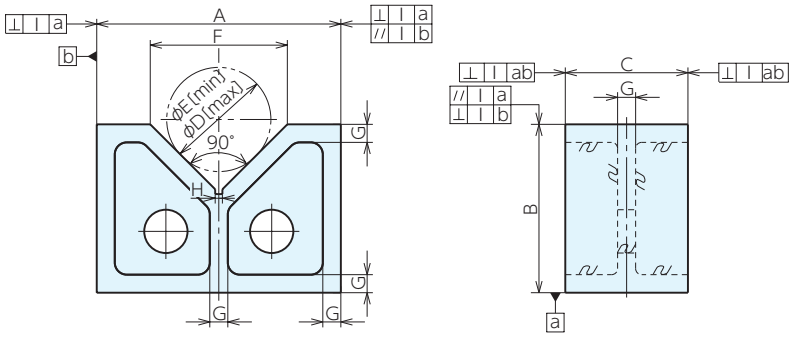

■サイズ表

A×B×C	D	E	F	G	H	質量kg
51× 32× 24	34	9	25	7	4	0.4
76× 60× 32	61	9	45	7	4	1.5
102× 67× 41	74	11	55	10	5	2.5
127× 79× 51	81	11	60	11	5	3.4
152× 89× 63	108	11	80	13	5	8.1
178×114× 76	124	13	92	14	6	12.8
203×140×102	153	13	114	15	6	22.2
254×165×127	173	21	128	16	10	32.7
300×205×150	175	21	130	20	10	60

■仕様･価格表

＊ 標準在庫品　2個価格

機械仕上				研削仕上				摺合仕上			
オーダーNo.	No.	I	価格	オーダーNo.	No.	I	価格	オーダーNo.	No.	I	価格
＊901205	VA-B 50	0.05／100	5,550	＊902527	VA-BK 50	0.03／100	15,800	901215	VA-BA 50	0.01／100	17,000
＊901206	VA-B 75	0.05／100	6,450	＊900005	VA-BK 75	0.03／100	15,800	901216	VA-BA 75	0.01／100	22,900
＊901207	VA-B100	0.05／100	8,500	＊900006	VA-BK100	0.03／100	18,900	901217	VA-BA100	0.01／100	29,100
＊901208	VA-B125	0.05／100	12,800	＊900007	VA-BK125	0.03／100	21,800	901218	VA-BA125	0.01／100	41,800
＊901209	VA-B150	0.05／100	17,800	＊900008	VA-BK150	0.03／100	35,100	901219	VA-BA150	0.01／100	52,000
＊901210	VA-B175	0.05／100	38,900	＊902528	VA-BK175	0.03／100	79,000	901220	VA-BA175	0.01／100	104,000
＊901211	VA-B200	0.05／100	47,400	＊900009	VA-BK200	0.03／100	88,000	901221	VA-BA200	0.01／100	139,000
＊901212	VA-B250	0.05／100	99,500	＊902529	VA-BK250	0.03／100	176,000	901222	VA-BA250	0.01／100	227,000
＊901213	VA-B300	0.05／100	177,000	＊900010	VA-BK300	0.03／100	234,000	901223	VA-BA300	0.01／100	280,000

Vブロック RoHS対応

検査・測定用 工作・組立用 ERON®

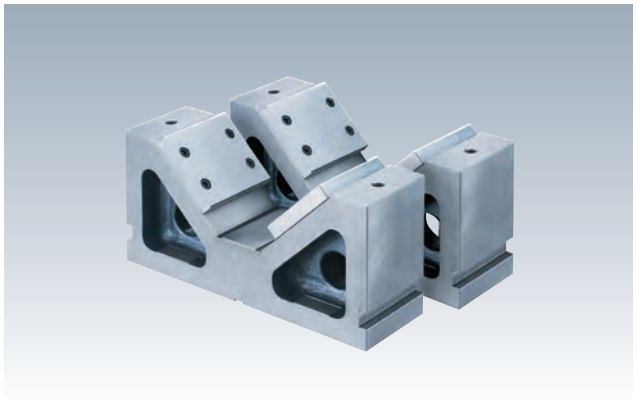

材 質 本体:FC250 スペーサー:S45C
熱処理 本体:焼鈍 スペーサー:焼入
表面処理 塗装(黒皮部)
付属品 スペーサー(25㎜・60㎜・100㎜)… 各4枚

- 丸物ワークの受けとして使用できます。
- 検査・嵩上げブロック・けがき、組立にも使用できます。
- スペーサーの取替えでワーク径の変更ができます。
- Vブロックの摩耗をスペーサーで軽減します。
- ガイドブロックの取付ができるため、位置決め時間を短縮できます。

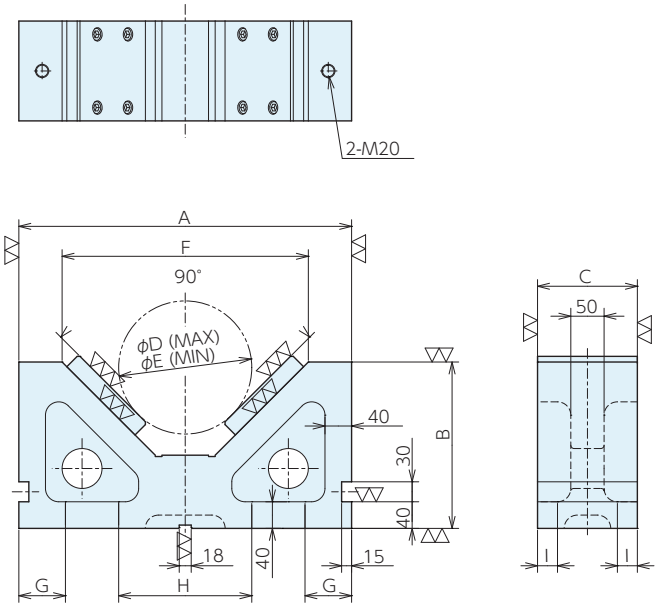

■仕様・価格表

2個価格

オーダーNo.	No.	A×B×C	スペーサー厚み 25mm		スペーサー厚み 60mm		スペーサー厚み 100mm	
			D	E	D	E	D	E
995977	B500	500×250×150	420	180	350	120	270	60
995978	B650	650×250×150	610	400	540	300	460	230

No.	F	G	H	I	質量kg	価格
B500	370	70	220	30	154	1,300,000
B650	500	70	350	30	190	1,410,000

■使用例

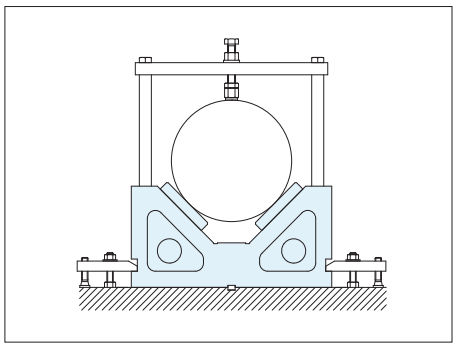

T-SLOT NUTS　No.E-9402

Tスロットナット RoHS対応

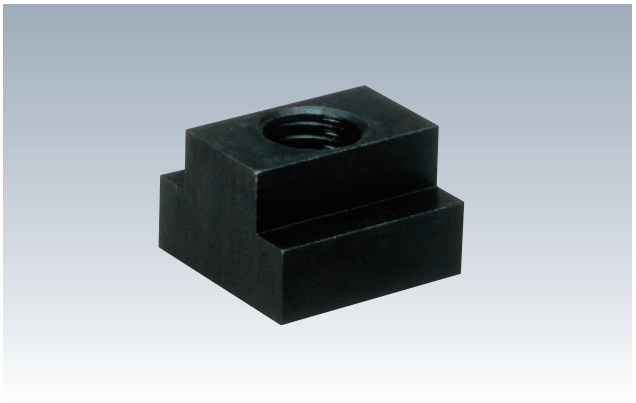

材　質 S45C　熱処理 焼入HRC30±5
表面処理 黒染め

●ボルトのとび出しによるT溝破損を防止するため、ボルトが貫通しない仕様です。

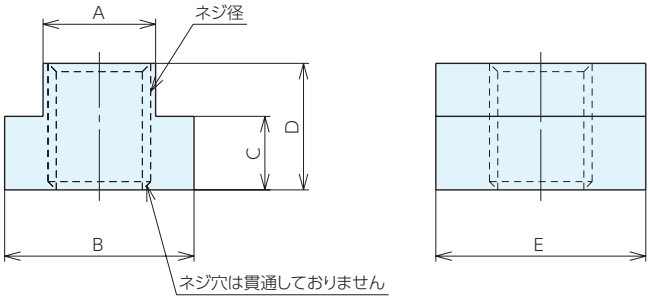

■仕様・価格表

＊ 標準在庫品

オーダーNo.	No.	ネジ径(並目)	A±0.3	B	C	D	E	対象定盤	単品価格 1～9個	単品価格 10個以上
＊902630	TNM1612	M12×1.75	15.3	25.4	8.5	15.8	29	テストワーク取付ブロック (TMT3045B)	580	500
＊902631	TNM1614	M14×2							590	510
＊925179	TNM2216	M16×2	21.5	36	14.2	25.4	38	レール型定盤（DK-1000） 工作用定盤（全種）	1,130	940
＊902636	TNM2218	M18×2.5							1,130	940
＊902637	TNM2220	M20×2.5							1,170	970
＊925551	TNM2416	M16×2	23.5	38.2	14.2	25.4	38	振動テスト定盤 防振定盤	1,240	1,040
＊902638	TNM2418	M18×2.5							1,240	1,040
＊902639	TNM2420	M20×2.5							1,320	1,120
＊903330	TNM3224	M24×3	31.3	47.6	19.1	31.8	54	レール型定盤（DK-2000・DK-3000・DK-4000）,角定盤	4,820	-
＊903331	TNM3227	M27×3							5,150	-

FLANGED NUTS　No.E-9403

フランジナット RoHS対応

材　質 S45C　熱処理 焼入HRC30±5
表面処理 黒染め

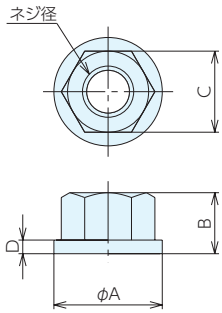

■仕様・価格表

＊ 標準在庫品

オーダーNo.	No.	ネジ径(並目)	A	B	C	D	質量g	単品価格 1～9個	単品価格 10個以上
＊902660	FNM0012	M12×1.75	25	14	19	4	34	530	420
＊902661	FNM0014	M14×2	28	17	22	4	40	570	480
＊902662	FNM0016	M16×2	35	20	24	5	68	610	530
＊902663	FNM0018	M18×2.5	35	20	27	5	80	710	590
＊902664	FNM0020	M20×2.5	40	25	30	6	120	950	800
＊902665	FNM0022	M22×2.5	42	25	32	6	127	1,510	1,250
＊902666	FNM0024	M24×3	45	28	36	6	180	1,800	1,510
＊995976	FNM0030	M30	58	45	46	8	455	4,140	3,720

プレーンクランプ RoHS対応

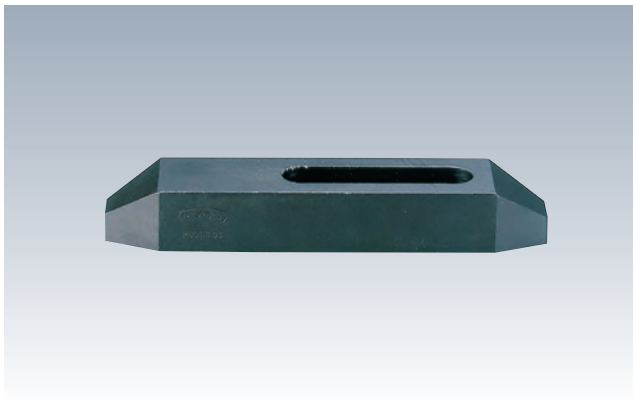

材 質 S45C　熱処理 焼入HRC30±5
表面処理 黒染め

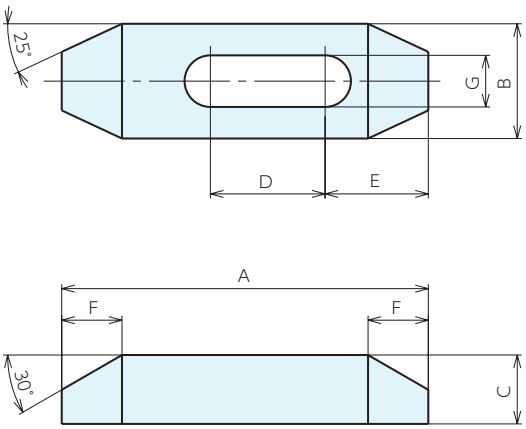

■仕様・価格表

＊ 標準在庫品

オーダーNo.	No.	適合ボルト	A	B	C	D	E	F	G	質量kg	価格
＊902041	PC00301	M12	60	25	12	18	23	11	13	0.08	2,470
＊902048	PC00302	M12	100	32	19	32	28	17	13	0.16	3,130
＊902060	PC00303	M12	150	32	22	51	33	19	13	0.29	3,700
＊902392	PC00401	M16	60	32	16	10	25	14	18	0.08	2,630
＊902393	PC00402	M16	100	38	19	31	31	17	18	0.19	3,350
＊902394	PC00403	M16	150	38	22	48	33	19	18	0.36	3,770
＊902395	PC00501	M20	100	38	19	27	31	17	22	0.18	3,890
＊902396	PC00502	M20	150	38	25	48	38	22	22	0.37	4,270
＊902397	PC00503	M20	200	50	30	56	41	25	22	0.73	6,100
＊902398	PC00601	M22	150	50	32	42	44	27	24	0.63	6,750
＊902462	PC00602	M22	200	50	32	48	47	30	24	1.00	9,800
＊902475	PC00603	M22	250	50	38	77	52	33	24	1.34	11,300
＊902523	PC00701	M24	150	50	32	42	46	27	26	0.58	6,750
＊902540	PC00702	M24	200	50	32	48	49	30	26	0.95	9,800
＊902541	PC00703	M24	250	50	38	77	52	33	26	1.28	11,300

■使用例

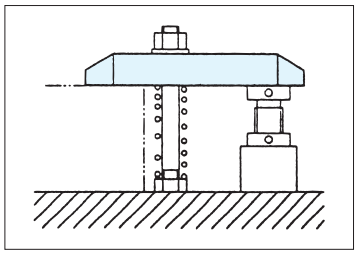

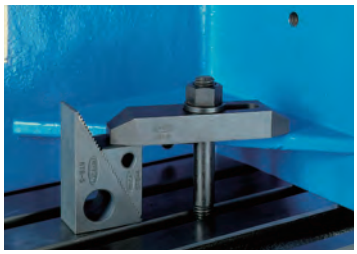

U型クランプ RoHS対応

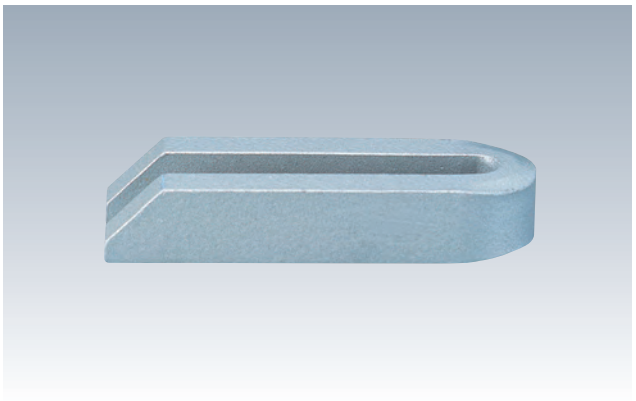

材　質 S45C　表面処理 焼付塗装

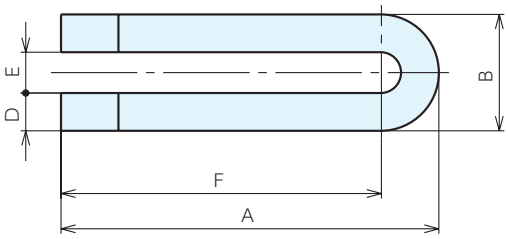

■仕様・価格表

＊ 標準在庫品

オーダーNo.	No.	適合ボルト	A	B	C	D	E	F	G	質量kg	価格
＊138283	US14M125	M12,M14	125	38	25	12	14	106	6	0.57	2,890
＊138284	US14M160	M12,M14	160	38	25	12	14	141	6	0.73	3,240
＊138285	US18M160	M16,M18	160	48	30	15	18	136	8	1.08	4,050
＊138286	US18M200	M16,M18	200	48	30	15	18	176	8	1.36	4,620
＊138287	US18M250	M16,M18	250	48	40	15	18	226	10	2.25	6,750
＊138288	US20M200	M20,M22	200	52	40	15	22	174	10	1.8	6,000
＊138289	US20M250	M20,M22	250	62	40	20	22	219	10	3	8,100
＊929530	US20M315	M20	315	62	40	20	22	284	10	3.9	18,900
＊929531	US20M500	M20	500	62	50	20	22	468	12.5	7.5	38,100
＊951942	US24M315	M24	315	66	40	20	26	282	10	3.9	21,000
＊951943	US24M500	M24	500	66	50	20	26	467	12.5	7.6	41,600
＊995985	US30M250	M30	250	74	50	20	33	213.5	12	3.7	14,900
＊995986	US30M315	M30	315	74	50	20	33	278.5	12	4.75	17,100
＊995987	US30M400	M30	400	74	50	20	33	363.5	12	6.1	22,600
＊995988	US30M600	M30	600	74	50	20	33	563.5	12	9.2	32,800
＊995989	US30M1000	M30	1000	94	60	30	33	953.5	12	28	92,500

CLAMP SUPPORT SCREW JACKS No.E-9175

クランプサポートスクリュージャッキ

RoHS対応

材 質 S45C　熱処理 スクリュー:焼入HRC35±5
表面処理 黒染め

- クランプサポートスクリュージャッキは各種クランプのサポートするのに使用します。
- 1個では高さが足りない場合は、2個・3個と積重ねて高さ調節ができます。
- アタッチメントの使用で異形物の支えにも便利です。

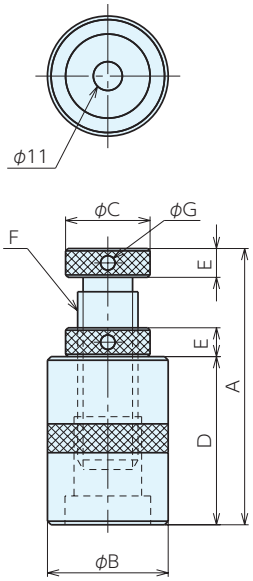

■使用例

■仕様・価格表

＊ 標準在庫品

オーダーNo.	No.	A	B	C	D	E	F	G	耐荷重kN	質量kg	価格
＊903462	CS50	40～ 50	40	30	24	8	M20×2.5	4	12	0.27	3,780
＊900333	CS70	50～ 73	40	30	32	9	TM20P3	4	14	0.35	3,980
＊903463	CS100	70～100	45	35	46	12	TM25P4	5	20	0.63	5,000
＊900334	CS150	94～150	50	35	70	12	TM25P4	5	20	1.1	5,750
＊900718	CS250	150～250	60	45	120	15	TM32P4	5	35	2.45	8,450

ADJUSTABLE HOOK SPANNERS No.E-9249

アジャスタブル引掛スパナ

RoHS対応

- 適合径が調整でき、1つのレンチで多サイズの径に対応できます。
- クランプサポートスクリュージャッキの操作に最適です。

■使用例

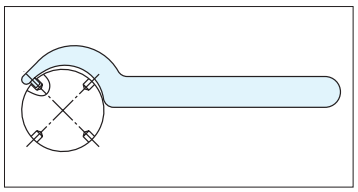

■仕様・価格表

＊ 標準在庫品

オーダーNo.	No.	適合径	ピン径	ピン長さ	全長	適合ジャッキ			質量g	価格
						クランプサポートスクリュージャッキ	スクリュージャッキ	アルミベースジャッキ マグネットジャッキ		
＊955020	AHS2035-4K	φ22～35	φ3	2.7	165	CS 50・70	-	-	85	4,670
＊955021	AHS3560-4K	φ35～60	φ4	3.3	205	CS100・150・250	SJK 40・ 50・ 80	全機種	170	5,100
＊955023	AHS6090-5K	φ60～90	φ5.5	4.7	280	-	SJK105・150・250	-	380	6,400

精密パラレルブロック RoHS対応

ERON®

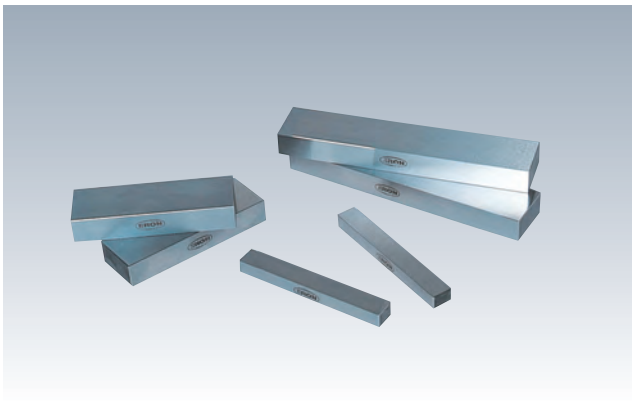

材　質　S50C･FC300
熱処理　HP1～8:焼入HRC50±3
HP21～34:焼入HRC50±3
HP9～20:焼鈍

●両端面を除く4面を研削仕上。
●ジグの嵩上げに使用します。

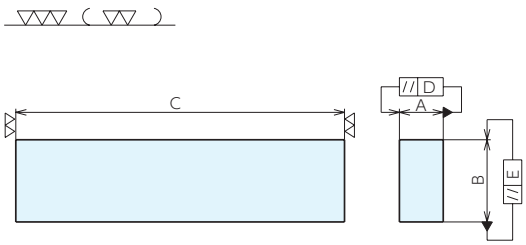

■仕様･価格表

＊ 標準在庫品

オーダーNo.	No.	A	B	C	D	E	材質	質量kg	価格
＊901242	HP 1	10	20	150	0.012	0.006	S50C	0.2	10,700
＊901243	HP 2	15	20	150	0.012	0.006	S50C	0.4	13,500
＊901244	HP 3	15	30	150	0.012	0.006	S50C	0.5	14,100
＊901245	HP 4	20	30	150	0.012	0.006	S50C	0.7	14,100
＊901246	HP 5	25	50	150	0.012	0.006	S50C	1.5	14,100
＊901247	HP 6	15	30	250	0.013	0.007	S50C	0.9	17,300
＊901248	HP 7	20	30	250	0.013	0.007	S50C	1.2	17,300
＊901249	HP 8	25	50	250	0.013	0.007	S50C	2.4	20,500
＊901250	HP 9	25	50	300	0.014	0.008	FC300	2.7	21,600
＊901251	HP10	40	50	300	0.014	0.008	FC300	4.4	22,800
＊901252	HP11	40	75	300	0.014	0.008	FC300	6.6	22,800
＊901253	HP12	50	50	100	0.012	0.006	FC300	1.8	14,100
＊901254	HP13	50	50	150	0.012	0.006	FC300	2.7	15,300
＊901255	HP14	50	50	250	0.013	0.007	FC300	4.6	19,200
＊901256	HP15	50	100	150	0.012	0.006	FC300	5.5	19,200
＊901257	HP16	50	100	250	0.013	0.007	FC300	9.1	29,200
＊901258	HP17	50	100	300	0.014	0.008	FC300	11	34,400
＊901259	HP18	100	100	150	0.012	0.006	FC300	11	34,400
＊901260	HP19	100	100	250	0.013	0.007	FC300	18.3	49,500
＊901261	HP20	100	100	300	0.014	0.008	FC300	21.9	60,000
＊900098	HP21	12	25	150	0.012	0.006	S50C	0.4	13,800
＊900100	HP22	10	20	200	0.013	0.007	S50C	0.3	12,900
＊900101	HP23	15	20	200	0.013	0.007	S50C	0.5	15,200
＊900102	HP24	15	30	200	0.013	0.007	S50C	0.7	16,200
＊900103	HP25	20	30	200	0.013	0.007	S50C	0.9	16,200
＊900104	HP26	25	50	200	0.013	0.007	S50C	2	19,400
＊934589	HP27	8	15	100	0.010	0.005	S50C	0.1	9,000
＊934590	HP28	10	20	100	0.010	0.005	S50C	0.2	10,300
＊934591	HP29	10	25	100	0.010	0.005	S50C	0.2	10,400
＊934592	HP30	15	35	100	0.010	0.005	S50C	0.4	11,900
＊934593	HP31	8	15	125	0.012	0.006	S50C	0.1	10,500
＊934594	HP32	10	20	125	0.012	0.006	S50C	0.2	12,200
＊934595	HP33	10	30	125	0.012	0.006	S50C	0.3	12,500
＊934596	HP34	15	40	125	0.012	0.006	S50C	0.6	14,200

※1個価格となります。

スタッドボルト RoHS対応

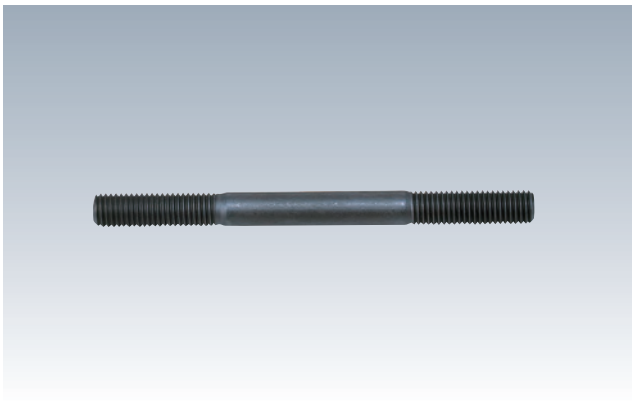

材 質 S45C　熱処理 焼入HRC30±5
表面処理 黒染め

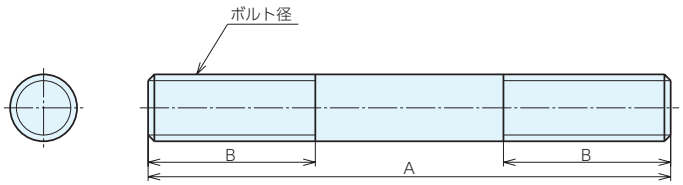

■仕様・価格表

＊ 標準在庫品

オーダーNo.	No.	ネジ径(並目)	A	B	質量g	単品価格	
						1～9本	10本以上
＊902723	BM01250	M12×1.75	50	22	35	450	370
＊902724	BM01275	M12×1.75	75	30	55	470	380
＊902725	BM12100	M12×1.75	100	40	70	480	390
＊902726	BM12125	M12×1.75	125	40	95	510	420
＊902727	BM12150	M12×1.75	150	40	115	530	440
＊902728	BM12175	M12×1.75	175	40	140	550	470
＊902729	BM12200	M12×1.75	200	40	160	580	480
＊916420	BM12225	M12×1.75	225	60	180	990	820
＊916421	BM12250	M12×1.75	250	60	200	1,070	890
＊916422	BM12300	M12×1.75	300	60	240	1,250	1,020
＊916423	BM12350	M12×1.75	350	60	285	1,450	1,190
＊916424	BM12400	M12×1.75	400	60	330	1,760	1,470
＊916425	BM12450	M12×1.75	450	60	375	1,940	1,620
＊916426	BM12500	M12×1.75	500	60	420	2,190	1,840
＊902730	BM01450	M14×2	50	22	61	450	370
＊902731	BM01475	M14×2	75	30	92	470	380
＊902732	BM14100	M14×2	100	40	123	480	390
＊902733	BM14125	M14×2	125	40	153	540	450
＊900120	BM14150	M14×2	150	40	184	560	470
＊902734	BM14175	M14×2	175	40	215	580	480
＊902735	BM14200	M14×2	200	40	246	650	540
＊902736	BM14225	M14×2	225	60	276	1,010	860
＊902737	BM14250	M14×2	250	60	367	1,150	950
＊902738	BM14300	M14×2	300	60	369	1,290	1,110
＊902739	BM14350	M14×2	350	60	430	1,400	1,160
＊902740	BM14400	M14×2	400	60	492	1,710	1,420
＊902741	BM01675	M16×2	75	30	120	550	470
＊902742	BM16100	M16×2	100	40	160	560	480
＊902743	BM16125	M16×2	125	40	200	590	490
＊902744	BM16150	M16×2	150	40	241	610	530
＊902745	BM16175	M16×2	175	40	281	680	560
＊902746	BM16200	M16×2	200	40	321	740	620
＊902747	BM16225	M16×2	225	60	361	1,160	970
＊902748	BM16250	M16×2	250	60	401	1,290	1,110
＊902749	BM16300	M16×2	300	60	482	1,430	1,190
＊902750	BM16350	M16×2	350	60	562	1,540	1,290
＊902751	BM16400	M16×2	400	60	643	1,890	1,590
＊902752	BM16450	M16×2	450	60	723	2,180	1,830
＊902753	BM16500	M16×2	500	60	803	2,460	2,070

■仕様・価格表

オーダーNo.	No.	ネジ径(並目)	A	B	質量g	単品価格	
						1～9本	10本以上
＊902754	BM01875	M18×2.5	75	30	152	680	560
＊902755	BM18100	M18×2.5	100	40	203	690	580
＊902756	BM18125	M18×2.5	125	40	254	810	680
＊902757	BM18150	M18×2.5	150	40	305	860	710
＊902758	BM18175	M18×2.5	175	40	356	950	800
＊902759	BM18200	M18×2.5	200	40	406	1,000	830
＊902760	BM18225	M18×2.5	225	60	457	1,260	1,030
＊902761	BM18250	M18×2.5	250	60	508	1,410	1,170
＊902762	BM18300	M18×2.5	300	60	610	1,620	1,350
＊902763	BM18350	M18×2.5	350	60	712	1,760	1,470
＊902764	BM18400	M18×2.5	400	60	813	2,010	1,700
＊902765	BM18450	M18×2.5	450	60	915	2,350	1,960
＊902766	BM18500	M18×2.5	500	60	1017	2,640	2,190
＊902767	BM02075	M20×2.5	75	30	188	740	610
＊902768	BM20100	M20×2.5	100	40	251	780	670
＊902769	BM20125	M20×2.5	125	40	314	880	720
＊902770	BM20150	M20×2.5	150	40	376	1,000	830
＊902771	BM20175	M20×2.5	175	40	439	1,140	950
＊902772	BM20200	M20×2.5	200	40	502	1,170	970
＊902773	BM20225	M20×2.5	225	60	565	1,400	1,160
＊902774	BM20250	M20×2.5	250	60	628	1,520	1,260
＊902775	BM20300	M20×2.5	300	60	753	1,760	1,470
＊902776	BM20350	M20×2.5	350	60	879	1,940	1,610
＊902777	BM20400	M20×2.5	400	60	1004	2,290	1,920
＊902778	BM20450	M20×2.5	450	60	1130	2,500	2,100
＊902779	BM20500	M20×2.5	500	60	1256	2,720	2,260
＊902780	BM02275	M22×2.5	75	30	227	890	720
＊902781	BM22100	M22×2.5	100	40	303	990	820
＊902782	BM22125	M22×2.5	125	40	379	1,030	890
＊902783	BM22150	M22×2.5	150	40	455	1,190	1,000
＊902784	BM22175	M22×2.5	175	40	531	1,350	1,140
＊902785	BM22200	M22×2.5	200	40	607	1,460	1,200
＊902786	BM22250	M22×2.5	250	60	759	1,770	1,490
＊902787	BM22300	M22×2.5	300	60	911	2,150	1,770
＊902788	BM22350	M22×2.5	350	60	1063	2,450	2,050
＊902789	BM22400	M22×2.5	400	60	1215	3,190	2,650
＊902790	BM22450	M22×2.5	450	60	1367	3,490	2,910
＊902791	BM22500	M22×2.5	500	60	1519	3,770	3,130
＊902792	BM02475	M24×3	75	30	271	1,240	1,010
＊902793	BM24100	M24×3	100	40	361	1,470	1,240
＊902794	BM24125	M24×3	125	40	452	1,570	1,300
＊902795	BM24150	M24×3	150	40	542	1,750	1,460
＊902796	BM24175	M24×3	175	40	633	1,860	1,540
＊902797	BM24200	M24×3	200	40	723	1,960	1,630
＊902798	BM24250	M24×3	250	60	904	2,150	1,770
＊902799	BM24300	M24×3	300	60	1085	2,450	2,050
＊902800	BM24350	M24×3	350	60	1266	2,760	2,310
＊902801	BM24400	M24×3	400	60	1446	3,730	3,120
＊900111	BM24450	M24×3	450	60	1627	3,880	3,230
＊902802	BM24500	M24×3	500	60	1808	4,230	3,550

レベリングブロックA型 RoHS対応

NBK®

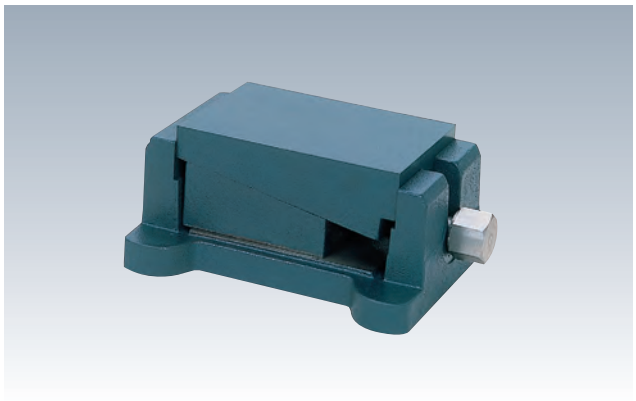

材　質　本体:FC200　スピンドル:SS400
表面処理　塗装

●機械設備から定盤の据付まで広く使用されています。
●本体フランジに固定もしくは調整を目的とした穴加が工追加できます。

【用途】
●基礎固定が不要な各種機械や装置、測定や組付を目的とした完成品や素材部品、測定・組付用定盤のレベル調整。

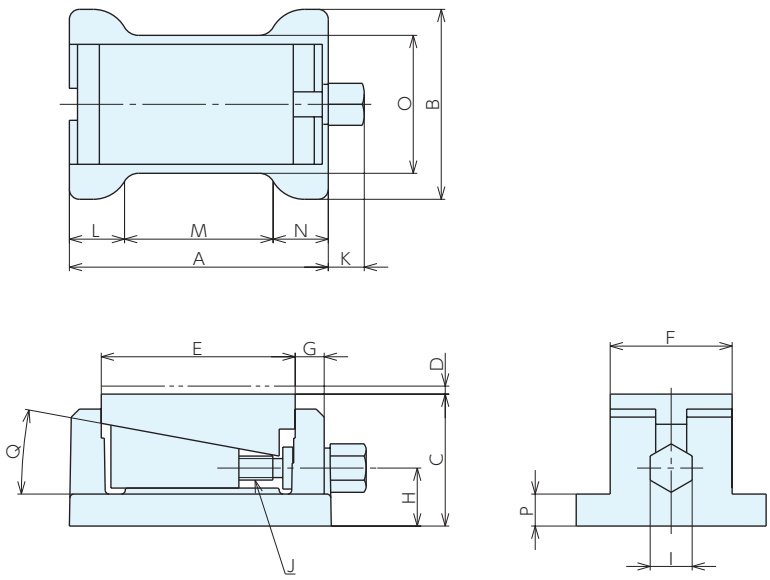

■サイズ表

No.	A	B	C	D	E	F	G	H
A1	129	95	66	4	95	62	17	29
A2	172	142	80	5	130	84	21	35
A3	215	165	101	6	159	100	29	43
A4	215	165	101	6	159	100	29	43

No.	I	J	K	L	M	N	O	P	Q
A1	21	M12×1.75(並目)	17	30	69	30	69	15	10°26′
A2	26	M16×2　(並目)	19.5	35	102	35	100	17	10°26′
A3	29	M20×2.5　(並目)	24	45	125	45	120	22	10°26′
A4	35	φ19台形ネジ 6山／吋	25	45	125	45	120	22	10°26′

■仕様・価格表

＊ 標準在庫品

オーダーNo.	No.	ストローク	揚程	許容荷重kN	一回転あたりのレベル調整量	質量kg	価格
＊ 902091	A1	66～ 70	4	7	0.32	3.3	8,550
＊ 902092	A2	80～ 85	5	15	0.37	8.0	14,000
＊ 902093	A3	101～107	6	25	0.46	15.0	21,500
＊ 902094	A4	101～107	6	45	0.78	15.0	25,700

レベリングブロックA-UJ型(遠隔操作用) RoHS対応

NBK®

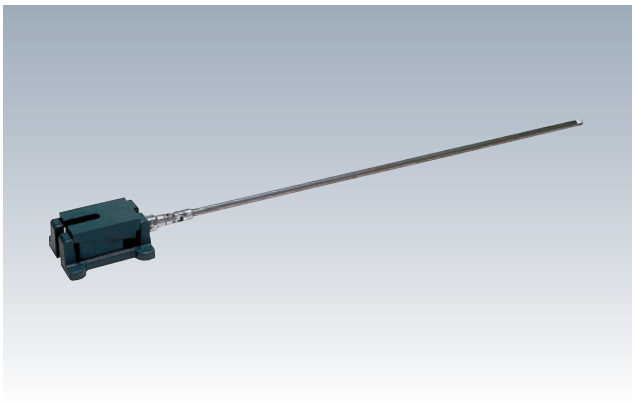

材　質　本体:FC200　スピンドル:SS400
遠隔操作用ハンドル:SS400

表面処理　塗装

- ●A型の遠隔操作仕様です。
- ●人の入り込めない定盤、各種機械の下に設置し、遠隔操作でレベル調整ができます。
- ●遠隔操作ハンドルはユニバーサルジョイント付きです。搭載物外でハンドル操作後、ハンドルが邪魔にならないように搭載物の下に納めることができます。(ユニバーサルジョイントの可動範囲内)。
- ●抜け防止のため遠隔操作ハンドルとレベリングブロックのスピンドルは一体となっています。

【用途】
●基礎固定が不要な各種機械や装置、定盤のレベル調整。

【注意】
●設置の際はA型と併用してください。

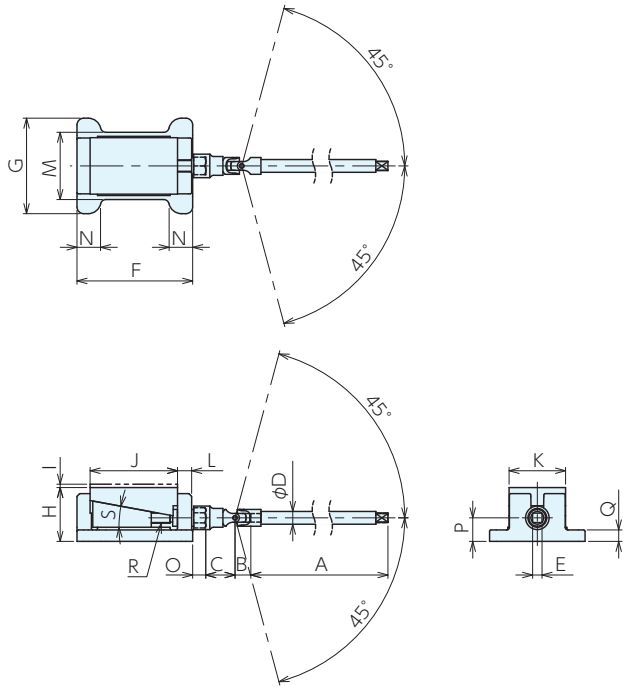

■使用例

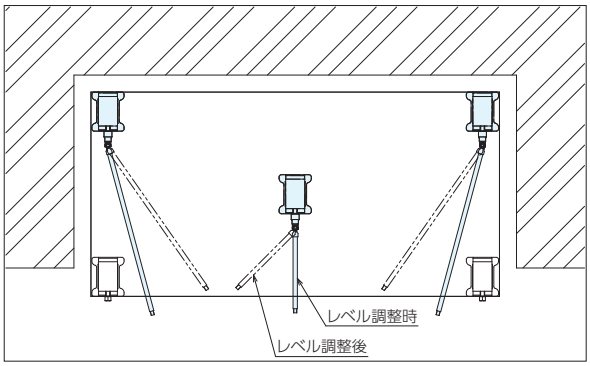

■サイズ表

No.	B	C	D	E	F	G	H	I	J	K
A1UJ750/1000	23.5	29.5	19	14	129	95	66	4	95	62
A2UJ750/1000	23.5	29.5	19	14	172	142	80	5	130	84
A3UJ750/1000	23.5	29.5	19	14	215	165	101	6	159	100
A4UJ750/1000	23.5	29.5	19	14	215	165	101	6	159	100

No.	L	M	N	O	P	Q	R	S	T	U
A1UJ750/1000	17	69	30	17	29	15	M12×1.75(並目)	10°26′	18	45
A2UJ750/1000	21	100	35	19.5	35	17	M16×2　(並目)	10°26′	22	65
A3UJ750/1000	29	120	45	24	43	22	M16×2　(並目)	10°26′	32	73
A4UJ750/1000	29	120	45	25	43	22	φ19台形ネジ 6山／吋	10°26′	32	73

■仕様・価格表

許容荷重 kN	ストローク	一回転あたりのレベル調整量	A=750					A=1000				
			オーダーNo.	No.	A	質量kg	価格	オーダーNo.	No.	A	質量kg	価格
7	66～ 70	0.32	913283	A1UJ750	750	5.0	34,400	913429	A1UJ1000	1000	5.5	35,900
15	80～ 85	0.37	913284	A2UJ750	750	9.7	37,300	913430	A2UJ1000	1000	10.2	39,000
25	101～107	0.46	913285	A3UJ750	750	16.7	55,000	913431	A3UJ1000	1000	17.2	57,000
45	101～107	0.78	913286	A4UJ750	750	16.7	65,000	913432	A4UJ1000	1000	17.2	71,500

レベリングブロックC型 RoHS対応

NBK®

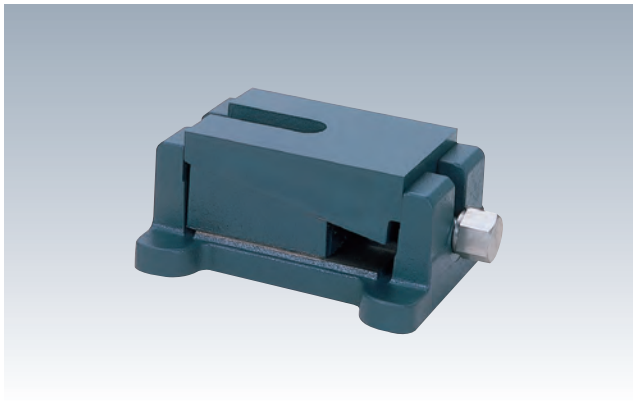

材　質　本体:FC200　スピンドル:SS400
表面処理　塗装

●アンカーボルトによる設備固定ができます。
●機械から定盤の据付まで広く使用されています。
●本体フランジに固定もしくは調整を目的とした穴加工が追加できます。

【用途】
●基礎固定を必要とする各種工作機械、専用機、試験機、試験用定盤のレベル調整。

■アンカータイプ

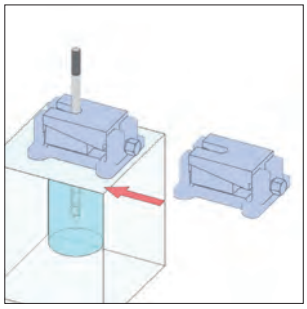

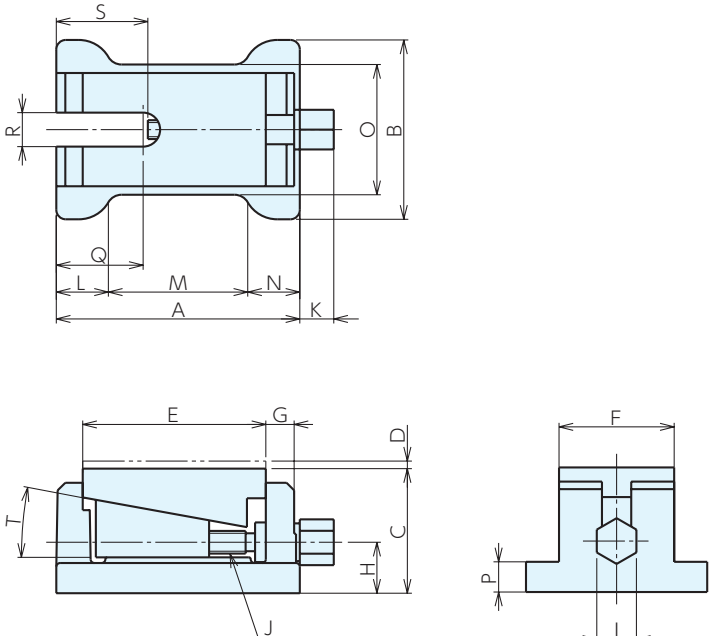

■サイズ表

No.	A	B	C	D	E	F	G	H	I
C1	129	95	66	4	95	62	17	29	21
C2	172	142	80	5	130	84	21	35	26
C3	215	165	105	6	159	100	29	43	29
C4	215	165	105	6	159	100	29	43	35

No.	J	K	L	M	N	O	P	Q	R	S	T
C1	M12×1.75(並目)	17	30	69	30	69	16	45	18	57.5	10°26′
C2	M16×2　(並目)	19.5	35	102	35	100	17	65	22	75	10°26′
C3	M20×2.5　(並目)	24	45	125	45	120	25	75	32	86.5	10°26′
C4	φ19台形ネジ 6山/吋	25	45	125	45	120	25	75	32	86.5	10°26′

■仕様・価格表

＊通常在庫品

オーダーNo.	No.	ストローク	揚程	許容荷重kN	一回転あたりのレベル調整量	質量kg	価格
＊902098	C1	66～ 70	4	7	0.32	3.3	9,750
＊902099	C2	80～ 85	5	15	0.37	8.0	15,200
＊902100	C3	105～111	6	25	0.46	15.0	22,700
＊902101	C4	105～111	6	45	0.78	15.0	28,400

レベリングブロックC-UJ型(遠隔操作用) RoHS対応

NBK®

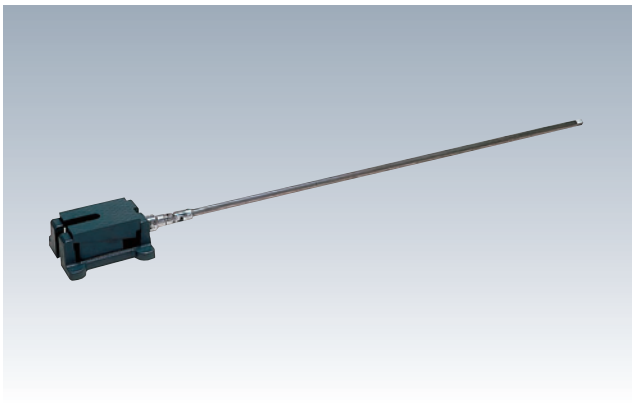

材　質　本体:FC200　スピンドル:SS400
遠隔操作用ハンドル:SS400

表面処理　塗装

- ●C型の遠隔操作仕様です。
- ●人の入り込めない定盤、機械の下に設置し、遠隔操作でレベル調整ができます。
- ●遠隔操作ハンドルはユニバーサルジョイント付きです。搭載物外でハンドル操作後、ハンドルが邪魔にならないように搭載物の下に納めることができます。(ユニバーサルジョイントの可動範囲内)
- ●抜け防止のため遠隔操作ハンドルとレベリングブロックのスピンドルは一体となっています。

【注意】
- ●設置の際はC型と併用してください。

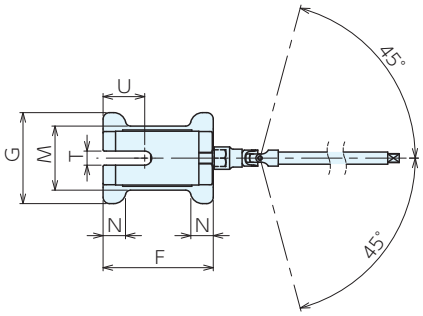

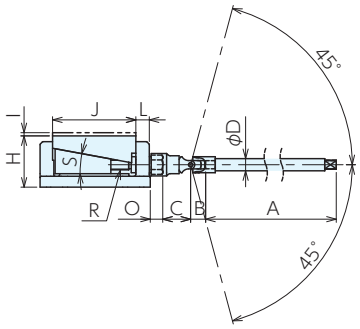

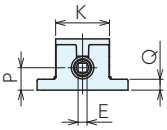

■使用例

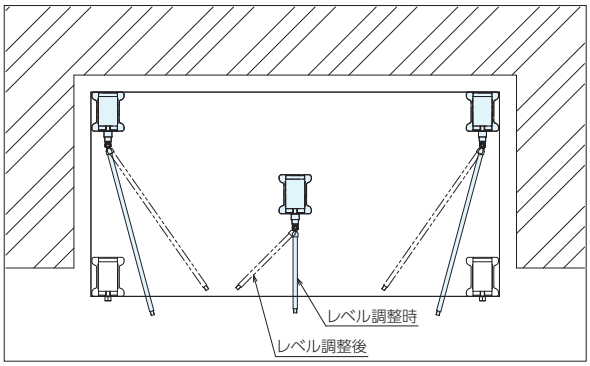

■サイズ表

No.	B	C	D	E	F	G	H	I	J	K	L
C1UJ750/1000	23.5	29.5	19	14	129	95	66	4	95	62	17
C2UJ750/1000	23.5	29.5	19	14	172	142	80	5	130	84	21
C3UJ750/1000	23.5	29.5	19	14	215	165	105	6	159	100	29
C4UJ750/1000	23.5	29.5	19	14	215	165	105	6	159	100	29

No.	M	N	O	P	Q	R	S	T	U
C1UJ750/1000	69	30	17	29	15	M12×1.75(並目)	10°26′	18	45
C2UJ750/1000	100	35	19.5	35	17	M16×2　(並目)	10°26′	22	65
C3UJ750/1000	120	45	24	43	25	M16×2　(並目)	10°26′	32	75
C4UJ750/1000	120	45	25	43	25	φ19台形ネジ 6山／吋	10°26′	32	75

■仕様・価格表

許容荷重 kN	ストローク	一回転あたりのレベル調整量	A=750					A=1000				
			オーダーNo.	No.	A	質量kg	価格	オーダーNo.	No.	A	質量kg	価格
7	66～ 70	0.32	913425	C1UJ750	750	5.0	35,400	900647	C1UJ1000	1000	5.5	36,900
15	80～ 85	0.37	913426	C2UJ750	750	9.7	38,500	900648	C2UJ1000	1000	10.2	40,200
25	105～111	0.46	913427	C3UJ750	750	16.7	56,000	900649	C3UJ1000	1000	17.2	58,000
45	105～111	0.78	913428	C4UJ750	750	16.7	67,500	900652	C4UJ1000	1000	17.2	75,000

防振レベリングブロックMB型 RoHS対応

NBK®

材　質　本体：FC450　スピンドル：SS400
プレート:MB1-16、MB2-20:防振プレート B4-1を使用
MB1-20、MB2-23:防振プレート B0を使用
MB1-50、MB2-75:防振プレート B6を使用

- 防振機能を備えています。
- アンカーボルトによる設備固定ができます。
- 一体構造品のため施工段取り時の作業性が向上します。
- 低床構造のため設備高さを抑えることができます。
- 基礎高さのバラツキを吸収しやすい揚程量があります。

【用途】
- 防振・基礎固定を必要とする各種工作機械、専用機、試験機、試験用定盤のレベル調整。

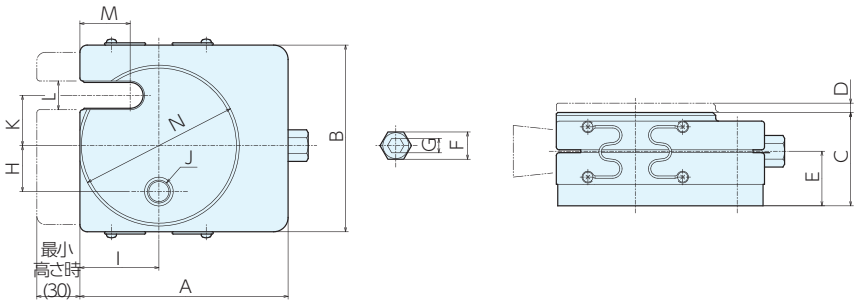

■仕様・価格表

＊ 標準在庫品

オーダーNo.	No.	A	B	C	D	E	F	G	H	I	J	K	L	M	N	許容荷重 kN	1回転あたりのレベル調整量	質量 kg	価格
＊104100	MB1-16	145	130	62	12	35	19	10	32	55	M16	35	20	35	112	5 ～16	0.37	5.3	33,100
＊104101	MB1-20															8.3～20			33,100
＊104102	MB1-50															17 ～50			33,100
＊104103	MB2-20	160	140	68	12	38	24	14	32	60	M16	35	20	40	112	6 ～20	0.43	7.1	36,900
＊104104	MB2-23															10 ～23			36,900
＊104105	MB2-75															20 ～75			36,900

■プレート別特性データ

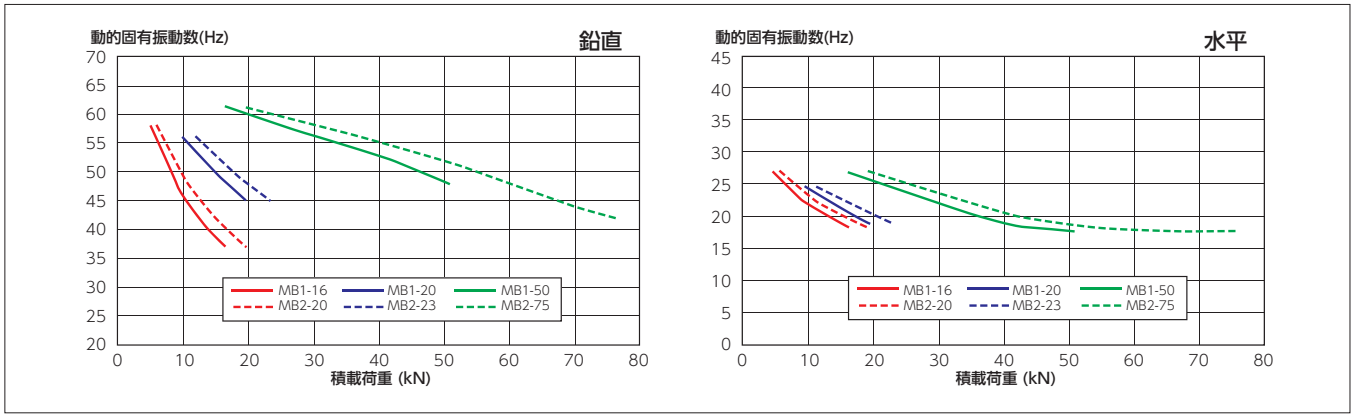

■機械ー基礎（アンカーボルト）固定時には、防振ディスクのご使用をお勧めします。

ねじ頭用防振ディスク
BVW

P.50 ▶

防振レベリングブロックMB型 スイベルパッド付

RoHS対応

NBK®

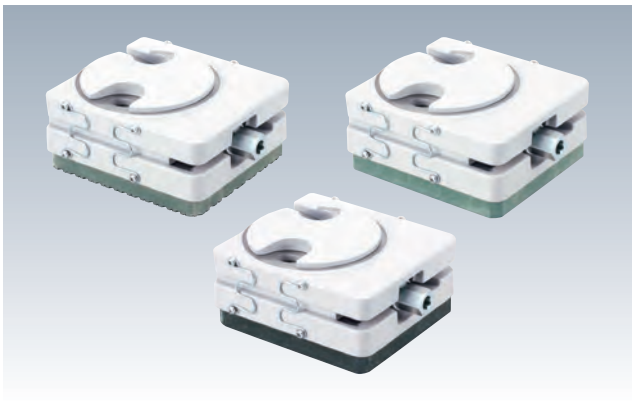

材　質　本体：FC450　スピンドル：SS400
プレート:MB1-16S、MB2-20S:防振プレート B4-1を使用
MB1-20S、MB2-23S:防振プレート B0を使用
MB1-50S、MB2-75S:防振プレート B6を使用

- 防振機能を備えています。
- アンカーボルトによる設備固定ができます。
- 設備や基礎面の傾斜を吸収しやすいスイベル(球面受板)を搭載しています。
- 一体構造品のため施工段取り時の作業性が向上します。
- 低床構造のため設備高さを抑えることができます。
- 基礎高さのバラツキを吸収しやすい揚程量があります。

【用途】
- 防振・基礎固定を必要とする各種工作機械、専用機、試験機、試験用定盤のレベル調整。

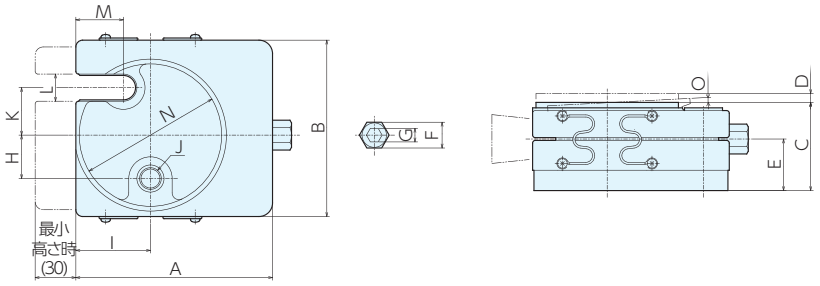

■仕様・価格表

＊ 標準在庫品

オーダーNo.	No.	A	B	C	D	E	F	G	H	I	J	K	L	M	N	O	許容荷重 kN	1回転あたりのレベル調整量	質量 kg	価格
＊104106	MB1-16S	145	130	62	12	35	19	10	32	55	M16	35	20	35	105	3°	5 ～16	0.37	5.3	36,900
＊104107	MB1-20S																8.3～20			36,900
＊104108	MB1-50S																17 ～50			36,900
＊104109	MB2-20S	160	140	68	12	38	24	14	32	60	M16	35	20	40	105	3°	6 ～20	0.43	7.1	40,700
＊104110	MB2-23S																10 ～23			40,700
＊104111	MB2-75S																20 ～75			40,700

■プレート別特性データ

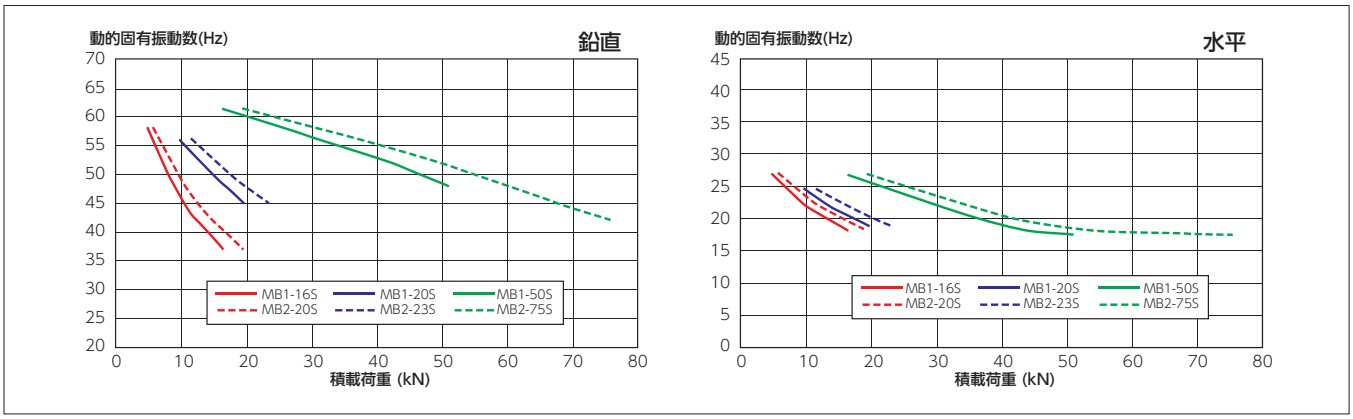

■機械ー基礎(アンカーボルト)固定時には、防振ディスクのご使用をお勧めします。

ねじ頭用防振ディスク
BVW

P.50 ▶

レベリングブロック用　ベースプレート RoHS対応

NBK®

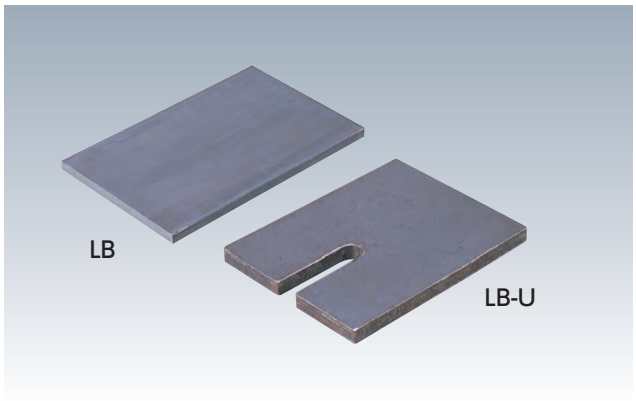

材　質　プレート:SS400

●レベリングブロック用の敷板です。
●基礎の影響をレベリングブロックに直接伝えず、安定したレベル調整ができます。

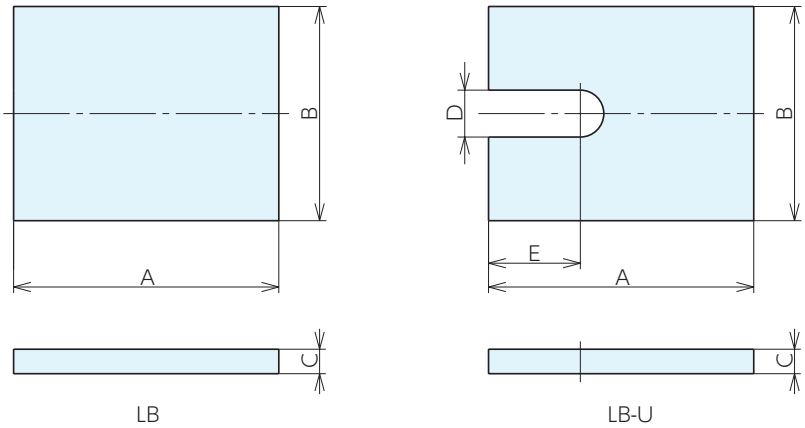

■仕様・価格表

オーダーNo.	No.	適合レベリングブロック	A	B	C	D	E	質量kg	価格
946653	LB1	A1	130	105	12	-	-	1.2	2,330
946654	LB2	A2	175	145	12	-	-	2.3	3,100
946655	LB3	A3,4	215	170	12	–	-	3.4	3,680
946659	LB1U	C1	130	105	12	23	45	1.1	3,680
946660	LB2U	C2	175	145	12	25	65	2.2	4,260
946661	LB3U	C3,4	215	170	12	36	80	3.1	5,100

■使用例

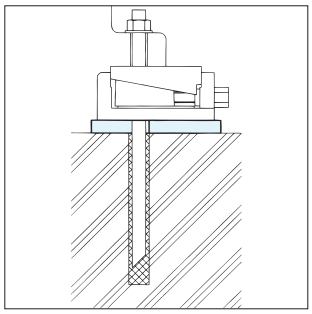

ねじ頭用防振ディスクBVW(ボルトスルー型用) RoHS対応

NBK® Bilz

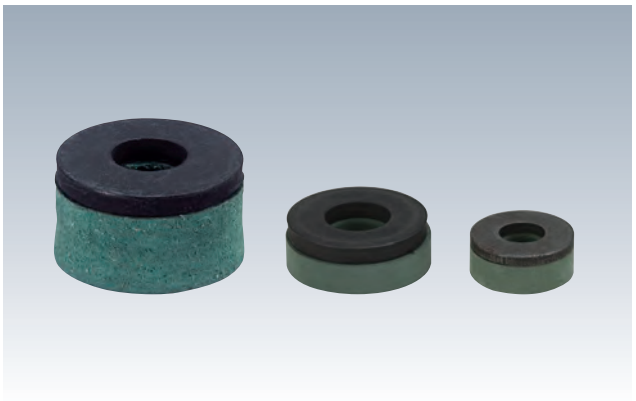

材　質　ワッシャー:SS400　防振プレート:NBR

●防振レベリングブロックに、振動絶縁用ワッシャーとして用います。

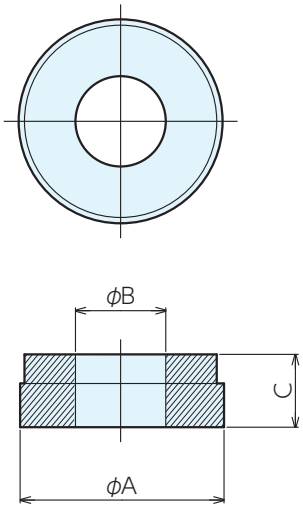

■仕様・価格表

オーダーNo.	No.	A	B	C	適応ねじサイズ	許容荷重kN	質量kg	価格
989903	BVW16	35	13	20	M10、M12	2.0	0.14	3,250
989904	BVW20	50	21	21	M16、M18、M20	3.0	0.29	4,020
989905	BVW30	70	31	25	M24、M30	4.5	0.34	8,300

低床除振台VLS

RoHS対応　NEW

検査・測定用　NBK®

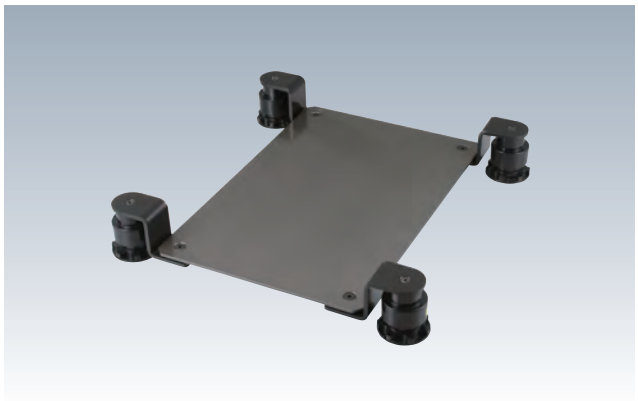

材　質　プレート：SPHC
マウント部
ケース：ABS 樹脂　　ばね：ステンレス
ネジ部：真鍮　　防振材：ばね・減衰材
表面処理　プレート：ウレタン塗装　ブラケット：黒色電着塗装

- 外部からの振動伝達を防止する懸垂型の除振台です。
  重心を低くした懸垂型の構造で揺れにくく、アイポイントの変化も少なくできます。
- 振動を嫌う精密機器に最適です。
  床やテーブルから伝わる振動を減衰することにより、電子天秤や粘度計や表面粗さ計など精密検査機器の性能が発揮できます。
- 高さ調整ダイヤル操作で水平調整が簡単にできます。

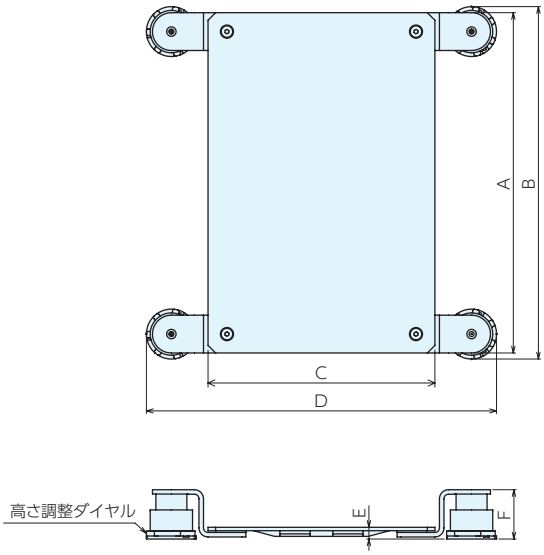

■サイズ表

No.	A	B	C	D	E	F	質量kg
VLS3045-***L2	450	466	300	463	16～26	66～76	8.6
VLS3045-***HD2							8.8
VLS3858-***L2	580	596	380	543			13.6
VLS3858-***HD2							13.8
VLS4560-***L2	600	616	450	613	17～27		17.5
VLS4560-***HD2							17.7

■使用例

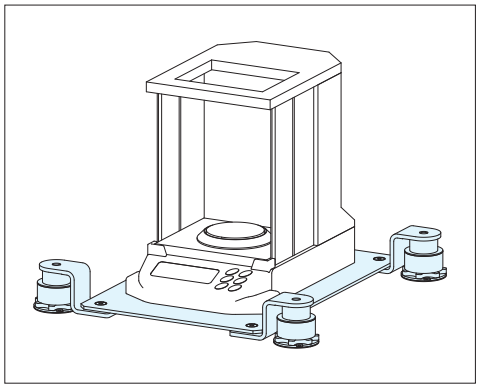

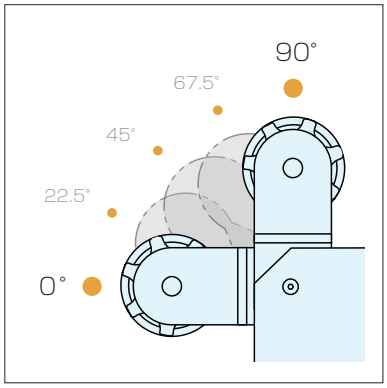

●スペースにあわせて設置が可能
マウントの角度を5方向(22.5°刻み)で変更ができます。

■仕様・価格表

オーダーNo.	No.	価格	オーダーNo.	No.	価格	許容荷重	
						kg	N
158971	VLS3045-010L2	97,500	158957	VLS3045-010HD2	114,000	5～ 12	49～ 117
158972	VLS3045-020L2	98,000	158958	VLS3045-020HD2	115,000	10～ 25	98～ 245
158973	VLS3045-030L2	98,500	158959	VLS3045-030HD2	116,000	22～ 48	216～ 470
158974	VLS3045-070L2	99,000	158960	VLS3045-070HD2	117,000	47～ 95	460～ 931
158975	VLS3045-100L2	100,000	158961	VLS3045-100HD2	118,000	70～135	686～1323
158976	VLS3858-003L2	101,000	158962	VLS3858-003HD2	120,000	0～ 7	0～ 68
158977	VLS3858-010L2	102,000	158963	VLS3858-010HD2	121,000	5～ 20	49～ 196
158978	VLS3858-030L2	103,000	158964	VLS3858-030HD2	122,000	16～ 42	157～ 412
158979	VLS3858-070L2	104,000	158965	VLS3858-070HD2	123,000	40～ 90	392～ 882
158980	VLS3858-100L2	105,000	158967	VLS3858-100HD2	124,000	60～130	588～1274
158981	VLS4560-030L2	114,000	158968	VLS4560-030HD2	132,000	11～ 38	108～ 372
158982	VLS4560-070L2	115,000	158969	VLS4560-070HD2	133,000	37～ 89	363～ 872
158983	VLS4560-100L2	116,000	158970	VLS4560-100HD2	134,000	55～126	539～1234

※***L2が高減衰タイプ、***HD2が揺れ低減タイプとなります。

■ミツトヨ様仕様

オーダーNo.	No.	A	B	C	D	E	F※1	質量kg	許容荷重 N	価格
158984	VLS3045-SJ401-2	450	466	300	458	16～26	66～76	8.6	258～ 590	**99,000**
158985	VLS3045HD-SJ411-2	450	466	300	458	16～26	66～76	8.8	258～ 590	**117,000**
158966	VLS3858-070HDM2※2	580	596	380	543	16～26	66～76	13.8	392～ 882	**125,000**
158986	VLS4560-SH2	600	616	450	613	17～27	66～76	18	863～1881	**150,000**

※1　高さ調整ダイヤル下限値から最大値までの高さとなります。

※2　固定ボルト付属。固定対象機種はHM-200のみ。

■ミツトヨ様適合機種表

低床除振台No.	適合機種	型番	後継機種
VLS3045-SJ401-2	小型表面粗さ測定機	SJ-411 SJ-412 ※ SJ-410 シリーズ用簡易スタンド (178-039)	
VLS3045HD-SJ411-2	小型表面粗さ測定機	SJ-401 SJ-412	
VLS3858-070L2 VLS3858-070HD2 VLS3858-070HDM2	微小硬さ試験機	HM-100 シリーズ：HM101,102,103 HM-200 シリーズ：HM210,220	
VLS4560-SH2	表面粗さ測定機	SV-3200S4,H4,S8,H8	FTA- ○○ S3000 ○○部= S4,H4,S8,H8
		SV-C3200S4,H4,S8,H8	FTA- ○○ D3000 ○○部= S4,H4,S8,H8
		SV-C4500S4,H4,S8,H8	FTA- ○○ D4000 ○○部= S4,H4,S8,H8
		※ SJ500 用据え置きスタンド (178-085)	
	輪郭形状測定機	CV-3200S4,H4,S8,H8	FTA- ○○ C3000 ○○部= S4,H4,S8,H8
		CV-4500S4,H4,S8,H8	FTA- ○○ C4000 ○○部= S4,H4,S8,H8
		※ CV-2100N4 用据え置きスタンド (218-042)	

低床除振台VLS RoHS対応 NEW

検査・測定用 NBK®

■L2(高減衰タイプ)とHD2(揺れ低減タイプ)の違い

● L2（高減衰タイプ）の特長、使用環境

振動に対する減衰性能が高く、装置の測定精度を高める必要がある場合に使用します。
ただし揺れ低減タイプと比較し、揺れが発生した場合の収束時間は劣ります。

● HD2（揺れ低減タイプ）の特長、使用環境

揺れが発生した場合の揺動防止効果が高く、ステージの移動や操作が頻繁にあり揺れを早く抑えたい場合に使用します。
ただし、高減衰タイプと比較し、振動に対する減衰性能は劣ります。

	L2(高減衰タイプ)	HD2(揺れ低減タイプ)
振動の収束時間の短さ	○	◎
振動減衰効果	◎	○

■タイプ別の比較特性データ

●振動に対する収束時間

揺れ低減タイプは、高減衰タイプと比較し、収束時間が 50%低減しています。
各特性は以下の表とグラフをご確認ください。
※以下の特性は参考数値です。与えられる振動の大きさによって変動があります。

タイプ	収束時間	時間軸範囲
L2(高減衰タイプ)	1.5sec	2～3.5sec
HD2(揺れ低減タイプ)	0.75sec	2～2.75sec

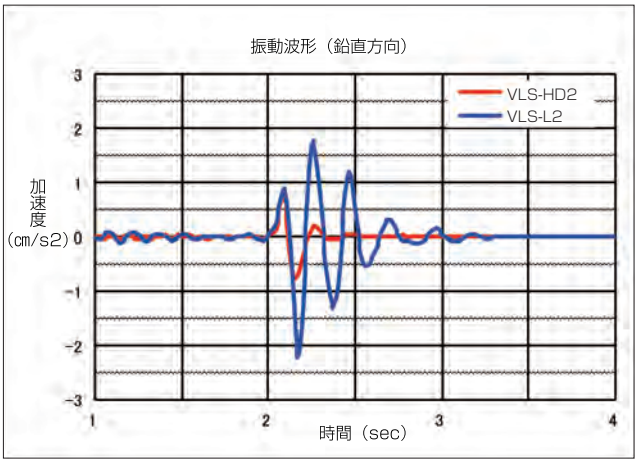

●減衰特性

各特性は以下の表とグラフをご確認ください。

タイプ	対象周波数	鉛直	水平
L2(高減衰タイプ)	40Hz	-30db	-30db
HD2(揺れ低減タイプ)		-20db	-25db

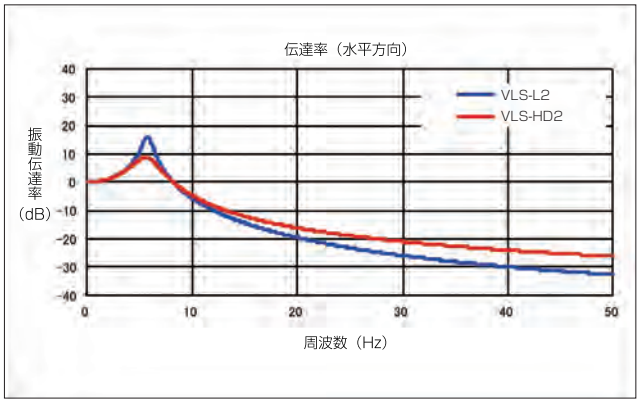

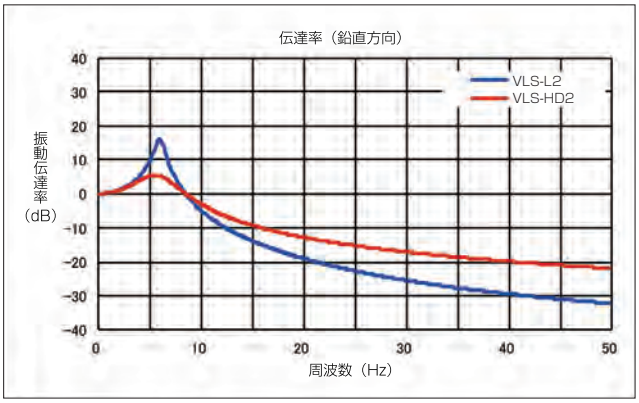

■構成部品

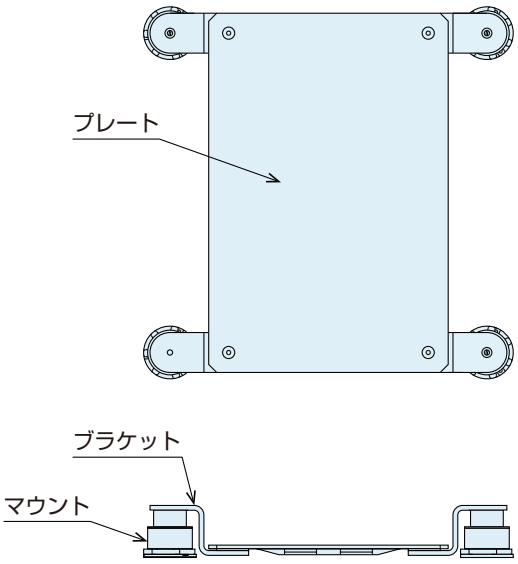

部品名称	数量	役割
プレート	1	測定、検査機器を設置する平面台
防振マウント	4	振動減衰と高さ調整
ブラケット	4	プレートと防振マウントの接続

■使用方法

1. 低床除振台を設置するスペースの確認と防振マウントの位置変更

本製品は 0°から 90°まで 22.5°刻みで 5 段階にマウント位置が調整できる機構となっています。
出荷時は一律0°の位置で出荷しておりますので、設置状況に応じて調整をお願いします。

●防振マウント位置変更手順

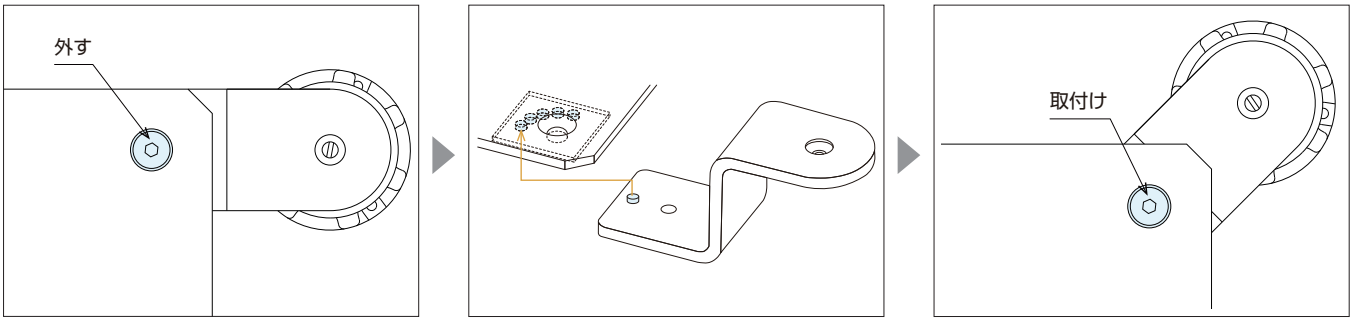

M8 の皿ボルトを六角レンチで取り外します。

ブラケットのピンを調節する方向の穴に挿入。

M8 の皿ボルトを六角レンチで締付けて固定。

2. 設置台の水平出しと低床除振台の設置

水準器を使用し設置台の水平出しを行い、ゆっくり低床除振台を水平においてください。
低床除振台の高さ調整ストロークは 5mm です。調整ストローク以上に差がでないように調整してください。

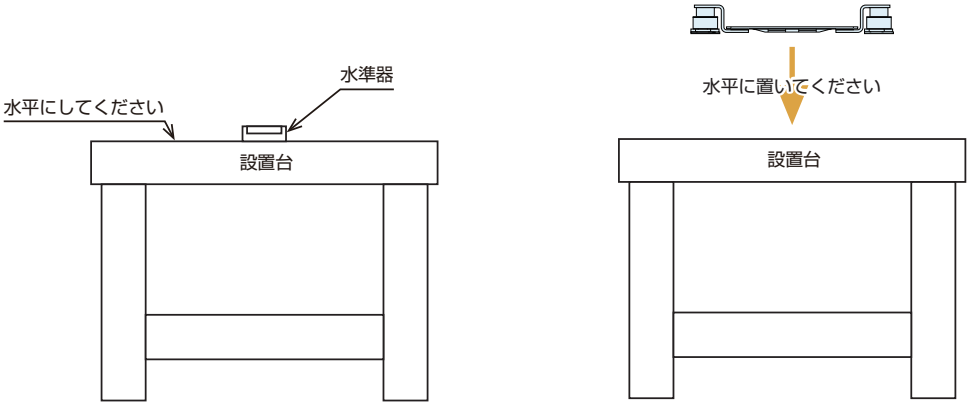

除振台VPG

RoHS対応　NEW

検査・測定用　NBK®

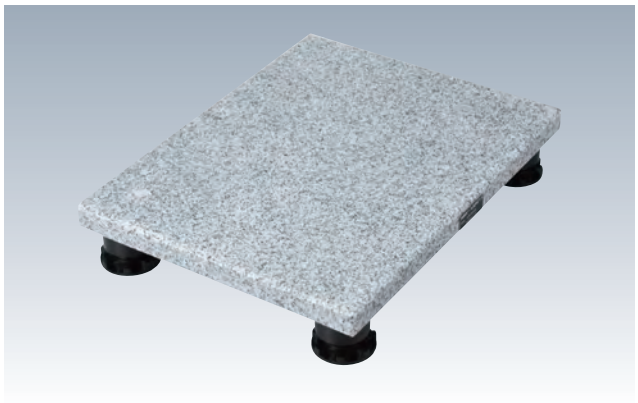

材　質　プレート：白御影石
マウント部
ケース：ABS 樹脂　　ばね：ステンレス
ネジ部：真鍮　　防振材：ばね・減衰材

表面処理　除振台：磨き仕上

●振動を嫌う精密機器に最適です。
床やテーブルから伝わる振動を減衰することにより、電子天秤や粘度計や表面粗さ計など精密検査機器の性能が発揮できます。

●高さ調整ダイヤル操作で水平調整が簡単にできます。

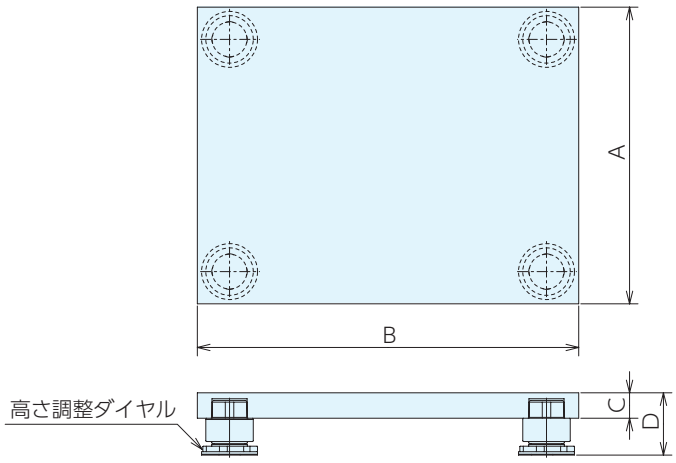

■サイズ表

No.	A	B	C	D	質量kg
VPG2836-***L2	280	360	30	69～79	8.5
VPG2836-***HD2					8.7
VPG3545-***L2	350	450			13.6
VPG3545-***HD2					13.8
VPG4045-***L2	400				15.1
VPG4045-***HD2					15.2

D:レベリング下限時での使用高さとなります。(高さ調整範囲+5mm)

■仕様・価格表

オーダーNo.	No.	価格	オーダーNo.	No.	価格	許容荷量 kg	許容荷量 N
158987	VPG2836-007L2	89,000	160851	VPG2836-007HD2	100,000	2.5～ 12	25～ 118
158988	VPG2836-020L2	90,000	160852	VPG2836-020HD2	101,000	9 ～ 25	88～ 245
158989	VPG3545-003L2	98,000	160853	VPG3545-003HD2	109,000	0 ～ 7	0～ 69
158990	VPG3545-010L2	99,000	160854	VPG3545-010HD2	110,000	5 ～ 20	49～ 196
158991	VPG3545-030L2	100,000	160855	VPG3545-030HD2	112,000	16 ～ 42	157～ 412
158992	VPG3545-070L2	101,000	160856	VPG3545-070HD2	113,000	40 ～ 90	392～ 882
158993	VPG3545-100L2	102,000	160857	VPG3545-100HD2	114,000	60 ～130	588～1274
158994	VPG4045-003L2	102,000	160858	VPG4045-003HD2	96,000	0 ～ 6	0～ 59
158995	VPG4045-010L2	103,000	160859	VPG4045-010HD2	113,000	5 ～ 18	49～ 179
158996	VPG4045-030L2	104,000	160860	VPG4045-030HD2	115,000	15 ～ 40	147～ 392
158997	VPG4045-070L2	105,000	160861	VPG4045-070HD2	116,000	40 ～ 90	392～ 882
158998	VPG4045-100L2	106,000	160862	VPG4045-100HD2	117,000	60 ～125	588～1225

■使用例

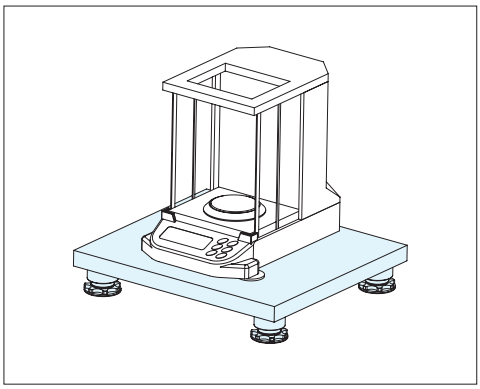

■L2（高減衰タイプ）とHD2（揺れ低減タイプ）の違い

● L2（高減衰タイプ）の特長、使用環境

振動に対する減衰性能が高く、装置の測定精度を高める必要がある場合に使用します。
ただし揺れ低減タイプと比較し、揺れが発生した場合の収束時間は劣ります。

● HD2（揺れ低減タイプ）の特長、使用環境

揺れが発生した場合の揺動防止効果が高く、ステージの移動や操作が頻繁にあり揺れを早く抑えたい場合に使用します。
ただし、高減衰タイプと比較し、振動に対する減衰性能は劣ります。

	L2（高減衰タイプ）	HD2（揺れ低減タイプ）
振動の収束時間の短さ	○	◎
振動減衰効果	◎	○

⚠ 注意事項

●除振台は水平な場所に設置してください。
●除振台は許容荷重範囲を確認し選定をしてください。許容荷重を外れますと、除振性能が発揮できません。
●天面に垂直に荷重が掛かるように設置してください。
●防振マウントに均等に荷重がかかるように設置してください。
●偏荷重対応に関しましては、別途相談ください。

パッド式除振台 RoHS対応

検査・測定用 NBK®

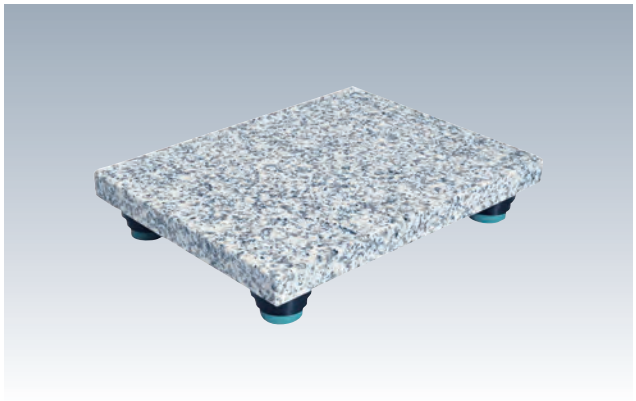

●本体の揺れが少ない高減衰パッド式除振台。
●薄型設計採用!
●エアー源不要／メンテナンス不要
●振動を嫌う精密機器･電子天びんに最適です。
床やテーブルから伝わる振動を減衰することにより
精密検査機器の性能が発揮できます。

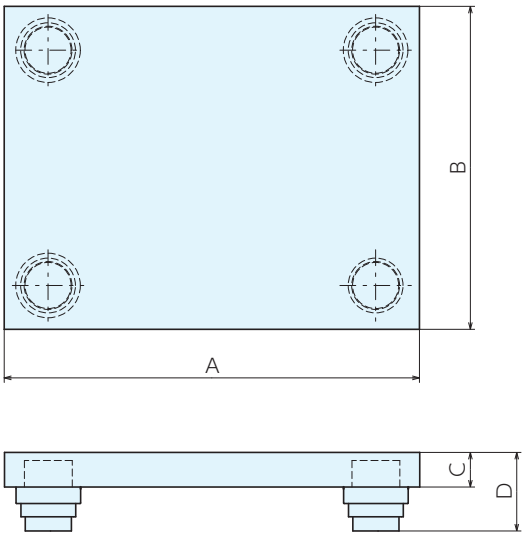

■仕様･価格表

＊ 標準在庫品

オーダーNo.	No.	A	B	C	D	許容荷重N	質量kg	価格
＊148752	VPG2836-GSP050	360	280	30	69	130	8.5	67,000

■使用例

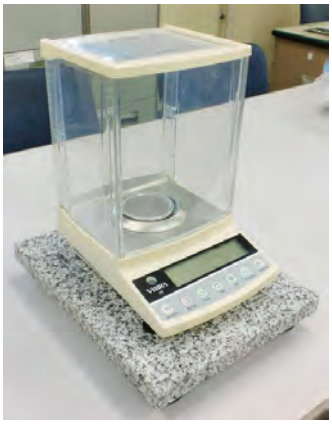

⚠ 注意事項
・除振台は水平な場所に設置してください。
・許容荷重を外れますと､除振性能が発揮できません。
・防振マウントに均等に荷重がかかるように設置してください。

MEMO

卓上エアー除振台 RoHS対応

検査・測定用 NBK®

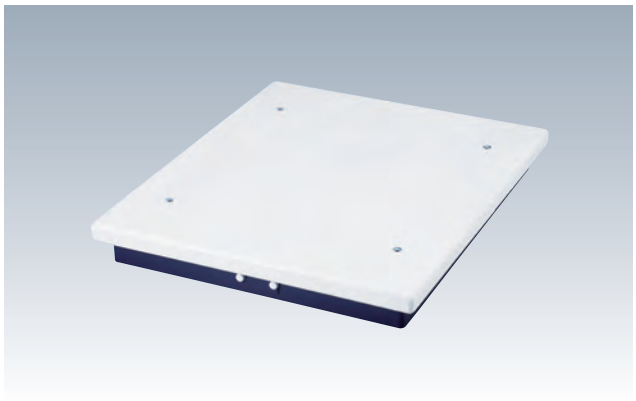

材　質 ボディ:SPHC　表面処理 塗装

- 自動レベリング機能が付いており、偏荷重に対応できる除振台です。
- 対象となる振動にあわせて仕様をお選び頂けます。
- 測定ジグとの組合せもできます。

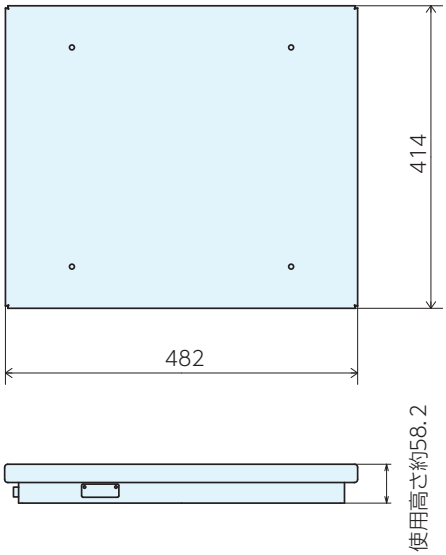

■仕様・価格表

オーダーNo.	No.	D	W	H	高さ調整量	許容荷重		固有振動数[Hz]	質量kg	価格
						N	kgf			
127491	VAS4148H	414	482	58.5	±3	0～1170	0～120	2.5	15	234,000
127492	VAS4148E							6	10	168,000

※固有振動数は最大の許容荷重を加えた時の値(計算値)です。

■特性データ

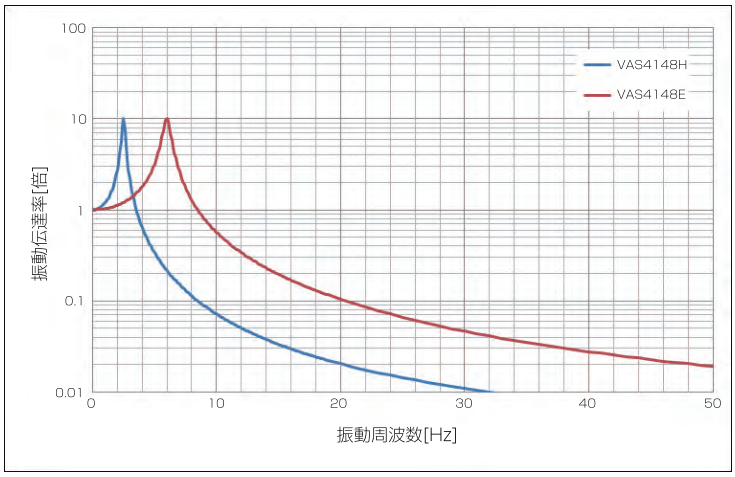

※防振機能による振動の増減を表します。
※例えば振動伝達率が0.1倍の場合、振動が0.1倍に減衰、2倍の場合、振動が2倍に増減します。
※実測に基づく計算値です。

■オプション　専用アルミテーブル

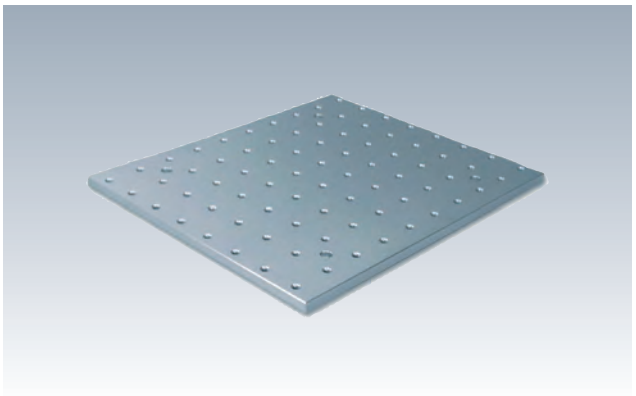

材　質 本体:A5052　インサートスクリュー:SUS304
表面処理 アルマイト

●卓上エアー除振台専用のアルミテーブルです。
●タップ穴を利用してジグパーツなどを取付けできます。

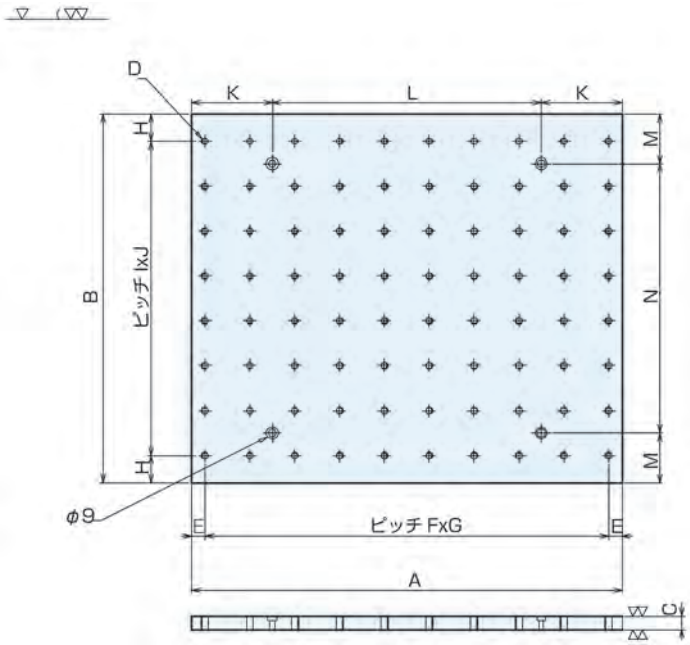

■仕様・価格表

オーダーNo.	No.	A	B	C	D	E	F	G	H	I
128697	VAS4148-SB	482	414	15	M8	15	50	10	30	50

No.	J	K	L	M	N	質量kg	価格
VAS4148-SB	8	90	300	55	300	8.0	173,000

■使用例

測定ジグのベースとして利用できます。

定盤・測定機器　解説

■使用面の仕上

●機械仕上

工作機械によりフライス仕上、又はヘール仕上を行い、いずれも同等の面粗さの仕上がりとなります。（面粗さ 3.2 ～ 6.3Ra）
・フライス仕上：回転運動による切削加工
・ヘール仕上：直線運動による切削加工
また、溝加工や穴加工も機械加工で対応できます。

●きさげ仕上

工作機械による加工面に対してさらに高い精度の仕上面を得るために行われる手作業です。
定盤、測定機器でもこの仕上は用いられており等級の高い精度を確保しています。
きさげ面は測定機器とのリンキング（密着）作用を低減させる効果もあります。

きさげ仕上品

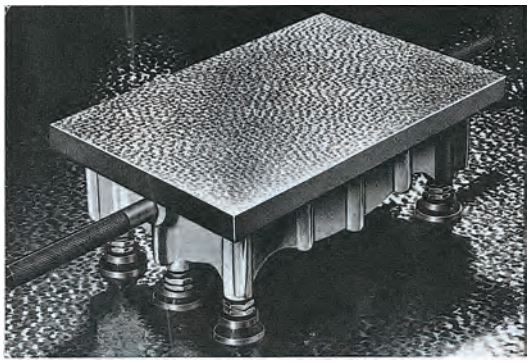

■剛性

定盤の剛性はその材質と構造で決まります。定盤の高さ、肉厚、リブの配置、形状は剛性に影響します。精密定盤（JIS B 7513）では剛性の定義が以下のとおり明記されています。
「定盤使用面の中央に荷重を加えたとき、負荷部分のたわみが200Nにつき1μmを超えないような剛性をもつこと」
弊社製定盤の剛性とJIS規格の位置づけを剛性分布図に示します。（試験用定盤は評価が異なります）

定盤内部構造の一例

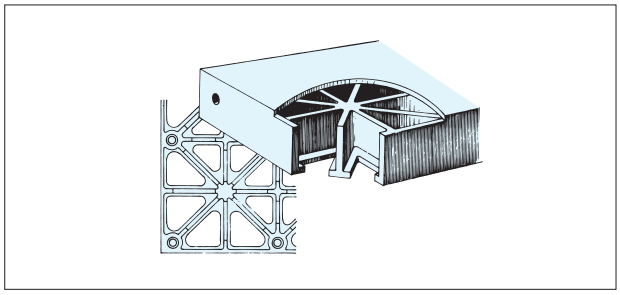

各定盤の剛性の違い

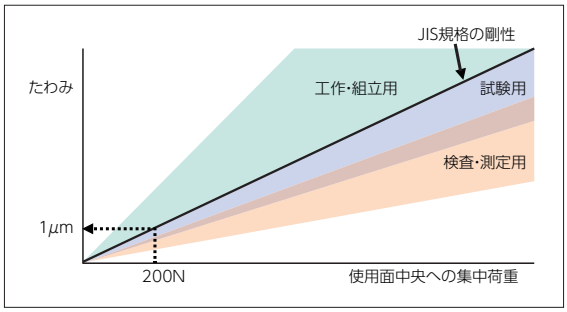

剛性解析例

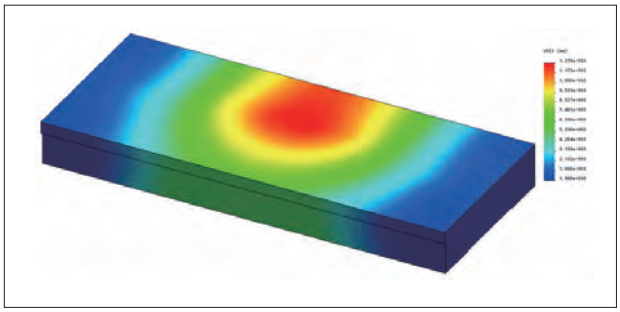

■許容荷重

定盤に載荷する場合、その目安として許容荷重の記載をしています。各定盤の許容荷重は下表の条件に基づき算出していますので載荷時の参考にしてください。試験用定盤は多点拘束のため算出方法も異なります。
（許容荷重と耐荷重は同意語としています。）
※許容荷重は平面度を保証するものではありません。

定盤	はり計算図	記号説明	関係式
試験用	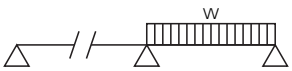	△：支持点（定盤ジャッキポイント） w：等分布荷重 W を算出後単位面積、又は単位長さあたりの荷重に換算	σ ：引張強さ M ：曲げモーメント Z ：断面係数 L ：支持点きょり $\sigma = M / Z$ $M = w L^2 / 8$
検査・測定用 工作・組立用	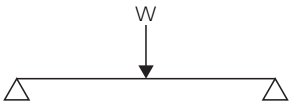	△：支持点（定盤長手端） W：集中荷重	L ：支持点きょり L1 ＝ L2：L ／ 2 ほか同上 M ＝W・L1・L2 ／ L

■据付

●検査・測定用定盤

定盤使用面の傾きは検査・測定値の信頼性に影響します。
据付作業ではその傾きを最小限に抑えるためレベル出しを行います。定盤の調整ポイント（調整ねじ、又はレベリングブロックなどで定盤を受ける部位）は主要ポイントと補助ポイントに分けてレベル出しを行います。

主要ポイント（●）
おおよそのレベル出しを行います。（水準器の読みで 1 目盛を目安）定盤重量を直接受けます。（通常 3 点受け）

補助ポイント（○）
レベルの微調整、定盤重量の分散を行います。
調整ポイントの考え方はすべての定盤のレベル出しに共通する基本作業です。ここでは検査用定盤とアングル台の据付手順の概要説明をします。

定盤の調整ポイント

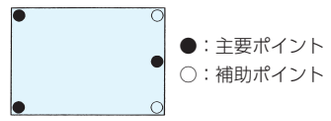

アングル台付定盤の水準器の配置例

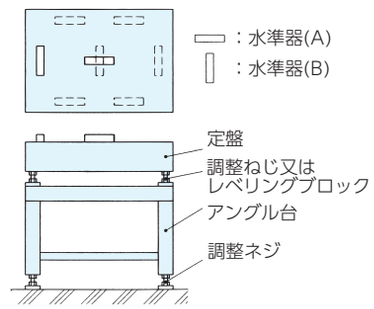

概要説明

作業	作業手順	必要機器
アングル台設置	定位置へ設置 ①水準器の配置、読み⇒②フットジャッキ調整⇒③水準器移動 おおよそのレベル出しを行う	ホイスト、クレーンなど 土木用水準器 スパナ等
定盤設置	定位置へ設置（調整ポイントの主要、補助確認） 調整ねじなどのレベル調整部品の装着、又は配置（直置きの場合は不要）	ホイスト、クレーンなど
定盤レベル出し	水準器の配置（水準器 A、B の向きは最後まで変えない） ①水準器の読み⇒②調整ねじ調整⇒③水準器移動⇒①⇒②⇒③（くり返し）	精密水準器（0.02 ／目盛） スパナ等
精度確認	全測定位置の水準器読みが 1 目盛以下であることを確認。各レベル調整点で「遊び」がないことを確認	精密水準器（0.02 ／目盛）

■品質管理

国家標準 - 社内標準 - 作業計測器を通じての校正ルールを定めています。計測器の精度の維持管理と製品の品質を保証しています。
有償にて校正証明書の発行も承っております。
※機種により発行できない場合がありますのでお問合わせください。

■その他取扱い

定盤は温度および湿度の管理された雰囲気の中に設置することが望ましく、直射日光や突然の通風などは避けてください。
許容荷重を超過しないように注意して、可能な限り積載重量は分散させてください。

鋳鉄製定盤の場合
使用面のきずはバリを生じ、使用面の磨耗を促進するため砥石で局部的に除去を行い、その後研磨剤を十分に拭取ってください。
長期間使用しないときは使用面には防錆油を塗布して、上面にはカバーなどを掛け養生してください。

SINCE 1560
株式会社 ナベヤ
JIG & MECHANICAL PARTS
ERON® NBK®
URL.https://www.nabeya.co.jp E-mail:nabeya@ons.co.jp

本社営業本部	〒500-8433 岐阜市若杉町 25	TEL. 058-273-6521	FAX. 058-278-0022
東京営業所	〒105-0013 東京都港区浜松町 1-9-3 NABEYA ビル 1F	TEL. 03-3434-8471	FAX. 03-5472-8752
仙台営業所	〒983-0821 仙台市宮城野区岩切 3-2-20	TEL. 022-255-7177	FAX. 058-278-0022(本社)
大阪営業所	〒578-0902 東大阪市川中 6 番 10 号	TEL. 072-961-3451	FAX. 072-960-2112
九州営業所	〒812-0007 福岡市博多区東比恵 2-20-1	TEL. 092-411-7353	FAX. 092-415-5317
北関東営業所	〒370-0075 群馬県高崎市筑縄町 77-8	TEL. 027-370-1015	FAX. 027-370-1016
中国販売会社	TOP-CEL INTERNATIONAL TRADING（SHANGHAI）CO.,LTD. ROOM NO 308, MANPO INTERNAIONAL BUSINESS CENTRE 660 XIN HUA ROAD, SHANGHAI, CHINA URL.http：www.top-cel.cn/ E-mail：jieli_yu@topcel.net	TEL. 021-64413330	FAX. 021-64695985

●掲載の仕様および価格は2024年2月5日現在のものです。予告なしに変更する事がありますがご了承ください。 ●価格には消費税は含まれておりません。