ERON® NABEYA

CATALOGUE No.C22-127D

トグルクランプ

TOGGLE CLAMPS

お客様の製品設計・製作の工数削減に貢献する機械要素部品の専門メーカー
ナベヤがご提供する安心・安全・堅牢なトグルクランプ

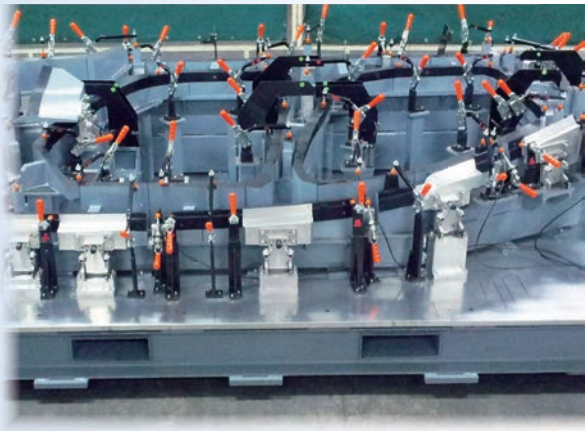

SINCE 1560
株式会社 ナベヤ

http://www.nabeya.co.jp

トグルダウンクランプ 111 P8

トグルダウンクランプ 111-L P9

トグルダウンクランプ 112 P10

トグルダウンクランプ 112-L P11

トグルダウンクランプ 113 P12

トグルダウンクランプ 113-L P13

トグルダウンクランプ 133 P14

トグルダウンクランプ 211 P15

トグルダウンクランプ 211-L P16

トグルダウンクランプ 212 P17

トグルダウンクランプ 212-L P18

トグルダウンクランプ 213 P19

トグルダウンクランプ 213-L P20

トグルダウンクランプ 251 P21

トグルダウンクランプ 251-L P22

トグルダウンクランプ 252 P23

トグルダウンクランプ 252-L P24

クランピングボルト 911 P25

角度調整クランピングボルト 912
V溝アタッチメント付ボルト 913 P26

角度調整セレーション
タイプ付ボルト 914
クランピングボルトフットスピンドルタイプ 915 P27

クランピングボルト 916 P28

ダブルクランピング
スクリュー 931 P29

トグルフッククランプ S311 P30

トグルフッククランプ 311-L P31

トグルフッククランプ 312-L P32

トグルフッククランプ S331 P33

2022年7月1日発行 CATALOGUE No.C22-128A 株式会社ナベヤ

トグルフッククランプ S321 P34

強力トグルフッククランプ 341 P35

強力トグルフッククランプ 341-L P36

トグルフッククランプ S351 P37

トグルフッククランプ 351-L P38

トグルフッククランプ 361 P39

トグルフッククランプ 362 P40

トグルフッククランプ 363 P41

トグルフッククランプ 411 P42

トグルフッククランプ 412 P43

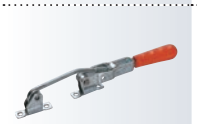
トグルフッククランプ 413 P44

トグルフッククランプ 421 P45

フックキャッチ 310
フックキャッチ 340 P46

フックキャッチ 361
フックキャッチ 363 P47

フックキャッチ 961
フックキャッチ 962 P48

フックキャッチ 963
U 字フック 150 P49

C 字フック 150
ラウンド型フック 150 P50

トグルサイドクランプ 511 P51

トグルサイドクランプ 512 P52

トグルサイドクランプ 513 P53

トグルサイドクランプ 521 P54

水平ベース 510 P55

垂直ベース 510
ベース固定用ナット 150 P56

トグルダウンサイドクランプ 711 P57

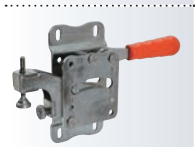
トグルダウンサイドクランプ 712 P58

トグルクランプの概要

■手動式トグルクランプのラインナップ

ダウンクランプ：保持力 0.35kN ～ 5.0kN

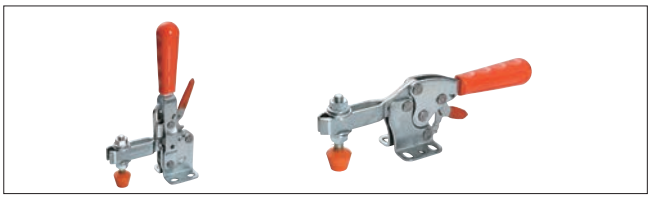

サイドクランプ：保持力 0.7kN ～ 15.0kN

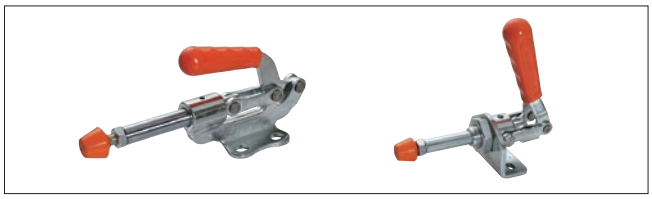

フッククランプ：保持力 1.0kN ～ 25.0kN

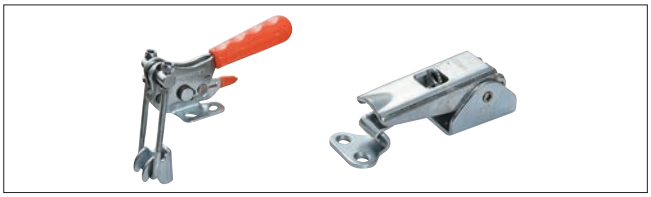

ダウンサイドクランプ：保持力 1.0kN ～ 3.0kN

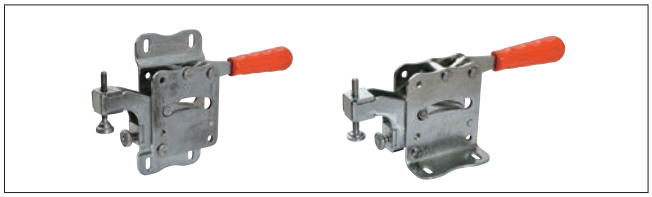

材質は鋼材・ステンレスと 2 種類あり、錆等を嫌う分野でも幅広くご使用頂けます。

■特長

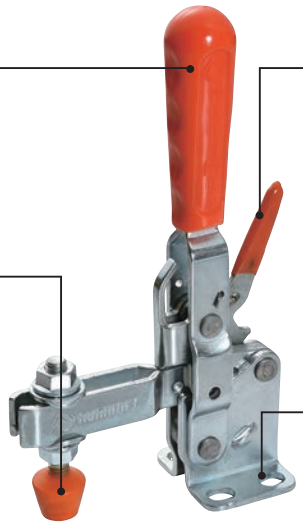

操作レバー
手にジャストフィットする形状のため、作業者の負担を軽減します。

安全レバー
安全レバーを握らないと操作ができないため、誤作動を防止し、安全・安心です。

アタッチメント
豊富なアタッチメントにより、ワークの形状、材質に合わせて最適なクランプができます。

ベース
高い耐久性を有しており、保持力を長期にわたり維持します。

■アタッチメント各種

角度調整セレーションタイプ

V溝アタッチメント付ボルト

C字型フック

ダブルクランピングボルト

クランピングボルト

U字型フック

溶接治具事例

■大型フレームボディの溶接用クランプに採用

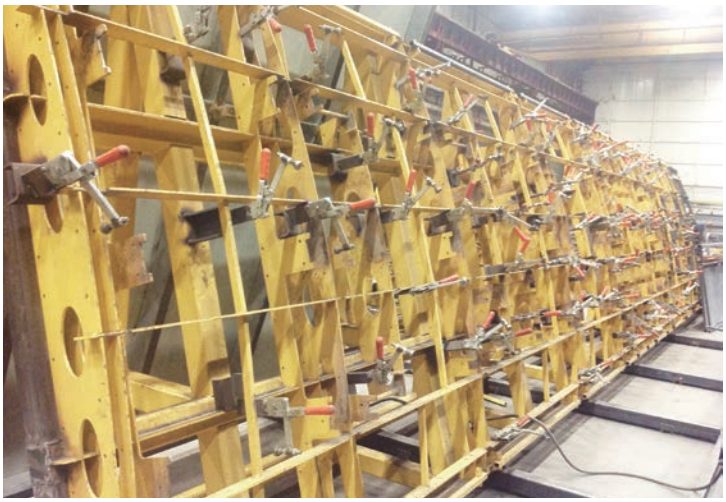

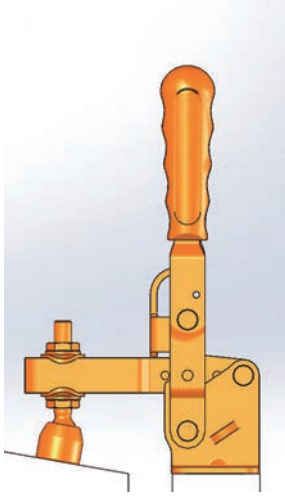

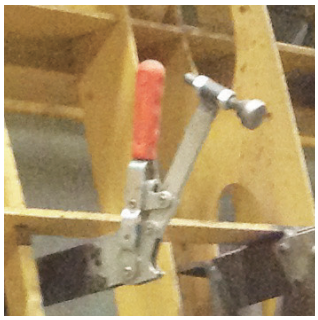

角度調整付セレーションタイプのアタッチメントで、反りのある大型ワークも形状に倣って確実にクランプ。

■ラウンドプレート溶接時の歪み強制に採用

強力なプッシュクランプで平面に押し付け、素材歪みを矯正し作業短縮。

■角材・ボディフレームの溶接時の治具に採用

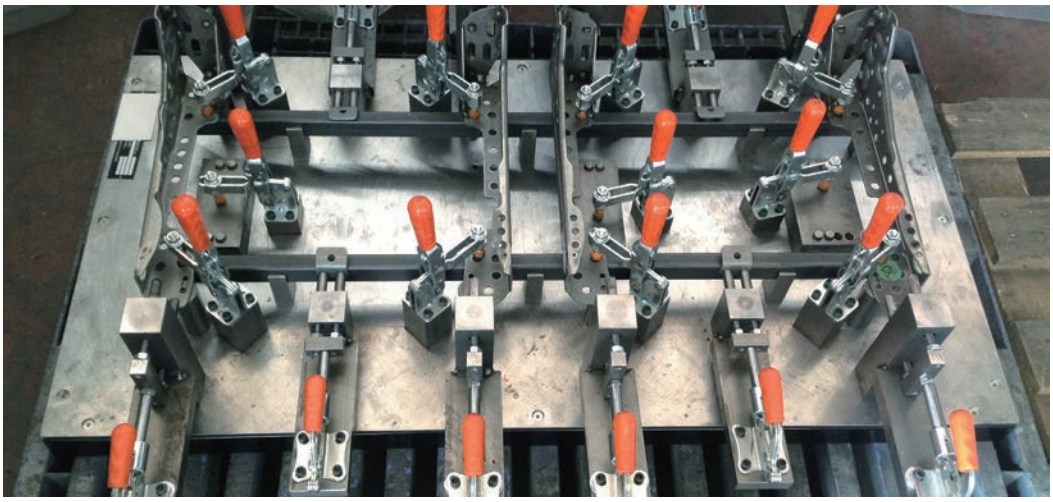

プッシュクランプ　：基準面へ角材の押し当て。
ダウンクランプ　　：フレームボディを基準面にクランプ。

加工用治具事例

■穴あけ・タップ加工用治具に採用

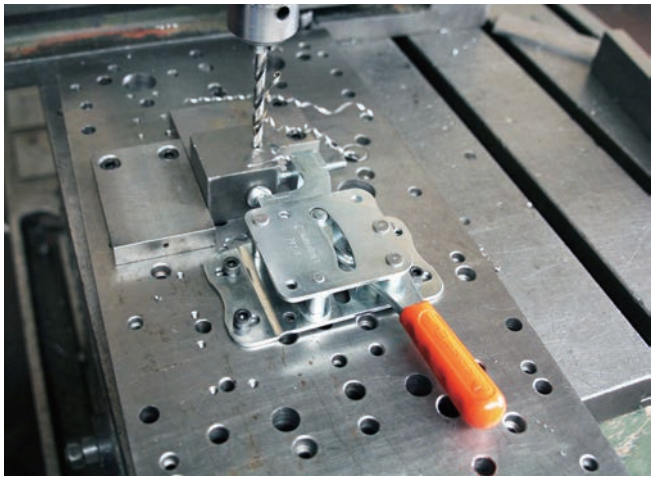

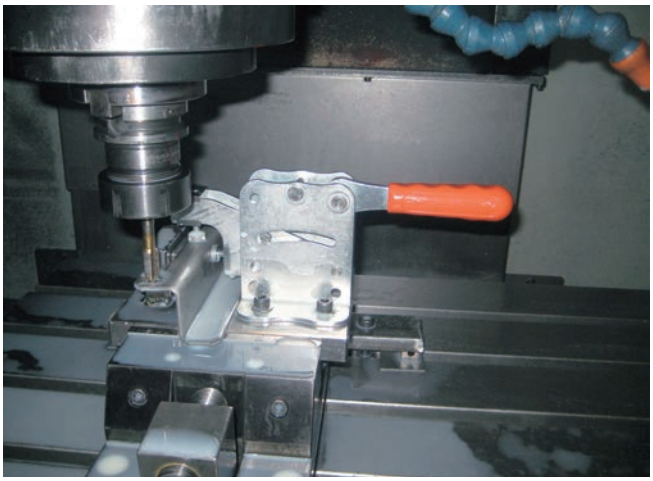

ダウンサイドクランプにより 1 アクションで直角基準への押し当て、浮き上がりを抑える垂直クランプで加工段取りを短縮。

■クランパー軌跡：緩い曲線上に斜め下方向にクランプ

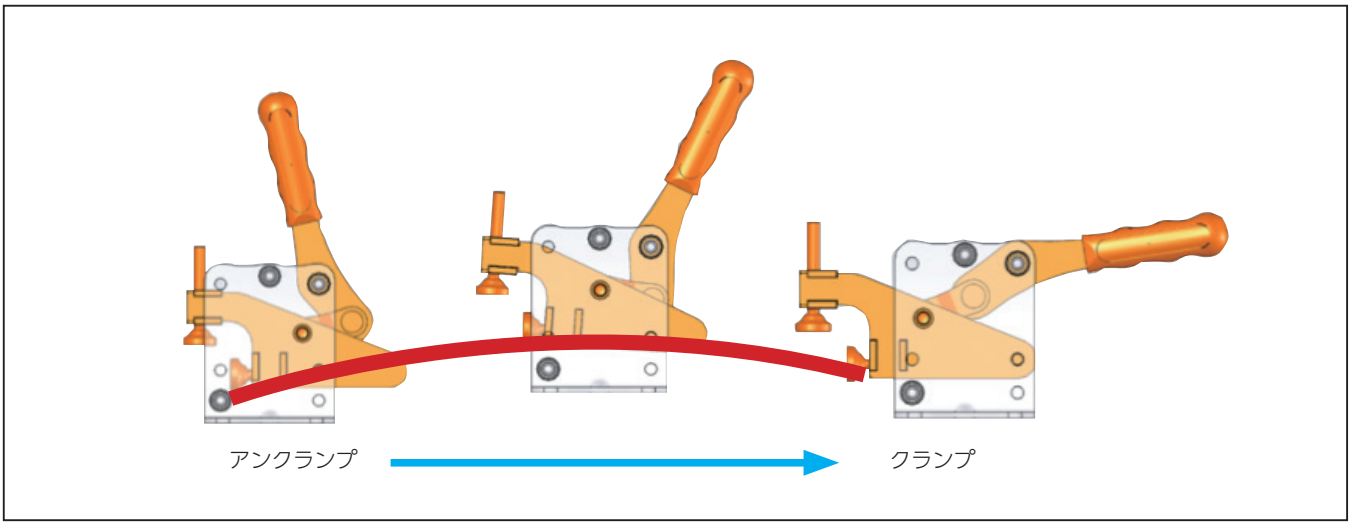

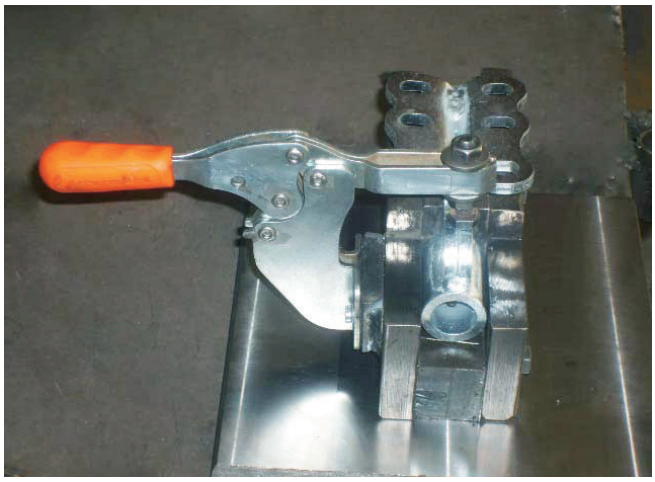

ハンドルが外に逃げるため、刃物の寄付きが良く、ツール干渉を回避できます。

開閉・締結事例

■各種炉の蓋や扉の固定に採用

誤作動を防止するためロック機構付で安全対策ができます。

■小型の型枠締結に採用

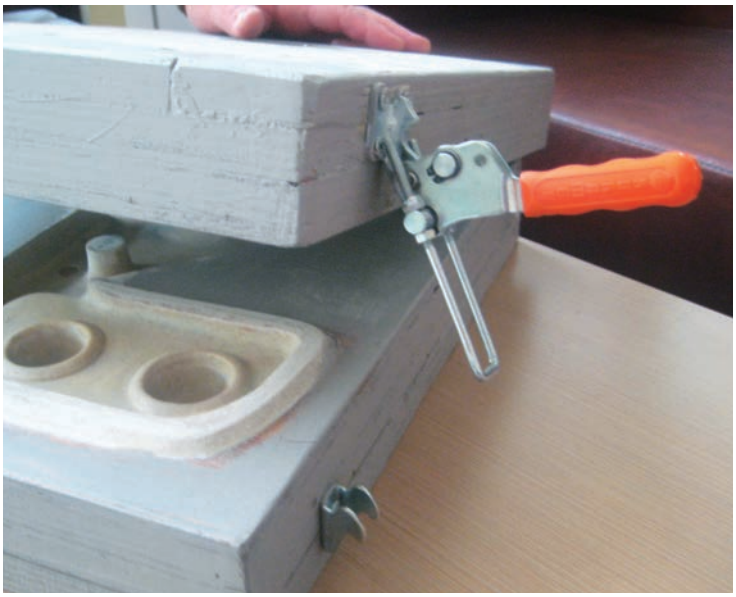

■搬送用フレームのロック機構に採用

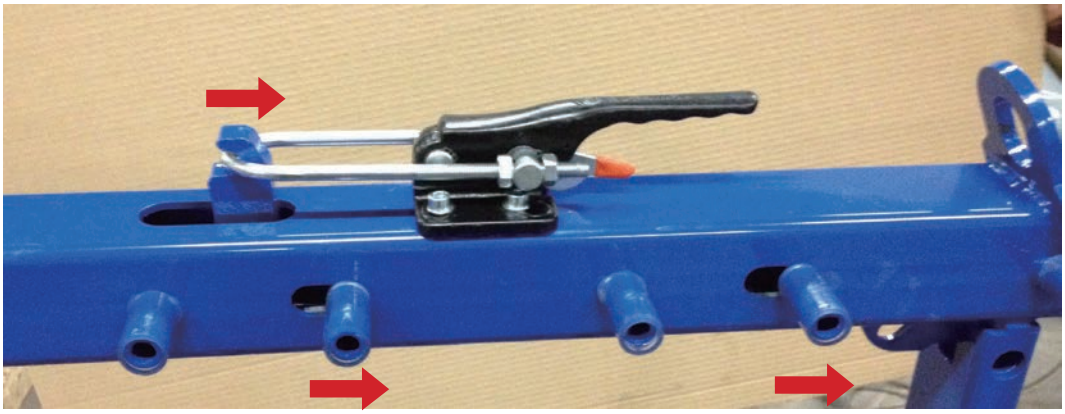

カスタマイズ事例

■アタッチメントをお客様でアレンジすることで使用用途が拡大

V字口金カスタマイズ：直角基準への押し当てに。

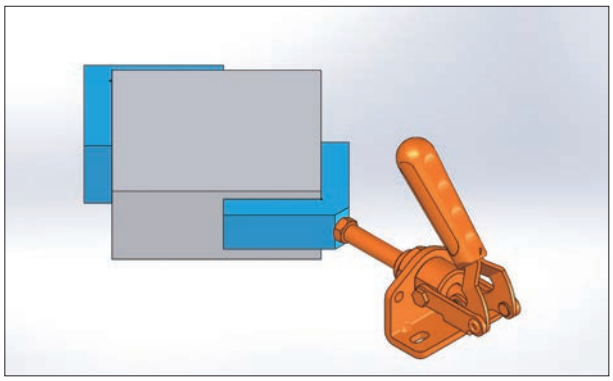

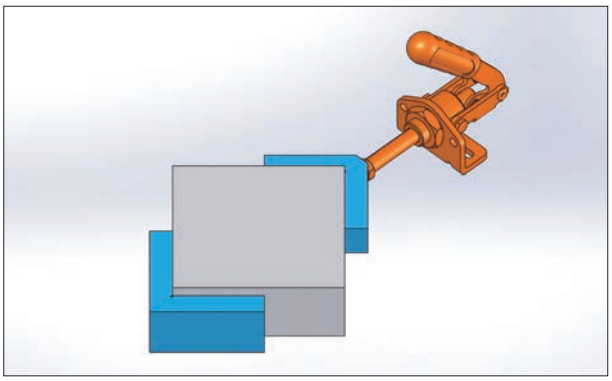

L字口金カスタマイズ：角材の面当てに。

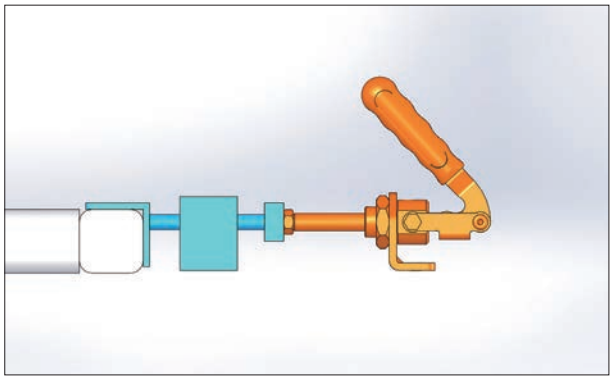

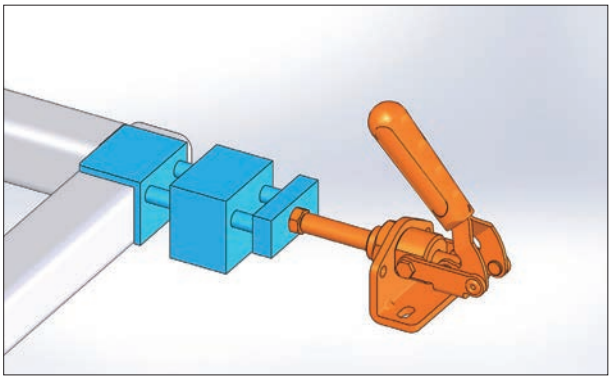

V字口金カスタマイズ：丸物クランプに。

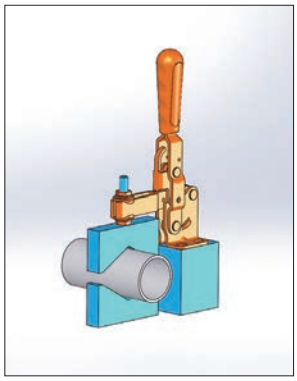

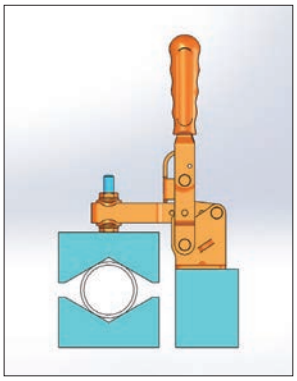

バルブ加工用カスタマイズ：内径クランプに。

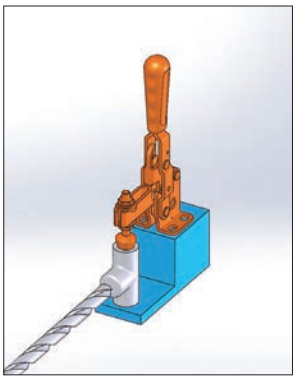

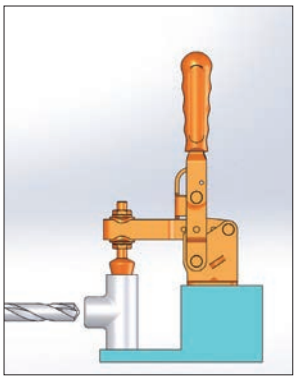

トグルダウンクランプ 111

RoHS対応

ERON KUKAMET

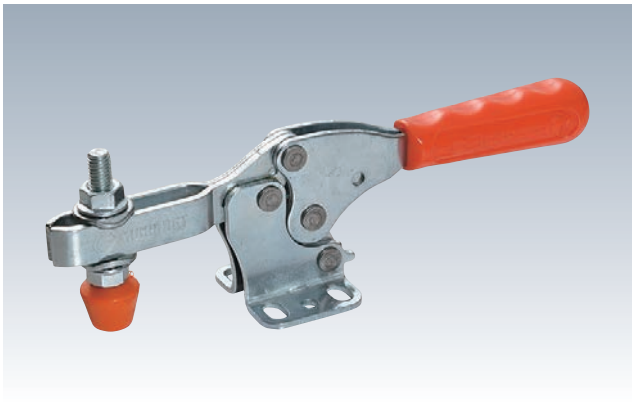

材　質　111：SM490、S111：SUS304
表面処理　111：亜鉛メッキ　付属品　クランピングスクリュー

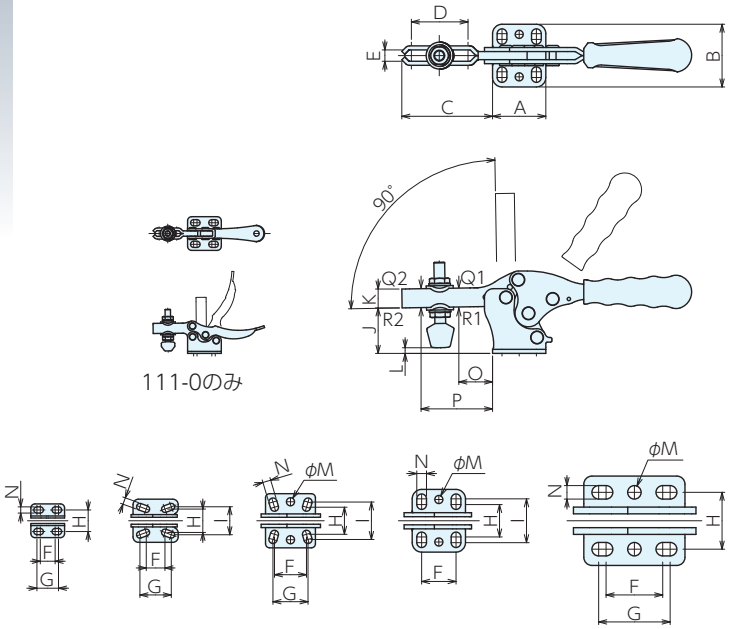

■サイズ表

No.	A	B	C	D	E	F	G	H	I	J	K	L	M	N	O	P
111-0	25	25	25.5	13	4.2	11	16	16	-	15	7.5	-3.5～3	-	4.5	11	18
(S)111-1	33.5	32	43	28	5.2	13.5	23	17.5	20.5	21	10	-7 ～ 4.5	-	5	15	33
(S)111-2	37	40	66	47	6.5	23.5	26	20	27.5	28	14	-1 ～ 5.5	6	6	19	54
(S)111-3	39.5	46.5	68	42	8.4	25.5	-	24	32.5	34	14	-8 ～ 8.5	6	7	25	53
111-4	58	60	100	73	10.5	41.5	-	36	43	45	19	-11.5～10	8.5	9	27	83
111-5	75	66	129	92	12.5	42	53	42	-	55	25.5	- 5.5～13.5	10	10	37	107

■仕様・価格表

＊標準在庫品

オーダーNo.	No.	締付力kN		保持力kN		ボルト径×ピッチ×長さ	全長×全高	質量kg	価格
		Q1	Q2	R1	R2				
＊130060	111-0	0.45	0.3	0.52	0.35	M 4×0.7× 31	82.5× 24	0.05	2,050
＊130061	111-1	0.85	0.65	1	0.8	M 5×0.8× 43.5	148× 40	0.13	2,630
＊130062	111-2	1	0.75	1.2	1	M 6×1 × 50.5	184× 51	0.23	2,850
＊130063	111-3	2.3	1.25	2.5	1.35	M 8×1.2× 63.5	215× 61	0.34	3,220
＊130064	111-4	3.5	1.8	3.65	2	M10×1.5× 87	296× 82	0.81	3,910
＊130065	111-5	4.5	2	5	2.13	M12×1.7×100	345×104	1.52	8,900
＊130066	S111-1	0.85	0.65	1	0.8	M 5×0.8× 43.5	148× 40	0.13	7,350
＊130067	S111-2	1.0	0.75	1.2	1	M 6×1 × 50.5	184× 51	0.23	7,950
＊130068	S111-3	2.3	1.25	2.5	1.35	M 8×1.2× 63.5	215× 61	0.34	9,100

■アタッチメント各種

クランピングボルト 911
P.25 ▸

クランピングボルト 915
P.27 ▸

クランピングボルト 916
P.28 ▸

ダブルクランピング スクリュー931
P.29 ▸

角度調整 クランピングボルト
P.26 ▸

角度調整 V溝アタッチメント
P.26 ▸

角度調整 セレーションタイプ
P.27 ▸

トグルダウンクランプ 111-L RoHS対応

ERON KUKAMET

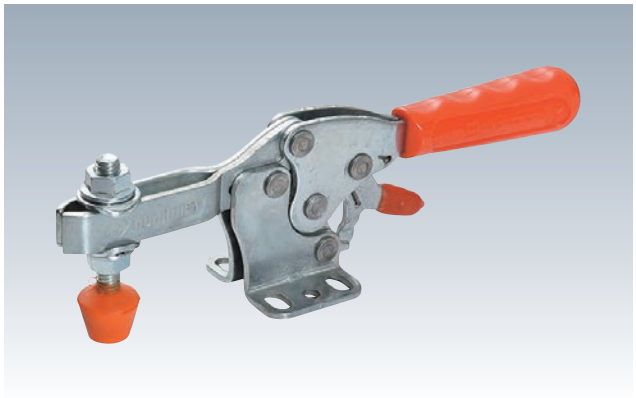

材　質 SM490　表面処理 111-L：亜鉛メッキ
付属品 クランピングスクリュー

●安全レバーを解除しなければ操作できない構造になっており、誤操作・誤作動を防げます。

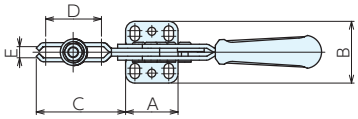

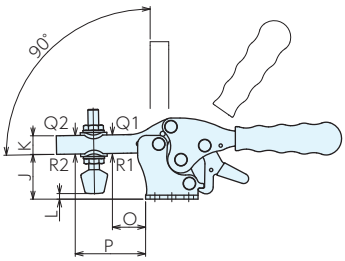

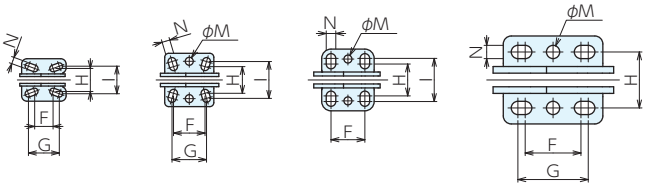

111-1-L　111-2-L　111-3,4-L　111-5-L

■サイズ表

No.	A	B	C	D	E	F	G	H	I	J	K	L	M	N	O	P
111-1-L	33.5	32	43	28	5.2	13.5	23	17.5	20.5	21	10	-7.0～ 4.5	-	5	15	33
111-2-L	37	40	66	47	6.5	23.5	26	20	27.5	28	14	-1.0～ 5.5	6	6	19	54
111-3-L	39.5	46.5	68	42	8.4	25.5	-	24	32.5	34	14	-8.0～ 8.5	6	7	25	53
111-5-L	75	66	129	92	12.5	42	53	42	-	55	25.5	-5.5～13.5	10	10	37	107

■仕様・価格表

＊標準在庫品

オーダーNo.	No.	締付力kN		保持力kN		ボルト径×ピッチ×長さ	全長×全高	質量kg	価格
		Q1	Q2	R1	R2				
＊130070	**111-1-L**	0.85	0.65	1	0.8	M 5×0.8× 43.5	148× 40	0.13	**3,120**
＊130071	**111-2-L**	1	0.75	1.2	1	M 6×1.0× 50.5	184× 51	0.23	**3,420**
＊130072	**111-3-L**	2.3	1.25	2.5	1.35	M 8×1.2× 63.5	215× 61	0.34	**3,700**
＊130073	**111-4-L**	3.5	1.8	3.65	2	M10×1.5× 87.0	296× 82	0.81	**6,800**
＊130074	**111-5-L**	4.5	2	5	2.13	M12×1.7×100.0	345×104	1.52	**9,750**

■アタッチメント各種

クランピングボルト 911
P.25

クランピングボルト 915
P.27

クランピングボルト 916
P.28

ダブルクランピングスクリュー931
P.29

角度調整 クランピングボルト
P.26

角度調整 V溝アタッチメント
P.26

角度調整 セレーションタイプ
P.27

トグルダウンクランプ 112

RoHS対応

ERON KUKAMET

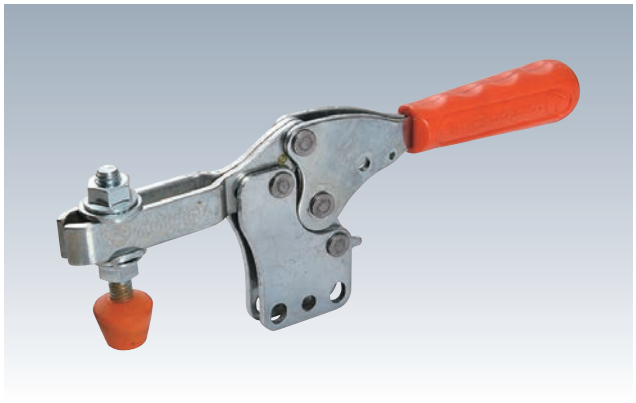

材　質 SM490　表面処理 亜鉛メッキ
付属品 クランピングスクリュー

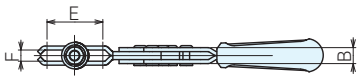

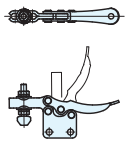

112-0のみ

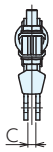

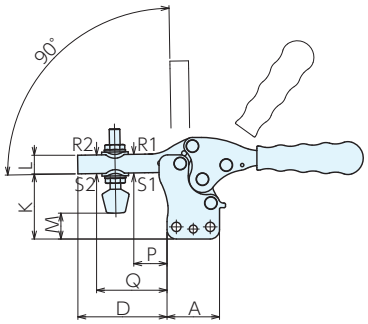

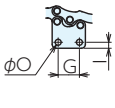

112-0,1

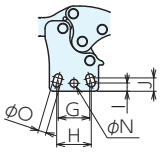

112-2

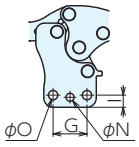

112-3,4,5

■サイズ表

No.	A	B	C	D	E	F	G	H	I	J	K	L	M	N	O	P	Q
112-0	25	7	4	25.5	13	4.2	16	-	4.5	-	22.5	7.5	4 ～10.5	-	4.5	11	18
112-1	33.5	9	5	43	28	5.2	23	-	5.6	-	31	10	3 ～14.5	-	5	15	33
112-2	37	10	5	66	47	6.5	23.5	26	6.2	10	41	14	12 ～18.5	6	6	19	54
112-3	39.5	12	6	68	42	8.4	25.5	-	9.1	-	49	14	7 ～23.5	6	7	25	53
112-4	58	16	8	100	73	10.5	41.5	-	8.5	-	65	19	8.5～30	8.5	9	27	83
112-5	75	20	10	129	92	12.5	47.5	-	12	-	75	25.5	14.5～33.5	10	10	37	107

■仕様・価格表

＊標準在庫品

オーダーNo.	No.	締付力kN		保持力kN		ボルト径×ピッチ×長さ	全長×全高	質量kg	価格
		R1	R2	S1	S2				
＊130076	**112-0**	0.45	0.3	0.52	0.35	M 4×0.7× 31	82.5× 32	0.05	**2,050**
＊130077	**112-1**	0.85	0.65	1	0.8	M 5×0.8× 43.5	148 × 50	0.13	**2,640**
＊130078	**112-2**	1	0.75	1.2	1	M 6×1 × 50.5	184 × 64	0.23	**2,850**
＊130079	**112-3**	2.3	1.25	2.5	1.35	M 8×1.2× 63.5	215 × 76	0.34	**3,220**
＊130080	**112-4**	3.5	1.8	3.65	2	M10×1.5× 87	296 ×102	0.81	**5,950**
＊130081	**112-5**	4.5	2	5	2.13	M12×1.7×100	345 ×124	1.52	**8,900**

■アタッチメント各種

クランピングボルト 911

P.25 ▸

クランピングボルト 915

P.27 ▸

クランピングボルト 916

P.28 ▸

ダブルクランピング スクリュー931

P.29 ▸

角度調整 クランピングボルト

P.26 ▸

角度調整 V溝アタッチメント

P.26 ▸

角度調整 セレーションタイプ

P.27 ▸

トグルダウンクランプ 112-L RoHS対応

ERON KUKAMET

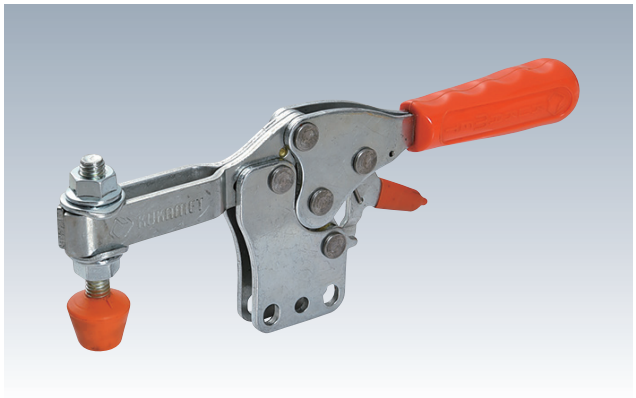

材　質 SM490　表面処理 亜鉛メッキ
付属品 クランピングスクリュー

●安全レバーを解除しなければ操作できない構造になっており、誤操作・誤作動を防げます。

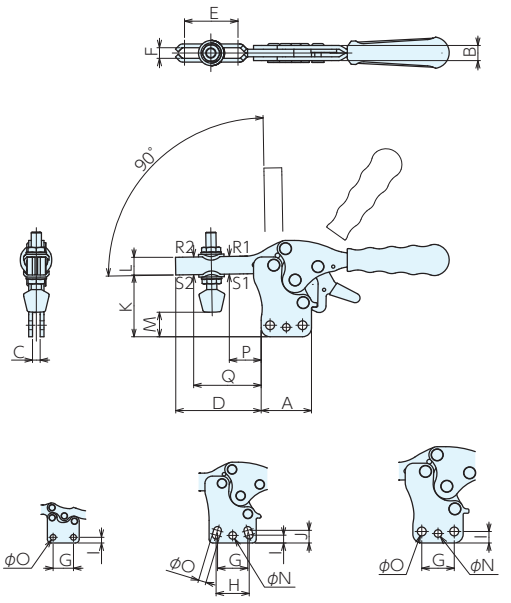

112-1-L　112-2-L　112-3,4,5-L

■サイズ表

No.	A	B	C	D	E	F	G	H	I	J	K	L	M	N	O	P	Q
112-1-L	33.5	9	5	43	28	5.2	23	-	5.6	-	31	10	3 ～14.5	-	5	15	33
112-2-L	37	10	5	66	47	6.5	23.5	26	6.2	10	41	14	12 ～18.5	6	6	19	54
112-3-L	39.5	12	6	68	42	8.4	25.5	-	9.1	-	49	14	7 ～23.5	6	7	25	53
112-4-L	58	16	8	100	73	10.5	41.5	-	8.5	-	65	19	8.5～30	8.5	9	27	83
112-5-L	75	20	10	129	92	12.5	47.5	-	12	-	75	25.5	14.5～33.5	10	10	37	107

■仕様・価格表

＊標準在庫品

オーダーNo.	No.	締付力kN		保持力kN		ボルト径×ピッチ×長さ	全長×全高	質量kg	価格
		Q1	Q2	R1	R2				
＊130082	112-1-L	0.85	0.65	1	0.8	M 5×0.8× 43.5	148× 50	0.13	3,300
＊130083	112-2-L	1	0.75	1.2	1	M 6×1 × 50.5	184× 64	0.23	3,440
＊130084	112-3-L	2.3	1.25	2.5	1.35	M 8×1.2× 63.5	215× 76	0.34	3,820
＊130085	112-4-L	3.5	1.8	3.65	2	M10×1.5× 87	296×102	0.81	6,800
＊130086	112-5-L	4.5	2	5	2.13	M12×1.7×100	345×124	1.52	9,750

■アタッチメント各種

クランピングボルト 911
P.25 ▸

クランピングボルト 915
P.27 ▸

クランピングボルト 916
P.28 ▸

ダブルクランピングスクリュー931
P.29 ▸

角度調整クランピングボルト
P.26 ▸

角度調整V溝アタッチメント
P.26 ▸

角度調整セレーションタイプ
P.27 ▸

トグルダウンクランプ 113

RoHS対応

ERON KUKAMET

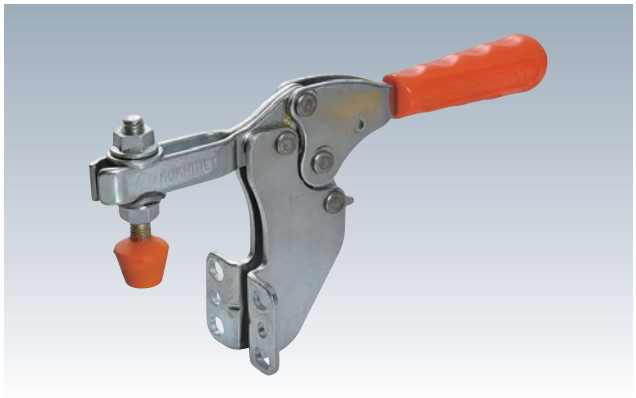

材　質 SM490　表面処理 亜鉛メッキ
付属品 クランピングスクリュー

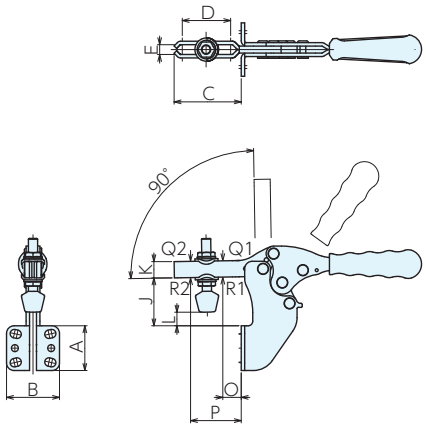

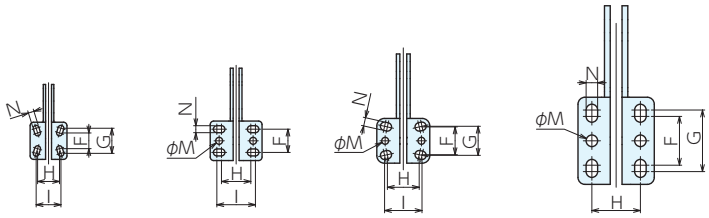

113-1　113-2,4　113-3　113-5

■サイズ表

No.	A	B	C	D	E	F	G	H	I	J	K	L	M	N	O	P
113-1	32	32	39.5	28	5.2	13.5	21.5	19	21.5	22.5	10	-5.5～ 6	-	5	12	30
113-2	34	45	60	47	6.5	20	-	25.5	33.5	34	14	5 ～11.5	6	6	13	48
113-3	38.5	46	58	42	8.4	24	25	27.5	32.5	41	14	-1 ～15.5	6	7	16	44
113-4	54	60	91	73	10.5	32	-	32	40	46.5	19	-10 ～11.5	8.5	9	18	74
113-5	75	66	117	92	12.5	42	53	42	-	53	25.5	- 7.5～11.5	10	10	25	95

■仕様・価格表

＊標準在庫品

オーダーNo.	No.	締付力kN		保持力kN		ボルト径×ピッチ×長さ	全長×全高	質量kg	価格
		Q1	Q2	R1	R2				
＊130087	**113-1**	0.85	0.65	1	0.8	M 5×0.8× 43.5	148× 73	0.16	**2,640**
＊130088	**113-2**	1	0.75	1.2	1	M 6×1 × 50.5	184× 90	0.27	**2,850**
＊130089	**113-3**	2.3	1.25	2.5	1.35	M 8×1.2× 63.5	215×107	0.42	**3,820**
＊130090	**113-4**	3.5	1.8	3.65	2	M10×1.5× 87	296×135	0.94	**6,950**
＊130091	**113-5**	4.5	2	5	2.13	M12×1.7×100	345×177	1.84	**10,300**

■アタッチメント各種

クランピングボルト 911
P.25 ▸

クランピングボルト 915
P.27 ▸

クランピングボルト 916
P.28 ▸

ダブルクランピング スクリュー931
P.29 ▸

角度調整 クランピングボルト
P.26 ▸

角度調整 V溝アタッチメント
P.26 ▸

角度調整 セレーションタイプ
P.27 ▸

トグルダウンクランプ 113-L RoHS対応

ERON KUKAMET

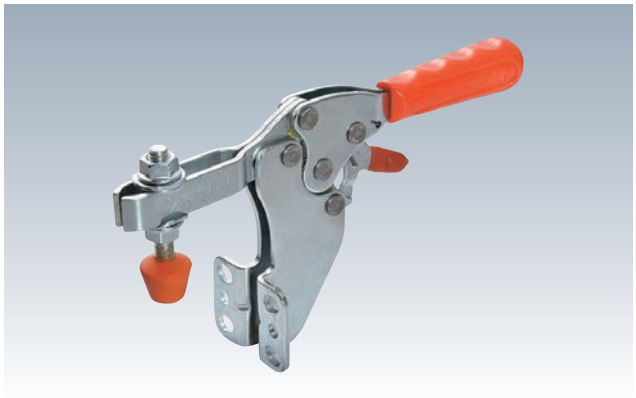

材　質 SM490　表面処理 亜鉛メッキ
付属品 クランピングスクリュー

●安全レバーを解除しなければ操作できない構造になっており、誤操作・誤作動を防げます。

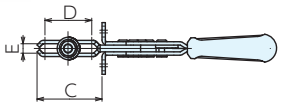

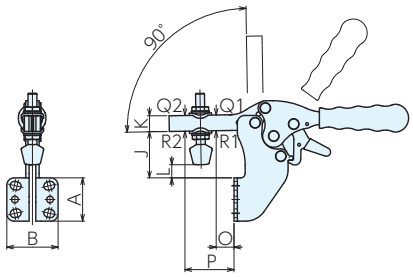

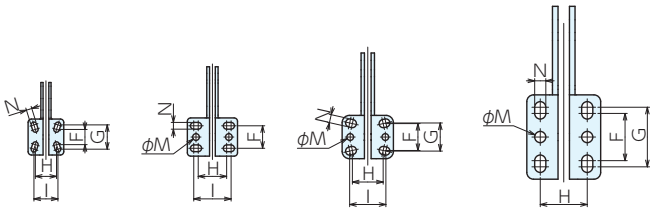

113-1-L　113-2,4-L　113-3-L　113-5-L

■サイズ表

No.	A	B	C	D	E	F	G	H	I	J	K	L	M	N	O	P
113-1	32	32	39.5	28	5.2	13.5	21.5	19	21.5	22.5	10	-5.5～ 6	-	5	12	30
113-2	34	45	60	47	6.5	20	-	25.5	33.5	34	14	5 ～11.5	6	6	13	48
113-3	38.5	46	58	42	8.4	24	25	27.5	32.5	41	14	-1 ～15.5	6	7	16	44
113-4	54	60	91	73	10.5	32	-	32	40	46.5	19	-10 ～11.5	8.5	9	18	74
113-5	75	66	117	92	12.5	42	53	42	-	3	25.5	-7.5～11.5	10	10	25	95

■仕様・価格表

＊標準在庫品

オーダーNo.	No.	締付力kN		保持力kN		ボルト径×ピッチ×長さ	全長×全高	質量kg	価格
		Q1	Q2	R1	R2				
＊130092	**113-1-L**	0.85	0.65	1	0.8	M 5×0.8× 43.5	148× 73	0.16	**3,190**
＊130093	**113-2-L**	1	0.75	1.2	1	M 6×1 × 50.5	184× 90	0.27	**3,440**
＊130094	**113-3-L**	2.3	1.25	2.5	1.35	M 8×1.2× 63.5	215×107	0.42	**4,390**
＊130095	**113-4-L**	3.5	1.8	3.6	2	M10×1.5× 87	296×135	0.94	**7,750**
＊130096	**113-5-L**	4.5	2	5	2.13	M12×1.7×100	345×177	1.84	**10,900**

■アタッチメント各種

クランピングボルト 911
P.25 ▸

クランピングボルト 915
P.27 ▸

クランピングボルト 916
P.28 ▸

ダブルクランピングスクリュー931
P.29 ▸

角度調整クランピングボルト
P.26 ▸

角度調整V溝アタッチメント
P.26 ▸

角度調整セレーションタイプ
P.27 ▸

トグルダウンクランプ 133

RoHS対応

ERON KUKAMET

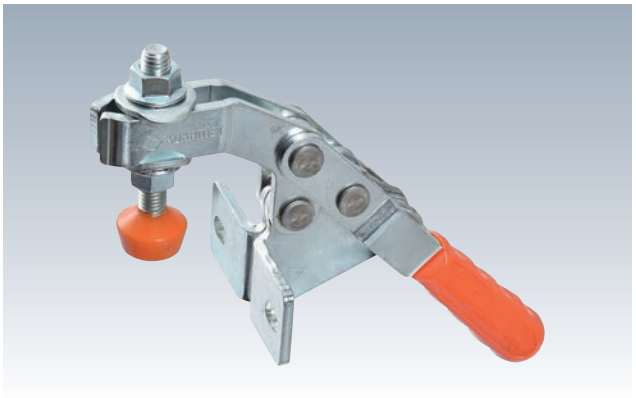

材　質 SM490　表面処理 亜鉛メッキ
付属品 クランピングスクリュー

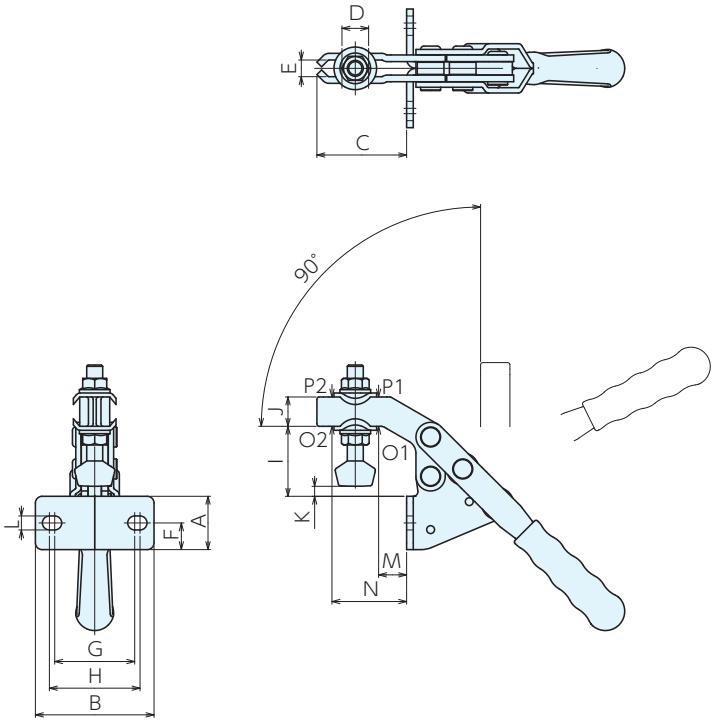

■サイズ表

No.	A	B	C	D	E	F	G	H	I	J	K	L	M	N
133-5	40	89	67.5	20	12.5	20	60	68	52.5	22	-2.5～19.5	10.5	21	56

■仕様・価格表

＊標準在庫品

オーダーNo.	No.	締付力kN		保持力kN		ボルト径×ピッチ×長さ	全長×全高	質量kg	価格
		O1	O2	P1	P2				
＊130097	**133-5**	4.5	3.2	5	3.5	M12×1.7×91	233×180	1.2	**9,150**

■アタッチメント各種

クランピングボルト 911

P.25 ▸

クランピングボルト 915

P.27 ▸

クランピングボルト 916

P.28 ▸

ダブルクランピング スクリュー931

P.29 ▸

角度調整 クランピングボルト

P.26 ▸

角度調整 V溝アタッチメント

P.26 ▸

角度調整 セレーションタイプ

P.27 ▸

トグルダウンクランプ 211

RoHS対応

ERON KUKAMET

材　質　211：SM490　S211：SUS304
表面処理　211：亜鉛メッキ　付属品　クランピングスクリュー

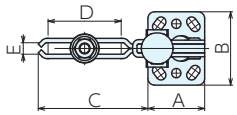

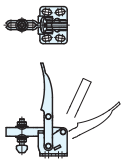

211-0のみ

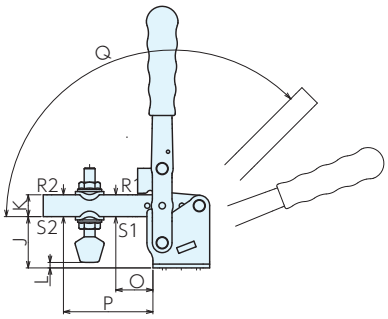

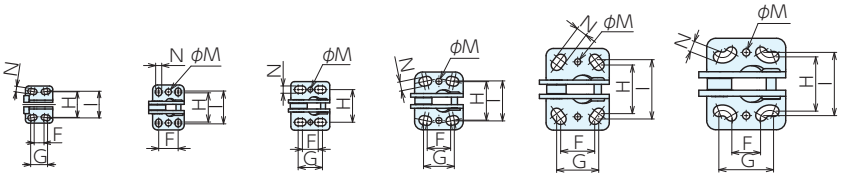

211-0　(S)211-1　(S)211-2　(S)211-3　(S)211-4　211-5

■サイズ表

No.	A	B	C	D	E	F	G	H	I	J	K	L	M	N	O	P	Q
211-0	25	34	31	20	4.2	9	15.5	23.5	24	18	8	0 ～ 6	-	5	11	22	115°
(S)211-1	26	37	44	26	5.2	16	-	24	27	23	10	-5 ～ 6.5	5	5	18	34	105°
(S)211-2	32	40	62	42	6.5	13	20	27	-	26	13	-4.5～ 4	4	6	20	50	105°
(S)211-3	40	47.5	67	42	8.4	19	25	31.5	32.5	37	16	-3 ～11.5	5	7.5	25	52	105°
211-4	52	67	100	67	10.5	28	34.5	40	48.5	47	20	-8.5～12	5	9	34	82	135°
211-5	65	75	130	88	12.5	24.5	45	44.5	52	58	25	-3 ～16.5	6	9	42	107	135°

■仕様・価格表

＊標準在庫品

オーダーNo.	No.	締付力kN		保持力kN		ボルト径×ピッチ×長さ	全長×全高	質量kg	価格
		R1	R2	S1	S2				
＊130098	**211-0**	0.55	0.35	0.7	0.46	M 4×0.7× 31	56× 85	0.09	**2,490**
＊130099	**211-1**	0.75	0.5	1	0.68	M 5×0.8× 43.5	70×125	0.16	**3,070**
＊130100	**211-2**	1.2	0.7	1.4	0.93	M 6×1 × 50.5	94×141	0.24	**3,220**
＊130101	**211-3**	2	1.4	2.5	1.56	M 8×1.2× 63.5	107×187	0.41	**3,590**
＊130102	**211-4**	3	2	3.3	2.2	M10×1.5× 87	152×240	0.89	**6,150**
＊130103	**211-5**	4.5	2.5	5	3	M12×1.7×100	195×263	1.51	**8,900**
＊130104	**S211-1**	0.75	0.5	1	0.68	M 5×0.8× 43.5	70×125	0.16	**8,600**
＊130105	**S211-2**	1.2	0.7	1.4	0.93	M 6×1 × 50.5	94×141	0.24	**9,050**
＊130106	**S211-3**	2	1.4	2.5	1.56	M 8×1.2× 63.5	107×187	0.41	**10,300**

■アタッチメント各種

クランピングボルト 911
P.25 ▸

クランピングボルト 915
P.27 ▸

クランピングボルト 916
P.28 ▸

ダブルクランピング スクリュー931
P.29 ▸

角度調整 クランピングボルト
P.26 ▸

角度調整 V溝アタッチメント
P.26 ▸

角度調整 セレーションタイプ
P.27 ▸

トグルダウンクランプ 211-L RoHS対応

ERON KUKAMET

材　質 SM490　表面処理 亜鉛メッキ
付属品 クランピングスクリュー

●安全レバーを解除しなければ操作できない構造になっており、誤操作・誤作動を防げます。

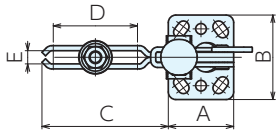

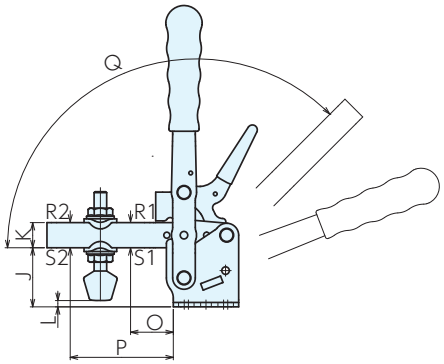

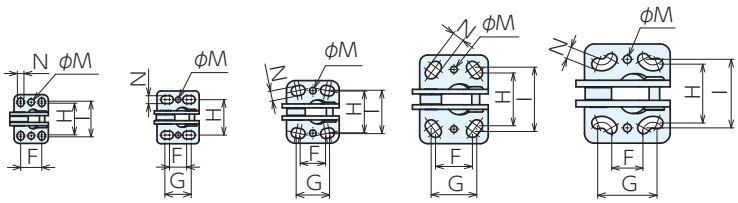

211-1-L　211-2-L　211-3-L　211-4-L　211-5-L

■サイズ表

No.	A	B	C	D	E	F	G	H	I	J	K	L	M	N	O	P	Q
211-1-L	26	37	44	26	5.2	16	-	24	27	23	10	-5 ～ 6.5	5	5	18	34	105°
211-2-L	32	40	62	42	6.5	13	20	27	-	26	13	-4.5～ 4	4	6	20	50	105°
211-3-L	40	47.5	67	42	8.4	19	25	31.5	32.5	37	16	-3 ～11.5	5	7.5	25	52	105°
211-4-L	52	67	100	67	10.5	28	34.5	40	48.5	47	20	-8.5～12	5	9	34	82	135°
211-5-L	65	75	130	88	12.5	24.5	45	44.5	52	58	25	-3 ～16.5	6	9	42	107	135°

■仕様・価格表

＊標準在庫品

オーダーNo.	No.	締付力kN		保持力kN		ボルト径×ピッチ×長さ	全長×全高	質量kg	価格
		R1	R2	S1	S2				
＊130108	**211-1-L**	0.75	0.5	1	0.68	M 5×0.8× 43.5	70×125	0.16	**3,650**
＊130109	**211-2-L**	1.2	0.7	1.4	0.93	M 6× 1× 50.5	94×141	0.24	**3,820**
＊130110	**211-3-L**	2	1.4	2.5	1.56	M 8×1.2× 63.5	107×187	0.41	**4,230**
＊130111	**211-4-L**	3	2	3.3	2.2	M10×1.5× 87	152×240	0.89	**6,950**
＊130112	**211-5-L**	4.5	2.5	5	3	M12×1.7×100	195×263	1.51	**9,750**

■アタッチメント各種

クランピングボルト 911
P.25 ▸

クランピングボルト 915
P.27 ▸

クランピングボルト 916
P.28 ▸

ダブルクランピング スクリュー931
P.29 ▸

角度調整 クランピングボルト
P.26 ▸

角度調整 V溝アタッチメント
P.26 ▸

角度調整 セレーションタイプ
P.27 ▸

トグルダウンクランプ 212

RoHS対応

ERON KUKAMET

材　質 SM490　表面処理 亜鉛メッキ
付属品 クランピングスクリュー

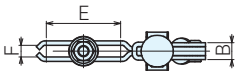

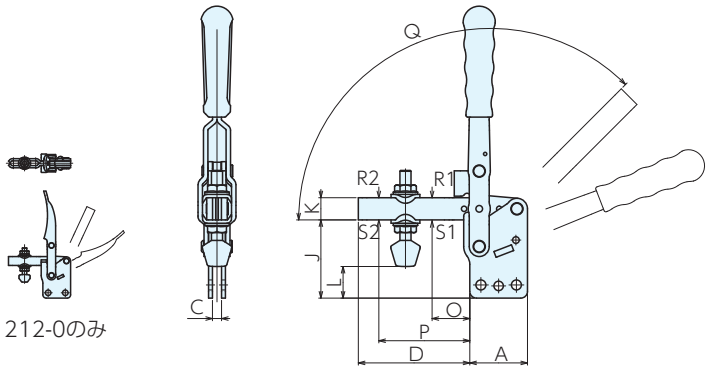

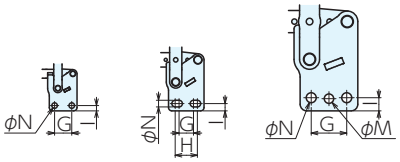

212-0,1,3,5　212-2　212-4

■サイズ表

No.	A	B	C	D	E	F	G	H	I	J	K	L	M	N	O	P	Q
212-0	25	8	4	31	20	4.2	15.5	-	4.8	29.5	8	11.5～17.5	-	5	11	22	115°
212-1	26	10	5	44	26	5.2	16	-	5	35	10	7　～18.5	-	5	18	34	105°
212-2	32	10	5	62	42	6.5	13	20	6.6	39	13	8.5～17	-	6	20	50	105°
212-3	40	12	6	67	42	8.4	22.5	-	7.6	52	16	12　～26.5	-	7.5	25	52	105°
212-4	52	16	8	100	67	10.5	32	-	12	70	20	14.5～35	8.5	9	34	82	135°
212-5	65	20	10	130	88	12.5	42	-	15.7	82	25	21　～40.5	-	9	42	107	135°

■仕様・価格表

＊標準在庫品

オーダーNo.	No.	締付力kN		保持力kN		ボルト径×ピッチ×長さ	全長×全高	質量kg	価格
		R1	R2	S1	S2				
＊130113	**212-0**	0.55	0.35	0.7	0.46	M 4×0.7× 31	56× 96.5	0.09	**2,490**
＊130114	**212-1**	0.75	0.5	1	0.68	M 5×0.8× 43.5	70×137	0.16	**3,070**
＊130115	**212-2**	1.2	0.7	1.4	0.93	M 6×1 × 50.5	94×154	0.24	**3,220**
＊130116	**212-3**	2	1.4	2.5	1.56	M 8×1.2× 63.5	107×202	0.41	**3,650**
＊130117	**212-4**	3	2	3.3	2.2	M10×1.5× 87	152×262	0.89	**6,150**
＊130118	**212-5**	4.5	2.5	5	3	M12×1.7×100	195×286	1.51	**8,900**

■アタッチメント各種

クランピングボルト 911
P.25 ▸

クランピングボルト 915
P.27 ▸

クランピングボルト 916
P.28 ▸

ダブルクランピング スクリュー931
P.29 ▸

角度調整 クランピングボルト
P.26 ▸

角度調整 V溝アタッチメント
P.26 ▸

角度調整 セレーションタイプ
P.27 ▸

トグルダウンクランプ 212-L

RoHS対応

ERON KUKAMET

材　質 SM490　表面処理 亜鉛メッキ

付属品 クランピングスクリュー

●安全レバーを解除しなければ操作できない構造になっており、誤操作・誤作動を防げます。

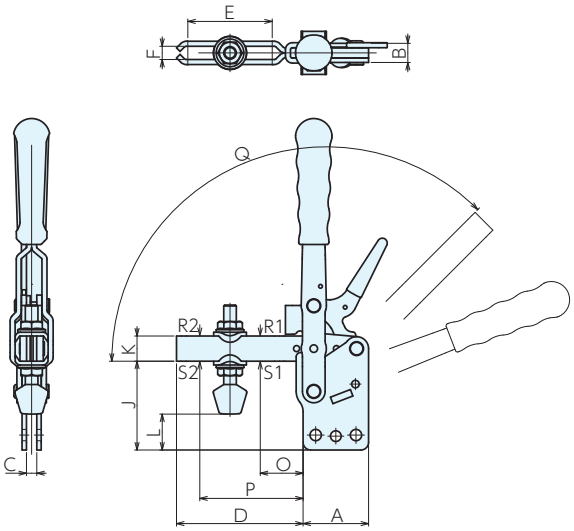

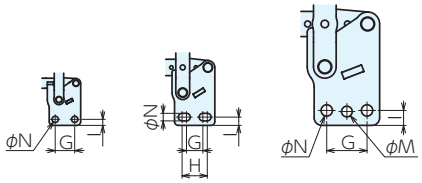

212-1,3,5-L　212-2-L　212-4-L

■サイズ表

No.	A	B	C	D	E	F	G	H	I	J	K	L	M	N	O	P	Q
212-1-L	26	10	5	44	26	5.2	16	-	5	35	10	7～18.5	-	5	18	34	105°
212-2-L	32	10	5	62	42	6.5	13	20	6.6	39	13	8.5～17	-	6	20	50	105°
212-3-L	40	12	6	67	42	8.4	22.5	-	7.6	52	16	12～26.5	-	7.5	25	52	105°
212-4-L	52	16	8	100	67	10.5	32	-	12	70	20	14.5～35	8.5	9	34	82	135°
212-5-L	65	20	10	130	88	12.5	42	-	15.7	82	25	21　～40.5	-	9	42	107	135°

■仕様・価格表

オーダーNo.	No.	締付力kN		保持力kN		ボルト径×ピッチ×長さ	全長×全高	質量kg	価格
		R1	R2	S1	S2				
＊130119	**212-1-L**	0.75	0.5	1	0.68	M 5×0.8× 43.5	70×137	0.16	**3,650**
＊130120	**212-2-L**	1.2	0.7	1.4	0.93	M 6×1 × 50.5	94×154	0.24	**3,820**
＊130121	**212-3-L**	2	1.4	2.5	1.56	M 8×1.2× 63.5	107×202	0.41	**4,230**
＊130122	**212-4-L**	3	2	3.3	2.2	M10×1.5× 87	152×262	0.89	**6,950**
＊130123	**212-5-L**	4.5	2.5	5	3	M12×1.7×100	195×286	1.51	**9,750**

■アタッチメント各種

クランピングボルト 911
P.25 ▸

クランピングボルト 915
P.27 ▸

クランピングボルト 916
P.28 ▸

ダブルクランピングスクリュー931
P.29 ▸

角度調整クランピングボルト
P.26 ▸

角度調整V溝アタッチメント
P.26 ▸

角度調整セレーションタイプ
P.27 ▸

トグルダウンクランプ 213

RoHS対応

ERON KUKAMET

材　質 SM490　表面処理 亜鉛メッキ
付属品 クランピングスクリュー

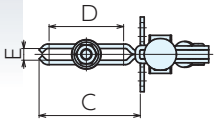

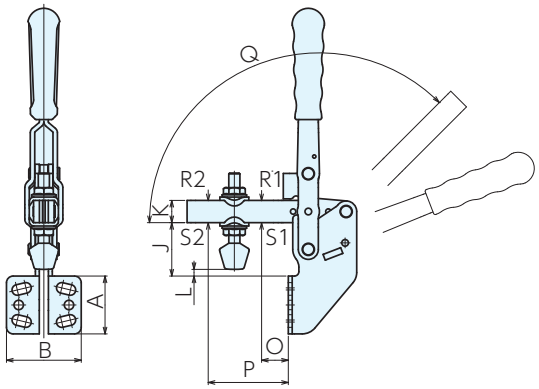

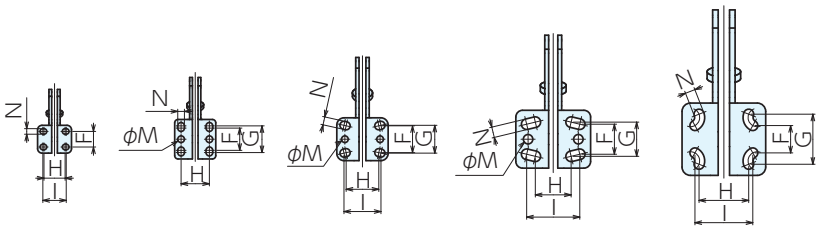

213-1　213-2　213-3　213-4　213-5

■サイズ表

No.	A	B	C	D	E	F	G	H	I	J	K	L	M	N	O	P	Q
213-1	25	30.5	38	26	5.2	14	-	19	21	22.5	10	-5.5～ 6	-	5	12	28	135°
213-2	35.5	37	57.5	42	6.5	20	24	25.5	-	25.5	13	-5 ～ 3.5	6	6	15	45	135°
213-3	38.5	46	60.5	42	8.4	24	25	29	33	39	16	-1 ～13.5	6	7	19	46	105°
213-4	52	67	91	67	10.5	27	30.5	32	47	48	20	-7.5～13	8.5	9.5	24	72	135°
213-5	65	75	119	88	12.5	24.5	45	44.5	52	59	25	-2 ～17.5	-	9	30	95	135°

■仕様･価格表

＊標準在庫品

オーダーNo.	No.	締付力kN		保持力kN		ボルト径×ピッチ×長さ	全長×全高	質量kg	価格
		R1	R2	S1	S2				
＊130124	**213-1**	0.75	0.5	1	0.68	M 5×0.8× 43.5	70×149.5	0.17	**3,010**
＊130125	**213-2**	1.2	0.7	1.4	0.93	M 6×1 × 50.5	94×175	0.27	**3,470**
＊130126	**213-3**	2	1.4	2.5	1.56	M 8×1.2× 63.5	107×227.5	0.47	**3,820**
＊130127	**213-4**	3	2.	3.3	2.2	M10×1.5× 87	152×292	1.05	**7,150**
＊130128	**213-5**	4.5	2.5	5	3	M12×1.7×100	195×328.5	1.76	**9,850**

■アタッチメント各種

クランピングボルト 911
P.25 ▸

クランピングボルト 915
P.27 ▸

クランピングボルト 916
P.28 ▸

ダブルクランピング スクリュー931
P.29 ▸

角度調整 クランピングボルト
P.26 ▸

角度調整 V溝アタッチメント
P.26 ▸

角度調整 セレーションタイプ
P.27 ▸

トグルダウンクランプ 213-L RoHS対応

ERON KUKAMET

材　質 SM490　表面処理 亜鉛メッキ

付属品 クランピングスクリュー

●安全レバーを解除しなければ操作できない構造になっており、誤操作・誤作動を防げます。

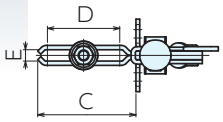

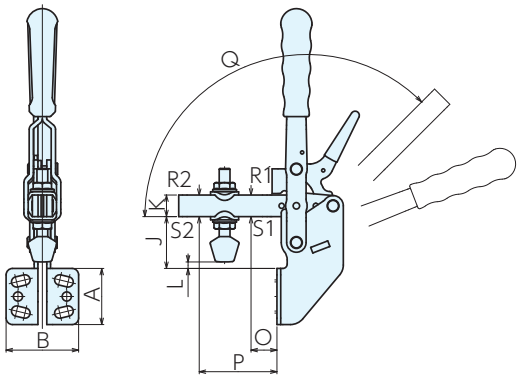

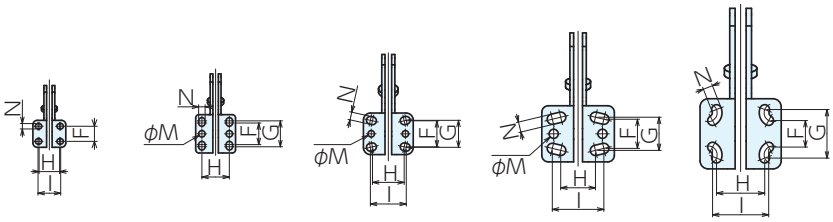

213-1-L　213-2-L　213-3-L　213-4-L　213-5-L

■サイズ表

No.	A	B	C	D	E	F	G	H	I	J	K	L	M	N	O	P	Q
213-1-L	25	30.5	38	26	5.2	14	-	19	21	22.5	10	-5.5～ 6	-	5	12	28	135°
213-2-L	35.5	37	57.5	42	6.5	20	24	25.5	-	25.5	13	-5 ～ 3.5	6	6	15	45	135°
213-3-L	38.5	46	60.5	42	8.4	24	25	29	33	39	16	-1 ～13.5	6	7	19	46	105°
213-4-L	52	67	91	67	10.5	27	30.5	32	47.5	48	20	-7.5～13	8.5	9.5	24	72	135°
213-5-L	65	75	119	88	12.5	24.5	45	44.5	52	59	25	-2 ～17.5	-	9	30	95	135°

■仕様・価格表

＊標準在庫品

オーダーNo.	No.	締付力kN		保持力kN		ボルト径×ピッチ×長さ	全長×全高	質量kg	価格
		R1	R2	S1	S2				
＊130129	**213-1-L**	0.75	0.5	1	0.68	M 5×0.8× 43.5	70×149.5	0.17	**3,650**
＊130130	**213-2-L**	1.2	0.7	1.4	0.93	M 6×1 × 50.5	94×175	0.27	**3,990**
＊130131	**213-3-L**	2	1.4	2.5	1.56	M 8×1.2× 63.5	107×227.5	0.47	**4,620**
＊130132	**213-4-L**	3	2	3.3	2.2	M10×1.5× 87	152×292	1.05	**7,950**
＊130133	**213-5-L**	4.5	2.5	5	3	M12×1.7×100	195×328	1.76	**10,800**

■アタッチメント各種

クランピングボルト 911
P.25 ▸

クランピングボルト 915
P.27 ▸

クランピングボルト 916
P.28 ▸

ダブルクランピングスクリュー931
P.29 ▸

角度調整 クランピングボルト
P.26 ▸

角度調整 V溝アタッチメント
P.26 ▸

角度調整 セレーションタイプ
P.27 ▸

トグルダウンクランプ 251

RoHS対応

ERON KUKAMET

材　質 SM490　表面処理 亜鉛メッキ
付属品 クランピングスクリュー

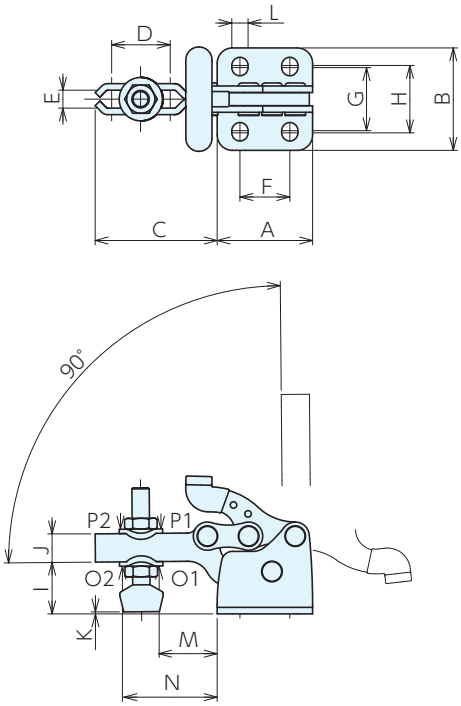

■サイズ表

No.	A	B	C	D	E	F	G	H	I	J	K	L	M	N
251-2	26	27	36	17	5.2	13.5	16	18	14	8	-14～ 2.5	4.5	19	27
251-3	44	47	56	27	8.2	23	29	31	23	13	-14～ 4	7.5	27	43
251-4	64	63	79	27	10.2	35	38	41	35	19	-16～10	9	39	63

■仕様・価格表

＊標準在庫品

オーダーNo.	No.	締付力kN		保持力kN		ボルト径×ピッチ×長さ	全長×全高	質量kg	価格
		O1	O2	P1	P2				
＊130134	**251-2**	0.47	0.38	0.7	0.56	M 5×0.8×40	62×38	0.07	**3,470**
＊130135	**251-3**	1.4	1.03	1.63	1.2	M 8×1.2×57	100×63	0.27	**3,820**
＊130136	**251-4**	2	1.37	3.37	2.45	M10×1.5×79	143×93	0.71	**8,600**

■アタッチメント各種

クランピングボルト 911
P.25 ▸

クランピングボルト 915
P.27 ▸

クランピングボルト 916
P.28 ▸

ダブルクランピング スクリュー931
P.29 ▸

角度調整 クランピングボルト
P.26 ▸

角度調整 V溝アタッチメント
P.26 ▸

角度調整 セレーションタイプ
P.27 ▸

トグルダウンクランプ 251-L RoHS対応

ERON KUKAMET

材　質 SM490　表面処理 亜鉛メッキ

付属品 クランピングスクリュー

●安全レバーを解除しなければ操作できない構造になっており、誤操作・誤作動を防げます。

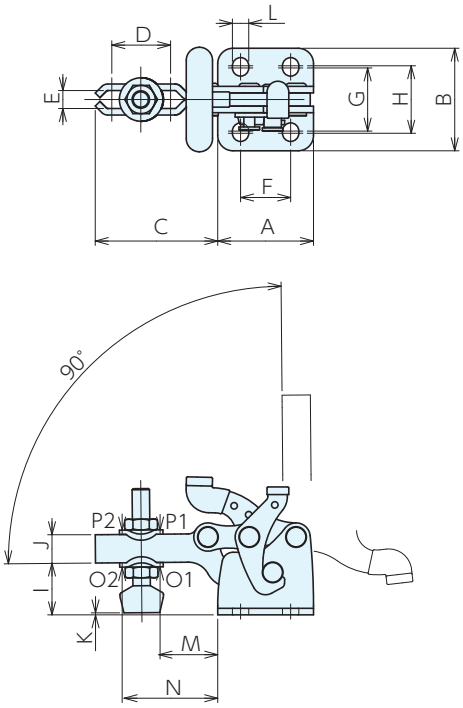

■サイズ表

No.	A	B	C	D	E	F	G	H	I	J	K	L	M	N
251-2-L	26	27	36	17	5.2	13.5	16	18	14	8	-14～ 2.5	4.5	19	27
251-3-L	44	47	56	27	8.2	23	29	31	23	13	-14～ 4	7.5	27	43
251-4-L	64	63	79	27	10.2	35	38	41	35	19	-16～10	9	39	63

■仕様・価格表

＊標準在庫品

オーダーNo.	No.	締付力kN		保持力kN		ボルト径×ピッチ×長さ	全長×全高	質量kg	価格
		O1	O2	P1	P2				
＊130140	**251-2-L**	0.47	0.38	0.7	0.56	M 5×0.8×40	62×38	0.07	**4,280**
＊130141	**251-3-L**	1.4	1.03	1.63	1.2	M 8×1.2×57	100×63	0.27	**4,620**
＊130142	**251-4-L**	2	1.37	3.37	2.45	M 10×1.5×79	143×93	0.71	**9,450**

■アタッチメント各種

クランピングボルト 911
P.25 ▸

クランピングボルト 915
P.27 ▸

クランピングボルト 916
P.28 ▸

ダブルクランピングスクリュー931
P.29 ▸

角度調整クランピングボルト
P.26 ▸

角度調整V溝アタッチメント
P.26 ▸

角度調整セレーションタイプ
P.27 ▸

トグルダウンクランプ 252

RoHS対応

ERON KUKAMET

材　質 SM490　表面処理 亜鉛メッキ
付属品 クランピングスクリュー

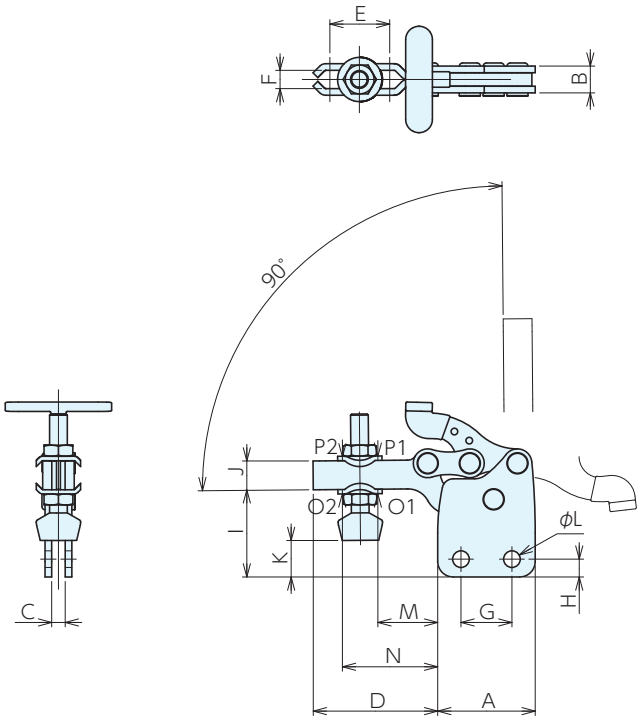

■サイズ表

No.	A	B	C	D	E	F	G	H	I	J	K	L	M	N
252-2	26	8	4	36	17	5.2	13.5	4.5	22	8	-6～10.5	4.5	19	27
252-3	44	12	6	56	27	8.2	23	8	39	13	2～20	7.5	27	43
252-4	64	16	8	79	37	10.2	35	11	56	19	5～31	9	39	63

■仕様・価格表

＊標準在庫品

オーダーNo.	No.	締付力kN		保持力kN		ボルト径×ピッチ×長さ	全長×全高	質量kg	価格
		O1	O2	P1	P2				
＊130143	**252-2**	0.47	0.38	0.7	0.56	M 5×0.8×40	62× 47	0.07	**3,510**
＊130144	**252-3**	1.4	1.03	1.63	1.2	M 8×1.2×57	100× 79	0.27	**3,820**
＊130145	**252-4**	2	1.37	3.37	2.45	M 10×1.5×79	100×114.5	0.71	**8,550**

■アタッチメント各種

クランピングボルト 911
P.25 ▸

クランピングボルト 915
P.27 ▸

クランピングボルト 916
P.28 ▸

ダブルクランピングスクリュー931
P.29 ▸

角度調整クランピングボルト
P.26 ▸

角度調整V溝アタッチメント
P.26 ▸

角度調整セレーションタイプ
P.27 ▸

トグルダウンクランプ 252-L RoHS対応

ERON KUKAMET

材　質 SM490　表面処理 亜鉛メッキ

付属品 クランピングスクリュー

●安全レバーを解除しなければ操作できない構造になっており、誤操作・誤作動を防げます。

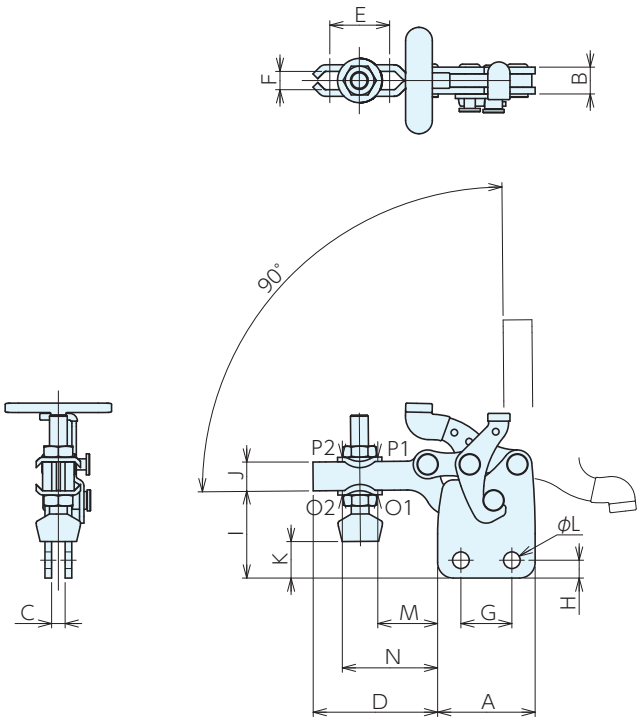

■サイズ表

No.	A	B	C	D	E	F	G	H	I	J	K	L	M	N
252-2-L	26	8	4	36	17	5.2	13.5	4.5	22	8	-6～10.5	4.5	19	27
252-3-L	44	12	6	56	27	8.2	23	8	39	13	2～20	7.5	27	43
252-4-L	64	16	8	79	37	10.2	35	11	56	19	5～31	9	39	63

■仕様・価格表

＊標準在庫品

オーダーNo.	No.	締付力kN		保持力kN		ボルト径×ピッチ×長さ	全長×全高	質量kg	価格
		O1	O2	P1	P2				
＊130146	**252-2-L**	0.47	0.38	0.7	0.56	M 5×0.8×40	62× 47	0.07	**4,230**
＊130147	**252-3-L**	1.4	1.03	1.63	1.2	M 8×1.2×57	100× 79	0.27	**4,620**
＊130148	**252-4-L**	2	1.37	3.37	2.45	M10×1.5×79	143×114.5	0.71	**9,450**

■アタッチメント各種

クランピングボルト 911

P.25

クランピングボルト 915

P.27

クランピングボルト 916

P.28

ダブルクランピング スクリュー931

P.29

角度調整 クランピングボルト

P.26

角度調整 V溝アタッチメント

P.26

角度調整 セレーションタイプ

P.27

クランピングボルト 911

RoHS対応

ERON® KUKAMET

材　質　911：SM490、S911：SUS304
表面処理　911：亜鉛メッキ
●ラバーキャップ付
●スクリュー強度区分：8.8

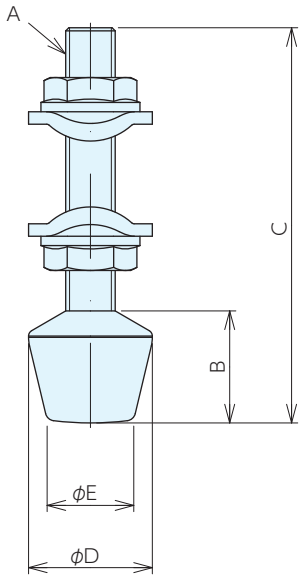

■仕様・価格表

＊標準在庫品

オーダーNo.	No.	ボルト径	適合機種	A	B	C	D	E	質量g	価格
＊130269	911-0	M 4×0.7	111-0·112-0·211-0·212-0	M 4	7	31	10	8	10	700
＊130270	911-1	M 5×0.8	111-1·112-1·113-1·211-1·212-1·213-1	M 5	10.5	43.5	12.5	9	20	700
＊130271	911-2	M 6×1	111-2·112-2·113-2·211-2·212-2·213-2	M 6	14.5	50.5	16	10.5	20	810
＊130272	911-2-C1	M 6×1	111-2·112-2·113-2·211-2·212-2·213-2	M 6	14.5	110.5	16	10.5	50	930
＊130273	911-2-C2	M 6×1	111-2·112-2·113-2·211-2·212-2·213-2	M 6	14.5	130.5	16	10.5	50	930
＊130274	911-3	M 8×1.25	111-3·112-3·113-3·211-3·212-3·213-3	M 8	18	63.5	20	14	50	990
＊130275	911-3-C1	M 8×1.25	111-3·112-3·113-3·211-3·212-3·213-3	M 8	18	83.5	20	14	50	1,040
＊130276	911-3-C2	M 8×1.25	111-3·112-3·113-3·211-3·212-3·213-3	M 8	18	143	20	14	80	1,110
＊130277	911-4	M10×1.5	111-4·112-4·113-4·211-4·212-4·213-4	M10	23.5	87	26.5	17	100	1,280
＊130278	911-4-C1	M10×1.5	111-4·112-4·113-4·211-4·212-4·213-4	M10	23.5	125	26.5	17	130	1,510
＊130279	911-5	M12×1.75	111-5·112-5·113-5·133-5·211-5·212-5·213-5	M12	27.2	100	30	21	150	1,450
＊130237	S911-1	M 5×0.8	S111-1·S211-1	M 5	10.5	43.5	12.5	9	20	1,510
＊130238	S911-2	M 6×1	S111-2·S211-2	M 6	14.5	50.5	16	10.5	20	1,850
＊130239	S911-2-C1	M 6×1	S111-2·S211-2	M 6	14.5	110.5	16	10.5	40	2,310
＊130240	S911-3	M 8×1.25	S111-3·S211-3	M 8	18	63.5	20	14	50	2,430

SWIVELMETAFOOTSQINDLE912　No.E-1177

角度調整クランピングボルト 912 RoHS対応

ERON KUKAMET

材　質 SM490　表面処理 亜鉛メッキ

●傾斜面でも確実にクランプします。

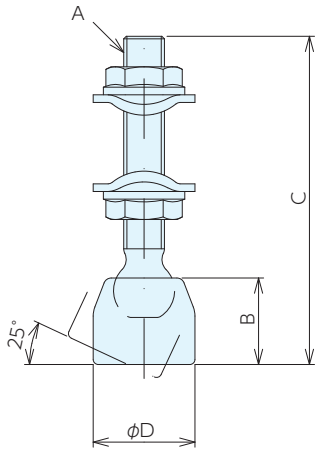

■仕様・価格表

＊標準在庫品

オーダーNo.	No.	ボルト径	適合機種	A	B	C	D	質量g	価格
＊130285	912-2	M 6×1	111-2·112-2·113-2·211-2·212-2·213-2	M 6	12.7	53.5	15	50	1,390
＊130286	912-3	M 8×1.25	111-3·112-3·113-3·211-3·212-3·213-3	M 8	17	64.5	20	70	1,620
＊130287	912-4	M10×1.5	111-4·112-4·113-4·211-4·212-4·213-4	M10	20	90	26.5	150	1,970
＊130288	912-5	M12×1.75	111-5·112-5·113-5·133-5·211-5·212-5·213-5	M12	23.5	104	30	240	2,080

VGROOVEDSWIVELMETALFOOTSPINDLE913　No.E-1178

V溝アタッチメント付ボルト 913 RoHS対応

ERON KUKAMET

材　質 SM490　表面処理 亜鉛メッキ

● V 溝タイプです。

●丸物でも確実にクランプします。

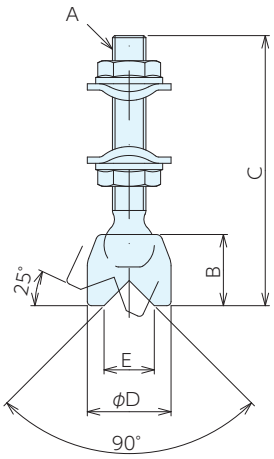

■仕様・価格表

＊標準在庫品

オーダーNo.	No.	ボルト径	適合機種	A	B	C	D	E	質量g	価格
＊130289	913-2	M 6×1	111-2·112-2·113-2·211-2·212-2·213-2	M 6	12.7	53.5	15	9	50	1,620
＊130290	913-3	M 8×1.25	111-3·112-3·113-3·211-3·212-3·213-3	M 8	17	64.5	20	12	70	1,970
＊130291	913-4	M10×1.5	111-4·112-4·113-4·211-4·212-4·213-4	M10	20	90	26.5	15	150	2,430
＊130292	913-5	M12×1.75	111-5·112-5·113-5·133-5·211-5·212-5·213-5	M12	23.5	104	30	17	240	2,430

KNURLEDSWIVELMETALFOOTSPINDLE914　No.E-1179

角度調整セレーションタイプ付ボルト 914

RoHS対応

ERON® KUKAMET

材　質 SM490　表面処理 亜鉛メッキ

●グリッドタイプです。
●鋳肌面などの粗い面も確実にクランプできます。

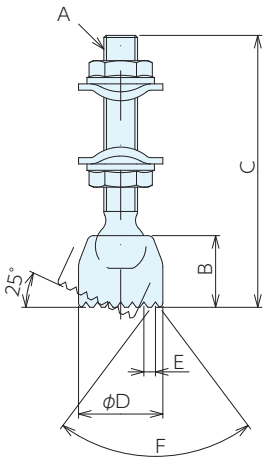

■仕様・価格表

＊標準在庫品

オーダーNo.	No.	ボルト径	適合機種	A	B	C	D	E	F	質量g	価格
＊130293	914-2	M 6×1	111-2·112-2·113-2·211-2·212-2·213-2	M 6	12.7	53.5	15	2.1	74°	50	1,620
＊130294	914-3	M 8×1.25	111-3·112-3·113-3·211-3·212-3·213-3	M 8	17	64.5	20	2.7	74°	70	1,970
＊130295	914-4	M10×1.5	111-4·112-4·113-4·211-4·212-4·213-4	M10	20	90	26.5	4.5	90°	130	2,200
＊130296	914-5	M12×1.75	111-5·112-5·113-5·133-5·211-5·212-5·213-5	M12	23.5	104	30	6	90°	240	2,430

FI×EDMETALFOOTSPINDLE915　No.E-1180

クランピングボルトフットスピンドルタイプ 915

RoHS対応

ERON® KUKAMET

材　質 SM490　表面処理 亜鉛メッキ

●鋼材・先端固定タイプです。
●平面でピンポイントにクランプします。

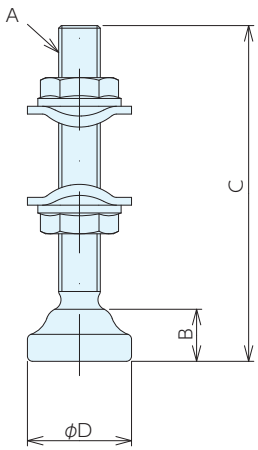

■仕様・価格表

＊標準在庫品

オーダーNo.	No.	ボルト径	適合機種	A	B	C	D	質量g	価格
＊130297	915-1	M 5×0.8	111-1·112-1·113-1·211-1·212-1·213-1	M 5	6.5	43	14	20	810
＊130298	915-2	M 6×1	111-2·112-2·113-2·211-2·212-2·213-2	M 6	8	53.5	16	40	930
＊130299	915-3	M 8×1.25	111-3·112-3·113-3·211-3·212-3·213-3	M 8	10	64.5	20	60	1,620
＊130300	915-4	M10×1.5	111-4·112-4·113-4·211-4·212-4·213-4	M10	13	86	25	110	1,970
＊130301	915-5	M12×1.75	111-5·112-5·113-5·133-5·211-5·212-5·213-5	M12	15	98	30	200	2,080

クランピングボルト 916 RoHS対応

ERON KUKAMET

材　質 916：SM490、S916：SUS304
表面処理 916：亜鉛メッキ
●ラバーキャップ付
●スクリュー強度区分：8.8

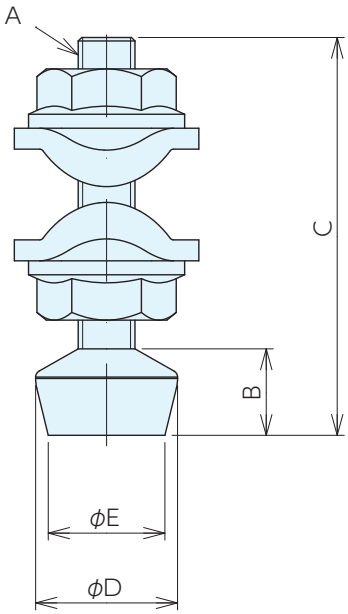

■仕様・価格表

＊標準在庫品

オーダーNo.	No.	ボルト径	適合機種	A	B	C	D	E	質量g	価格
＊130302	916-0	M 4×0.7	111-0·112-0·211-0·212-0	M 4	5	29	10	9	10	700
＊130303	916-1	M 5×0.8	111-1·112-1·113-1·211-1·212-1·213-1·251-2·252-2	M 5	7	40	12	10	20	700
＊130304	916-2	M 6×1	111-2·112-2·113-2·211-2·212-2·213-2	M 6	10	46	16	13	20	810
＊130305	916-3	M 8×1.25	111-3·112-3·113-3·211-3·212-3·213-3·251-3·252-3	M 8	12	57	20	16	50	1,040
＊130306	916-4	M10×1.5	111-4·112-4·113-4·211-4·212-4·213-4·251-4·252-4	M10	16	79	26	20	100	1,280
＊130307	916-5	M12×1.75	111-5·112-5·113-5·133-5·211-5·212-5·213-5	M12	19	91	30	24	150	1,390
＊130242	S916-1	M 5×0.8	S111-1·S211-1·S251-2	M 5	7	40	12	10	20	1,510
＊130243	S916-2	M 6×1	S111-2·S211-2	M 6	10	46	16	13	20	1,850
＊130244	S916-3	M 8×1.25	S111-3·S211-3·S251-3	M 8	12	57	20	16	50	2,430

ダブルクランピングスクリュー 931

RoHS対応

ERON KUKAMET

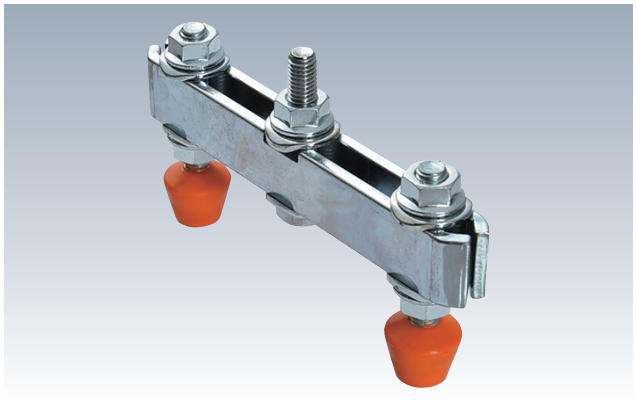

材　質 SM490　表面処理 亜鉛メッキ

●トグルダウンクランプ１個で２箇所のクランプができます。

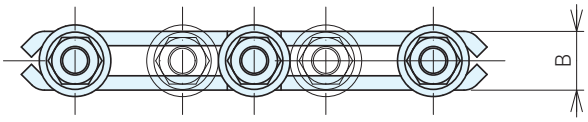

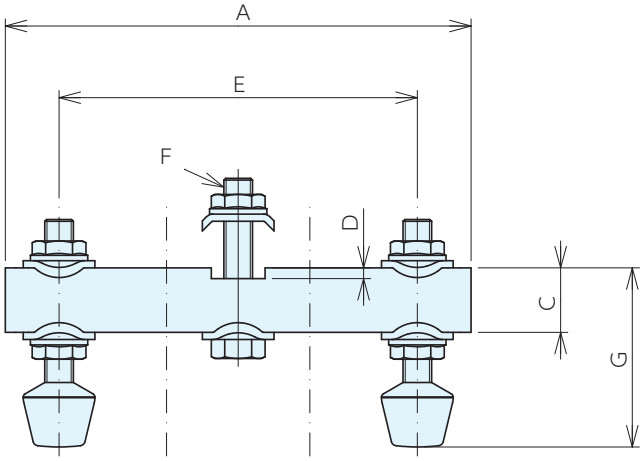

■サイズ表

No.	A	B	C	D	E	F	G
931-1	90	9.2	10	2.5	30～ 70	M 5×0.8	26～38
931-2	110	12.5	16	2.5	30～ 80	M 6×1	38～43.5
931-3	130	16.4	18	3	40～100	M 8×1.25	43.5～56
931-4	160	18.5	20	4	50～120	M10×1.5	55～75.5
931-5	180	22.5	25	5	60～140	M12×1.75	66.5～86

■仕様・価格表

＊標準在庫品

オーダーNo.	No.	ボルト径	適合機種	質量g	価格
＊130280	**931-1**	M 5×0.8	111-1・112-1・113-1・211-1・212-1・213-1・251-2・252-2	0.08	**2,080**
＊130281	**931-2**	M 6×1	111-2・112-2・113-2・211-2・212-2・213-2	0.11	**2,430**
＊130282	**931-3**	M 8×1.25	111-3・112-3・113-3・211-3・212-3・213-3・251-3・252-3	0.21	**2,780**
＊130283	**931-4**	M10×1.5	111-4・112-4・113-4・211-4・212-4・213-4・251-4・252-4	0.48	**3,190**
＊130284	**931-5**	M12×1.75	111-5・112-5・113-5・133-5・211-5・212-5・213-5	0.75	**3,930**

トグルフッククランプ S311

RoHS対応

ERON KUKAMET

材　質 SUS304　　付属品 フックキャッチ

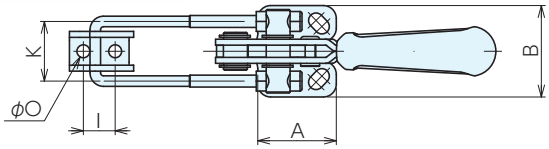

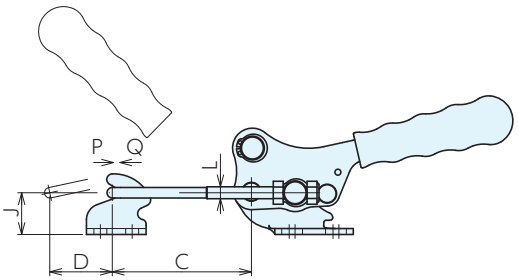

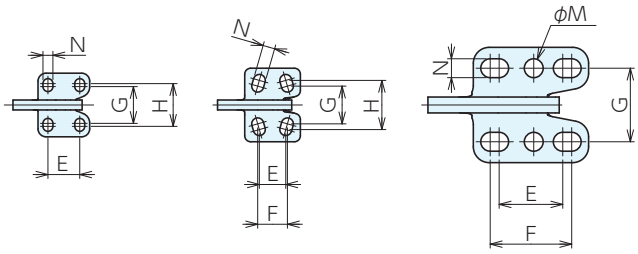

S311-1　　S311-2,3　　S311-4

■サイズ表

No.	A	B	C	D	E	F	G	H	I	J	K	L	M	N	O
S311-1	26	32	35～65	20	16	-	18.5	21.5	10	12.5	23	M4×0.7	-	5	5
S311-2	28	37	32～62	25	13	15	19	24.5	10～14	16.5	23	M4×0.7	-	6	5.5
S311-3	39.5	46	32～67	35	19	25	25	31	16	21	30	M6×1	-	7.5	6.5
S311-4	58	58	45～95	44	32	41	37	-	18～21	27	43	M8×1.25	9.5	9.5	8.5

■仕様・価格表

＊標準在庫品

オーダーNo.	No.	締付力 kN	保持力 kN	全長×全高	質量kg	価格
		P	Q			
＊130158	**S311-1**	1	1.5	165×55	0.14	**7,900**
＊130159	**S311-2**	1.5	2	172×58	0.18	**8,600**
＊130160	**S311-3**	2.2	3.2	212×67	0.34	**9,750**
＊130161	**S311-4**	7	8	282×91	0.82	**19,400**

■アタッチメント各種

フックキャッチ310

P.46 ▸

U字フック150

P.49 ▸

トグルフッククランプ 311-L RoHS対応

ERON KUKAMET

材　質 311-L：SM490、S311-L：SUS304
表面処理 311-L：亜鉛メッキ　付属品 フックキャッチ

●安全レバーを解除しなければ操作できない構造になっており、誤操作・誤作動を防げます。

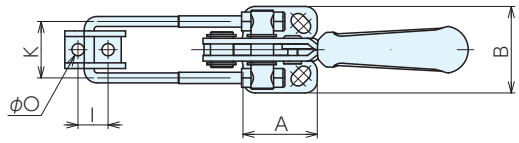

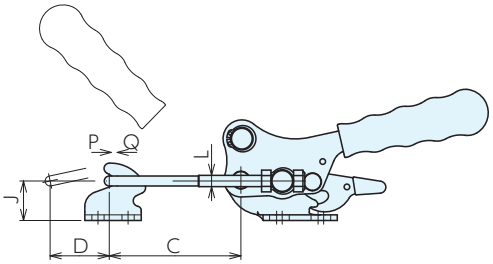

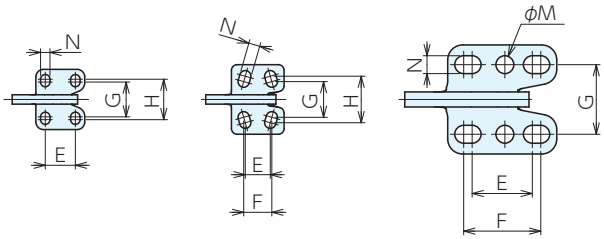

(S) 311-1-L　(S) 311-2,3-L　(S) 311-4,5-L

■サイズ表

No.	A	B	C	D	E	F	G	H	I	J	K	L	M	N	O
(S)311-1-L	26	32	32～65	20	16	-	18.5	21.5	10	12.5	23	M 4×0.7	-	5	5
(S)311-2-L	28	37	32～62	25	13	15	19	24.5	10～14	16.5	23	M 4×0.7	-	6	5.5
(S)311-3-L	39.5	46	32～67	35	19	25	25	31	16	21	30	M 6×1	-	7.5	6.5
(S)311-4-L	58	58	45～95	44	32	41	37	-	18～21	27	43	M 8×1.25	9.5	9.5	8.5
311-5-L	58	58	45～127	44	32	41	37	-	18～21	27	45	M10×1.5	9.5	9.5	8.5

■仕様・価格表

＊標準在庫品

オーダー No.	No.	締付力 kN	保持力 kN	全長×全高	質量 kg	価格
		P	Q			
＊130149	311-1-L	1	1.5	165×55	0.14	3,470
＊130150	311-2-L	1.5	2	172×58	0.18	3,650
＊130151	311-3-L	2.2	3.2	212×67	0.34	3,990
＊130152	311-4-L	7	8	282×91	0.82	7,750
＊130153	311-5-L	10	11	315×93.5	1.19	9,150
＊130154	S311-1-L	1	1.5	165×55	0.14	9,750
＊130155	S311-2-L	1.5	2	172×58	0.18	10,300
＊130156	S311-3-L	2.2	3.2	212×67	0.34	11,500
＊130157	S311-4-L	7	8	282×91	0.82	20,800

■アタッチメント各種

フックキャッチ310

P.46 ▸

U字フック150

P.49 ▸

トグルフッククランプ 312-L RoHS対応

ERON KUKAMET

材　質 SM490
表面処理 亜鉛メッキ
付属品 フックキャッチ

●安全レバーを解除しなければ操作できない構造になっており、誤操作・誤作動を防げます。

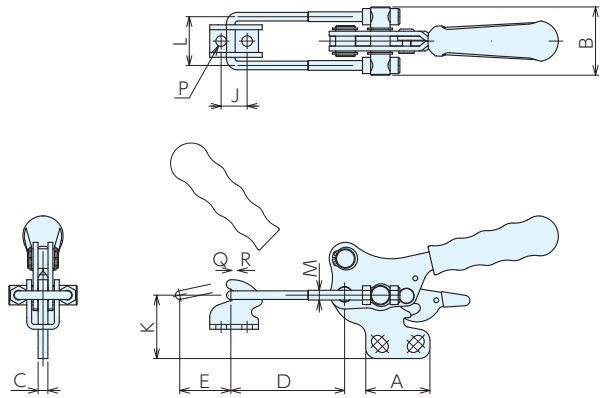

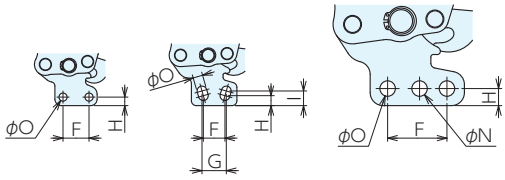

312-1-L　312-2,3-L　312-4,5-L

■サイズ表

No.	A	B	C	D	E	F	G	H	I	J	K	L	M	N	O	P
312-1-L	26	33	5	25～65	20	16	-	5.2	-	10	24.5	23	M 4×0.7	-	5	5
312-2-L	28	33	5	25～60	25	13	15	6.2	9	10～14	30.5	23	M 4×0.7	-	6	5.5
312-3-L	39.5	42	6	35～70	35	19	25	7.5	10.5	16	39	30	M 6×1	-	7.5	6.5
312-4-L	58	59	8	45～95	44	36.5	-	10.5	-	18～21	49.5	43	M 8×1.25	9.5	9.5	8.5
312-5-L	58	65	8	55～125	44	36.5	-	10.5	-	18～21	49.5	43	M10×1.5	9.5	9.5	8.5

■仕様・価格表

＊標準在庫品

オーダーNo.	No.	締付力kN	保持力kN	全長×全高	質量kg	価格
		Q	R			
＊130164	**312-1-L**	1	1.5	165 × 67	0.14	**3,470**
＊130165	**312-2-L**	1.5	2	170 × 72	0.18	**3,650**
＊130166	**312-3-L**	2.2	3.2	210 × 85	0.34	**3,990**
＊130167	**312-4-L**	7	8	280 ×116	0.82	**7,750**
＊130168	**312-5-L**	10	11	311.5×116	1.19	**9,150**

■アタッチメント各種

フックキャッチ310

P.46 ▸

U字フック150

P.49 ▸

トグルフッククランプ S331

RoHS対応

ERON KUKAMET

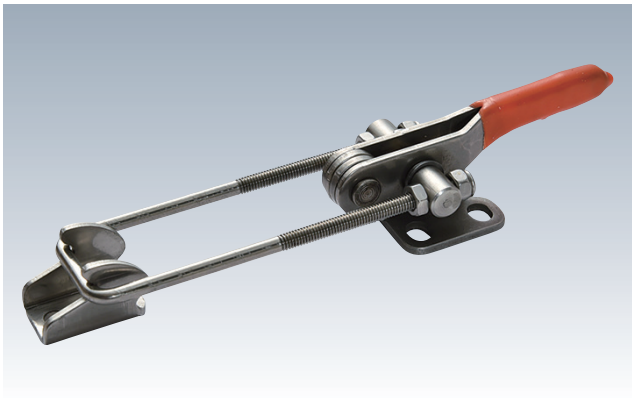

材　質 SUS304　　付属品 フックキャッチ

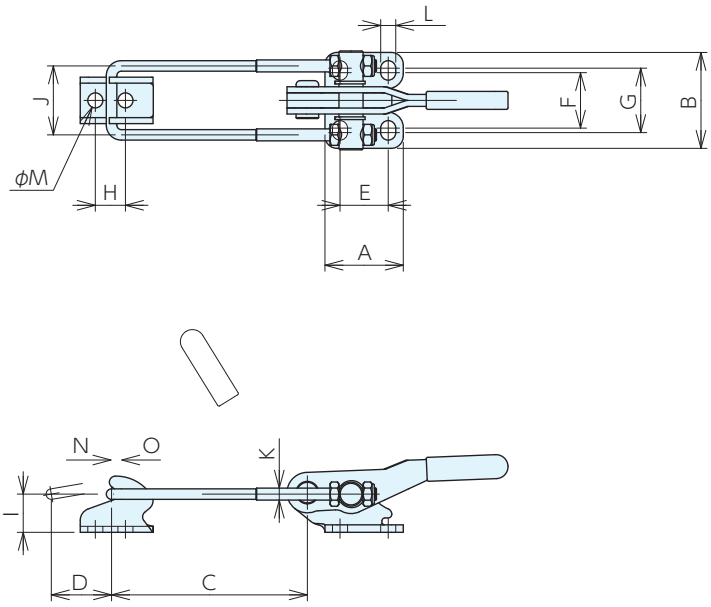

■サイズ表

No.	A	B	C	D	E	F	G	H	I	J	K	L	M
S331-1	26	32	25～65	20	16	18.5	21.5	10	12.5	23	M4×0.7	5	5

■仕様・価格表

＊標準在庫品

オーダーNo.	No.	締付力kN	保持力kN	全長×全高	質量kg	価格
		O	P			
＊130163	**S331-1**	1	1.5	142×24	0.1	**8,000**

■アタッチメント各種

フックキャッチ310

P.46 ▸

U字フック150

P.49 ▸

トグルフッククランプ S321

RoHS対応

ERON KUKAMET

材　質 SUS304　　付属品 フックキャッチ

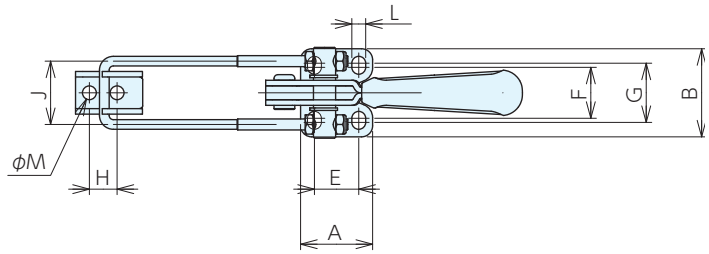

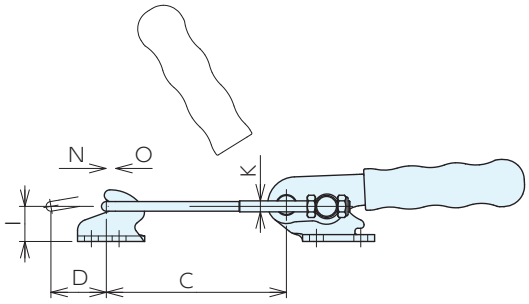

■サイズ表

No.	A	B	C	D	E	F	G	H	I	J	K	L	M
S321-1	26	32	25～65	20	16	18.5	21.5	10	12.5	23	M4×0.7	5	5

■仕様・価格表

＊標準在庫品

オーダーNo.	No.	締付力kN	保持力kN	全長×全高	質量kg	価格
		O	P			
＊130162	**S321-1**	1	1.5	165×35	0.12	**7,450**

■アタッチメント各種

フックキャッチ310

P.46 ▸

U字フック150

P.49 ▸

強力トグルフッククランプ 341

RoHS対応

材　質　本体・フックキャッチ：FCD600
U 字フック：SM490

表面処理　本体・フックキャッチ：静電粉体塗装
U 字フック：亜鉛メッキ

付属品　フックキャッチ

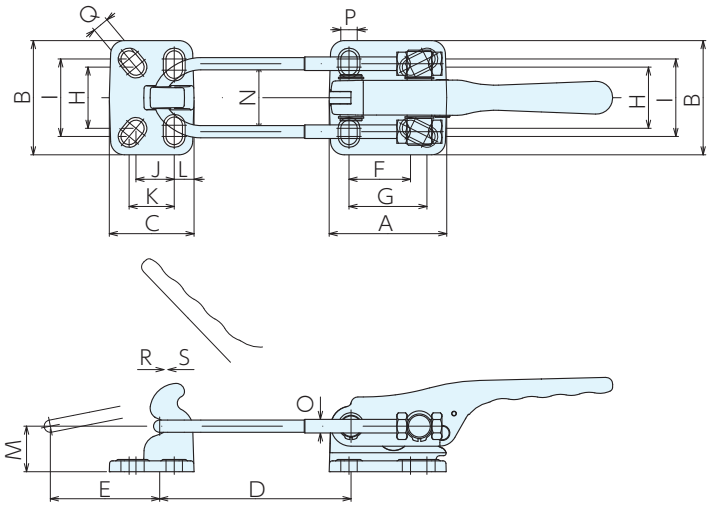

■サイズ表

No.	A	B	C	D	E	F	G	H	I	J	K	L	M	N	O	P	Q
341-4	80	80	62	50～140	80	45	57	45	57	28	33	14.5	33.5	50	M10×1.5	11	11
341-5	80	84	60	45～ 70	80	45	57	45	57	28	35	20	33.5	54	M12×1.75	11	11

■仕様・価格表

＊標準在庫品

オーダー No.	No.	締付力 kN	保持力 kN	全長×全高	質量 kg	価格
		R	S			
＊130169	**341-4**	15	17	365 × 69	1.9	**13,900**
＊130170	**341-5**	20	25	295 × 89	1.97	**16,200**

■アタッチメント各種

フックキャッチ310

P.46 ▸

U字フック150

P.49 ▸

強力トグルフッククランプ 341-L RoHS対応

ERON KUKAMET

材　質　本体・フックキャッチ：FCD600
U 字フック：SM490

表面処理　本体・フックキャッチ：静電粉体塗装
U 字フック：亜鉛メッキ

付属品　フックキャッチ

●安全レバーを解除しなければ操作できない構造になっており、誤操作・誤作動を防げます。

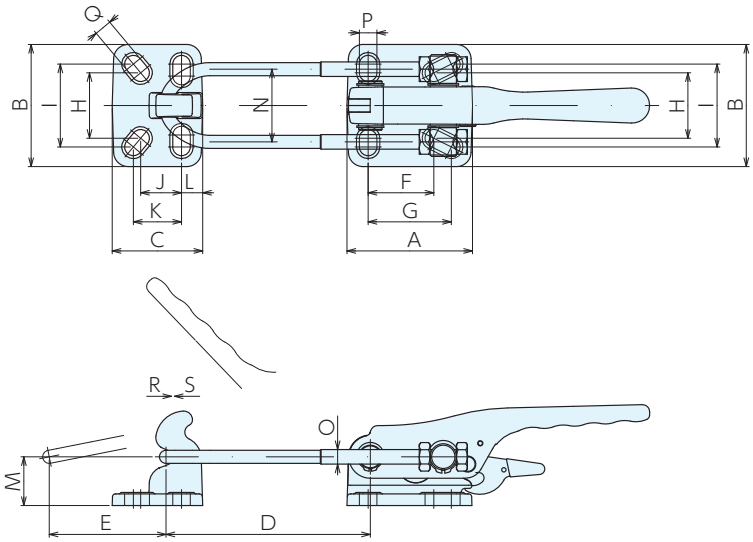

■サイズ表

No.	A	B	C	D	E	F	G	H	I	J	K	L	M	N	O	P	Q
341-4-L	86	84	62	50～140	80	45	57	45	57	28	33	15	33.5	50	M10×1.5	11	11
341-5-L	86	84	66	45～ 70	80	45	57	45	57	28	35	20	33.5	54	M12×1.75	11	11

■仕様・価格表

＊標準在庫品

オーダーNo.	No.	締付力kN	保持力kN	全長×全高	質量kg	価格
		R	S			
＊130171	**341-4-L**	15	17	365×69	1.9	**14,900**
＊130172	**341-5-L**	20	25	295×89	1.97	**16,500**

■アタッチメント各種

フックキャッチ310

P.46 ▸

U字フック150

P.49 ▸

トグルフッククランプ S351

RoHS対応

ERON KUKAMET

材　質 SUS304　　付属品 フックキャッチ

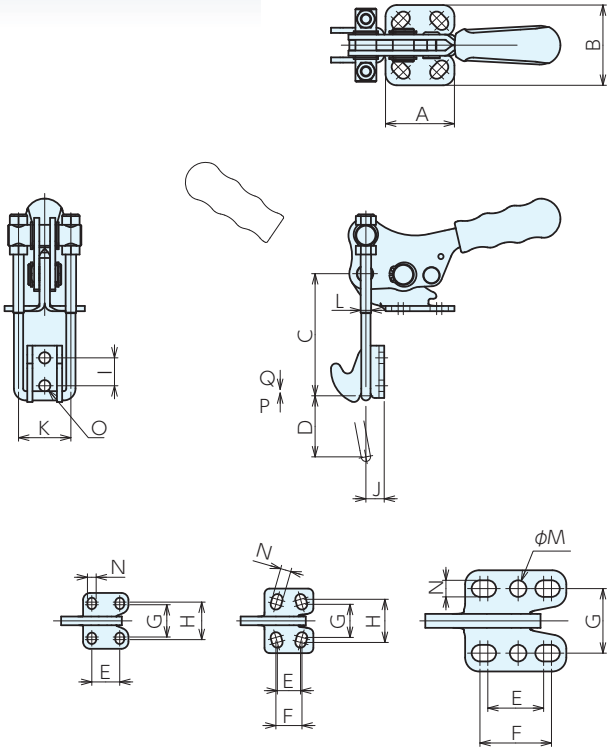

S351-1　　S351-2,3　　S351-4

■サイズ表

No.	A	B	C	D	E	F	G	H	I	J	K	L	M	N	O
S351-1	26	32	25～65	20	16	-	18.5	21.5	10	4.9	23	M4×0.7	-	5	5
S351-2	28	37	25～60	25	13	15	19	24.5	10～14	6	23	M4×0.7	-	6	5.5
S351-3	39.5	46	35～70	35	19	25	25	31	16	10.5	30	M6×1	-	7.5	6.5
S351-4	58	58	45～95	44	32	41	37	-	18～21	10	43	M8×1.25	9.5	9.5	8.5

■仕様・価格表

＊標準在庫品

オーダーNo.	No.	締付力kN	保持力kN	全長×全高	質量kg	価格
		P	Q			
＊130178	**S351-1**	1	1.5	104×55	0.14	**7,900**
＊130179	**S351-2**	1.5	2	112.5×58	0.18	**8,600**
＊130180	**S351-3**	2.2	3.2	131×67	0.34	**9,750**
＊130181	**S351-4**	7	8	195.5×91	0.82	**19,400**

■アタッチメント各種

フックキャッチ310

P.46 ▸

U字フック150

P.49 ▸

トグルフッククランプ 351-L RoHS対応

ERON KUKAMET

材　質 SM490　表面処理 亜鉛メッキ

付属品 フックキャッチ

●安全レバーを解除しなければ操作できない構造になっており、誤操作・誤作動を防げます。

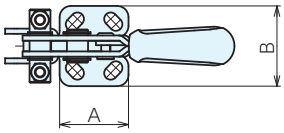

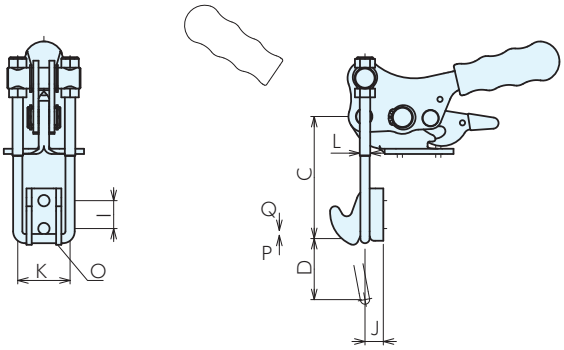

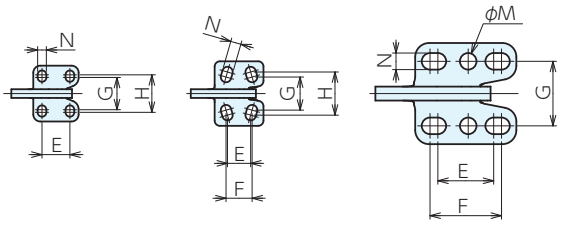

351-1-L　351-2,3-L　351-4,5-L

■サイズ表

No.	A	B	C	D	E	F	G	H	I	J	K	L	M	N	O
351-1-L	26	32	25～65	20	16	-	18.5	21.5	10	4.9	23	M 4×0.7	-	5	5
351-2-L	28	37	25～60	25	13	15	19	24.5	10～14	6	23	M 4×0.7	-	6	5.5
351-3-L	39.5	46	35～70	35	19	25	25	31	16	10.5	30	M 6×1	-	7.5	6.5
351-4-L	58	58	45～95	44	32	41	37	-	18～21	10	43	M 8×1.25	9.5	9.5	8.5
351-5-L	58	58	55～125	44	32	41	37	-	18～21	10	43	M10×1.5	9.5	9.5	8.5

■仕様・価格表

＊標準在庫品

オーダーNo.	No.	締付力kN	保持力kN	全長×全高	質量kg	価格
		P	Q			
＊130173	**351-1-L**	1	1.5	104　×55	0.14	**3,470**
＊130174	**351-2-L**	1.5	2	112.5×58	0.18	**3,650**
＊130175	**351-3-L**	2.2	3.2	131　×67	0.34	**3,930**
＊130176	**351-4-L**	7	8	195.5×91	0.82	**7,550**
＊130177	**351-5-L**	10	11	195.5×93.5	1.19	**9,150**

■アタッチメント各種

フックキャッチ310

P.46 ▸

U字フック150

P.49 ▸

トグルフッククランプ 361

RoHS対応

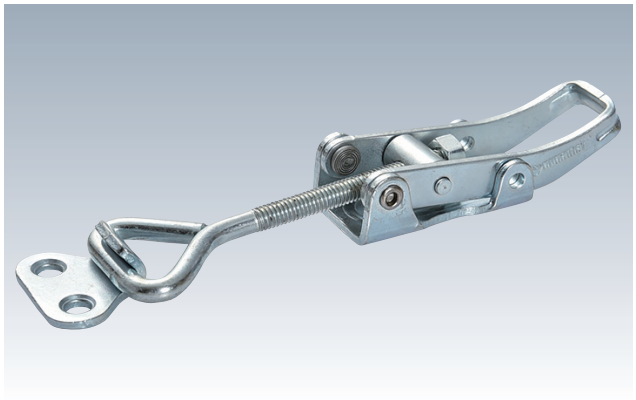

材　質　361：SM490、S361：SUS304
表面処理　361：亜鉛メッキ　　付属品　フックキャッチ

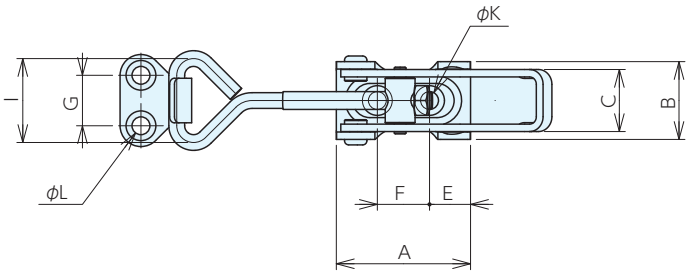

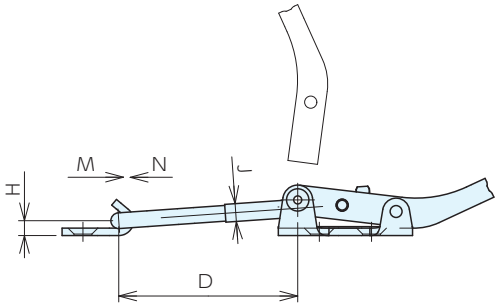

■サイズ表

No.	A	B	C	D	E	F	G	H	I	J	K	L
(S)361-2	45	26	21	26～60	13.7	17.5	17	5	28.5	M6×1	6	6

■仕様・価格表

＊標準在庫品

オーダーNo.	No.	締付力kN	保持力kN	全長×全高	質量kg	価格
		M	N			
＊130182	361-2	1.5	1.73	145×19.5	0.1	1,450
＊130183	S361-2	1.5	1.73	145×19.5	0.1	3,700

■アタッチメント各種

フックキャッチ361

P.47 ▸

トグルフッククランプ 362 RoHS対応

ERON KUKAMET

材　質　362：SM490、S362：SUS304
表面処理　362：亜鉛メッキ　　付属品　フックキャッチ

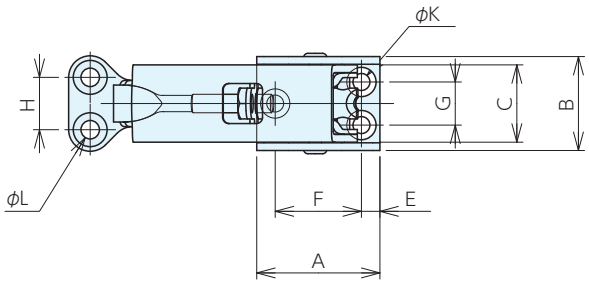

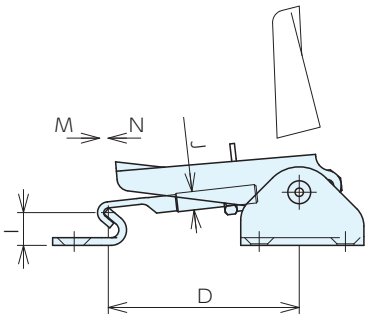

■サイズ表

No.	A	B	C	D	E	F	G	H	I	J	K	L
(S)362-1	40	29.5	24	47～62	6	28	14	17	10.6	M6×1	5.5	6
(S)362-2	40	30.5	25	47～62	6	28	14	17	10.6	M8×1.25	5.5	6

■仕様・価格表

＊標準在庫品

オーダーNo.	No.	締付力kN	保持力kN	全長×全高	質量kg	価格
		M	N			
＊130184	362-1	1.4	1.65	101×30	0.14	1,470
＊130185	362-2	1.6	1.8	101×30	0.16	1,280
＊130186	S362-1	1.4	1.65	101×30	0.14	3,820
＊130187	S362-2	1.6	1.8	101×30	0.16	4,050

■アタッチメント各種

フックキャッチ361

P.47 ▸

トグルフッククランプ 363

RoHS対応

ERON KUKAMET

材　質　363：SM490、S363：SUS304

表面処理　363：亜鉛メッキ　　付属品　フックキャッチ

●フックキャッチの向きを変えると、水平と垂直取付の両方で使用できます。

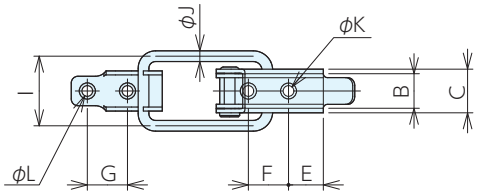

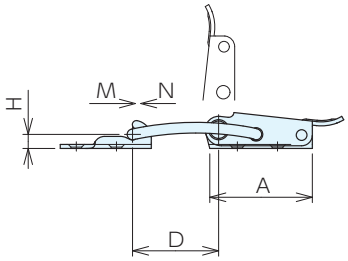

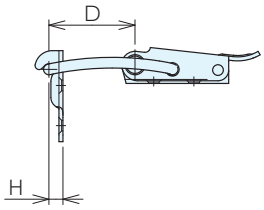

垂直取付

■サイズ表

No.	A	B	C	D	E	F	G	H	I	J	K	L
(S)363-2	38.5	13	16.3	32	13	15	15	5.2	25	4	4	4

■仕様・価格表

＊標準在庫品

オーダーNo.	No.	締付力kN	保持力kN	全長×全高	質量kg	価格
		M	N			
＊130188	363-2	1.5	1.73	106×13.5	0.07	1,280
＊130189	S363-2	1.5	1.73	106×13.5	0.07	2,890

■アタッチメント各種

フックキャッチ363

P.47 ▸

トグルフッククランプ 411

RoHS対応

ERON　KUKAMET

材　質　411：SM490、S411：SUS304
表面処理　411：亜鉛メッキ　　付属品　フックキャッチ

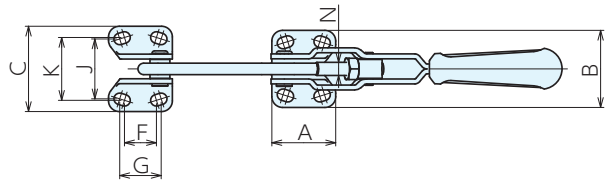

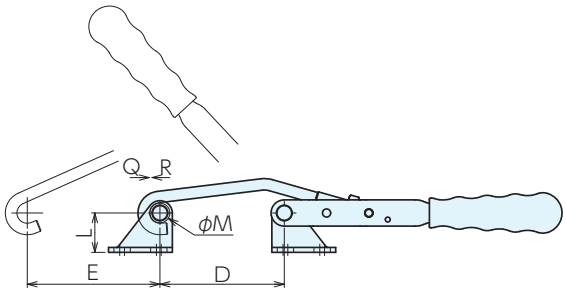

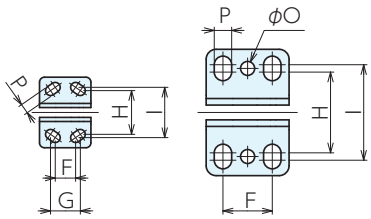

(S)411-2,3　　(S)411-4

■サイズ表

No.	A	B	C	D	E	F	G	H	I	J	K	L	M	N	O	P
(S)411-2	31	43	47	45～ 60	50	12	18	26.5	30.5	30.5	34.5	26	9	M 6×1	-	6
(S)411-3	38.5	47	52	60～ 75	80	19	25	31.5	33	36.5	38	24	12	M 8×1.25	-	7
411-4	50	77	84	75～100	130	30	-	49	58	56	65	40	16	M10×1.5	8.5	10.5

■仕様・価格表

＊標準在庫品

オーダーNo.	No.	締付力kN Q	保持力kN R	全長×全高	質量kg	価格
＊130190	411-2	1.5	1.8	215×38	0.21	3,820
＊130191	411-3	2	2.5	270×42	0.33	4,390
＊130192	411-4	3.5	4	360×61	0.86	6,950
＊130193	S411-2	1.5	1.8	215×38	0.21	10,800
＊130194	S411-3	2	2.5	270×42	0.33	11,600

■アタッチメント各種

フックキャッチ961

P.48 ▸

C字フック150

P.50 ▸

トグルフッククランプ 412

RoHS対応

ERON KUKAMET

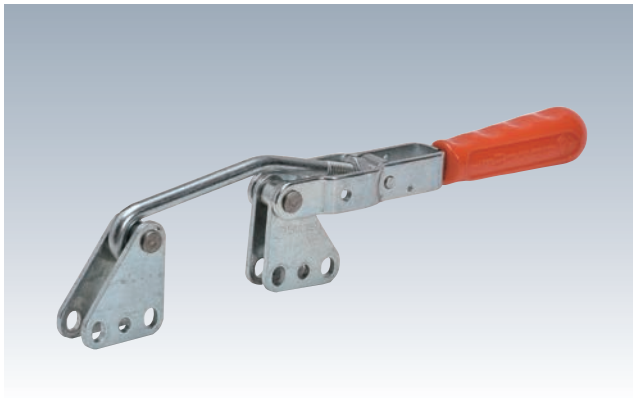

材　質 SM490　表面処理 亜鉛メッキ
付属品 フックキャッチ

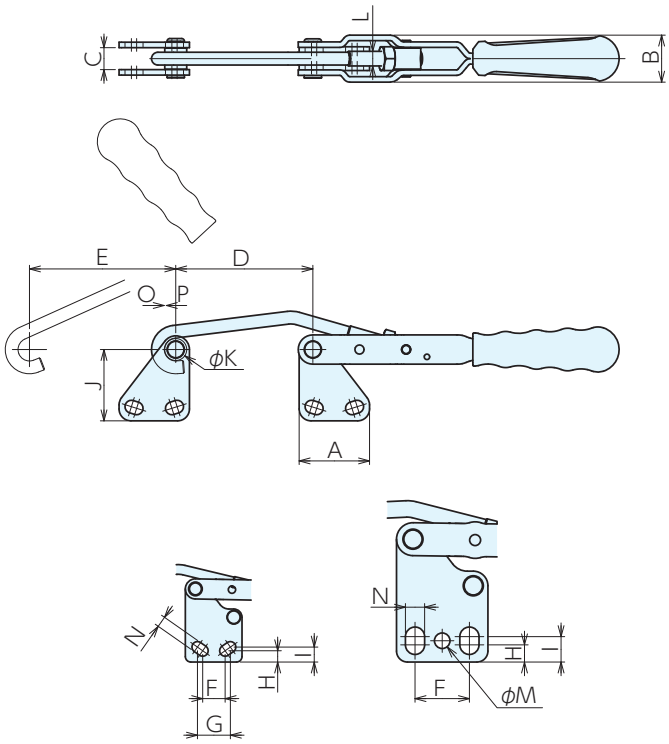

412-2,3　　412-4

■サイズ表

No.	A	B	C	D	E	F	G	H	I	J	K	L	M	N
412-2	31	21.5	10	45～ 60	50	12	18	6.2	8.2	40	9	M 6×1	-	6
412-3	38.5	25.5	12	60～ 75	80	19	25	7	7.7	39	12	M 8×1.25	-	7
412-4	50	34	16	75～100	130	30	-	9.5	14	67	16	M10×1.5	8.5	10.5

■仕様・価格表

＊標準在庫品

オーダーNo.	No.	締付力kN	保持力kN	全長×全高	質量kg	価格
		O	P			
＊130196	**412-2**	1.5	1.8	215×52	0.21	**3,820**
＊130197	**412-3**	2	2.5	270×57	0.33	**4,390**
＊130198	**412-4**	3.5	4	360×88	0.86	**6,950**

■アタッチメント各種

フックキャッチ961

P.48 ▸

C字フック150

P.50 ▸

トグルフッククランプ 413

RoHS対応

ERON KUKAMET

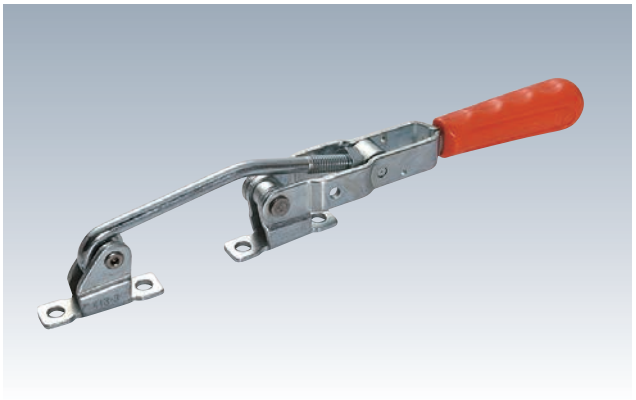

材　質 SM490　表面処理 亜鉛メッキ
付属品 フックキャッチ

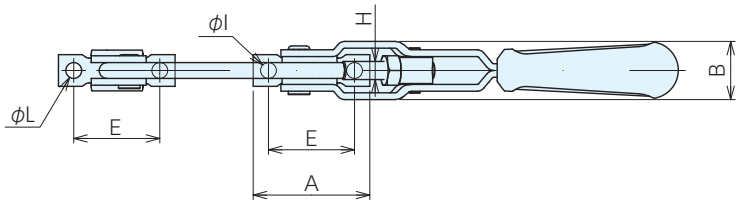

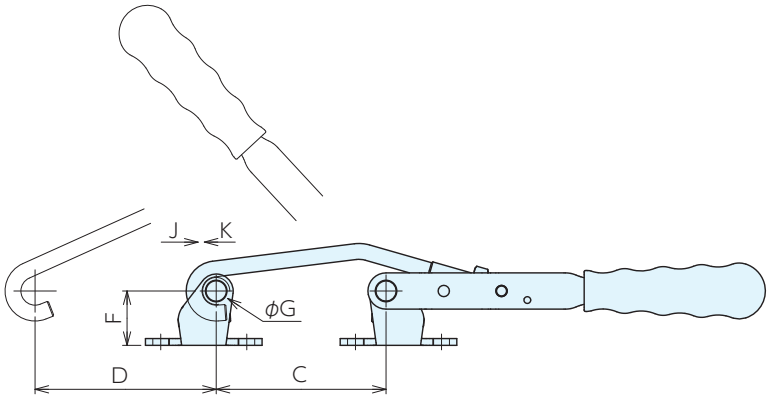

■サイズ表

No.	A	B	C	D	E	F	G	H	I
413-3	51.5	25.5	60～75	80	38	24	21	M8×1.25	7

■仕様・価格表

＊標準在庫品

オーダーNo.	No.	締付力kN	保持力kN	全長×全高	質量kg	価格
		J	K			
＊130199	**413-3**	2	2.5	270×42	0.29	**4,620**

■アタッチメント各種

フックキャッチ363

P.47 ▸

トグルフッククランプ 421

RoHS対応

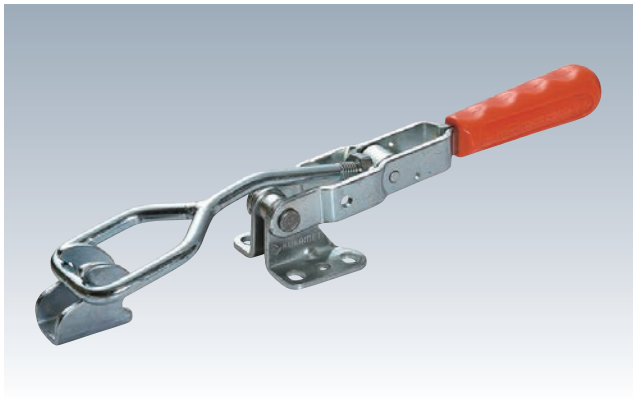

材　質 SM490　表面処理 亜鉛メッキ
付属品 フックキャッチ

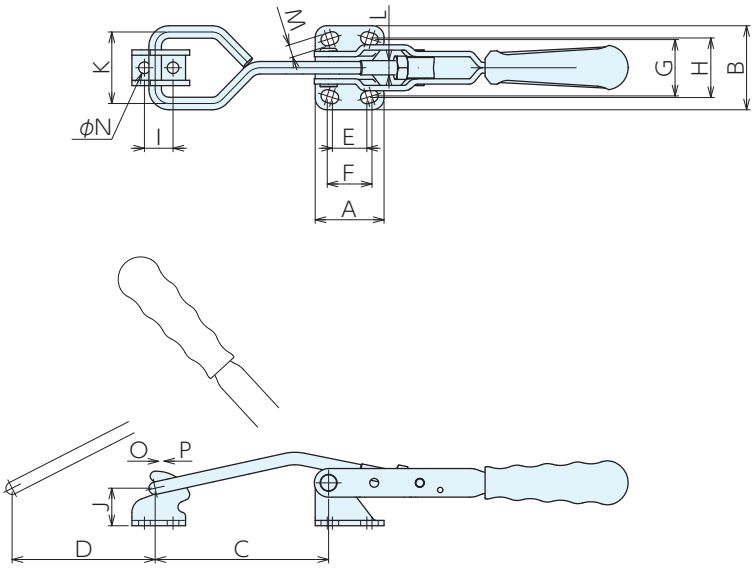

■サイズ表

No.	A	B	C	D	E	F	G	H	I	J	K	L	M	N
421-3	38.5	47	77～97	80	19	25	31.5	33	16	21	40	M8 × 1.25	7	6.5

■仕様・価格表

＊標準在庫品

オーダーNo.	No.	締付力kN	保持力kN	全長×全高	質量kg	価格
		O	P			
＊130200	**421-3**	2	2.5	275×40	0.32	**4,230**

■アタッチメント各種

フックキャッチ310

P.46 ▸

ラウンド型フック150

P.50 ▸

BASESFORTOGGLEHOOKCLAMPS310　No.E-1182

フックキャッチ 310 RoHS対応

材　質 310：SM490、S310：SUS304
表面処理 310：亜鉛メッキ
●トグルフッククランプ 311・312・321・331・351・421 の受け側です。

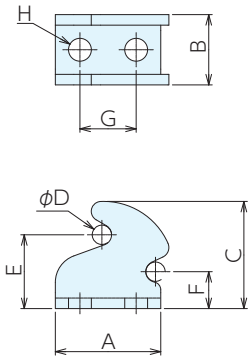

■仕様・価格表

＊標準在庫品

オーダーNo.	No.	適合機種	A	B	C	D	E	F	G	H	質量g	価格
＊130308	310-320-1-04	311-1·312-2·351-1	24.5	15.5	19	3.5	12.5	4.9	10	5	10	810
＊130309	310-2-04	311-2·312-2·351-2	28.5	15.5	23	3.5	16.5	6	10～14	5.5	20	930
＊130310	310-3-04	311-3·312-3·351-3·421-3	30	20	30.5	5.5	21	10.5	16	6.5	40	1,160
＊130311	310-4-04	311-4,5·312-4,5·351-4,5	45	28	39	7	27	10	18～21	8.5	100	1,280
＊130249	S310-320-1-04	S311-1·S321-1·S331-1·S351-1	24.5	15.5	19	3.5	12.5	4.9	10	5	10	1,740
＊130250	S310-2-04	S311-2·S351-2	28.5	15.5	23	3.5	16.5	6	10～14	5.5	20	2,310
＊130251	S310-3-04	S311-3·S351-3	30	20	30.5	5.5	21	10.5	16	6.5	40	2,660
＊130252	S310-4-04	S311-4·S351-4	45	28	39	7	27	10	18～21	8.5	100	3,240

BASESFORTOGGLEHOOKCLAMPS340　No.E-1185

フックキャッチ 340 RoHS対応

材　質 FCD600　　表面処理 静電粉体塗装
●トグルフッククランプ 341 の受け側です。

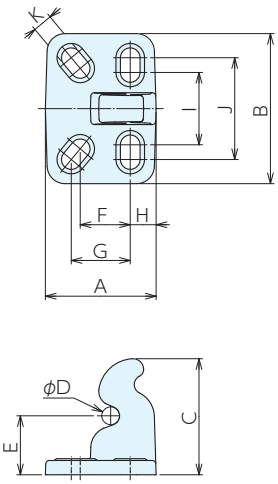

■仕様・価格表

＊標準在庫品

オーダーNo.	No.	適合機種	A	B	C	D	E	F	G	H	I	J	K	質量g	価格
＊130314	340-4-03	341-4	62	84	65	10	33.5	28	33	14.5	45	57	11	400	2,780
＊130315	340-5-03	341-5	66	84	65	12	33.5	28	35	20	45	57	11	500	3,240

BASESFORTOGGLEHOOKCLAMPS361　No.E-1183

フックキャッチ 361 RoHS対応

材　質 SM490　表面処理 亜鉛メッキ

●トグルフッククランプ 361・362 の受け側です。

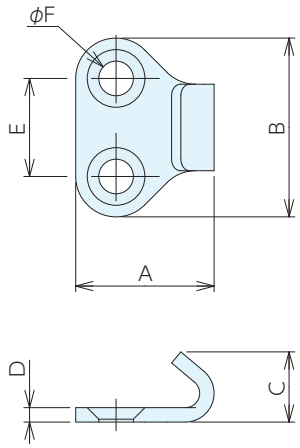

■仕様・価格表

*標準在庫品

オーダーNo.	No.	適合機種	A	B	C	D	E	F	質量g	価格
＊130312	361-2-03	361-2･362-1,2･S361-2･S362-1,2	24	31	12	2.5	17	6	10	580

BASESFORTOGGLEHOOKCLAMPS363　No.E-1184

フックキャッチ 363 RoHS対応

材　質 SM490　表面処理 亜鉛メッキ

●トグルフッククランプ 363 の受け側です。

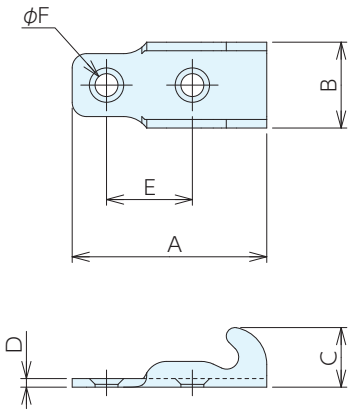

■仕様・価格表

*標準在庫品

オーダーNo.	No.	適合機種	A	B	C	D	E	F	質量g	価格
＊130313	363-2-03	363-2･S363-2	34	15	10.5	1.5	15	4	10	580

フックキャッチ 961 RoHS対応

ERON KUKAMET

材　質 961：SM490、S961：SUS304
表面処理 961：亜鉛メッキ
●トグルフッククランプ 411 の受け側です。

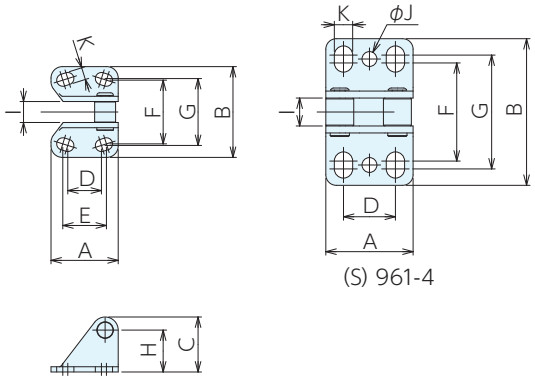

(S) 961-4

■仕様・価格表

*標準在庫品

オーダーNo.	No.	適合機種	A	B	C	D	E	F	G	H	I	J	K	質量g	価格
＊130316	961-2	411-2	31	47	31.5	12	18	30.5	34.5	26	10	-	6	50	990
＊130317	961-3	411-3	38.5	52	31.5	19	25	36.5	38	24	12	-	7	50	1,110
＊130318	961-4	411-4	50	84	49	30	-	56	65	40	16	8.5	10.5	210	1,280
＊130246	S961-2	S411-2	31	47	31.5	12	18	30.5	34.5	26	10	-	6	50	2,550
＊130247	S961-3	S411-3	38.5	52	31.5	19	25	36.5	38	24	12	-	7	50	2,660

フックキャッチ 962 RoHS対応

ERON KUKAMET

材　質 SM490　表面処理 亜鉛メッキ
●トグルフッククランプ 412 の受け側です。

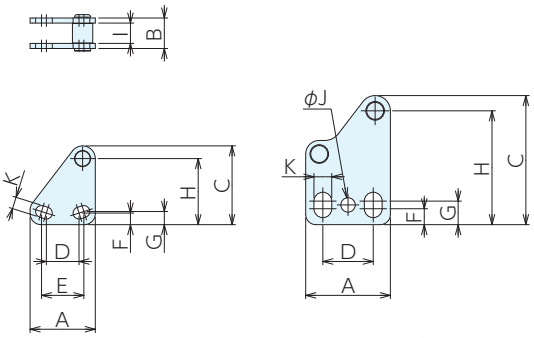

962-4

■仕様・価格表

*標準在庫品

オーダーNo.	No.	適合機種	A	B	C	D	E	F	G	H	I	J	K	質量g	価格
＊130319	962-2	412-2	31	15	45.5	12	18	6.2	8.2	40	10	-	6	50	1,040
＊130320	962-3	412-3	38.5	18	46.5	19	25	7	7.7	39	12	-	7	50	1,160
＊130321	962-4	412-4	50	24	76	30	-	9.5	14	67	16	8.5	10.5	200	1,280

BASESFORTOGGLEHOOKCLAMPS963　No.E-1188

フックキャッチ 963 RoHS対応

ERON KUKAMET

材　質 SM490　表面処理 亜鉛メッキ

●トグルフッククランプ 413 の受け側です。

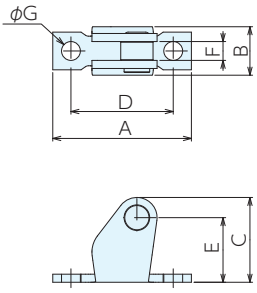

■仕様・価格表

＊標準在庫品

オーダーNo.	No.	適合機種	A	B	C	D	E	F	G	質量g	価格
＊130322	963-3	413-3	51.5	18	31.5	38	24	7	7	50	810

UHOOK150　No.E-1192

U 字フック 150 RoHS対応

ERON KUKAMET

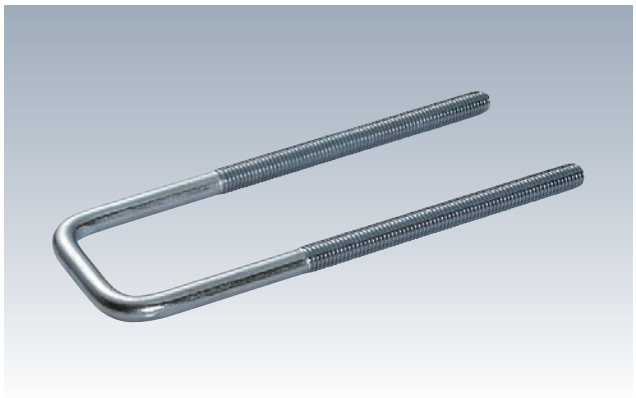

材　質 150：SM490、S150：SUS304

表面処理 150：亜鉛メッキ

●トグルフッククランプ 311・312・321・331・341・351 の U 字フックです。

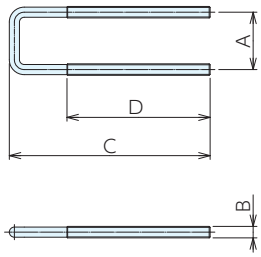

■仕様・価格表

＊標準在庫品

オーダーNo.	No.	適合機種	A	B	C	D	質量g	価格
＊130336	150- 63	311-1,2·312-1,2·351-1,2	23	M 4×0.7	90	45	10	810
＊130342	150-155	311-1,2·312-1,2·351-1,2	23	M 4×0.7	140	45	20	810
＊130337	150- 08	311-3·312-3·351-3	30	M 6×1	105	75	40	930
＊130343	150-156	311-3·312-3·351-3	30	M 6×1	155	75	50	1,040
＊130338	150- 34	311-4·312-4·351-4	43	M 8×1.25	145	95	100	1,160
＊130344	150-198	311-4·312-4·351-4	43	M 8×1.25	195	65	140	1,160
＊130339	150- 35	311-4·312-4·351-4	43	M 8×1.25	295	85	190	1,390
＊130345	150-141	311-5·312-5·351-5	45	M10×1.5	180	110	190	1,510
＊130340	150-148	341-4	50	M10×1.5	210	130	210	1,510
＊130346	150-516	311-5·312-5·351-5	45	M10×1.5	230	130	240	1,740
＊130341	150-512	341-4	50	M10×1.5	260	130	260	1,740
＊130347	150-285	341-5	54	M12×1.75	146	65	230	1,740
＊130253	S150- 63	S311-1,2·S321-1·S331-1·S351-1,2	23	M 4×0.7	90	45	10	1,740
＊130257	S150-155	S311-1,2·S321-1·S331-1·S351-1,2	23	M 4×0.7	140	45	20	1,970
＊130254	S150- 08	S311-3·S351-3	30	M 6×1	105	75	40	2,310
＊130258	S150-156	S311-3·S351-3	30	M 6×1	155	75	50	2,550
＊130255	S150- 34	S311-4·S351-4	43	M 8×1.25	145	95	100	2,660
＊130259	S150-198	S311-4·S351-4	43	M 8×1.25	195	65	140	3,010
＊130256	S150- 35	S311-4·S351-4	43	M 8×1.25	295	85	190	3,470

CHOOK150　No.E-1193

C 字フック 150 RoHS対応

ERON KUKAMET

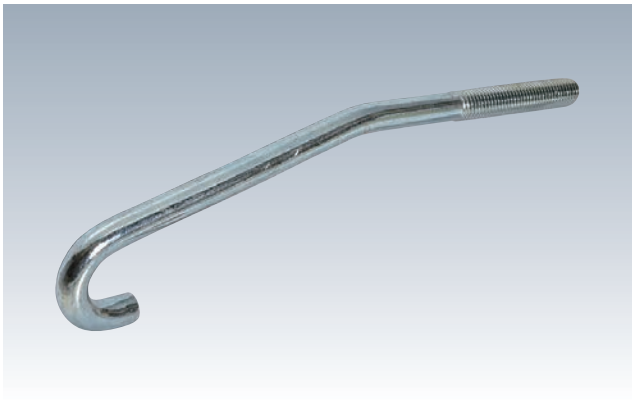

材　質 150：SM490、S150：SUS304
表面処理 150：亜鉛メッキ
●トグルフッククランプ 411 の C 字フックです。

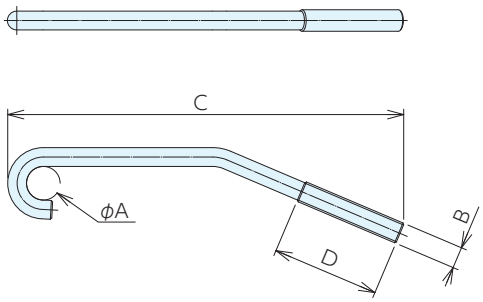

■仕様・価格表

＊標準在庫品

オーダーNo.	No.	適合機種	A	B	C	D	質量g	価格
＊130348	150-69	411-2・412-2	9	M 6×1	117	35	20	810
＊130349	150-13	411-3・412-3	12.5	M 8×1.25	147	40	50	930
＊130350	150-44	411-4・412-4	16	M10×1.5	197	55	100	1,160
＊130260	S150-69	S411-2	9	M 6×1	117	35	20	1,740
＊130261	S150-13	S411-3	12.5	M 8×1.25	147	40	50	2,310

CHOOK150　No.E-1194

ラウンド型フック 150 RoHS対応

ERON KUKAMET

材　質 SM490　表面処理 亜鉛メッキ
●トグルフッククランプ 421 のラウンド型フックです。

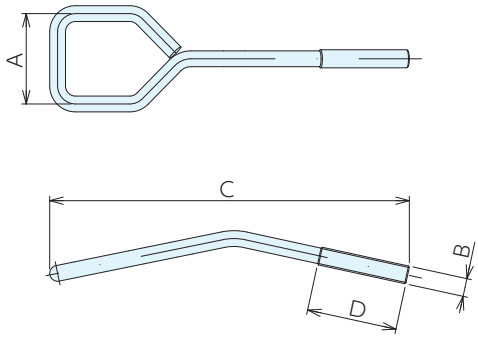

■仕様・価格表

＊標準在庫品

オーダーNo.	No.	適合機種	A	B	C	D	質量g	価格
＊130351	150-139	421-3	40	M8 × 1.25	159	40	70	1,390

トグルサイドクランプ 511

RoHS対応

ERON KUKAMET

材　質　511：SM490、S511：SUS304
表面処理　511：亜鉛メッキ　付属品　クランピングスクリュー

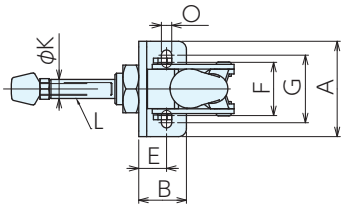

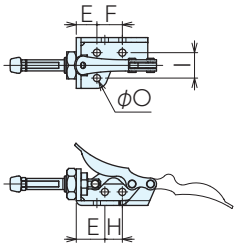

511-0

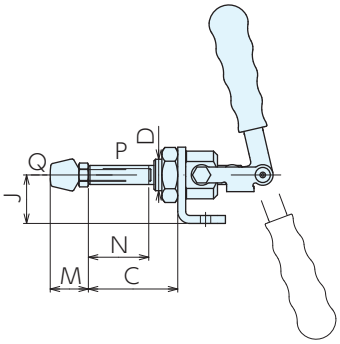

■サイズ表

No.	A	B	C	D	E	F	G	H	I	J	K	L	M	N	O
511-0	31	45	30	M10×1	13	16	-	11	16	13	7	M 4×0.7	10～25	15	4.5
(S)511-1	45	20	34	M12×1.5	12	22.5	32.5	-	-	19.5	8	M 5×0.8	15～38	22	5.5
(S)511-2	53	24.5	42	M16×1.5	15.5	30	40	-	-	24.5	10	M 6×1	19～46	27	6
511-3	60	30	56	M20×1.5	18	33.5	42.5	-	-	30.5	12	M 8×1.25	24～58	38	6.5
511-5	78	36	75	M24×1.5	21	42	57	-	-	38	14	M10×1.5	32～74	53	8.5
511-6	78	36	75	M24×1.5	21	42	57	-	-	38	16	M10×1.5	32～74	53	8.5

■仕様・価格表

＊標準在庫品

オーダーNo.	No.	締付力 kN	保持力 kN	ボルト径×ピッチ×長さ	全長×全高	質量 kg	価格
		P	Q				
＊130201	**511-0**	0.55	0.7	M 4×0.7×31	80× 38.5	0.09	**4,230**
＊130202	**511-1**	0.8	0.97	M 5×0.8×43.5	69× 72.5	0.13	**4,390**
＊130203	**511-2**	1.5	1.7	M 6×1×50.5	86× 96	0.27	**4,800**
＊130204	**511-3**	2.5	2.64	M 8×1.25×63.5	116×137	0.49	**5,600**
＊130205	**511-5**	3.5	3.7	M10×1.5×87	155×152	0.96	**8,100**
＊130206	**511-6**	4.5	4.65	M10×1.50×87	155×152	1.07	**9,850**
＊130207	**S511-1**	0.8	0.97	M 5×0.8×43.5	69× 72.5	0.13	**11,400**
＊130208	**S511-2**	1.5	1.7	M 6×1×50.5	86× 96	0.27	**12,800**

■アタッチメント各種

トグルサイドクランプ 512

RoHS対応

ERON KUKAMET

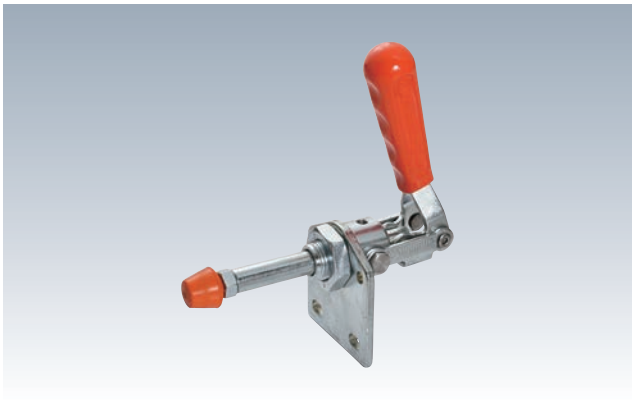

材　質　512：SM490、S512：SUS304
表面処理　512：亜鉛メッキ　付属品　クランピングスクリュー

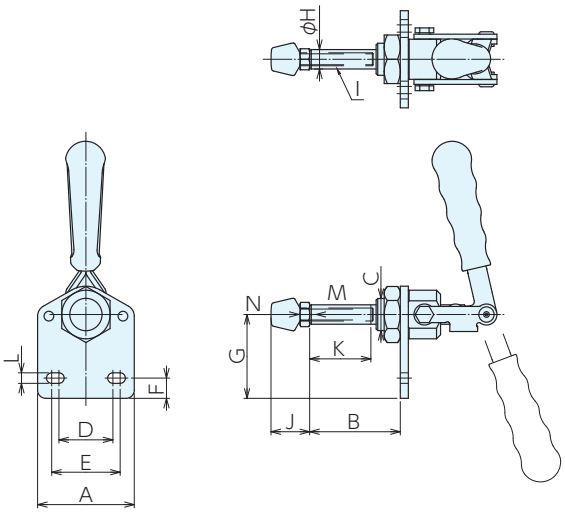

■サイズ表

No.	A	B	C	D	E	F	G	H	I	J	K	L
(S)512-1	45	34	M12×1.5	22.5	32.5	8.5	35	8	M 5×0.8	15～38	22	5.5
(S)512-2	53	42	M16×1.5	30	40	9	42.5	10	M 6×1	19～46	27	6
512-3	60	56	M20×1.5	33.5	42.5	12.5	52	12	M 8×1.25	24～58	38	6.5
512-5	78	75	M24×1.5	42	57	15	64.5	14	M10×1.5	32～74	53	8.5
512-6	78	75	M24×1.5	42	57	15	64.5	16	M10×1.5	32～74	53	8.5

■仕様・価格表

＊標準在庫品

オーダーNo.	No.	締付力kN M	保持力kN N	ボルト径×ピッチ×長さ	全長×全高	質量kg	価格
＊130210	512-1	0.8	0.97	M 5×0.8 ×43.5	69× 88	0.13	4,390
＊130211	512-2	1.5	1.7	M 6×1 ×50.5	86×114	0.27	4,800
＊130212	512-3	2.5	2.64	M 8×1.25×63.5	116×158.5	0.49	5,600
＊130213	512-5	3.5	3.7	M10×1.5 ×87	155×178.5	0.96	8,100
＊130214	512-6	4.5	4.65	M10×1.5 ×87	155×178.5	1.07	10,400
＊130215	S512-1	0.8	0.97	M 5×0.8 ×43.5	69× 88	0.13	11,600
＊130216	S512-2	1.5	1.7	M 6×1 ×50.5	86×114	0.27	12,800

■アタッチメント各種

クランピングボルト 911
P.25 ▸

クランピングボルト 915
P.27 ▸

クランピングボルト 916
P.28 ▸

水平ベース510
P.55 ▸

ベース固定用ナット 150
P.56 ▸

トグルサイドクランプ 513

RoHS対応

ERON KUKAMET

材　質　513：SM490、S513：SUS304
表面処理　513：亜鉛メッキ　付属品　クランピングスクリュー

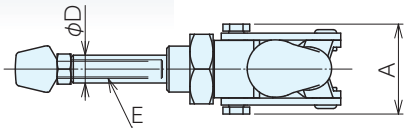

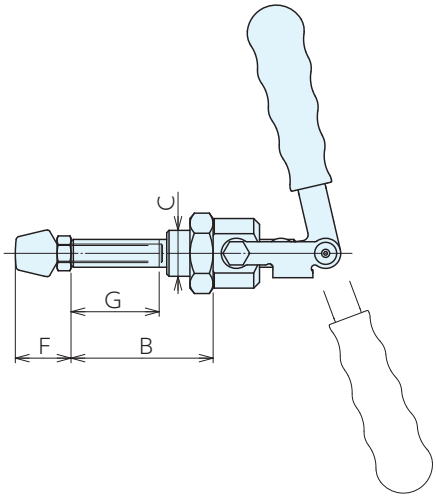

■サイズ表

No.	A	B	C	D	E	F	G
(S)513-1	28.5	37	M12×1.5	8	M 5×0.8	15～38	22
(S)513-2	32	46	M16×1.5	10	M 6×1	19～46	27
513-3	39	61	M20×1.5	12	M 8×1.25	24～58	38
513-5	47	81	M24×1.5	14	M10×1.5	32～74	53
513-6	51	81	M24×1.5	16	M10×1.5	32～74	53

■仕様・価格表

＊標準在庫品

オーダーNo.	No.	締付力kN H	保持力kN I	ボルト径×ピッチ×長さ	全長×全高	質量kg	価格
＊130218	513-1	0.8	0.97	M 5×0.8 ×43.5	69× 62.5	0.09	3,590
＊130219	513-2	1.5	1.7	M 6×1 ×50.5	86× 81.5	0.19	4,160
＊130220	513-3	2.5	2.64	M 8×1.25×63.5	116×100	0.36	4,740
＊130221	513-5	3.5	3.7	M10×1.5 ×87	155×131	0.66	7,350
＊130222	513-6	4.5	4.65	M10×1.5 ×87	155×131	0.78	8,100
＊130223	S513-1	0.8	0.97	M 5×0.8 ×43.5	69× 62.5	0.09	10,400
＊130224	S513-2	1.5	1.7	M 6×1 ×50.5	86× 81.5	0.19	11,400

■アタッチメント各種

クランピングボルト 911
P.25 ▸

クランピングボルト 915
P.27 ▸

クランピングボルト 916
P.28 ▸

水平ベース510
P.55 ▸

ベース固定用ナット 150
P.56 ▸

垂直ベース510
P.56 ▸

トグルサイドクランプ 521

RoHS対応

ERON KUKAMET

材　質 SM490　表面処理 亜鉛メッキ
付属品 クランピングスクリュー

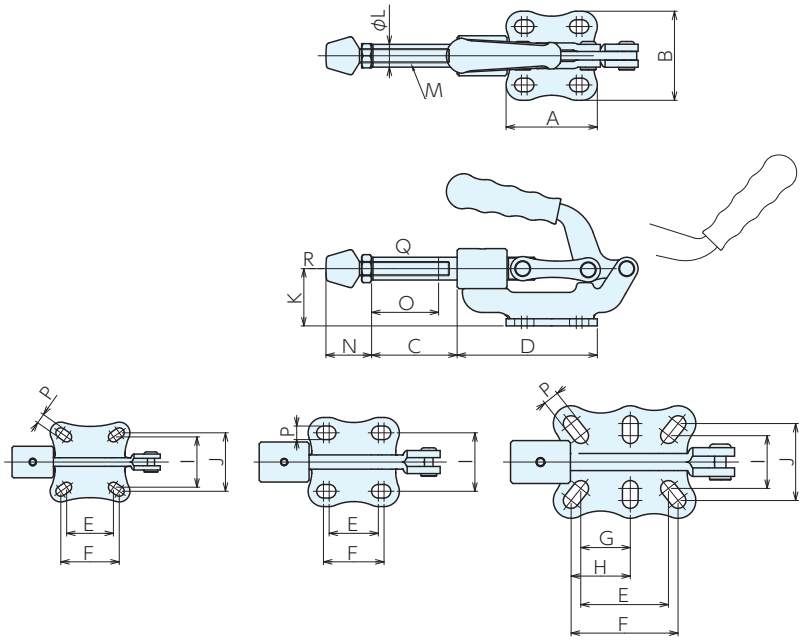

521-3　521-4　521-5

■サイズ表

No.	A	B	C	D	E	F	G	H	I	J	K	L	M	N	O	P
521-3-12	56	56	50	83	32.5	41	-	-	35	41	32	12	M 8×1.25	24～58	38	7
521-3-14	56	56	50	83	32.5	41	-	-	35	41	32	14	M 8×1.25	24～58	38	7
521-4-16	64	62	60	98	34.5	42.5	-	-	41	-	40	16	M10×1.5	32～81	47	9.5
521-4-18	64	62	60	98	34.5	42.5	-	-	41	-	40	18	M10×1.5	32～81	47	9.5
521-5	100	79	77	130	61.5	75	34.5	41.5	37	54	47	20	M12×1.75	39～94	55	11

■仕様・価格表

＊標準在庫品

オーダーNo.	No.	締付力kN Q	保持力kN R	ボルト径×ピッチ×長さ	全長×全高	質量kg	価格
＊130226	**521-3-12**	2.5	2.96	M 8×1.25× 63.5	154× 88	0.39	**8,300**
＊130227	**521-3-14**	2.5	3.2	M 8×1.25× 63.5	154× 88	0.41	**8,300**
＊130228	**521-4-16**	4.5	6.65	M10×1.5 × 87	186×107	0.81	**9,150**
＊130229	**521-4-18**	4.5	7.2	M10×1.5 × 87	186×107	0.83	**9,450**
＊130230	**521-5**	7.5	15	M12×1.75×100	234×125	1.43	**11,200**

■アタッチメント各種

クランピングボルト 911
P.25 ▸

クランピングボルト 915
P.27 ▸

クランピングボルト 916
P.28 ▸

水平ベース 510 RoHS対応

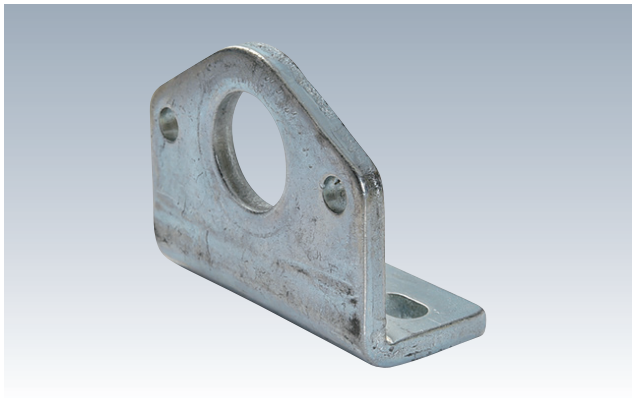

材　質 510：SM490、S510：SUS304
表面処理 510：亜鉛メッキ
●トグルサイドクランプ 511 の取付用ベースです。

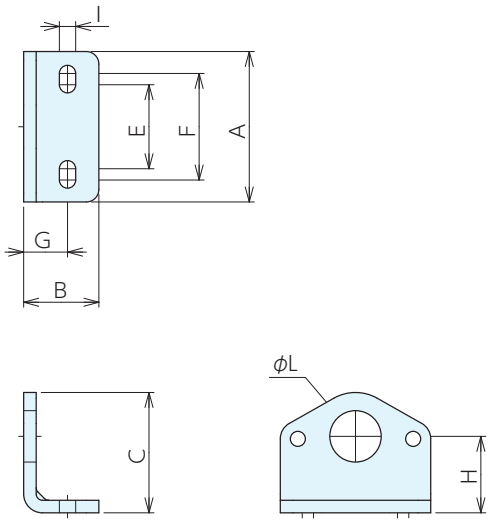

■仕様・価格表

＊標準在庫品

オーダーNo.	No.	適合機種	A	B	C	D	E	F	G	H	I	質量g	価格
＊130328	510-1-01	511-1	45	20	30.5	12.5	22.5	32.5	11.5	19.5	5.5	40	810
＊130329	510-2-01	511-2	53	24.5	39	16.5	30	40	15.5	24.5	6	60	1,040
＊130330	510-3-01	511-3	60	30	48	20.5	33.5	42.5	17.5	30.5	6.5	120	1,160
＊130331	510-5-6-01	511-5,6	78	36	61	24.5	42	57	21	38	8.5	250	1,280
＊130263	S510-1-01	S511-1	45	20	30.5	12.5	22.5	32.5	11.5	19.5	5.5	40	1,740
＊130264	S510-2-01	S511-2	53	24.5	39	16.5	30	40	15.5	24.5	6	60	2,550

VERTICALBASE510　No.E-1191

垂直ベース 510 RoHS対応

ERON KUKAMET

材　質 510：SM490、S510：SUS304
表面処理 510：亜鉛メッキ
●トグルサイドクランプ 512 の取付用ベースです。

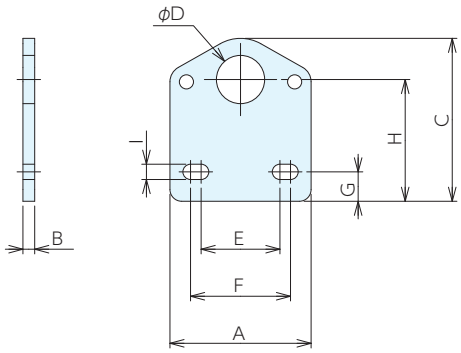

■仕様・価格表

＊標準在庫品

オーダーNo.	No.	適合機種	A	B	C	D	E	F	G	H	I	質量g	価格
＊130332	510-1-02	512-1	45	3	46	12.5	22.5	32.5	8.5	35	5.5	40	810
＊130333	510-2-02	512-2	53	4	57	16.5	30	40	9	42.5	6	60	1,040
＊130334	510-3-02	512-3	60	5	69	20.5	33.5	42.5	12.5	52	6.5	120	1,160
＊130335	510-5-6-02	512-5,6	78	6	87.5	24.5	42	57	15	64.5	8.5	250	1,280
＊130266	S510-1-02	S512-1	45	3	46	12.5	22.5	32.5	8.5	35	5.5	40	1,740
＊130267	S510-2-02	S512-2	53	4	57	16.5	30	40	9	42.5	6	60	2,550
＊130265	S510-3-01	S511-3	60	30	48	20.5	33.5	42.5	17.5	30.5	6.5	120	2,530

NUT150　No.E-1189

ベース固定用ナット 150 RoHS対応

ERON KUKAMET

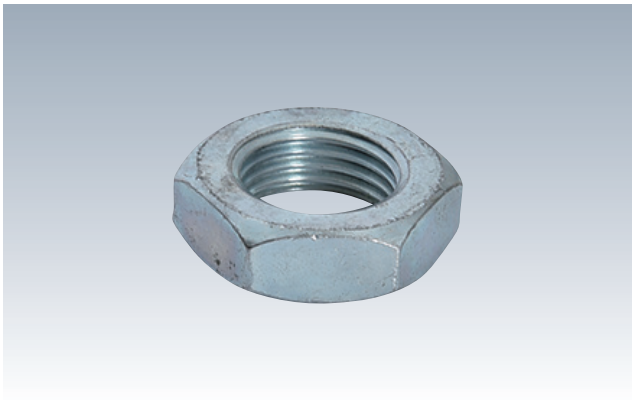

材　質 SM490　表面処理 亜鉛メッキ
●トグルサイドクランプ 511・512・513 のベース固定用ナットです。

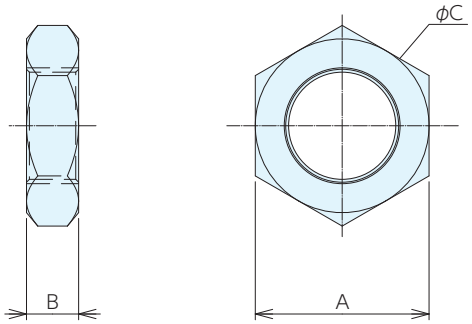

■仕様・価格表

＊標準在庫品

オーダーNo.	No.	適合機種	A	B	C	質量g	価格
＊130323	150-327	511-0	17	6	M10×1	10	350
＊130324	150-103	511-1・512-1・513-1・S511-1・S512-1・S513-1	19	7	M12×1.5	10	350
＊130325	150- 74	511-2・512-2・513-2・S511-2・S512-2・S513-2	24	8	M16×1.5	10	470
＊130326	150- 21	511-3・512-3・513-3・S511-3・S512-3・S513-3	30	9	M20×1.5	20	580
＊130327	150- 50	511-5,6・512-5,6・513-5,6	36	10	M24×1.5	50	810

トグルダウンサイドクランプ 711 RoHS対応

ERON KUKAMET

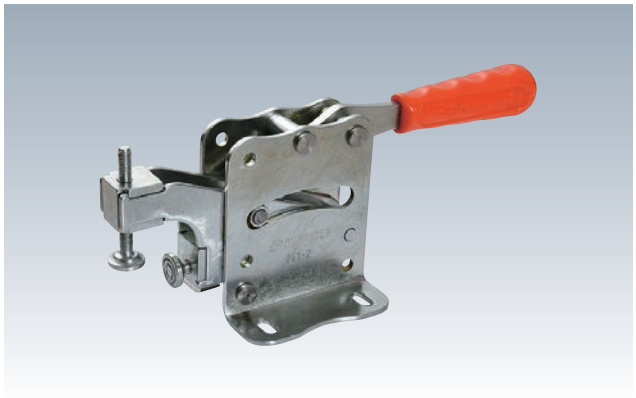

材　質 SM490　表面処理 亜鉛メッキ

● 1 回のハンドル操作で垂直と水平方向の締付ができます。

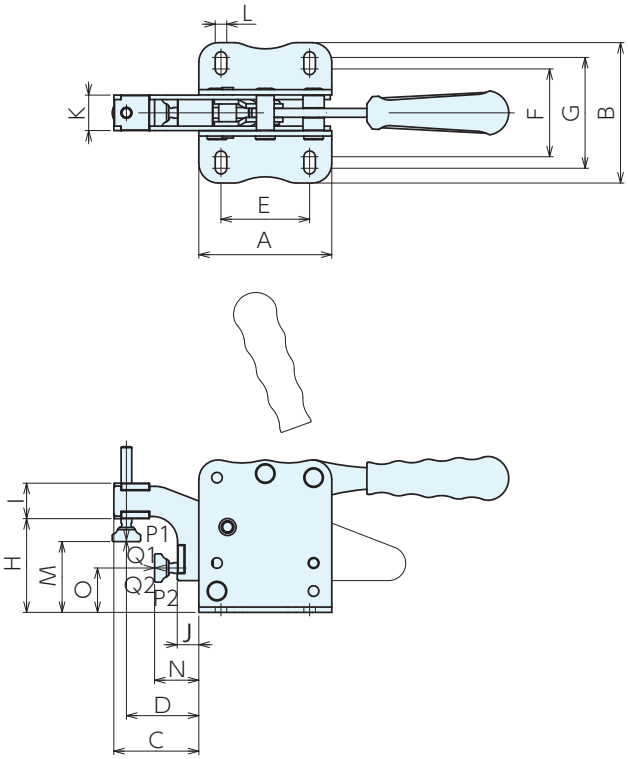

■サイズ表

No.	A	B	C	D	E	F	G	H	I	J	K	L	M	N	O
711-1	56	59	38	32.5	40	37.5	44.5	42	15	10	16	5.5	15～33	19～37	20.5
711-2	75	79	48	41	50	49.5	62.5	52	20	12	20	6.5	24～41	22～39	24.5
711-3	90	101	58	50	50	61	81	62	25	15	30	8.5	23～49	28～54	29

■仕様･価格表

＊標準在庫品

オーダー No.	No.	締付力 kN		保持力 kN		全長×全高	質量 kg	価格
		P1	P2	Q1	Q2			
＊130231	**711-1**	1	1	1	1	175×　70	0.4	**11,600**
＊130232	**711-2**	2	2	2	2	222×　88	0.7	**13,400**
＊130233	**711-3**	3	3	3	3	267×105	1.6	**17,400**

トグルダウンサイドクランプ 712 RoHS対応

ERON KUKAMET

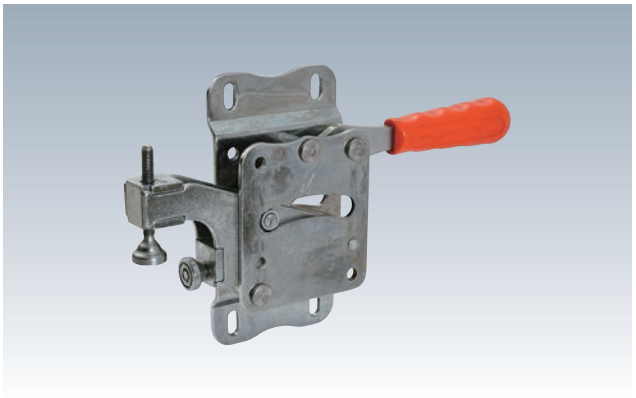

材　質 SM490　表面処理 亜鉛メッキ

● 1 回のハンドル操作で垂直と水平方向の締付ができます。

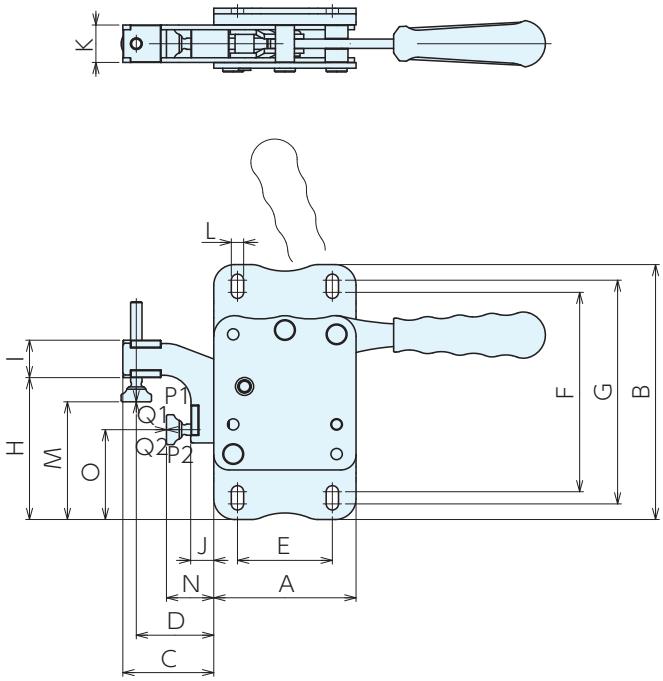

■サイズ表

No.	A	B	C	D	E	F	G	H	I	J	K	L	M	N	O
712-1	56	106	38	32.5	40	84.5	91.5	58	15	10	16	5.5	34～49	19～37	37
712-2	75	136	48	41	50	106.5	120	75	20	12	20	6.5	47～64	22～39	47.5
712-3	90	166	58	50	50	126.5	146.5	90	25	15	30	8.5	52～74	28～54	57

■仕様・価格表

＊標準在庫品

オーダーNo.	No.	締付力kN		保持力kN		全長×全高	質量kg	価格
		P1	P2	Q1	Q2			
＊130234	**712-1**	1	1	1	1	175×164	0.4	**12,800**
＊130235	**712-2**	2	2	2	2	222×209	0.8	**14,500**
＊130236	**712-3**	3	3	3	3	267×250	1.6	**18,500**

SINCE 1560
株式会社 ナベヤ
JIG & MECHANICAL PARTS
ERON® NBK®
URL.https://www.nabeya.co.jp E-mail:nabeya@ons.co.jp

本社 営業本部	〒500-8433 岐阜市若杉町25	TEL. 058-273-6521 FAX. 058-278-0022：国内受注用	FAX. 058-278-0220
東京営業所	〒105-0013 東京都港区浜松町1-9-3 NABEYAビル1F	TEL. 03-3434-8471	FAX. 03-5472-8752
仙台営業所	〒983-0821 仙台市宮城野区岩切3-2-20	TEL. 022-255-7177	FAX. 058-278-0022(本社)
大阪営業所	〒578-0902 東大阪市川中6-10	TEL. 072-961-3451	FAX. 072-960-2112
九州営業所	〒812-0007 福岡市博多区東比恵2-20-1	TEL. 092-411-7353	FAX. 092-415-5317
北関東営業所	〒370-0075 群馬県高崎市筑縄町77-8	TEL. 027-370-1015	FAX. 027-370-1016
中国販売会社	Top Cel International Trading (shanghai) Co., Ltd 308 Room,No.664 XinHua Road,Shanghai,China 200052 URL.http://www.top-cel.cn/ E-mail: insales@topcel.net	TEL. 021-64413330	FAX. 021-64695985

●掲載の仕様および価格は2023年4月10日現在のものです。予告なしに変更する事がありますがご了承ください。●価格には消費税は含まれておりません。