ERON® NABEYA

CATALOGUE No.C22-120C

大型・高精度機械や設備の据付ユニット

レベリングエレメントから基礎締結ユニットをご提案

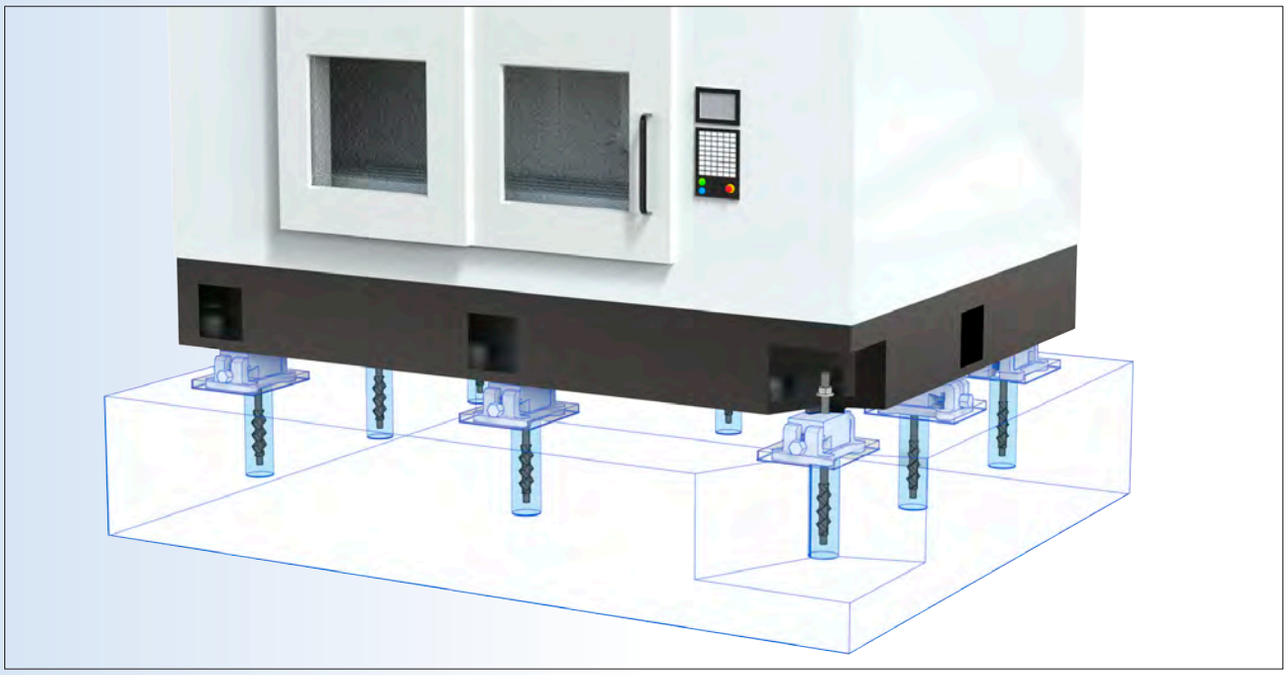

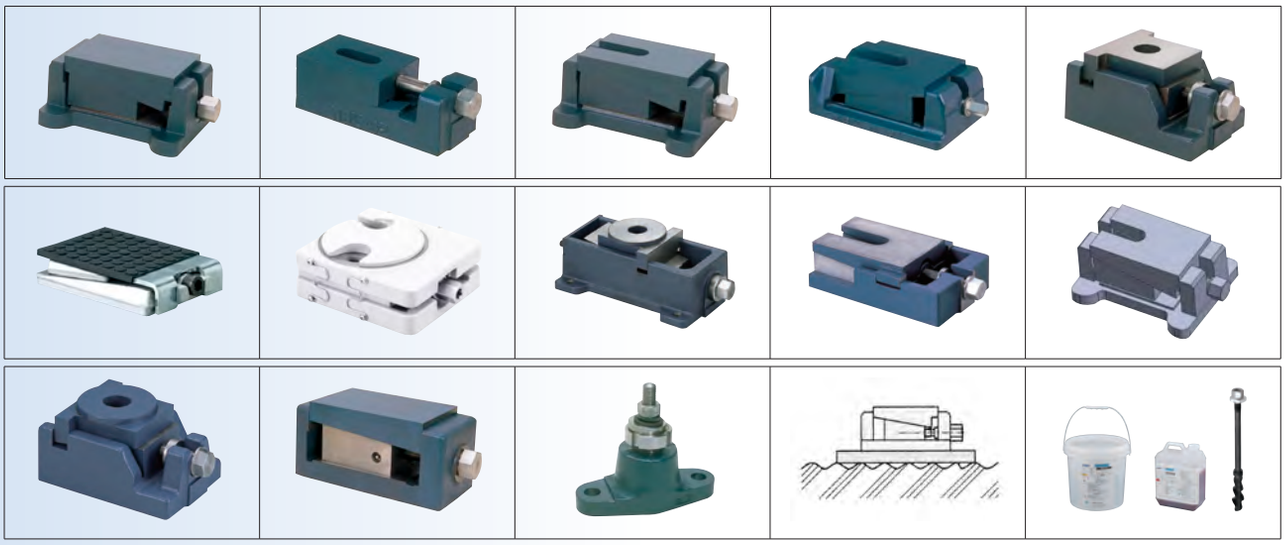

SINCE 1560
株式会社 ナベヤ

https://www.nabeya.co.jp

機械設備の据付ユニットとは

現在、私たちを取り巻く環境は、

工程集約、生産性向上などの顧客ニーズを背景に、
機械や設備に対して
「高精度化、高速化、自動化」の機能の向上要求が高まっています。

本書では、大型、重量機械や設備を高精度に維持できる
据付部品の求められる要素と選定、製品を提案しています。

設計の際の製品選定にお役立てください。

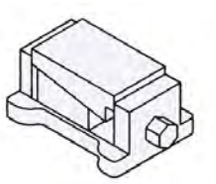

目次

設備能力維持と据付作業性を考慮した据付ユニットとは P.03

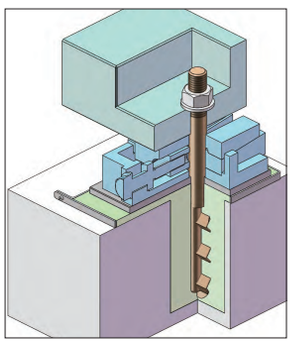

高精度設備に必要な 3 つの要素 P.03
レベリングエレメントの特長とラインナップ P.05
レベリングエレメントの選定方法 P.07
レベリングエレメントの選定 MAP P.09
エポキシグラウトの特長とラインナップ P.11
アンカーボルトの特長とラインナップ P.13

製品ラインナップ P.15

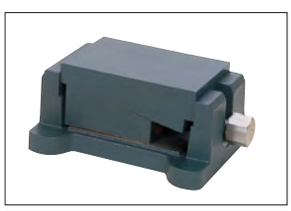

アンカーボルト固定なし P.16
アンカーボルト固定あり P.24
スイベルパット付き P.34
ベースプレート P.38
エポキシグラウト P.39
ヘリカルアンカーボルト P.41

技術資料 P.43

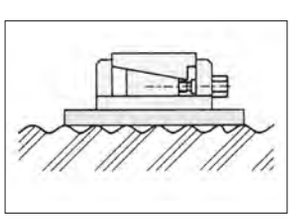

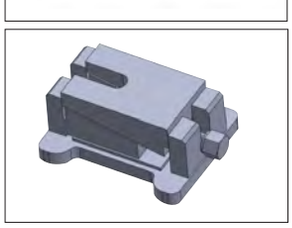

設置の注意点 P.43
特注品対応（モディファイサービス） P.44
CAD ダウンロードサービス P.44

設備能力維持と据付作業性を考慮した据付ユニットとは

高精度設備の据付に重要な３つの製品と機能

高精度、大型や重量のある機械や設備の精度や能力を長期に渡り維持するには、据付時に３つの製品とその機能を考慮する必要があります。

①レベリングエレメント

高精度な能力を有する機械や設備は、レベル調整もμｍ単位となります。従って、レベリングエレメントには微細な調整ができることや操作性が高く作業性に優れていることが求められます。また高精度を維持するために、荷重に対して変位が少ない剛性を有することも必要です。

微細なレベル調整と高い剛性

②エポキシグラウト

生産性が高い機械や設備は、ユニットなどの移動による加減速が大きく、アンカーホールに埋戻した基礎との接着面、アンカーボルトの接着面に引抜負荷が大きくかかります。また垂直荷重の負荷も同様にかかるため、エポキシグラウトには強固な接着力、引抜、圧縮強度が求められます。

締結に対する接着強度

荷重に対する圧縮強度

③アンカーボルト

ユニットなどの移動による加減速により、設備には、移動・変形・浮き上ろうとする様々な力がかかるため、基礎と強固に締結する必要があります。このため、アンカーボルトには高い締結力（軸力）を有することが求められます。
また、水平方向の負荷や地震対策などには、せん断力なども考慮しなくてはなりません。

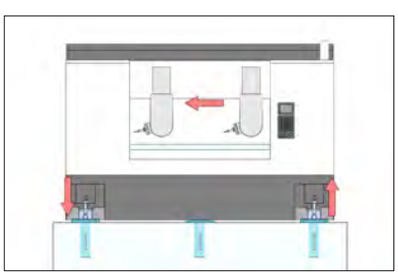

基礎と強固に締結

POINT

設備の据付設計時には、レベリングエレメント、エポキシグラウト、アンカーボルトの役割について理解する

マシンインストレーションシステム

実際の据付現場では、機械や設備の精度や能力を維持できる強度を前提とし、作業性を高めて工期の短縮を図ることが求められます。弊社ではこれを実現するために、レベリングエレメント、エポキシグラウト、アンカーボルトの３つの基礎部品を組合せ、高精度設備の維持と工期短縮を図るマシンインストレーションシステムを提案します。

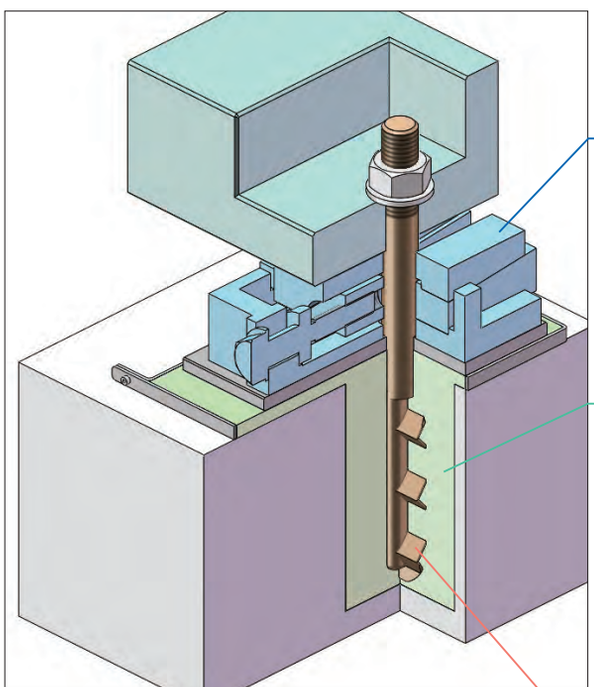

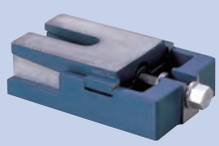

レベリングエレメント
高荷重・操作性・据付性
(詳細説明は P5 ～)

NBK エポキシグラウト
圧縮強度・耐性・施工性
(詳細説明は P11 ～)

NBK ヘリカルアンカーボルト
引抜強度・太さ・形状
(詳細説明は P13 ～)

高精度設備の精度維持と工期短縮を可能にする
３つの基礎部品の組合せるシステム

ナベヤの「マシンインストレーションシステム」

POINT

ナベヤの「マシンインストレーションシステム」とは
３つの基礎部品を組合わせ、品質と据付性を高める方法

レベリングエレメントの特長

様々な据付方法に対応

設備の据付方法やフロアーの設置条件により施工に必要とされるレベリングエレメントが異なります。このため様々な形状や種類のレベリングエレメントがございます。

①形状

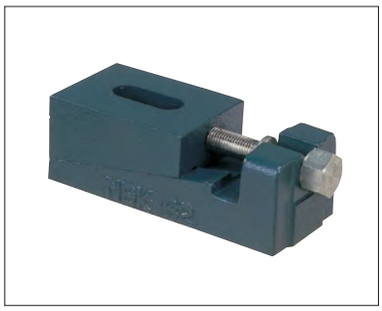

貫通穴タイプ

設備設置前にアンカーボルトを通してから据付をする。(製品例：B 型)

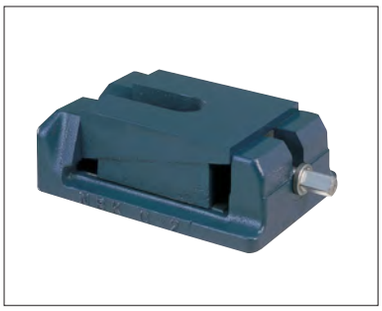

U 溝タイプ

設備設置前、もしくは設置後にアンカーボルトを据え付けたレベルポイントへ側面から挿入する。(製品例：G 型)

スイベル（角度調整機構）

フロア面の傾斜を吸収し安定してレベル調整をする。
(製品例：M-S 型)

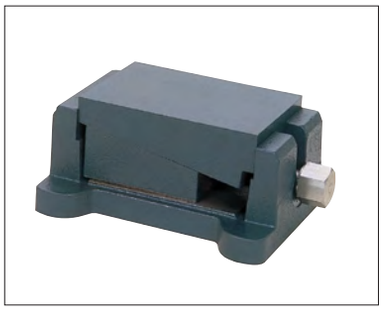

据置タイプ

アンカーボルト用の貫通穴やU 溝がなくレベル調整機能のみ。費用も安価。(製品例：A 型)

低床タイプ

フロアーと調整物の隙間が狭い場合に使用。(製品例：L 型)

ジャッキタイプ

調整ストロークが大きく、設備の嵩上げやフロアー面の平行差をカバーする。
(製品例：JM 型)

②クリーン環境

レベリングエレメントは設置する室内条件にあわせた種類もございます。クリーン環境向けに、アウトガス発生量を抑えた塗料、低発塵のグリースを使用したレベリングエレメントもございます。

クリーン環境対応製品

クリーン環境化での使用を考慮したレベリングエレメント
(製品例：M 型)

③遠隔操作対応

調整物が大型で中央部にレベルポイントがある場合や設置場所が壁面寄りなど、人が入れず操作に支障を来たす場合では、遠隔操作ハンドルが付いた機種がございます。

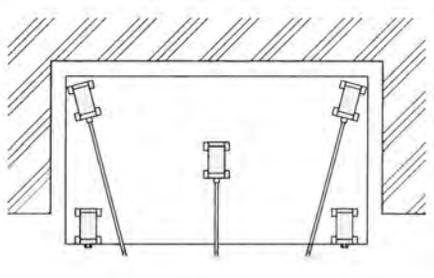

POINT

アンカーボルト使用の有無やフロアーの状態など設置する条件や環境にあわせてお選びいただけます

設備や据付方法に適正選定できる豊富なラインナップ

NBKレベリングエレメントは豊富なラインナップから適正荷重とストローク量（揚程量）からお選びいただけます。

アンカー固定なし	スイベルパット有り	許容荷重：40 ～ 100kN
		ストローク量：7 ～ 10mm
	スイベルパット無し	許容荷重：3.5 ～ 1000kN
		ストローク量：4 ～ 26mm
アンカー固定あり	スイベルパット有り	許容荷重：15 ～ 75kN
		ストローク量：2.5 ～ 25mm
	スイベルパット無し	許容荷重：5 ～ 75kN
		ストローク量：4 ～ 46mm

POINT

必要な許容荷重、ストローク量に応じてお選びいただけます

レベリングエレメントの選定方法

設置場所と数量を確認

調整物にレベルポイントとなる座面が設けられている場合、その位置と数量を確認、設置します。座面が無い場合は調整物が最も安定するポイントを設定してください。（この場合、レベリングエレメントは一般的に端面側に配置し、調整物のたわみ等に注意しながら、中間にも配置します。またレベルポイントは最低 3 箇所必要です。）

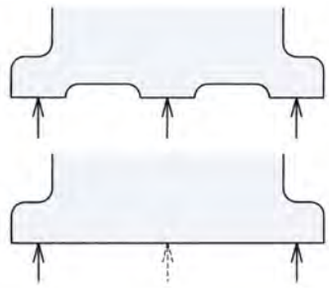

設置場所と必要な数量を確認

許容荷重から選定する

①許容荷重とは

カタログに記載がある許容荷重とは「その荷重を与えても操作ができる最大の荷重」を指します。例えばレベリングブロック A 型の A1 の許容荷重は「7kN」なので、A1 は 1 つで最大 7kN までの荷重がかかった状態でもレベル調整を行えることが確認できます。

POINT

No.	許容荷重 kN
A1	7
A2	15
A3	25
A4	45

POINT

許容荷重とは「その荷重を与えても操作ができる最大荷重」

②計算方法

「許容荷重」から使用するレベリングエレメントを選定できます。荷重は調整物の構造や偏荷重などよりレベルポイント均等に伝わることがなく、各ポイントでの荷重は異なります。あわせて荷重は 3 点を中心に伝わるケースが多く、レベル調整を行うため、

$$\text{レベリングエレメント 1 個あたりの許容荷重} > \frac{\text{調整物の質量} + \text{積載物の質量}}{3}$$

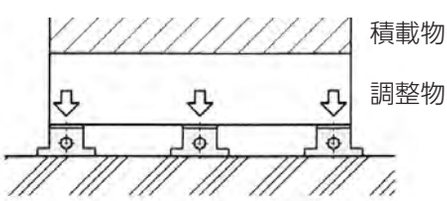

の計算式で「許容荷重」から設置するレベリングエレメントを絞り込むことができます。
（レベルポイントに配置するレベリングエレメントは、全て同機種、同サイズとしてください）

POINT

設備重量と最大積載重量を足して、3 で割った数字と許容荷重を確認する

ストローク量から選定する

①ストローク量（揚程量）とは

カタログに記載があるストローク量とはレベリングエレメントの「下限から上限までの高さ寸法」を意味し、揚程量とは「ものを持ち上げられる高さ」を指します。このため揚程量はストローク量の下限から上限までの範囲ともいえます。

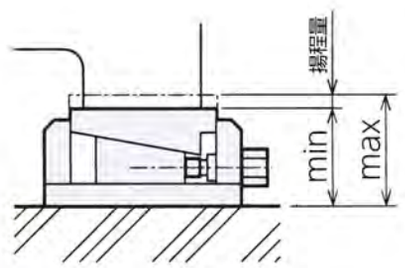

②ストローク量が必要な場合は

フロアのレベルポイント間が平面になっておらず、傾斜が大きくストローク量が小さい機種の場合、必要に応じてシムやライナーをかませる必要があります。ただし、準備や搬入が困難な場合はあらかじめストローク量の大きい機種を選定します。

据付環境から選定する

設置するレベリングエレメントは「許容荷重」や「ストローク量」以外にも様々な据付環境からも選定ができます。

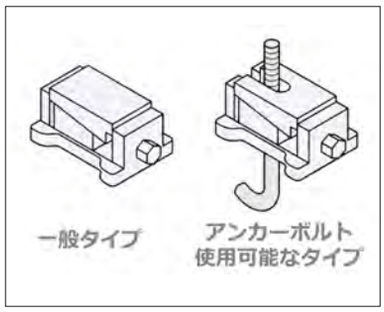

アンカーボルトの要不要

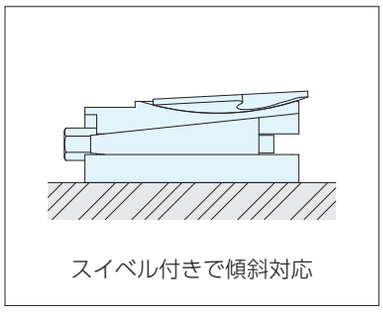

フロアや調整物の傾き

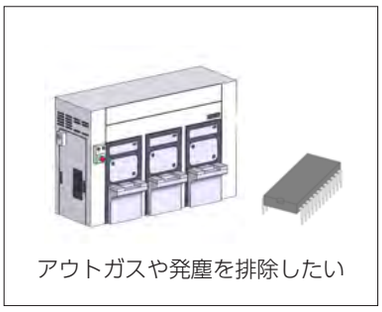

クリーン環境

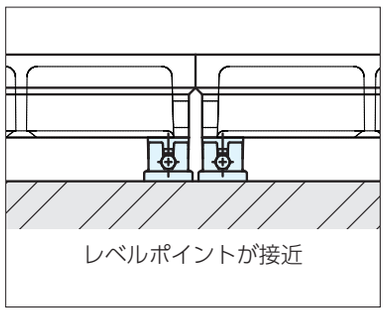

配置スペース

POINT

■ 配置スペース例（A 型と AN 型の違い）

A 型とＡN型は許容荷重やストローク量の能力は同じですが、フランジの有無で選定が異なります。

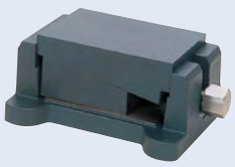

A 型（フランジ付）

設置スペースに余裕がある場合
フランジ部に追加工を行いたい場合

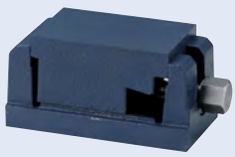

AN 型（フランジ無）

レベルポイントが接近している、スペーサーの幅が狭いなど、設置スペースに余裕がない場合

選定マップ　最大揚程と許容荷重から選定する

許容荷重（kN） 揚程量（mm）	～10	～15	～20	～30	
2.5～3		U3 P34 アンカー対応 スイベル付き TU3 P27 アンカー対応		T2 P28 アンカー対応 H0 P30 アンカー対応	
4～5	AP1 P16 A1（UJ） P17.P18 AN1 P19 B1/2 P24 アンカー対応 C1（UJ） P25.P26 アンカー対応	A2（UJ） P17.P18 AN2 P19 B3/3T P24 アンカー対応 C2（UJ） P25.P26 アンカー対応		G1 P29 アンカー対応	
6～7			L2（R） P20	A3（UJ） P17.P18 AN3 P19 C3（UJ） P25.P26 アンカー対応	
8～10			PK1-E P21		
11～	LVF1000/1250 P32 アンカー対応		LJ01/02/03 P33 アンカー対応	LVF1500 P32 アンカー対応 JM1 P35 アンカー対応 スイベル付き	

	～40	～50		～60	～75		～100	～250		～1000
		H1 P30 アンカー対応	U9 P34 アンカー対応 スイベル付き		U13 P34 アンカー対応 スイベル付き					
	T4 P28 アンカー対応			T6 P28 アンカー対応			BW10 P23	BW20 P23		BW30 P23
	NU12T P36 スイベル付き	A4（UJ） P17.P18 C4（UJ） P25.P26 アンカー対応	AN4 P19 G2 P29 アンカー対応		G3 P29 アンカー対応					BW60.100 P23
	PK2-E P21			PK3-E P21			NU38T P36 スイベル付き			
	WB50 P22	M50(C) P31 アンカー対応 クリーン仕様	M50S(C) P37 アンカー対応 スイベル付き クリーン仕様		M75(C) P31 アンカー対応 クリーン仕様	M75S(C) P37 アンカー対応 スイベル付き クリーン仕様	WB100 P22	PK5/6-E P21	WB170 P22	PK7/8/9-E P21

エポキシグラウトの特長

①高強度

アンカーボルト及びコンクリートとの接着強度はもちろん、引張強度、圧縮強度も高いため、「耐震効果」と「基礎との一体化による剛性アップ」ができます。

	圧縮強度比較
NBK エポキシグラウト	85N/mm^2 ～
一般的なセメントモルタル	30N/mm^2 ～

②設備の立上げ時間を短縮

養生期間が短く、例えば夕方に打設すれば翌朝よりレベル出し作業ができます。これにより据付工期全体を短縮できます。

	養生期間比較
NBK エポキシグラウト	0.5 日間（12 時間）
一般的なセメントモルタル	7 日間（336 時間）

POINT

一般的なセメントモルタルと比較して高強度、設備立ち上げ時間が早い

③施工性に優れ作業負担を軽減

NBKエポキシグラウトは流動性が高く、低発熱・低収縮のため施工性に優れ、作業負担を軽減します。
また主剤・硬化剤の混合開始から流し込みまでの作業を行える時間が約60分あり、確実に作業できる時間を確保し、作業中の硬化による廃棄ロスを削減します。

POINT

高い流動性、低発熱、低収縮で作業者の負担を軽減できる

④確実な作業

硬化剤の着色により混合完了を見える化。混合不良を防止し、確実な混合ができます。
攪拌不良による硬化不足、強度不足を防ぎます。

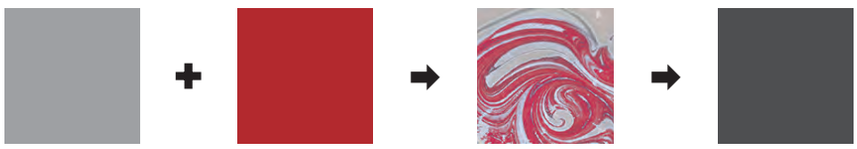

POINT

着色により混合不良を防止し、確実な強度を発揮します

⑤高い安全性

毒物及び劇物指定令に非該当で安全です。(平成 30 年 6 月 29 日改正)
証明書の発行もいたします。

ラインナップ

容量別に 5L、14L の 2 種類をラインナップしています。
設備の据付の際に必要な総容量を算出して選定ください。

No.	主材 kg	硬化剤 kg	全体質量 kg	全体容量 L
EPG005	8.2	1	9.2	5
EPG014	23	2.8	25.8	14

POINT

NBKエポキシグラウトの詳細はP39をご覧ください。

NBKエポキシグラウトの流動性や攪拌作業はこちらからご確認できます。

流動性の確認

攪拌作業

ヘリカルアンカーボルトの特長

①高強度

埋め込み部を階段形状にすることで、「かかり」を良くし、引抜きや締付に対しても、基礎と機械や装置と強固に締結します。また製品は鍛造品とし、強度の向上を図っています。

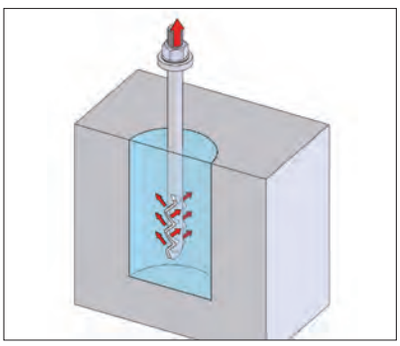

埋め込み部階段形状

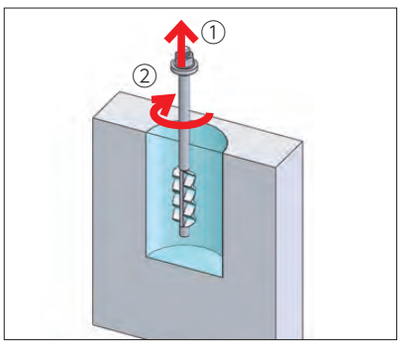

強度（M24の場合）
①引抜き強度140kNまで確認
②締付トルク800N·mまで保存を確認
※NBKエポキシグラウト使用時

②費用削減

Ｊアンカーと比較して、アンカーホールを小さく出来ることで、エポキシグラウトの容量を少なくしコストを削減します。

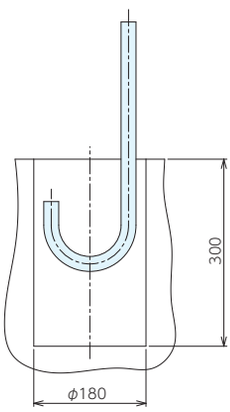

M24J型アンカー（JIS規格品）の場合
アンカーホールサイズ φ180×300深さ
必要エポキシグラウト量 約7.5ℓ

約80%
容量カット!!

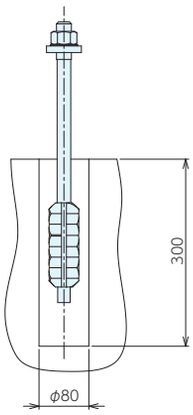

M24ヘリカルアンカーの場合
アンカーホールサイズ φ80×300深さ
必要エポキシグラウト量 約1.4ℓ

POINT

アンカーホールを小さくし、使用する容量を削減≒コスト削減できる

③安定した締付

締付には球面座金を使用。これにより座面の傾きを吸収し、安定した締付と固定ができます。
（球面座金は付属品です）

平座金

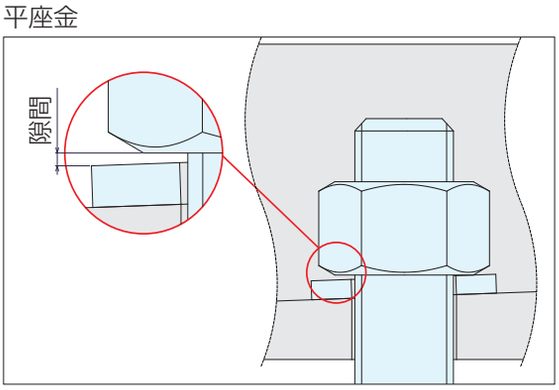

球面座金

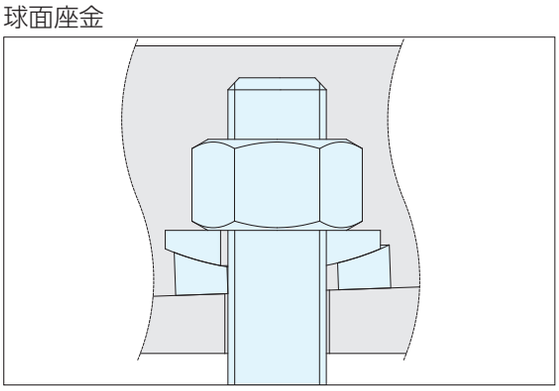

POINT

球面座金が傾きを吸収し、確実な締付ができる

ラインナップ

ネジ径 M16 ～ M24、全 8 サイズのラインナップ。設置する機械や装置のアンカーボルト通し穴や厚み寸法、使用するレベリングエレメントの厚み寸法等考慮してお選びください。

No.	ネジ径	全長	横幅 (埋め込み部)
HAB16-250	M16	250	30
HAB16-330	M16	330	30
HAB16-360	M16	360	30
HAB16-460	M16	460	30
HAB20-400	M20	400	40
HAB20-450	M20	450	40
HAB24-450	M24	450	48
HAB24-500	M24	500	48

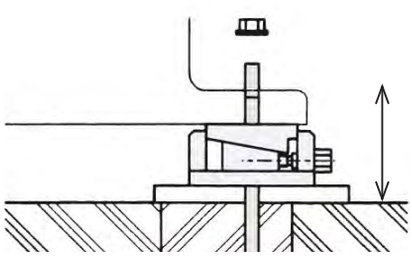

調整物やレベリングエレメントの厚みを確認してください。

NBKヘリカルアンカーボルトの詳細はP41をご覧ください。

製品ラインナップ

アンカーボルト固定なし

AP 型　P.16

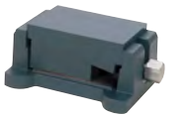
A 型　P.17

A-UJ 型　P.18

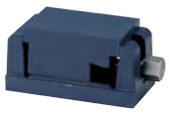
AN 型　P.19

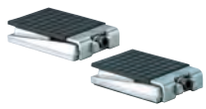
L 型　P.20

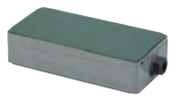
E 型　P.21

WB　P.22

BW 型　P.23

アンカーボルト固定有り

B 型　P.24

C 型　P.25

C-UJ 型　P.26

TU 型　P.27

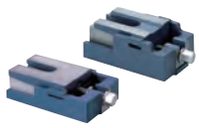
T 型　P.28

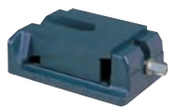
G 型　P.29

H 型　P.30

M 型　P.31

LVF　P.32

LJ　P.33

スイベルパット付き

U 型　P.34

JM 型　P.35

NU 型　P.36

M-S 型　P.37

ベースプレート、エポキシグラウト、アンカーボルト

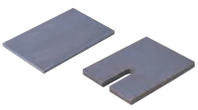
ベースプレート P.38

エポキシグラウト P.39

アンカーボルト P.41

レベリングブロックAP型 RoHS対応

NBK®

材　質　本体:FC200　スピンドル:SS400

表面処理　塗装

- 一体構造品のため施工段取り時の作業性が向上します。
- 本体はネジ止め固定ができ、水平以外の向きでも使用できます
- 天面のタップ穴を利用してアタッチメントを取付け、点接触の調整ができます。
- 切削加工時のワークの芯出し、ビビリ防止用にも使用できます。

【用途】

- 基礎固定が不要な各種機械や装置、測定や組付を目的とした完成品や素材部品、測定・組付用定盤のレベル調整。
- 機械加工を目的とした素材部品のレベル調整。

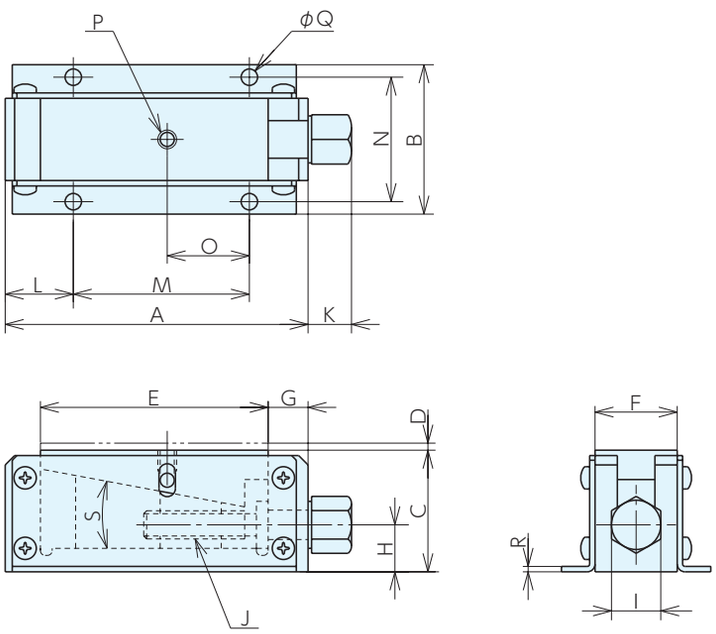

■サイズ表

No.	A	B	C	D	E	F	G	H	I	J
AP1	129	63.6	50	4	95	35	17	20	21	M12

No.	K	L	M	N	O	P(並目)	Q	R	S
AP1	17	29	75	53	35	M8×1.25	7	2.3	10°26′

■仕様・価格表

*通常在庫品

オーダーNo.	No.	ストローク	揚程	許容荷重kN	一回転あたりのレベル調整量	質量kg	価格
* 949449	AP1	50～54	4	3.5	0.32	1.47	14,900

■使用例

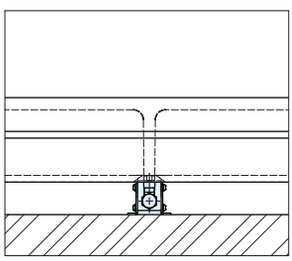

水平方向のレベル出しに

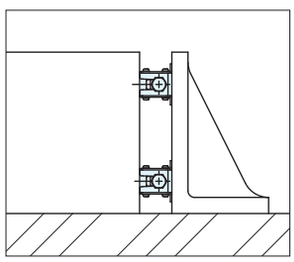

垂直方向の押しに

レベリングブロックA型 RoHS対応

NBK®

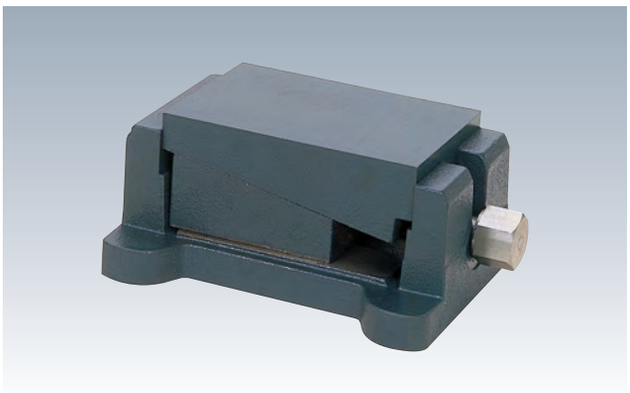

材　質　本体:FC200　スピンドル:SS400

表面処理　塗装

●機械設備から定盤の据付まで広く使用されています。
●本体フランジに固定もしくは調整を目的とした穴加が工追加できます。

【用途】
●基礎固定が不要な各種機械や装置、測定や組付を目的とした完成品や素材部品、測定・組付用定盤のレベル調整。

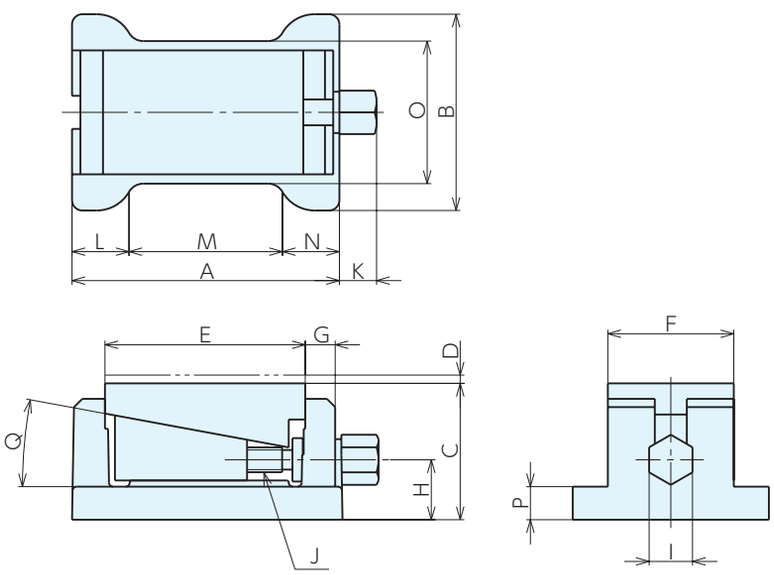

■サイズ表

No.	A	B	C	D	E	F	G	H
A1	129	95	66	4	95	62	17	29
A2	172	142	80	5	130	84	21	35
A3	215	165	101	6	159	100	29	43
A4	215	165	101	6	159	100	29	43

No.	I	J	K	L	M	N	O	P	Q	S
A1	21	M12×1.75(並目)	17	30	69	30	69	15	10°26′	10°26′
A2	26	M16×2　(並目)	19.5	35	102	35	100	17	10°26′	10°26′
A3	29	M20×2.5　(並目)	24	45	125	45	120	22	10°26′	10°26′
A4	35	φ19台形ネジ 6山／吋	25	45	125	45	120	22	10°26′	10°26′

■仕様・価格表

＊通常在庫品

オーダーNo.	No.	ストローク	揚程	許容荷重kN	一回転あたりのレベル調整量	質量kg	価格
＊902091	A1	66～ 70	4	7	0.32	3.3	8,550
＊902092	A2	80～ 85	5	15	0.37	8.0	14,000
＊902093	A3	101～107	6	25	0.46	15.0	21,500
＊902094	A4	101～107	6	45	0.78	15.0	25,700

■参照ページ

E-9123B
レベリングブロック用ベースプレート

P.38 ▸

レベリングブロックA-UJ型(遠隔操作用) RoHS対応

NBK®

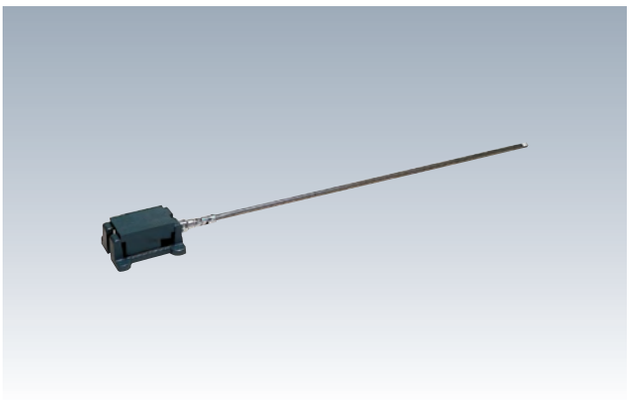

材　質　本体:FC200　スピンドル:SS400
遠隔操作用ハンドル:SS400

表面処理　塗装

- ●A型の遠隔操作仕様です。
- ●人の入り込めない定盤、各種機械の下に設置し、遠隔操作でレベル調整ができます。
- ●遠隔操作ハンドルはユニバーサルジョイント付きです。搭載物外でハンドル操作後、ハンドルが邪魔にならないように搭載物の下に納めることができます。（ユニバーサルジョイントの可動範囲内）。
- ●抜け防止のため遠隔操作ハンドルとレベリングブロックのスピンドルは一体となっています。

【用途】
- ●基礎固定が不要な各種機械や装置、定盤のレベル調整。

【注意】
- ●設置の際はA型と併用してください。

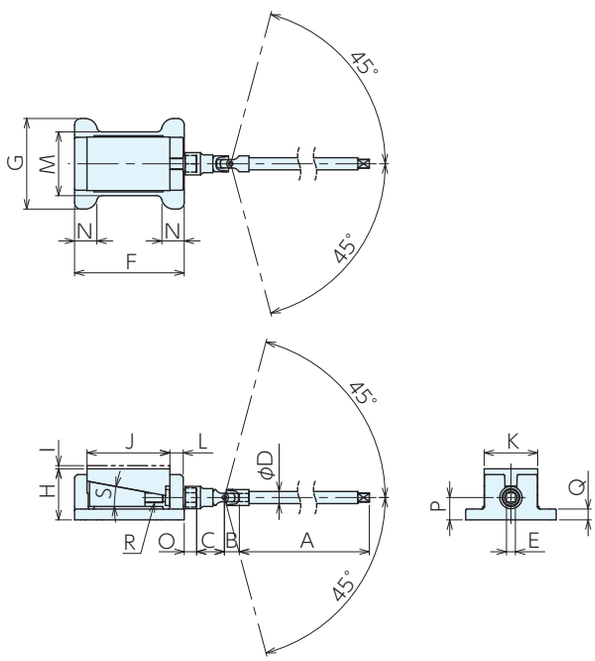

■使用例

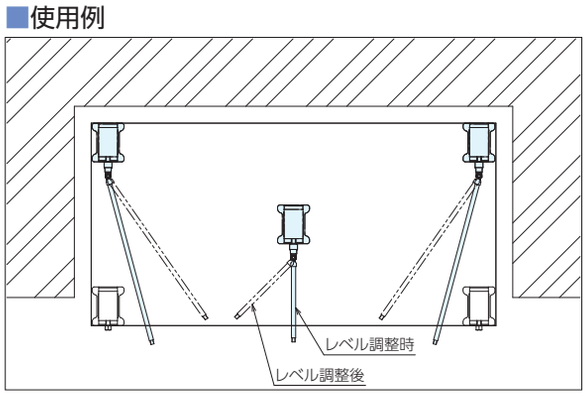

■サイズ表

No.	B	C	D	E	F	G	H	I	J	K
A1UJ750/1000	23.5	29.5	19	14	129	95	66	4	95	62
A2UJ750/1000	23.5	29.5	19	14	172	142	80	5	130	84
A3UJ750/1000	23.5	29.5	19	14	215	165	101	6	159	100
A4UJ750/1000	23.5	29.5	19	14	215	165	101	6	159	100

No.	L	M	N	O	P	Q	R	S
A1UJ750/1000	17	69	30	17	29	15	M12×1.75(並目)	10°26′
A2UJ750/1000	21	100	35	19.5	35	17	M16×2　(並目)	10°26′
A3UJ750/1000	29	120	45	24	43	22	M16×2　(並目)	10°26′
A4UJ750/1000	29	120	45	25	43	22	φ19台形ネジ 6山／吋	10°26′

■仕様・価格表

許容荷重 kN	ストローク	一回転あたりのレベル調整量	A=750					A=1000				
			オーダーNo.	No.	A	質量kg	価格	オーダーNo.	No.	A	質量kg	価格
7	66～ 70	0.32	913283	A1UJ750	750	5.0	34,400	913429	A1UJ1000	1000	5.5	35,900
15	80～ 85	0.37	913284	A2UJ750	750	9.7	37,300	913430	A2UJ1000	1000	10.2	39,000
25	101～107	0.46	913285	A3UJ750	750	16.7	55,000	913431	A3UJ1000	1000	17.2	57,000
45	101～107	0.78	913286	A4UJ750	750	16.7	65,000	913432	A4UJ1000	1000	17.2	71,500

レベリングブロックAN型 RoHS対応

NBK®

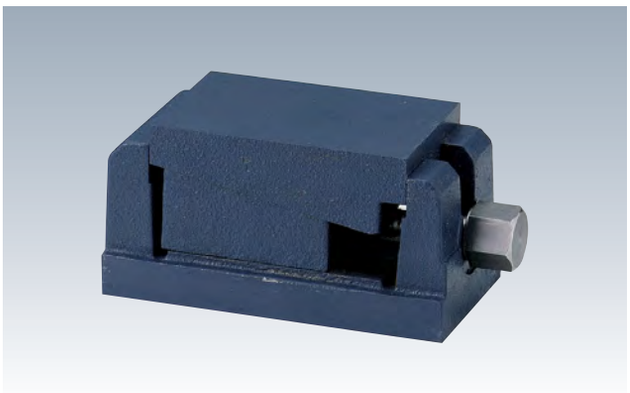

材　質　本体:FC200　スピンドル:SS400

表面処理　塗装

- A型のフランジ部を削ったタイプで、幅の狭い場所に設置ができます。
- 別設備との隣接、壁際基礎などの狭い場所への配置ができます。
- 機能・機構・能力はA型と同じです。

【用途】

- 基礎固定が不要な各種機械や装置、測定や組付を目的とした完成品や素材部品、測定・組付用定盤のレベル調整。

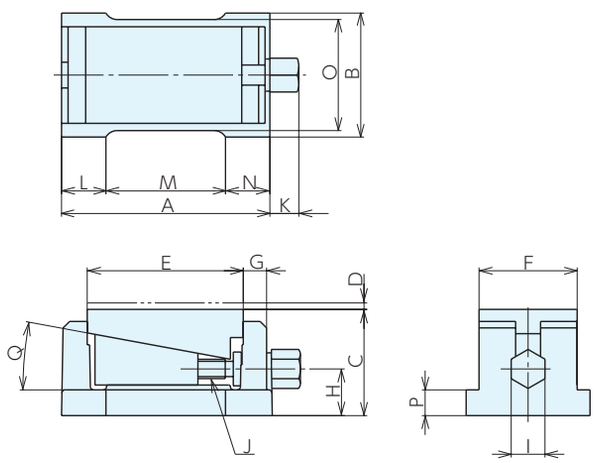

■サイズ表

No.	A	B	C	D	E	F	G	H
AN1	129	73	66	4	95	62	17	29
AN2	172	105	80	5	130	84	21	35
AN3	215	126	101	6	159	100	29	43
AN4	215	126	101	6	159	100	29	43

No.	I	J	K	L	M	N	O	P	Q
AN1	21	M12×1.75(並目)	17	32	65	32	69	15	10°26′
AN2	26	M16×2　(並目)	19.5	36.5	99	36.5	100	17	10°26′
AN3	29	M20×2.5　(並目)	24	47	121	47	120	22	10°26′
AN4	35	φ19台形ネジ 6山／吋	25	47	121	47	120	22	10°26′

■仕様・価格表

＊通常在庫品

オーダーNo.	No.	ストローク	揚程	許容荷重kN	一回転あたりのレベル調整量	質量kg	価格
＊ 950736	AN1	66～ 70	4	7	0.32	3.1	9,950
＊ 950737	AN2	80～ 85	5	15	0.37	7.7	15,500
＊ 950738	AN3	101～107	6	25	0.46	14.4	23,300
＊ 950739	AN4	101～107	6	45	0.78	14.4	27,600

■使用例

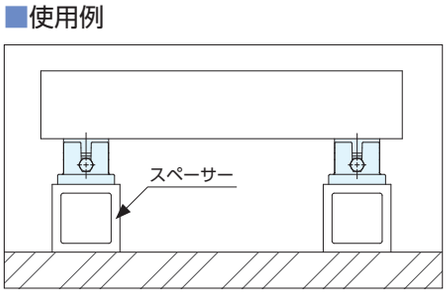

スペーサーに制限がある場合に

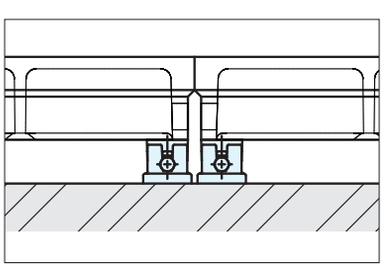

レベルポイントが近い場合に

レベリングブロックL型 RoHS対応

NBK®

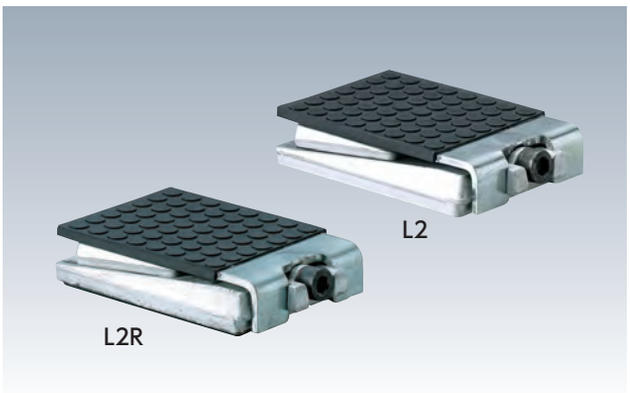

- 総高さが低く、高さ方向のスペースに制限がある場合に設置ができます。
- 天面に滑り止めのニトリルゴムを貼り付けています。
- L-2Rは裏面にもニトリルゴムをコーティングしてあります。
- 本体はアルミ鍛造品で軽量なため、搬送時の負担も軽減できます。

【用途】
- 基礎固定が不要な各種機械や装置、測定や組付を目的とした完成品や素材部品、測定・組付用定盤のレベル調整。

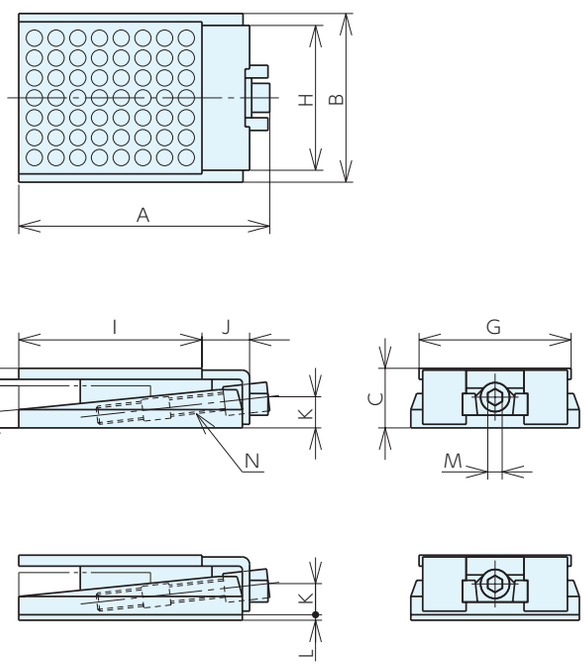

■サイズ表

No.	A	B	C	D	E	F	G	H	I	J	K	L	M	N(並目)	O
L2	137	92	32.5	26.5	20	6	84	79	102	25	17	-	8	M10×1.5	5.7°
L2R	137	92	32.5	26.5	20	6	84	79	102	25	17	3	8	M10×1.5	5.7°

■仕様・価格表

＊通常在庫品

オーダーNo.	No.	底面ゴム	最大高さ	ストローク	揚程	許容荷重kN	一回転あたりのレベル調整量	質量kg	価格
＊ 949447	**L2**	無	32.5	26～32.5	6.5	20	0.15	0.91	**22,100**
＊ 949448	**L2R**	付	35.5	29～39.5	6.5	20	0.15	0.95	**23,800**

■使用例

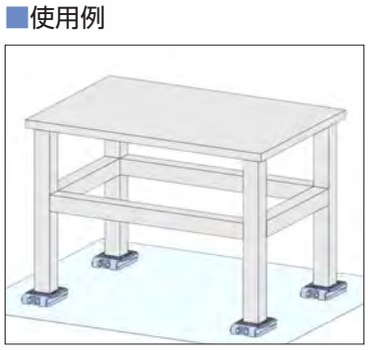

防振ウェッジマウントEタイプ

RoHS対応

NBK® Bilz

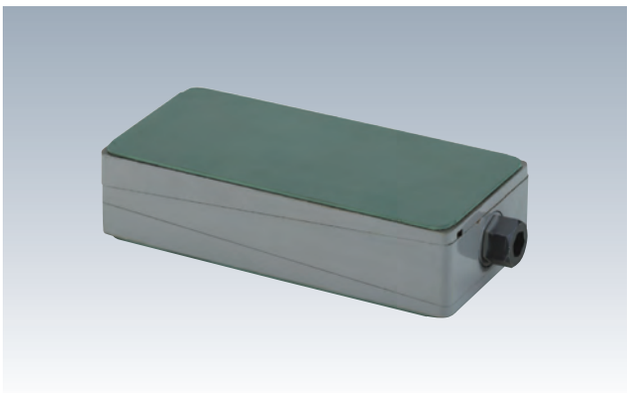

材　質　本体:FC250　滑り止めプレート:NBR

●天面に滑り止めのニトリルゴムを貼り付けています。
●ストローク量が多いため、シムやライナーを削減できます。
●小型～大型設備まで、広く使用されています。

【用途】
●基礎固定が不要な各種機械や装置、測定や組付を目的とした完成品や素材部品、測定・組付用定盤のレベル調整。

【注意】
●Eタイプは防振機能はございません。

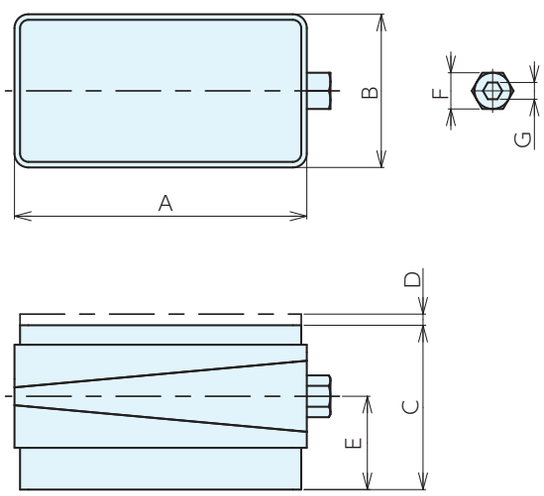

■仕様・価格表

オーダーNo.	No.	A	B	C	D	E	F	G	ストローク	揚程	許容荷重 kN	質量 kg	価格
989682	PK1-E	105	55	37	8	33.5	20.5	6	37～ 45	8	16	1.1	24,000
989683	PK2-E	150	75	40	10	35.5	22.5	10	40～ 50	10	33	2.25	31,900
989684	PK3-E	200	95	44	10	38	25	12	44～ 54	10	55	5.1	47,100
989685	PK3-72-E	200	95	71	10	51	38	12	71～ 81	10	55	8.45	54,000
989686	PK4-E	200	200	46	12	39	26	14	46～ 58	12	117	9.5	67,500
989687	PK4-72-E	200	200	70	12	51	38	14	70～ 82	12	117	14.0	72,500
989688	PK5-E	200	250	67	18	51	38	14	67～ 85	18	145	17.0	89,000
989689	PK6-E	250	330	67	18	51	38	14	67～ 85	18	240	26.9	171,000
989690	PK7-E	300	400	66	20	51	38	17	66～ 86	20	355	52.5	288,000
989691	PK8-E	400	500	69	20	52.5	39.5	19	69～ 89	20	590	81.0	351,000
989692	PK9-E	500	600	143	22	90	77	22	143～165	22	885	177.0	775,000

ウェッジブロック RoHS対応

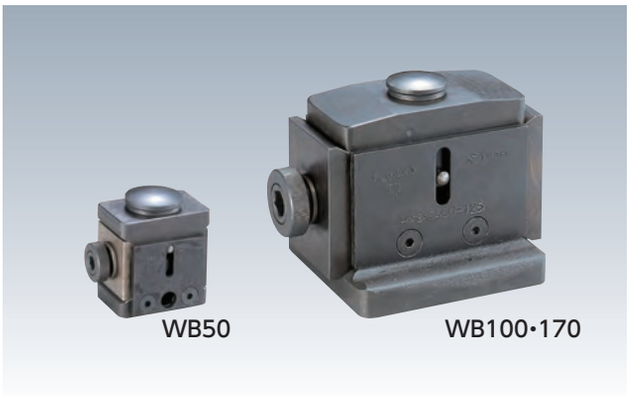

材　質　本体:S45C(WB50)
本体:FCD450(WB100 WB170)

●一体構造品のため施工段取り時の作業性が向上します。
●点で受ける仕様のため、受け面の形状の影響を最小に抑えて操作ができます。

【用途】
●基礎固定が不要な各種機械や装置。測定や組付を目的とした完成品や素材部品。測定･組付用定盤のレベル調整。
●機械加工を目的とした素材部品のレベル調整。

WB50

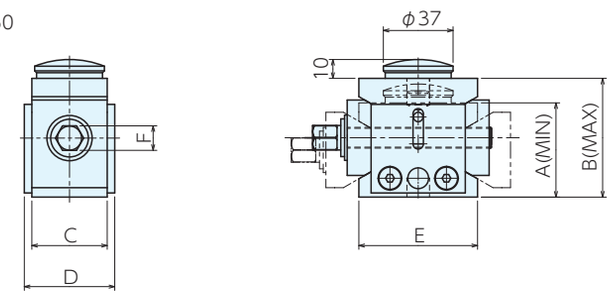

WB100・WB170

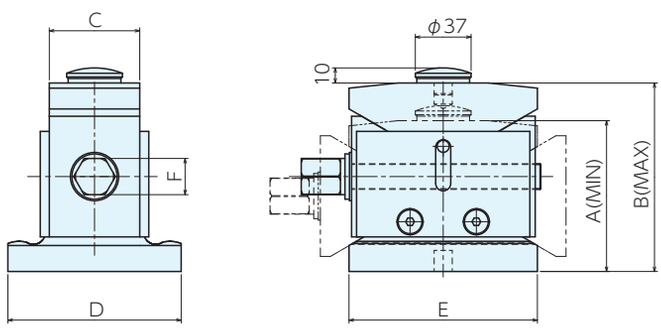

■仕様･価格表

オーダーNo.	No.	A	B	C	D	E	F	ストローク	揚程	許容荷重 kN	一回転あたりのレベル調整量	質量 kg	価格
915930	WB 50	50	63	40	48	63	13	50～ 63	13	40	0.86	1.3	71,500
915931	WB100	100	125	60	115	125	24	100～125	25	100	1.16	8.6	158,000
915932	WB170	170	190	80	145	175	36	170～190	20	250	2.02	23.8	487,000

レベリングブロックBW型 RoHS対応

NBK®

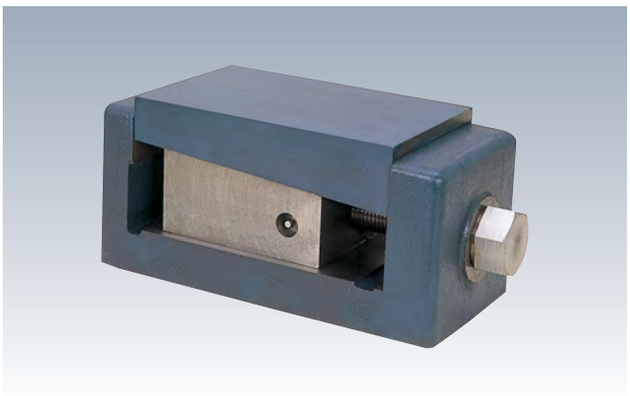

材　質　本体:FC250(BW10 BW100)
本体:FCD450(BW20 BW30 BW60)
スピンドル:S45C

熱処理　スピンドル:焼入(BW30 BW60 BW100)

表面処理　塗装

- 重量物向けのレベリングブロックです。
- スピンドルにベアリングを組込み、低いトルクで操作ができます。(BW10を除く)
- 摺動部に対して外部からグリス充填ができます。

【用途】
- 基礎固定が不要な各種機械や装置、測定や組付を目的とした完成品や素材部品、測定・組付用定盤のレベル調整。

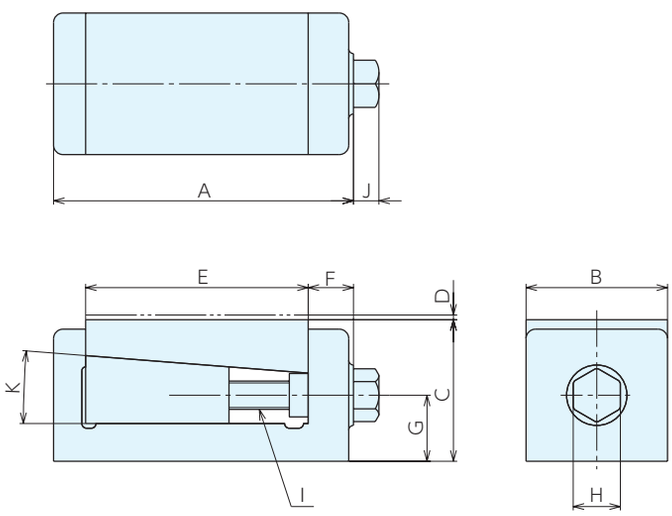

■サイズ表

No.	A	B	C	D	E	F	G	H	I	J	K
BW10	318	150	150	5	236	48	70	50	M30×3.5(並目)	27	4°30′
BW20	318	150	150	5	236	48	70	50	M30×3.5(並目)	27	4°30′
BW30	420	300	175	5	312	53	85	65	M42×3 (細目)	35	4°
BW60	610	300	225	6	480	70	110	80	M56×4 (細目)	38	3°26′
BW100	695	340	245	6	540	90	120	85	M60×2 (細目)	38	2°13′

■仕様・価格表

＊通常在庫品

オーダーNo.	No.	ストローク	揚程	許容荷重kN	一回転あたりのレベル調整量	質量kg	価格
＊ 904912	BW10	150～155	5	100	0.28	41	132,000
＊ 903202	BW20	150～155	5	200	0.28	41	164,000
900091	BW30	175～180	5	300	0.21	147	560,000
900092	BW60	225～231	6	600	0.24	255	1,110,000
961922	BW100	245～251	6	1000	0.08	375	1,630,000

■参照ページ

E-9123B
レベリングブロック用ベースプレート

P.38 ▸

レベリングブロックB型 RoHS対応 アンカー対応

NBK®

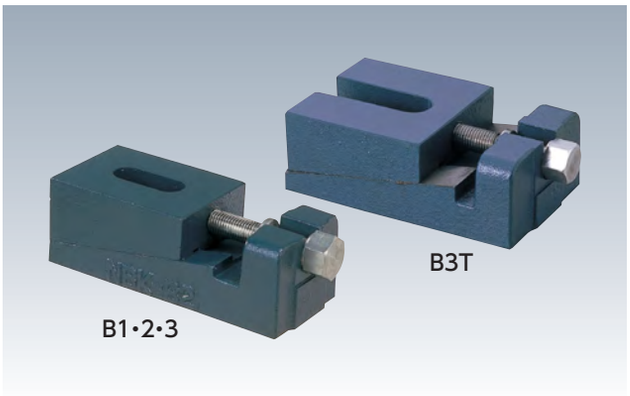

材　質 本体:FC200　スピンドル:SS400

表面処理 塗装

- ●アンカーボルトによる設備固定ができます。
- ●B3Tのアンカー溝はU溝タイプとなります。
- ●総高さと横幅が小さく、スペースに制限がある場合に最適です。
- ●構成部品が天板のない2ピース構造のため廉価です。

【用途】

- ●基礎固定を必要とする各種工作機械、専用機、試験機、試験用定盤のレベル調整。

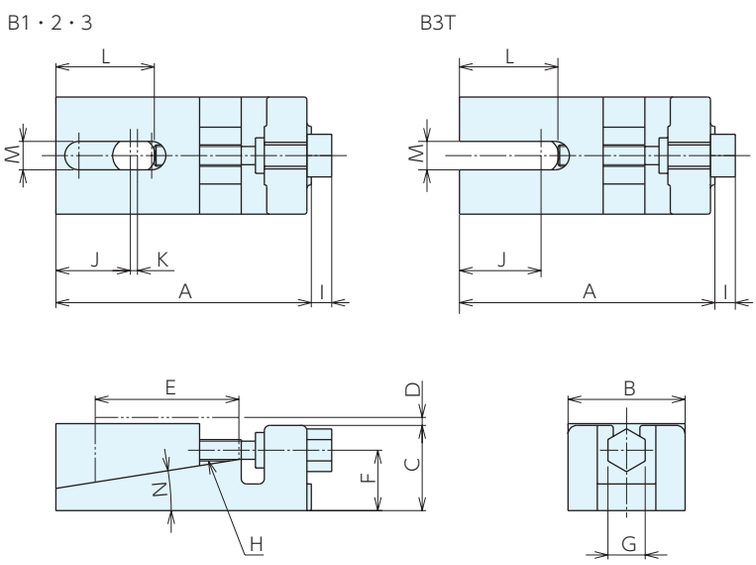

■サイズ表

No.	A	B	C	D	E	F	G	H(並目)	I	J	K	L	M	N
B1	141.5	66	48.5	4	81	34.5～38.5	21	M12×1.75	11.5	41.5	5	53	16	9°
B2	184	76	60.5	4	107	46　～50	26	M16×2	14	67	-	79	18	9°
B3・B3T	205	122	71	5	123	52.5～57.5	29	M20×2.5	18.5	83	-	96	30	9°

■仕様・価格表

*通常在庫品

オーダーNo.	No.	ストローク	揚程	許容荷重kN	一回転あたりのレベル調整量	質量kg	価格
＊ 902095	B1	48.5～52.5	4	5	0.28	2.7	6,450
＊ 902096	B2	60.5～64.5	4	10	0.32	5.0	10,100
＊ 902097	B3	71　～76	5	15	0.4	9.2	16,100
＊ 908360	B3T	71　～76	5	15	0.4	9.0	17,700

■アンカータイプ

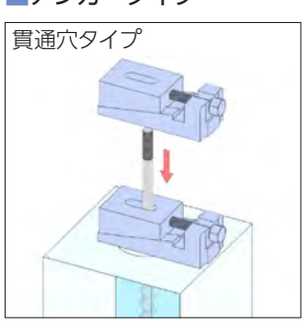

B1～B3

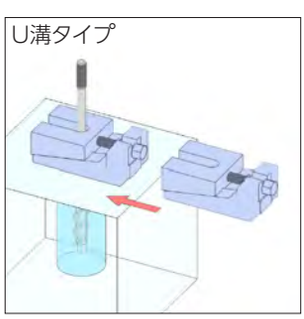

B3T

■参照ページ

レベリングブロックC型 RoHS対応 アンカー対応

NBK®

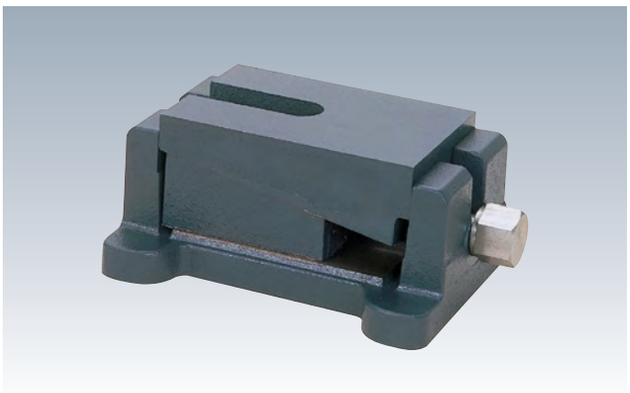

材 質 本体:FC200 スピンドル:SS400

表面処理 塗装

- アンカーボルトによる設備固定ができます。
- 機械から定盤の据付まで広く使用されています。
- 本体フランジに固定もしくは調整を目的とした穴加工が追加できます。

【用途】

- 基礎固定を必要とする各種工作機械、専用機、試験機、試験用定盤のレベル調整。

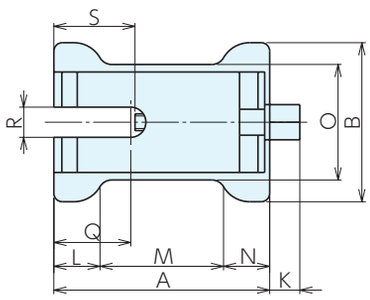

■アンカータイプ

U溝タイプ

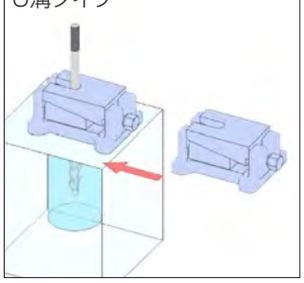

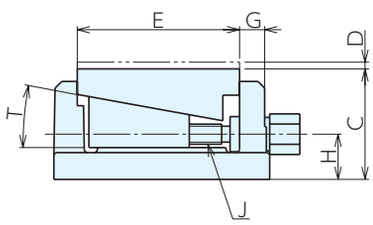

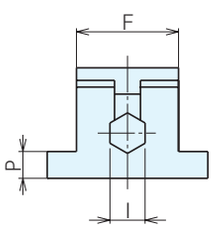

■サイズ表

No.	A	B	C	D	E	F	G	H	I
C1	129	95	66	4	95	62	17	29	21
C2	172	142	80	5	130	84	21	35	26
C3	215	165	105	6	159	100	29	43	29
C4	215	165	105	6	159	100	29	43	35

No.	J	K	L	M	N	O	P	Q	R	S	T
C1	M12×1.75(並目)	17	30	69	30	69	16	45	18	57.5	10°26′
C2	M16×2 (並目)	19.5	35	102	35	100	17	65	22	75	10°26′
C3	M20×2.5 (並目)	24	45	125	45	120	25	75	32	86.5	10°26′
C4	φ19台形ネジ 6山/吋	25	45	125	45	120	25	75	32	86.5	10°26′

■仕様・価格表

*通常在庫品

オーダーNo.	No.	ストローク	揚程	許容荷重kN	一回転あたりのレベル調整量	質量kg	価格
* 902098	C1	66～ 70	4	7	0.32	3.3	9,750
* 902099	C2	80～ 85	5	15	0.37	8.0	15,200
* 902100	C3	105～111	6	25	0.46	15.0	22,700
* 902101	C4	105～111	6	45	0.78	15.0	28,400

■参照ページ

E-9123B
レベリングブロック用ベースプレート

P.38 ▸

E-1123
エポキシクラウド

P.39 ▸

E-1141
アンカーボルト

P.41 ▸

レベリングブロックC-UJ型(遠隔操作用) RoHS対応 アンカー対応

NBK®

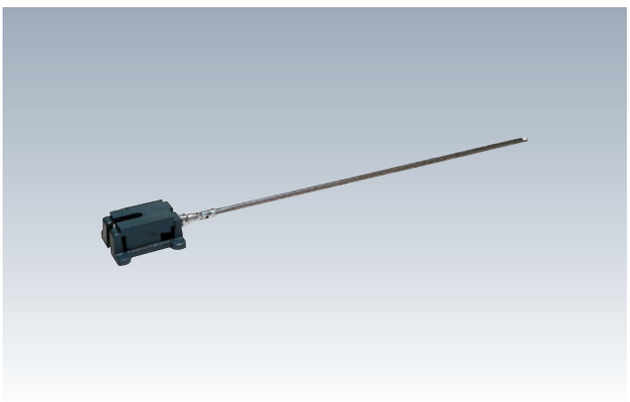

材　質　本体:FC200　スピンドル:SS400
遠隔操作用ハンドル:SS400

表面処理　塗装

- ●C型の遠隔操作仕様です。
- ●人の入り込めない定盤、機械の下に設置し、遠隔操作でレベル調整ができます。
- ●遠隔操作ハンドルはユニバーサルジョイント付きです。搭載物外でハンドル操作後、ハンドルが邪魔にならないように搭載物の下に納めることができます。(ユニバーサルジョイントの可動範囲内)
- ●抜け防止のため遠隔操作ハンドルとレベリングブロックのスピンドルは一体となっています。

【注意】
- ●設置の際はC型と併用してください。

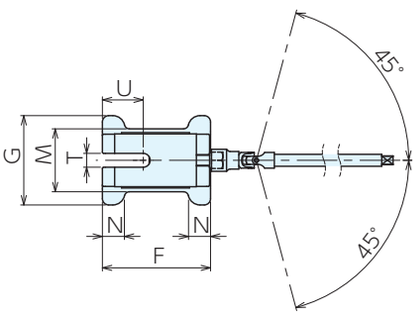

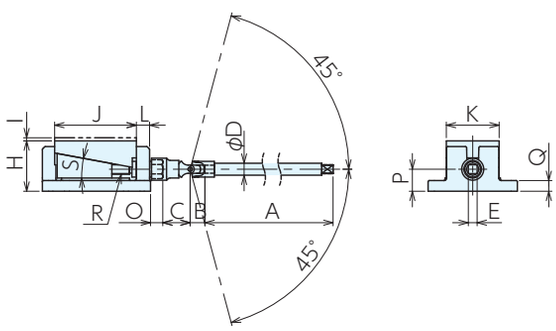

■使用例

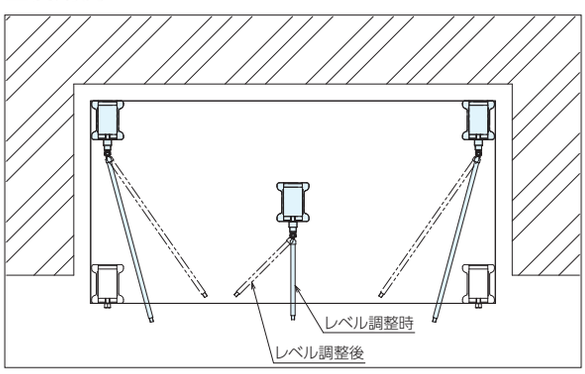

■サイズ表

No.	B	C	D	E	F	G	H	I	J	K	L
C1UJ750/1000	23.5	29.5	19	14	129	95	66	4	95	62	17
C2UJ750/1000	23.5	29.5	19	14	172	142	80	5	130	84	21
C3UJ750/1000	23.5	29.5	19	14	215	165	105	6	159	100	29
C4UJ750/1000	23.5	29.5	19	14	215	165	105	6	159	100	29

No.	M	N	O	P	Q	R	S	T	U
C1UJ750/1000	69	30	17	29	15	M12×1.75(並目)	10°26′	18	45
C2UJ750/1000	100	35	19.5	35	17	M16×2　(並目)	10°26′	22	65
C3UJ750/1000	120	45	24	43	25	M16×2　(並目)	10°26′	32	75
C4UJ750/1000	120	45	25	43	25	φ19台形ネジ 6山／吋	10°26′	32	75

■仕様・価格表

許容荷重 kN	ストローク	一回転あたりのレベル調整量	A=750					A=1000				
			オーダーNo.	No.	A	質量kg	価格	オーダーNo.	No.	A	質量kg	価格
7	66～ 70	0.32	913425	C1UJ750	750	5.0	35,400	900647	C1UJ1000	1000	5.5	36,900
15	80～ 85	0.37	913426	C2UJ750	750	9.7	38,500	900648	C2UJ1000	1000	10.2	40,200
25	105～111	0.46	913427	C3UJ750	750	16.7	56,000	900649	C3UJ1000	1000	17.2	58,000
45	105～111	0.78	913428	C4UJ750	750	16.7	67,500	900652	C4UJ1000	1000	17.2	75,000

レベリングブロックTU型 RoHS対応 アンカー対応

NBK®

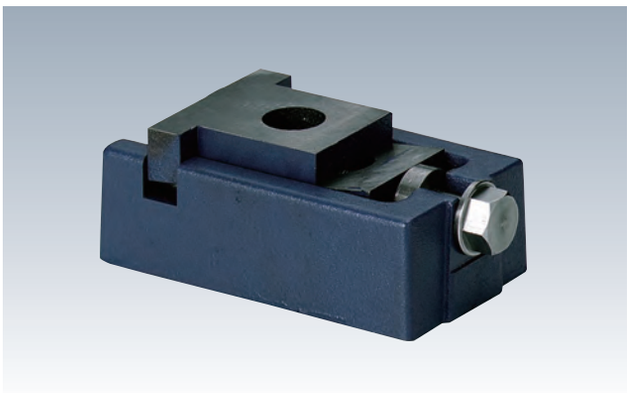

材　質 本体:FC200　スピンドル:S45C
表面処理 塗装

- アンカーボルトによる設備固定ができます。
- 設備に対する横荷重に影響されにくい構造です。
- 左回しで上昇する仕様です。
- 調整ねじを細目とし、微調整をしやすくしています。

【用途】
- 基礎固定を必要とする各種工作機械、専用機、試験機、試験用定盤のレベル調整。

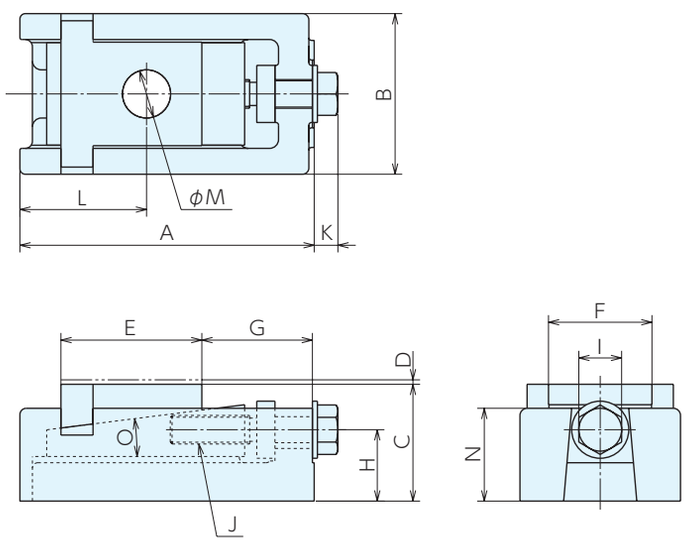

■サイズ表

No.	A	B	C	D	E	F	G	H	I	J(細目)	K	L	M	N	O
TU3	164	90	65.5	2.5	79	58	62	40	24	M16×1.5	14.3	71	φ27	52	7°13′

■仕様・価格表

＊通常在庫品

オーダーNo.	No.	ストローク	揚程	許容荷重kN	一回転あたりのレベル調整量	質量kg	価格
＊ 947439	TU3	65.5～68	2.5	15	0.19	5.25	15,000

■アンカータイプ

貫通穴タイプ

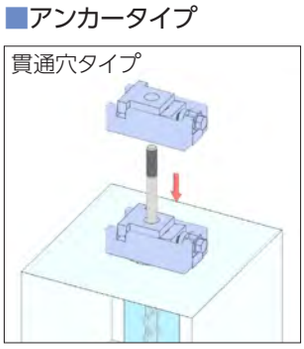

■参照ページ

レベリングブロックT型 RoHS対応 アンカー対応

NBK®

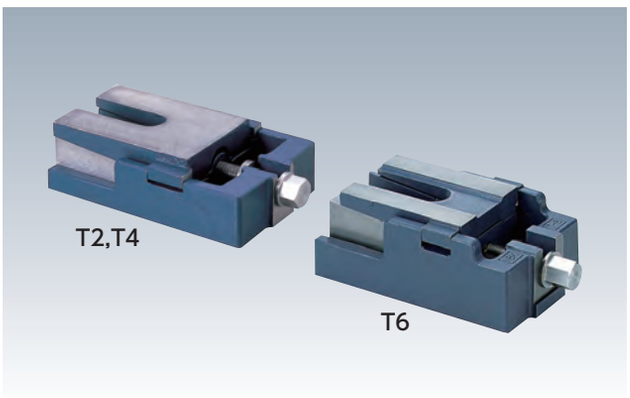

材　質　本体:FC250　スピンドル:S45C

表面処理　塗装

- ●アンカーボルトによる設備固定ができます。
- ●設備に対する横荷重に影響されにくい構造です。
- ●左回しで上昇する仕様です。
- ●調整ねじを細目とし、微調整をしやすくしています。

【用途】

- ●基礎固定を必要とする各種工作機械、専用機、試験機、試験用定盤のレベル調整。

T2,T4

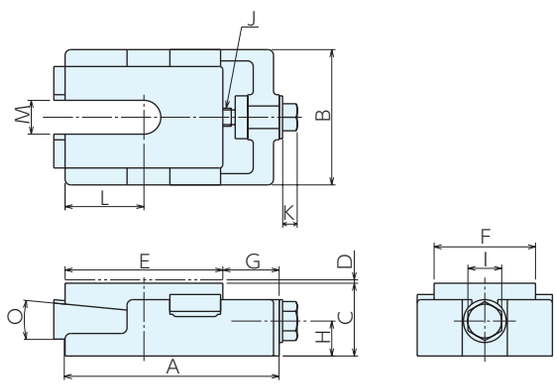

T6

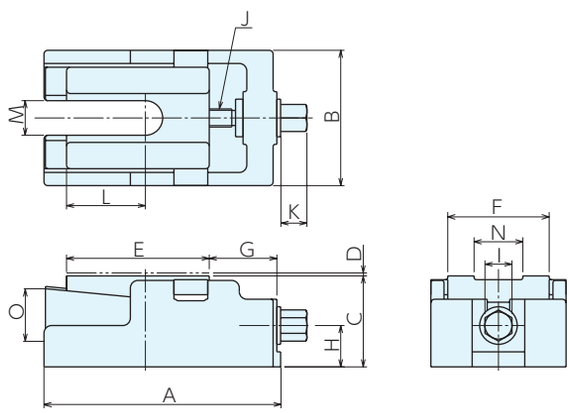

■サイズ表

No.	A	B	C	D	E	F	G	H	I	J(並目)	K	L	M	N	O
T2	190	120	64.5	3	140	90	50	31	30	M16×2	13	70	30	-	5°30′
T4	260	155	73	4	180	120	80	38	30	M20×2.5	20	90	36	-	5°30′
T6	315	180	121	4	190	135	90	55	36	M24×3	35	105	46	65	5°30′

■仕様・価格表

*通常在庫品

オーダーNo.	No.	ストローク	揚程	許容荷重kN	一回転あたりのレベル調整量	質量kg	価格
＊ 946650	**T2**	64.5～ 67.5	3	25	0.19	7.5	**31,500**
＊ 946651	**T4**	73 ～ 77	4	40	0.24	14.2	**39,400**
＊ 946652	**T6**	121 ～125	4	60	0.29	31.5	**68,000**

■アンカータイプ

U溝タイプ

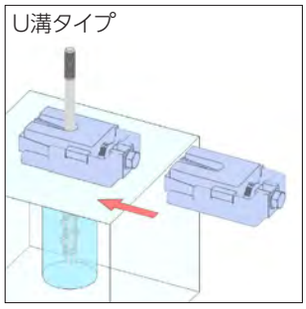

■参照ページ

レベリングブロックG型 RoHS対応 アンカー対応

NBK®

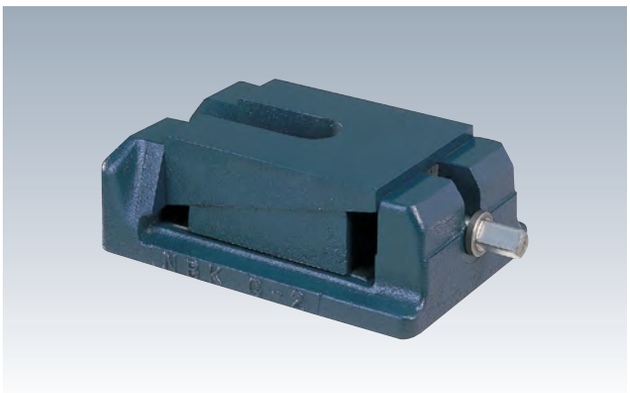

材 質 本体:FC200 スピンドル:S45C
表面処理 塗装

●アンカーボルトによる設備固定ができます。
●受け面積が大きいため安定した設置ができます。
●左回しで上昇する仕様です。

【用途】
●基礎固定を必要とする各種工作機械、専用機、試験機、試験用定盤のレベル調整。

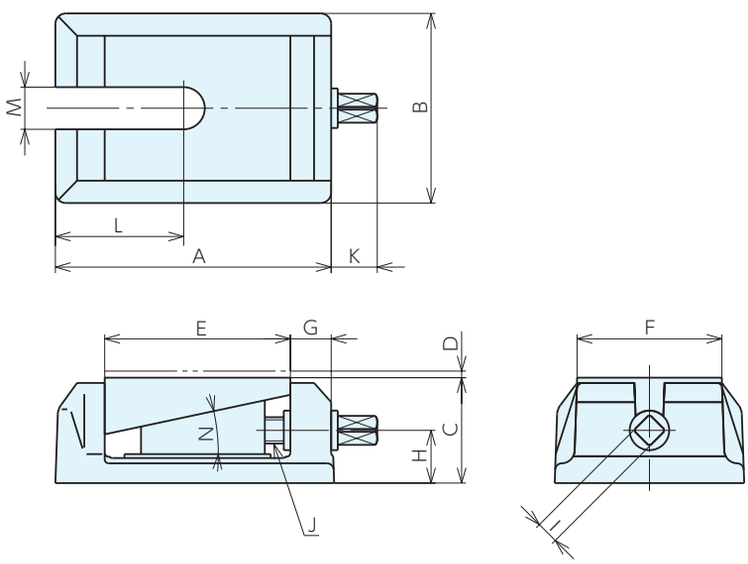

■サイズ表

No.	A	B	C	D	E	F	G	H	I	J(並目)	K	L	M	N
G1	212	144	80	5	141	110	31	40	17	M20×2.5	35	98	32	12°
G2	258	174	85.5	6	170	130	35	42	17	M20×2.5	36	126	40	12°
G3	318	212	112	6	218	170	49	56	22	M27×3	42	155	50	11°18′

■仕様・価格表

*通常在庫品

オーダーNo.	No.	ストローク	揚程	許容荷重kN	一回転あたりのレベル調整量	質量kg	価格
* 902104	G1	80 ～ 85	5	25	0.53	10.0	24,400
* 902105	G2	85.5～ 91.5	6	45	0.53	16.0	31,900
* 902106	G3	112 ～118	6	70	0.6	34.0	56,000

■アンカータイプ

U溝タイプ

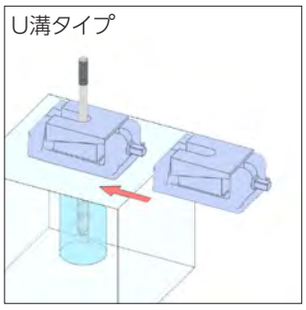

■参照ページ

E-9123B
レベリングブロック用ベースプレート

P.38 ▸

E-1123
エポキシクラウド

P.39 ▸

E-1141
アンカーボルト

P.41 ▸

レベリングブロックH型 RoHS対応 アンカー対応

NBK®

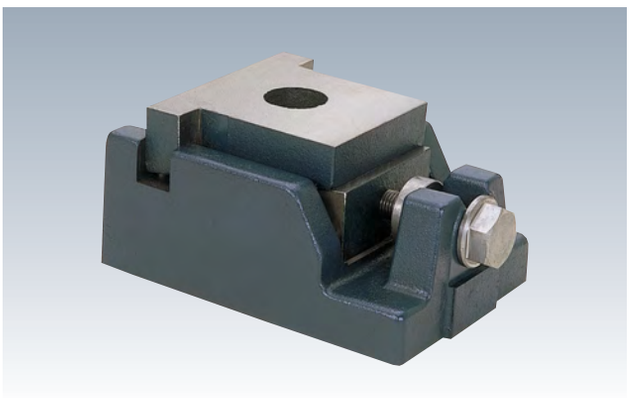

材　質 本体:FC200　スピンドル:S45C
表面処理 塗装

- ●アンカーボルトによる設備固定ができます。
- ●設備の横荷重に影響されにくい構造です。
- ●左回しで上昇する仕様です。

【用途】
- ●基礎固定を必要とする各種工作機械、専用機、試験機、試験用定盤のレベル調整。

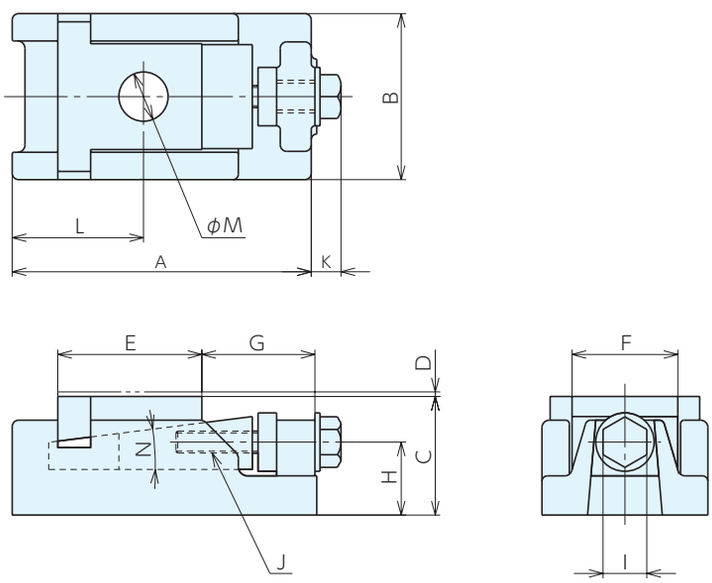

■サイズ表

No.	A	B	C	D	E	F	G	H	I	J(並目)	K	L	M	N
H0	167	90	65.5	2.5	79	58	62	40	24	M12×1.75	13	71	27	7°13′
H1	194	131	93.5	3	107	88	60.5	52	30	M16×2	12	75	35	6°46′

■仕様・価格表

＊通常在庫品

オーダーNo.	No.	ストローク	揚程	許容荷重kN	一回転あたりのレベル調整量	質量kg	価格
＊ 902107	H0	65.5～68	2.5	30	0.22	5.0	14,200
＊ 902108	H1	93.5～96.5	3	50	0.24	12.0	22,700

■アンカータイプ

貫通穴タイプ

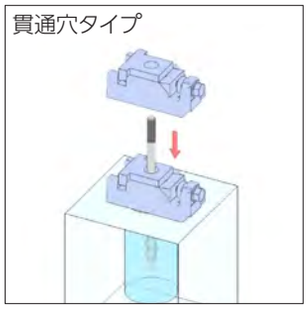

■参照ページ

E-9123B
レベリングブロック用ベースプレート

P.38 ▸

E-1123
エポキシクラウド

P.39 ▸

E-1141
アンカーボルト

P.41 ▸

レベリングブロックM型

RoHS対応　アンカー対応　クリーン仕様

NBK®

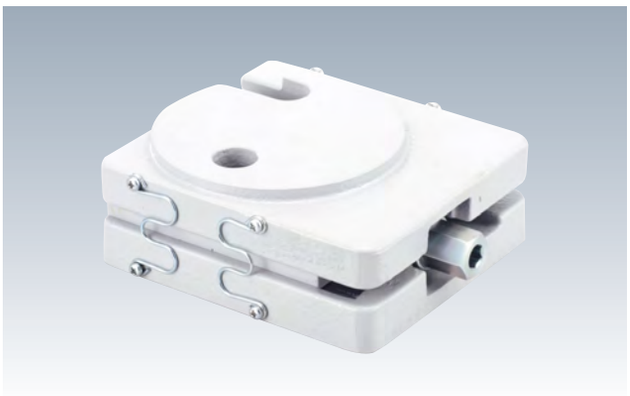

材　質　本体:FCD450　スピンドル:SS400
塗装:化学汚染物質低減塗料(M50C M75C)
グリース:低発塵グリース(M50C M75C)

- アンカーボルトによる設備固定ができます。
- 一体構造品のため施工段取り時の作業性が向上します。
- 低床構造のため設備高さを抑えることができます。
- 基礎高さのバラツキを吸収しやすい揚程量があります。
- クリーン仕様(M50C　M75C)はアウトガス発生量をおさえた化学汚染物質低減塗料、低発塵グリースを使用しています。

【用途】
- 基礎固定を必要とする各種工作機械、専用機、試験機、試験用定盤のレベル調整。

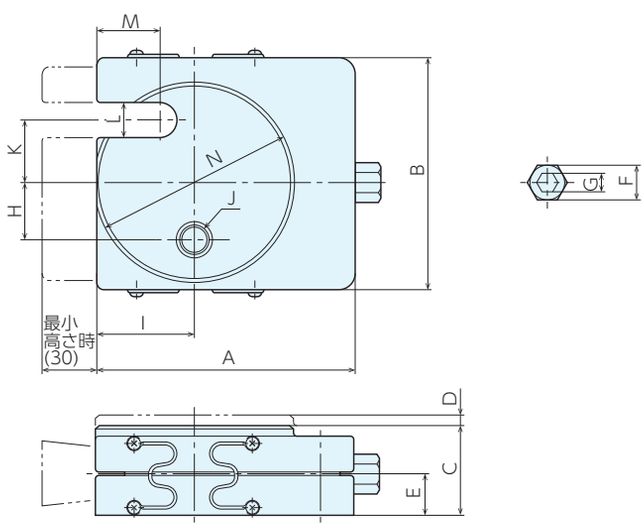

■サイズ表

*通常在庫品

No.	A	B	C	D	E	F	G	H	I	J(並目)	K	L	M	N
M50	145	130	47	12	20	19	10	32	55	M16×2	35	20	35	112
M75	160	140	53	12	23	24	14	32	60	M16×2	35	20	40	112
M50C	145	130	47	12	20	19	10	32	55	M16×2	35	20	35	112
M75C	160	140	53	12	23	24	14	32	60	M16×2	35	20	40	112

■仕様・価格表

*通常在庫品

オーダーNo.	No	ストローク	揚程	許容荷重kN	一回転あたりのレベル調整量	質量kg	価格
* 104092	**M50**	47～59	12	50	0.37	5.0	**25,500**
* 104093	**M75**	53～65	12	75	0.43	6.7	**29,200**
* 104094	**M50C**	47～59	12	50	0.37	5.0	**28,000**
* 104095	**M75C**	53～65	12	75	0.43	6.7	**31,900**

■アンカータイプ

U溝タイプ

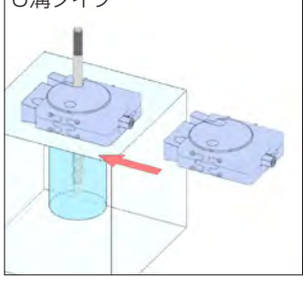

■参照ページ

E-1123
エポキシクラウド

P.39 ▸

E-1141
アンカーボルト

P.41 ▸

レベリングフットジャッキ

RoHS対応　アンカー対応

NBK®　ERON®

●アンカーボルトによる設備固定ができます。
●調整ねじを細目とし、微調整をしやすくしています。
●一体構造品のため施工段取り時の作業性が向上します。
●基礎高さのバラツキを吸収しやすい揚程量があります。

【用途】
●基礎固定を必要とする各種工作機械、専用機、試験機、試験用定盤のレベル調整。
【注意】
●対象設備に本体装着用の穴加工が必要になります。

No.	部品名	材質
1	レベリングボルト	S45C
2	ベースプレート	FCD450
3	ロックナット	S45C
4	JA形アンカーボルト	機械に合わせて、お客様にて手配ください。
5	平座金	
6	六角ナット	

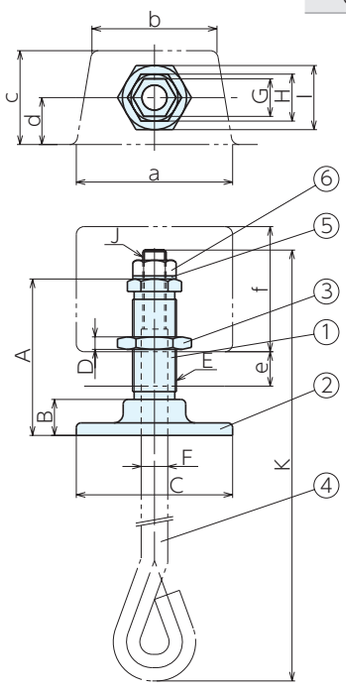

■使用例

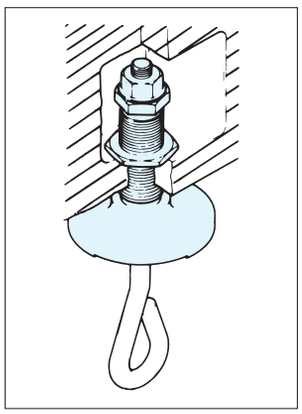

■仕様・価格表

＊通常在庫品

オーダーNo.	No.	各部のサイズ				ねじサイズ	下穴径
		A	B	C	D	E(細目)	F
＊904915	LVF1000	100	23	100	8	M28×1	φ16
＊904914	LVF1250	125	26	120	10	M35×1.5	φ20
＊904913	LVF1500	153	30	150	12	M45×1.5	φ28

No.	スパナの掛り巾			適合アンカーボルト・参考	押上荷重kN	質量kg	価格
	G	H	I	J×K			
LVF1000	19	30	41	M12×200～500	6	1.0	4,520
LVF1250	24	36	50	M16×250～630	10	1.6	5,850
LVF1500	36	46	65	M24×315～800	25	2.8	8,550

■レベリングポケットの参考サイズ

No.	a	b	c	d	e	f
LVF1000	100	80	60	30	20～45	90
LVF1250	120	100	70	35	25～55	110
LVF1500	150	120	80	40	30～70	130

レベルジャッキ RoHS対応 アンカー対応

NBK® ERON®

材　質 本体:FC250　スクリュー:SS400

表面処理 塗装

- ●アンカーボルトによる本体固定ができます。(LJ03)
- ●点で受ける仕様のため、受け面の形状の影響を最小に抑えて操作ができます。
- ●調整ねじを細目とし、微調整をしやすくしています。
- ●基礎高さのバラツキを吸収しやすい揚程量があります。

【用途】

- ●基礎固定を必要とする各種工作機械、専用機、試験機、試験用定盤のレベル調整。設備の仮受け。

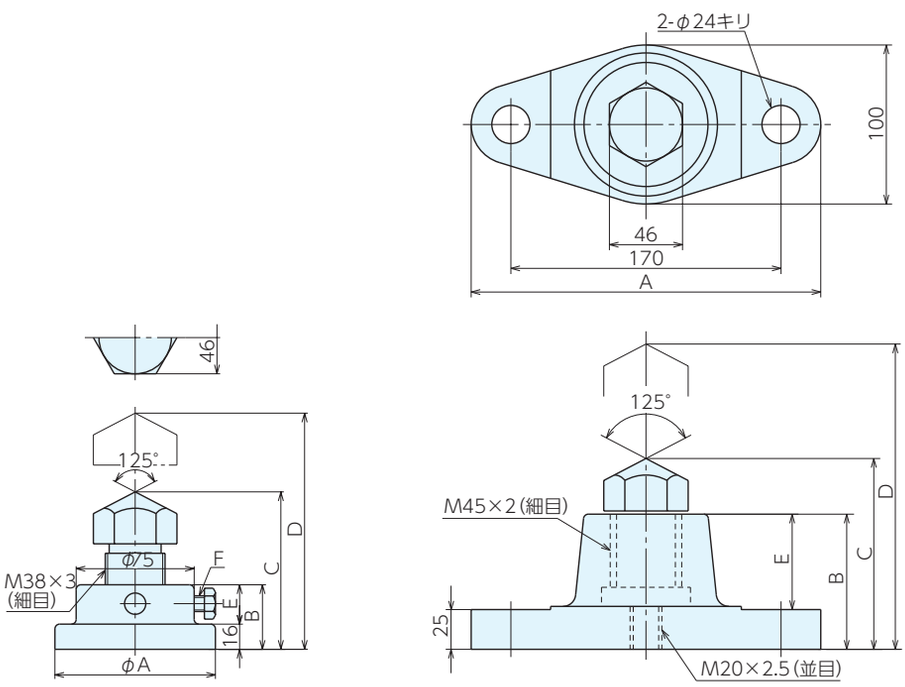

LJ01,02　　LJ03

■仕様・価格表

＊通常在庫品

オーダーNo.	No.	A	B	C	D	E	F(並目)	揚程	操作トルク Nm	スクリュー ネジ径×長さ	許容荷重 kN	質量kg	価格
＊902109	LJ01	101	41	74	100	25	M10×1.5	26	110	M38×40	20	1.95	6,450
＊900093	LJ02	101	61	94	140	45	M10×1.5	46	110	M38×60	20	2.60	9,750
＊900650	LJ03	220	85	120	160	60	-	40	110	M45×55	20	5.40	13,000

レベリングブロックU型

RoHS対応　アンカー対応　スイベル付き

NBK®

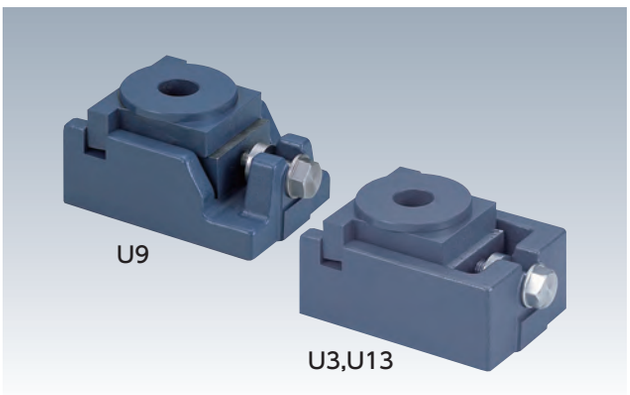

材　質　本体:FC200　スピンドル:S45C

表面処理　塗装

- ●アンカーボルトによる設備固定ができます。
- ●設備や基礎面の傾斜を吸収しやすいスイベル(球面受板)を搭載しています。
- ●設備の横荷重に影響されにくい構造です。
- ●左回しで上昇する仕様です。

【用途】

- ●基礎固定を必要とする各種工作機械、専用機、試験機、試験用定盤のレベル調整。

U9

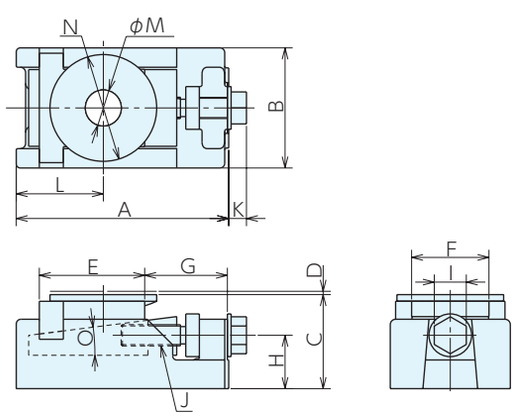

U3,U13

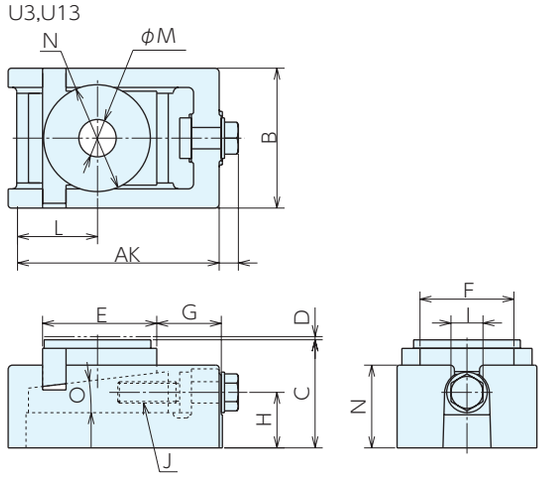

■サイズ表

No.	A	B	C	D	E	F	G	H	I	J	K	L	M	N	O
U 3	165	90	70.5	2.5	79	58	62	40	24	M16×1.5(細目)	13.3	71	27	80	7°13′
U 9	192	131	101.5	3	107	88	60.5	52	30	M16×2　(並目)	15	75	35	100	6°46′
U13	192	131	101.5	3	107	88	60.5	52	30	M20×2.5(並目)	15	75	35	100	6°46′

■仕様・価格表

*通常在庫品

オーダーNo.	No.	ストローク	揚程	許容荷重kN	一回転あたりのレベル調整量	質量kg	価格
* 946647	U3	70.5～ 73	2.5	15	0.19	5.5	42,900
* 946648	U9	101.5～104.5	3	50	0.24	12.6	47,800
* 946649	U13	101.5～104.5	3	75	0.30	14.1	64,500

■アンカータイプ

貫通穴タイプ

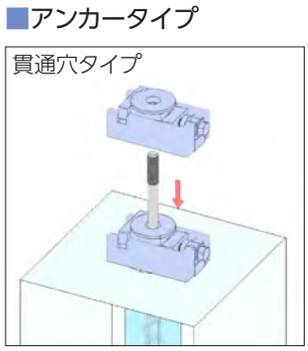

■参照ページ

E-9123B
レベリングブロック用ベースプレート

P.38 ▸

E-1123
エポキシクラウド

P.39 ▸

E-1141
アンカーボルト

P.41 ▸

レベリングジャッキ

RoHS対応　アンカー対応　スイベル付き

NBK® ERON®

材　質　本体:FCD450　スクリュー:S45C
スラスト:S45C　スタッドボルト:S45C

表面処理　塗装

- ●アンカーボルトによる設備固定ができます。
- ●設備や基礎面の傾斜を吸収しやすいスイベル(球面受板)を搭載しています。
- ●調整ねじを細目とし、微調整をしやすくしています。
- ●基礎高さのバラツキを吸収しやすい揚程量があります。

【用途】
- ●基礎固定を必要とする各種工作機械、専用機、試験機、試験用定盤のレベル調整。

【注意】
- ●対象設備に本体装着用の穴加工が必要になります。

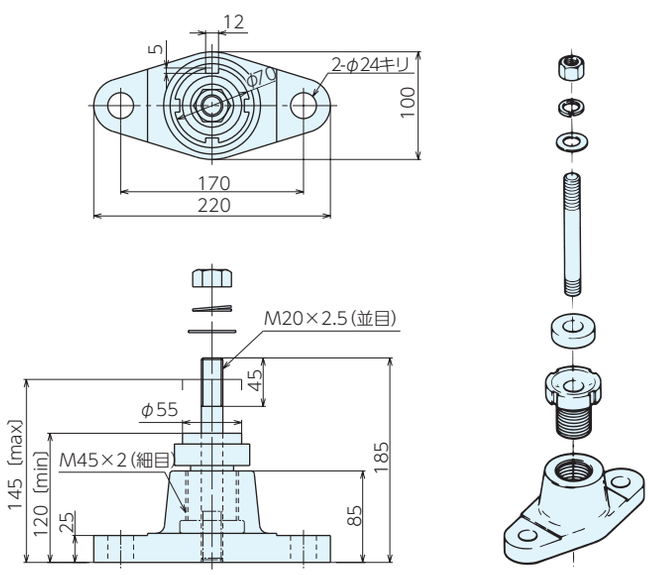

■仕様・価格表

*通常在庫品

オーダーNo.	No.	最低高さ	最高高さ	ストローク	ネジ径(細目)	作動荷重kN	耐荷重kN	質量kg	価格
* 900094	JM1	120	145	25	M45×2	25	50	6.0	21,900

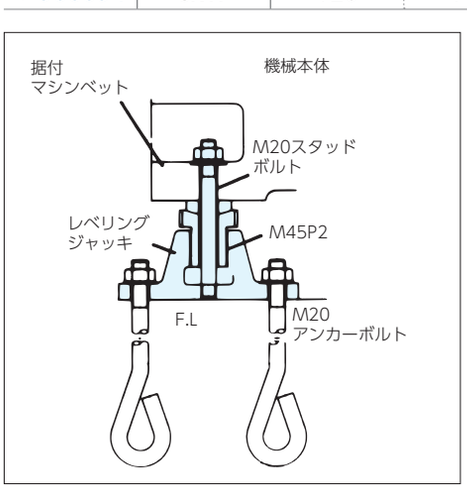

レベリングブロックNU型

RoHS対応　スイベル付き

NBK®

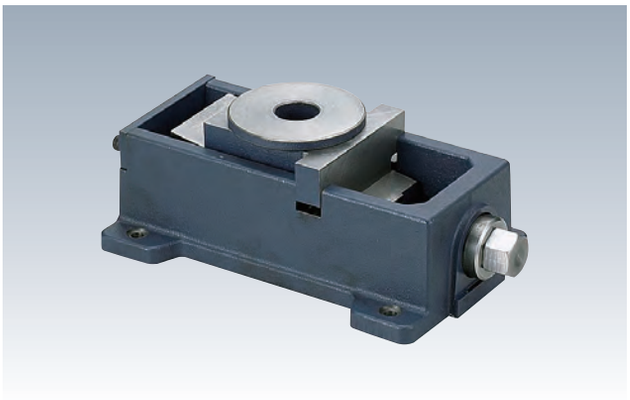

材　質　本体:FC250　スピンドル:S45C

表面処理　塗装

- 本体フランジに固定もしくは調整を目的とした穴加工がしてあります(NU38T)
- 設備や基礎面の傾斜を吸収しやすいスイベル(球面受板)を搭載しています。
- 設備の横荷重に影響されにくい構造です。
- 基礎高さのバラツキを吸収しやすい揚程量があります。
- ベアリングを組込み、低いトルクで操作ができます。

【用途】

- 基礎固定が不要な各種機械や装置、測定や組付を目的とした完成品や素材部品、測定・組付用定盤のレベル調整。

NU12T

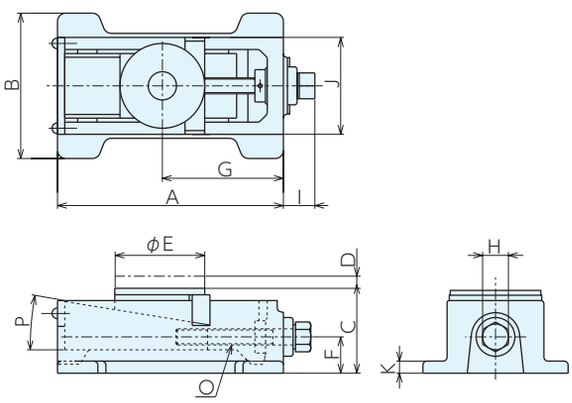

NU38T

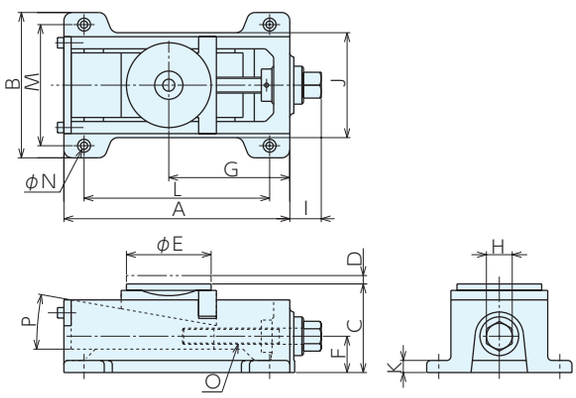

■サイズ表

No.	A	B	C	D	E	F	G	H	I	J	K	L	M	N	O(並目)	P
NU12T	180	125	78	6	80	32	96	19	27.9	87	13	-	-	-	M14×2	11°
NU38T	280	180	110	10	105	45	152	32	41	130	15	230	150	9	M20×2.5	10°

■仕様・価格表

*通常在庫品

オーダーNo.	No.	ストローク	揚程	許容荷重kN	一回転あたりのレベル調整量	質量kg	価格
* 964974	NU12T	78～ 84	6	40	0.39	6.3	44,900
* 955482	NU38T	110～120	10	100	0.44	22.0	100,000

レベリングブロックM型スイベルパッド付

RoHS対応　アンカー対応　スイベル付き　クリーン仕様　NBK®

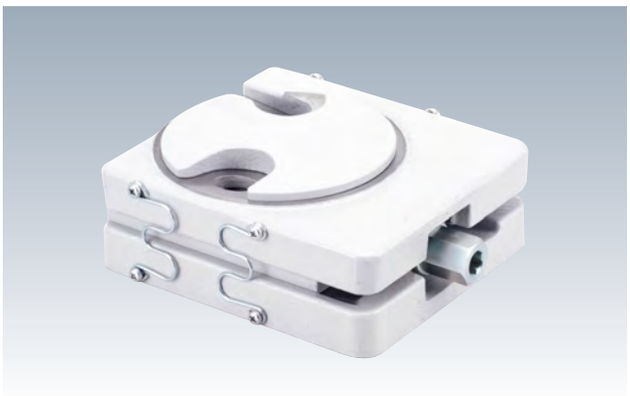

材　質　本体:FCD450　スピンドル:SS400
塗装:化学汚染物質低減塗料(M50SC M75SC)
グリース:低発塵グリース(M50SC M75SC)

- アンカーボルトによる設備固定ができます。
- 設備や基礎面の傾斜を吸収しやすいスイベル(球面受板)を搭載しています。
- 一体構造品のため施工段取り時の作業性が向上します。
- 低床構造のため設備高さを抑えることができます。
- 基礎高さのバラツキを吸収しやすい揚程量があります。
- クリーン仕様(M50SC　M75SC)はアウトガス発生量をおさえた化学汚染物質低減塗料、低発塵グリースを使用しています。

【用途】
- 基礎固定を必要とする各種工作機械、専用機、試験機、試験用定盤のレベル調整。

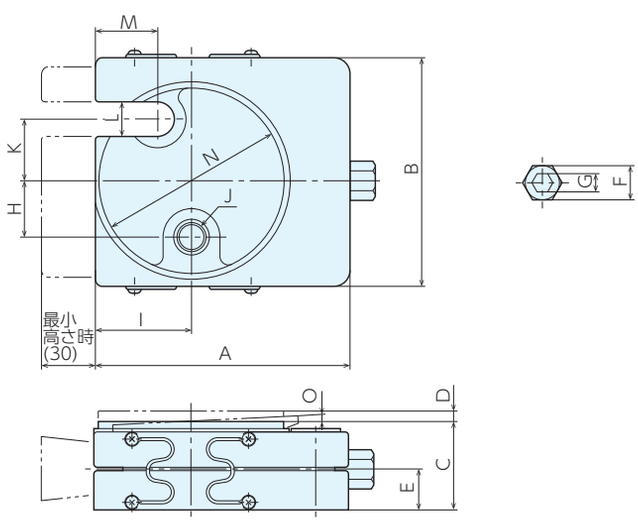

■サイズ表

No.	A	B	C	D	E	F	G	H	I	J(並目)	K	L	M	N	O
M50S	145	130	47	12	20	19	10	32	55	M16×2	35	20	35	105	3°
M75S	160	140	53	12	23	24	14	32	60	M16×2	35	20	40	105	3°
M50SC	145	130	47	12	20	19	10	32	55	M16×2	35	20	35	105	3°
M75SC	160	140	53	12	23	24	14	32	60	M16×2	35	20	40	105	3°

■仕様・価格表

オーダーNo	No	ストローク	揚程	許容荷重kN	一回転あたりのレベル調整量	質量kg	価格
104096	**M50S**	47～59	12	50	0.37	5.0	**29,200**
104097	**M75S**	53～65	12	75	0.43	6.7	**33,100**
104098	**M50SC**	47～59	12	50	0.37	5.0	**31,900**
104099	**M75SC**	53～65	12	75	0.43	6.7	**35,600**

■アンカータイプ

U型タイプ

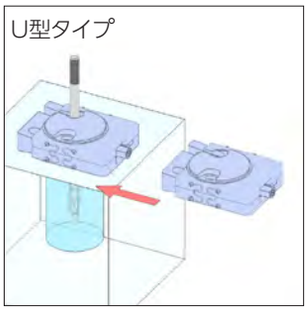

■参照ページ

E-1123
エポキシクラウド

P.39 ▸

E-1141
アンカーボルト

P.41 ▸

レベリングブロック用　ベースプレート RoHS対応

NBK®

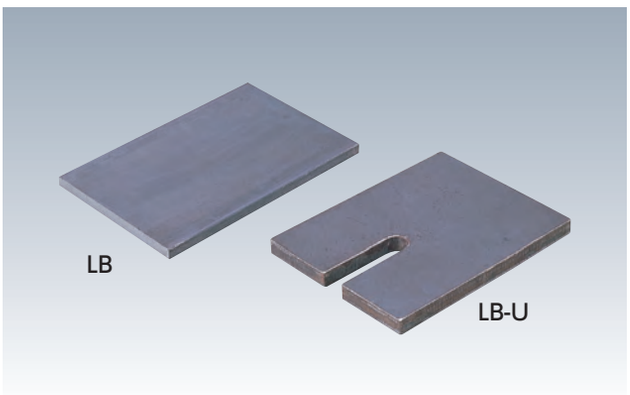

材　質　プレート:SS400

●レベリングブロック用の敷板です。
●基礎の影響をレベリングブロックに直接伝えず、安定したレベル調整ができます。

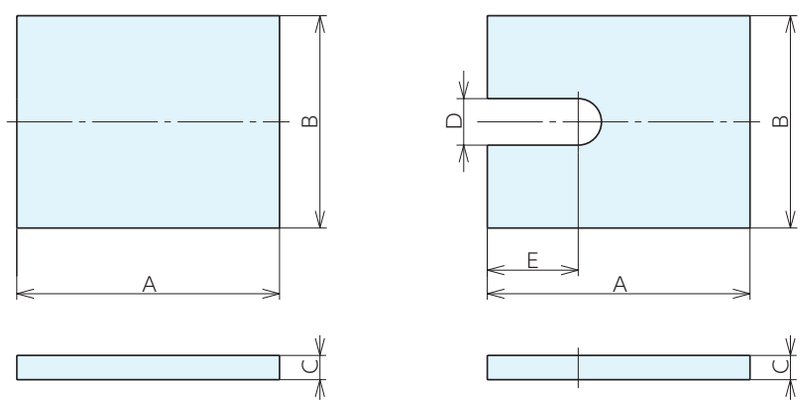

LB　　LB-U

■仕様・価格表

オーダーNo.	No.	適合レベリングブロック	A	B	C	D	E	質量kg	価格
946653	LB1	A1	130	105	12	-	-	1.2	2,330
946654	LB2	A2	175	145	12	-	-	2.3	3,100
946655	LB3	A3,4	215	170	12	–	-	3.4	3,680
946656	LB4	BW10,20	320	155	22	-	-	8.5	4,650
946657	LB5	BW30	425	305	22	-	-	22.2	9,500
946658	LB6	BW60	615	305	22	-	-	32.1	13,800
946659	LB 1U	C1	130	105	12	23	45	1.1	3,680
946660	LB 2U	C2	175	145	12	25	65	2.2	4,260
946661	LB 3U	C3,4	215	170	12	36	80	3.1	5,100
946662	LB 4U	G1	215	145	12	36	100	2.5	4,650
946663	LB 5U	G2	255	175	19	40	125	5.8	6,000
946664	LB 6U	G3	325	215	19	52	155	9.1	8,950
946665	LB 7U	H0,U3	170	95	12	27	70	1.3	3,500
946666	LB 8U	H1,U9	195	135	12	36	80	2.1	4,650
946667	LB 9U	T2	190	125	19	31	70	3.1	5,450
946668	LB10U	T4	260	160	19	37	90	5.6	6,850
946669	LB11U	T6	305	185	19	48	135	7.3	7,950

■使用例

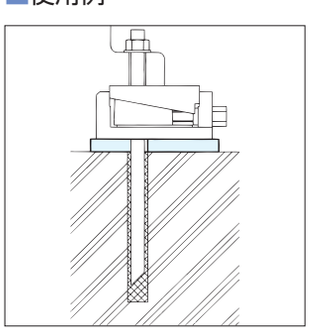

エポキシグラウト RoHS対応

NBK®

●コンクリートと比較し3～4倍の高強度です。
●主剤･硬化剤の混合開始から流し込みまでの作業可能時間が約60分で無駄なく施工できます。
●流動性が高く、低発熱･低収縮のため施工性に優れています。
●硬化剤の着色により混合完了を見える化。混合不良を防止し、確実な混合ができます。
●硬化時間は打設（又は流し込み）後約12時間と短く、翌日からレベル出し等の作業が可能なため据付工期短縮ができます。

【用途】
●各種工作機械、専用機、試験機、および試験用定盤のアンカーボルトの固定。

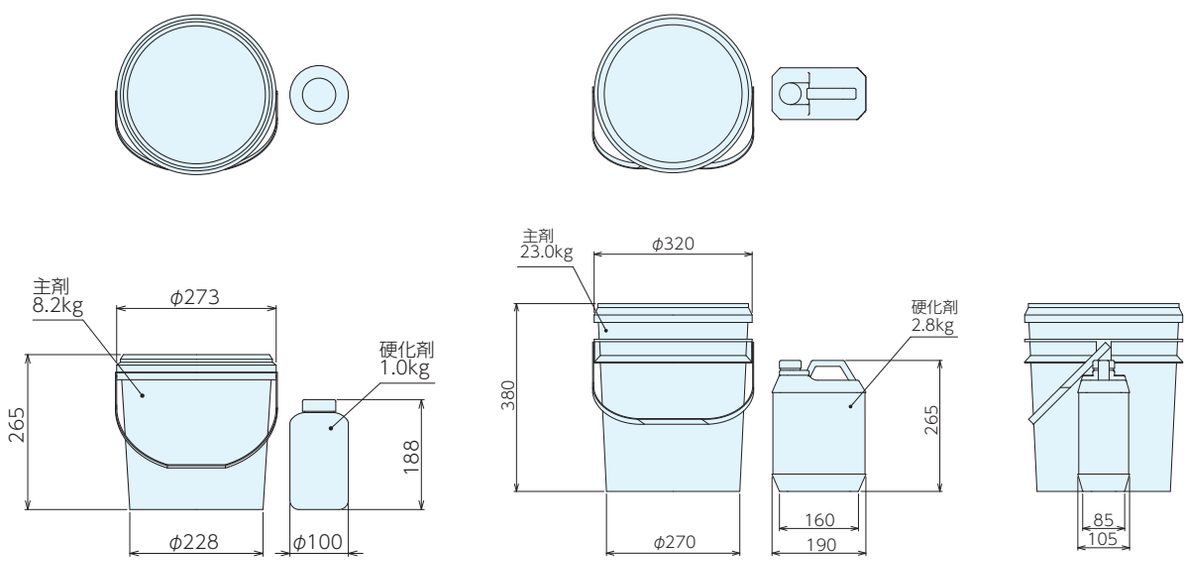

EPG005　　EPG014

■仕様･価格表

オーダーNo.	No.	主剤 kg	乳化剤 kg	全体質量 kg	全体容量 ℓ	価格
127386	EPG005	8.2	1	9.2	5	32,400
117505	EPG014	23	2.8	25.8	14	67,000

■養生期間が短く設備立上げまでの工期を短縮

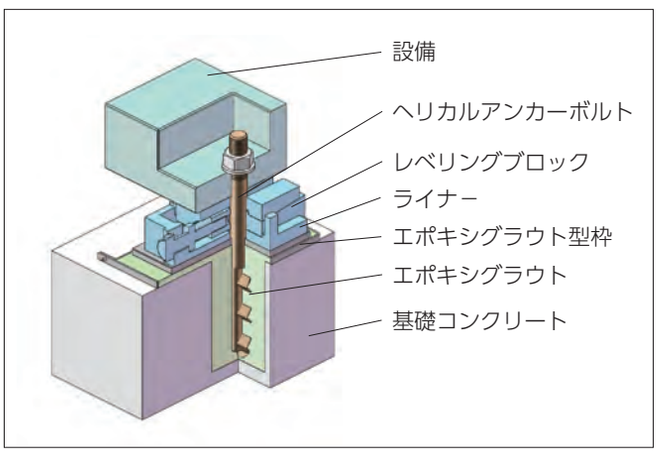

夕方に打設し、翌朝よりレベル出し作業ができます。
NBKエポキシグラウト：１２時間
一般コンクリート：約７日間

▶高強度
アンカーボルト及びコンクリートとの接着強度はもちろん、引張強度、圧縮強度も高いため、「耐震効果」と「基礎との一体化による剛性」をアップします。

▶確実な作業性
作業手順書による作業標準化によって、人によるバラつきを削減します。硬化剤を着色し「見える化サイン」で混合不良を防止します。

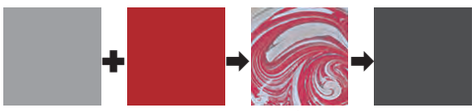

主剤　硬化剤　混ぜ合せ　混合後

▶安全性
毒物及び劇物指定令（平成30年6月29日改正）に非該当のため安全です。

■硬化時の性状

強度項目	試験方法	ナベヤ規格値　N/mm2	実測平均値　N/mm2
圧縮強度	ASTM D 695	70	78.6
	JIS K7208	85	99.9
圧縮弾性率	ASTM D 695	6000	6241
	JIS K7208	5000	6800
引張強度	ASTM D 638M	20	25.8
	JIS K7113	20	25.1
曲げ強度	ASTM D 790M	35	55.6
	JIS K7203	35	55.2
圧縮せん断強度	ASTM C 882	20MF	27.5MF
	JIS K6852	5MF	9.3MF
引張せん断強度	ASTM D 1002	10	16.7COF
	JIS K6850	15COF	18.3COF
線膨張係数	ASTM D 2566	3.3X10-4	3.2X10-4
熱膨張係数	ASTM C 531	6.8X10-5	6.7X10-5

※MF：セメントモルタル破壊、COF：接着材破壊、養生期間：20℃ X 7日間

■各種書類及び証明書はお問合せください。

非該当証明書、毒物及び劇物指定令非該当証明、取扱説明書、SDS等

■作業の流れ

主剤の攪拌

骨材が含まれている為、開封後均一な性状にするための作業。

硬化剤投入

混合物の攪拌

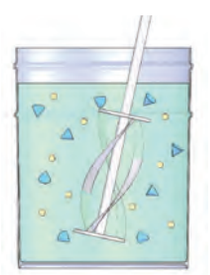

硬化剤と主剤全体を均一にするための作業。

流し込み作業

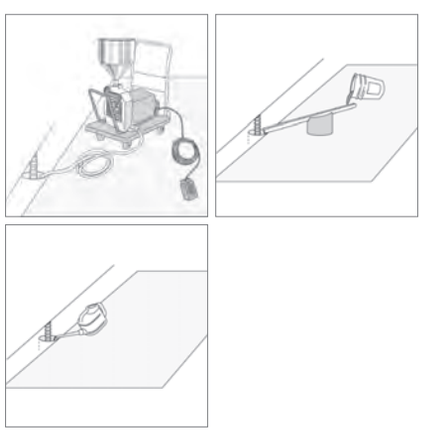

⚠ 注意事項

本製品は攪拌作業が必須です。
ハンドミキサー 250～300rpmを事前に準備してください。
流し込み作業は、とい、じょうろ、ポンプ等による作業となります。
詳細はご相談ください。
使用期限が製造後1年のため、必要な分量を都度お求めください。

ヘリカルアンカーボルト RoHS対応

NBK®

材　質　S45C相当　鍛造品

付属品　球面座金・アンカーナット

- ●アンカーボルトを使用して固定するレベリングエレメントにご使用いただけます。
- ●埋込部のラック形状によって締付強度・引抜き強度が大幅に向上します。
- ●J型アンカー等と比較してアンカーホールを小さくできコスト削減に貢献します。

【用途】

- ●工作機械、各種産業機械、半導体製造装置、定盤等据付時のアンカーボルトに最適。

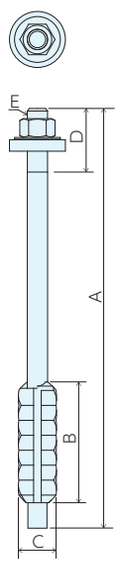

■仕様・価格表

オーダーNo.	No.	A	B	C	D	E	質量kg	価格
130051	HAB16-250	250	95	30	50	M16	0.5	2,790
129903	HAB16-330	330	95	30	50	M16	0.7	2,910
147182	HAB16-360	360	95	30	50	M16	0.8	3,030
147183	HAB16-460	460	95	30	50	M16	0.9	3,150
129904	HAB20-400	400	100	40	60	M20	1.0	3,030
129905	HAB20-450	450	100	40	60	M20	1.1	3,260
129906	HAB24-450	450	135	48	60	M24	1.7	3,550
129907	HAB24-500	500	135	48	60	M24	1.8	3,610

■組合せ例

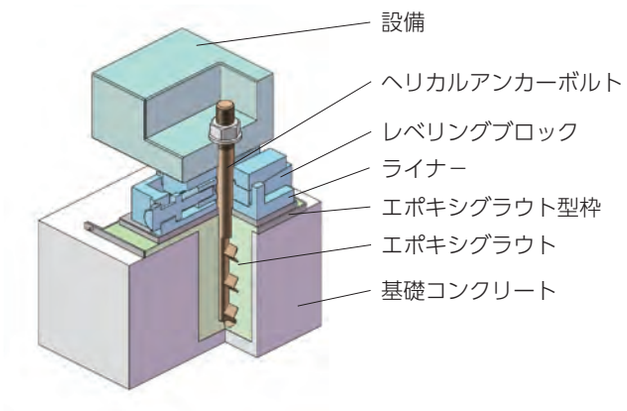

■アンカーホールサイズを縮小・コスト削減

Jアンカーと比較しアンカーホールを小さくできることで、エポキシグラウトの容量を少なくしてコストを削減します。
埋め込み部がラック形状のため、締付強度・引抜き強度に優れており、設備と基礎を強固に固定できます。

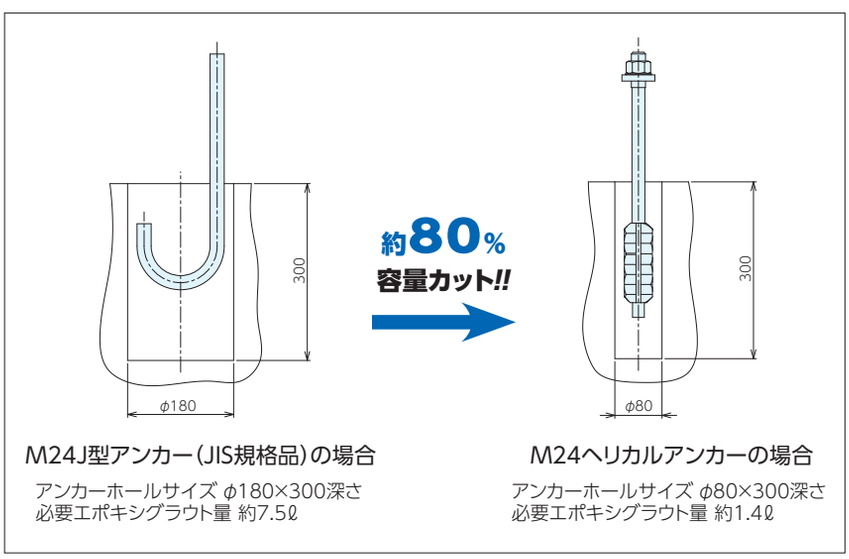

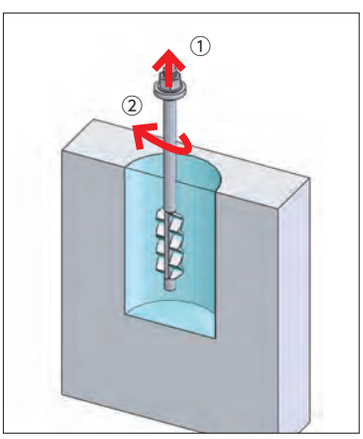

M24の場合

①引抜き強度140kNまで確認
②締付トルク800N･mまで保持を確認
※ナベヤ製エポキシグラウト使用時

■安定した締結

付属する球面座金が座面の傾きを吸収し、安定した締付と固定ができます。

平座金

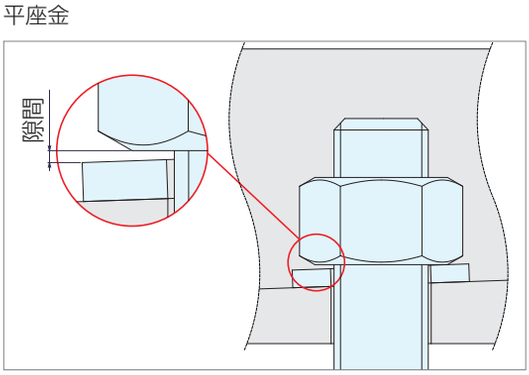

球面座金

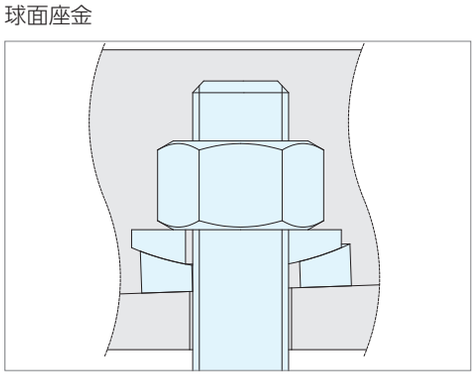

ライナーの設置について

設置面（フロア）のバラツキ・傾きが大きい場合、一般的に、レベリングエレメントの下にライナー（敷板）を付加します。 ただし、異なる調整物（大型の装置や定盤など）を複数台数を連続して据付ける場合でも、ライナーとレベリングエレメントは独立させることが必要です。 設置面のバラツキ・傾きがレベル調整に影響を及ぼします。

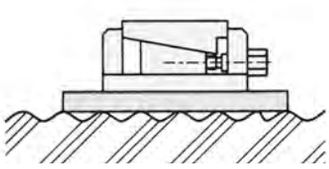

ライナーの設置

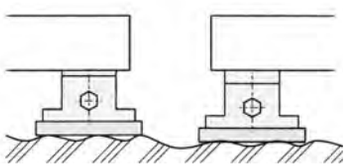

○ 正しい設置方法

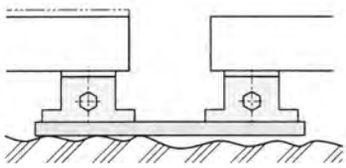

× 誤った設置方法

設置ポイントについて

調整物をレベリングエレメントに設置する場合、レベリングエレメントの中央部に座面（レベルポイント）が来るように設置します。調整物の座面が狭く、片寄って設置された場合、調整作業の効率や耐荷重能力の低下の原因となり注意してください。

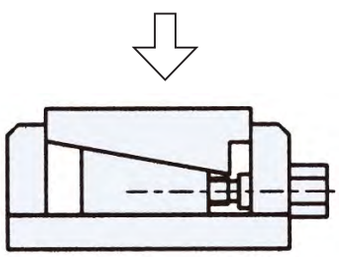

○ 正しい使用方法

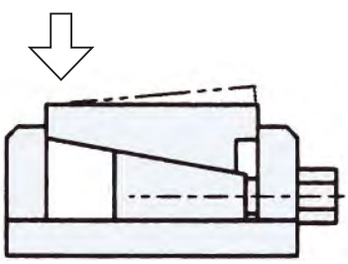

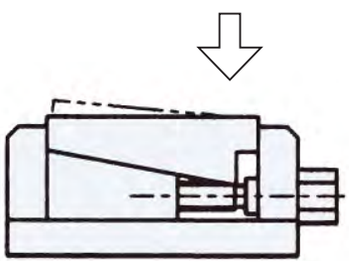

× 誤った設置方法

補助ポイントについて

荷重は常に均等に伝わることは極めて稀であり、レベルポイントや調整物の剛性や構造の偏荷重、動作によって荷重ポイントが変わるなどの様々な条件により実際に各ポイントにかかる荷重が異なります。このため補助ポイントを設定しておきます。

●：主要調整ポイント
○：補助調整ポイント

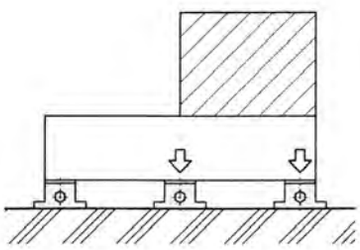

アンカーボルトの設置方法

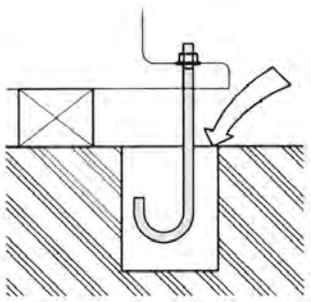

調整物を、レベリンクエレメントの高さを考慮した仮置台に乗せます。アンカーボルトを吊り下げ、モルタル・エポキシグラウト等でアンカーボルトを固定します。

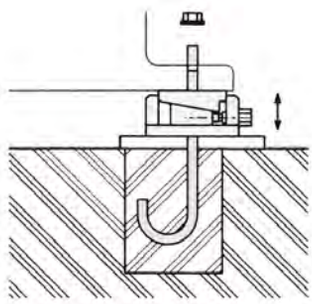

アンカーボルトが固定された後、レベリングエレメントを設置し、レベル調整を行ないます。調整後、アンカーボルトを締め付けます。

特注品対応（モディファイサービス）

弊社では各種特注品対応（モディファイサービス）を行っています。
①本体に「追加工」や「防振材取付け」
②遠隔操作ハンドルを設備に合わせて「長さ変更」、A 型・C 型以外の特注品対応
③クリーン環境向けに「薄膜・防錆処理品」、「低アウトガスの塗料・低発塵のグリースへの変更」、「SUS 製スピンドルへの変更」を行います。

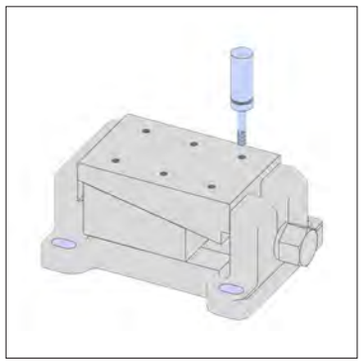

①本体に追加工

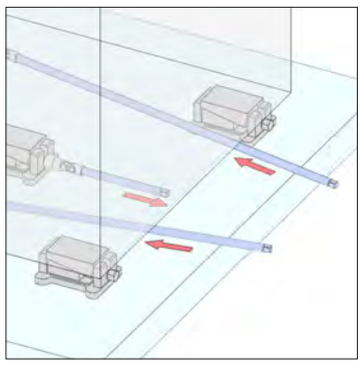

②遠隔操作ハンドルの長さを設備に合わせて変更

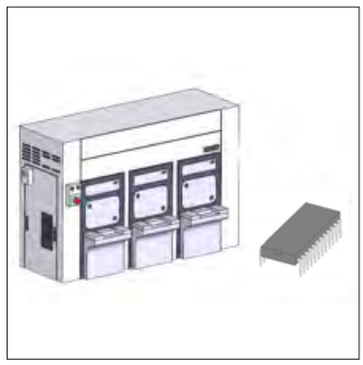

③クリーン環境向け

CAD ダウンロードサービス

本カタログに掲載した製品は WEB ページから CAD データー（2D、3D）のダウンロードができます。設計の際にお役立てください。(ダウンロード方法は下記からご確認ください)

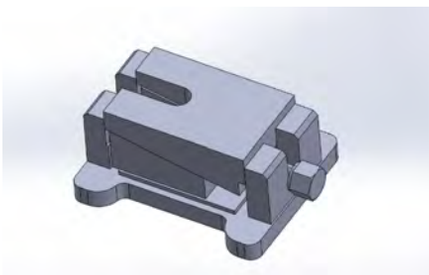

POINT

CAD データーのご提供で設計サポート！
設計工程が軽減できます

ダウンロード方法

MEMO

MEMO

SINCE 1560
株式会社 ナベヤ
JIG & MECHANICAL PARTS
ERON® NBK®
URL.https://www.nabeya.co.jp E-mail:nabeya@ons.co.jp
ナベヤwebサイト

本社 営業本部	〒500-8433 岐阜市若杉町 25	TEL. 058-273-6521 FAX. 058-278-0022：国内受注用	FAX. 058-278-0220
東京営業所	〒105-0013 東京都港区浜松町 1-9-3 NABEYA ビル 1F	TEL. 03-3434-8471	FAX. 03-5472-8752
仙台営業所	〒983-0821 仙台市宮城野区岩切 3-2-20	TEL. 022-255-7177	FAX. 058-278-0022(本社)
大阪営業所	〒578-0902 東大阪市川中 6 番 10 号	TEL. 072-961-3451	FAX. 072-960-2112
九州営業所	〒812-0007 福岡市博多区東比恵 2-20-1	TEL. 092-411-7353	FAX. 092-415-5317
北関東営業所	〒370-0075 群馬県高崎市筑縄町 77-8	TEL. 027-370-1015	FAX. 027-370-1016
中国販売会社	TOP-CEL INTERNATIONAL TRADING（SHANGHAI）CO.,LTD. ROOM NO 308, MANPO INTERNAIONAL BUSINESS CENTRE 660 XIN HUA ROAD, SHANGHAI, CHINA URL.http：www.top-cel.cn/ E-mail：jieli_yu@topcel.net	TEL. 021-64413330	FAX. 021-64695985

●掲載の仕様および価格は2024年1月5日現在のものです。予告なしに変更する事がありますがご了承ください。 ●価格には消費税は含まれておりません。